Form No. 3407-424 Rev A

Sněhová fréza Power Max®Heavy Duty 926 a 1028 OXE

Číslo modelu 38820—Výrobní číslo 400010798 a vyšší

Číslo modelu 38824—Výrobní číslo 400010798 a vyšší

Návod k obsluze

Tento výrobek je v souladu se všemi příslušnými evropskými směrnicemi. Více informací naleznete v samostatném Prohlášení o shodě k tomuto výrobku.

Úvod

Tato sněhová fréza je určena pro majitele domů i pro najímané profesionály. Je určena pro odstraňování sněhu z dlážděných ploch, jako jsou příjezdové cesty či chodníky, a dalších ploch určených k pohybu po rezidenčních či komerčních areálech. Není určena pro odstraňování jiného materiálu, než je sníh, a ani model s otočným shrnovačem není určený pro čištění štěrkových povrchů.

Pečlivě si tuto příručku prostudujte, abyste se naučili svůj výrobek správně obsluhovat a udržovat, a předešli tak zranění a jeho poškození. Jste odpovědní za řádnou a bezpečnou obsluhu stroje.

Společnost Toro můžete kontaktovat přímo na stránkách www.Toro.com, kde získáte informace o výrobcích a příslušenství, naleznete svého prodejce nebo můžete zaregistrovat svůj stroj.

Kdykoli budete potřebovat servis, originální náhradní díly Toro nebo doplňující informace, kontaktujte autorizované servisní středisko nebo centrum zákaznických služeb Toro a mějte připravené typové a sériové číslo. Obrázek 1 znázorňuje umístění čísla modelu a výrobního čísla produktu. Čísla si zapište do následujícího pole.

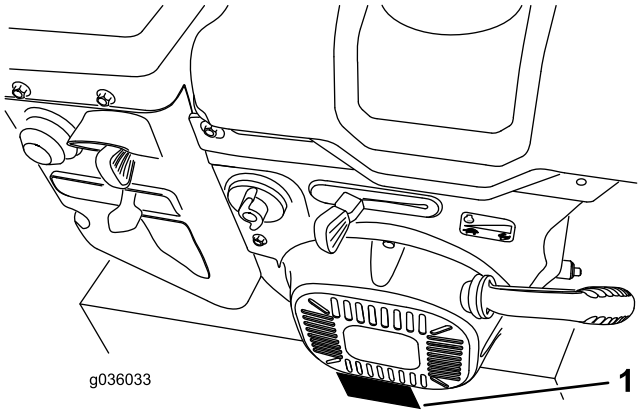

Obrázek 1

1. Štítek s číslem modelu a výrobním číslem

Číslo modelu _____

Výrobní číslo _____

Tato příručka identifikuje potenciální rizika a uvádí bezpečnostní sdělení označená varovným bezpečnostním symbolem (Obrázek 2) signalizujícím riziko, které může vést k vážnému úrazu nebo usmrcení, nebudete-li doporučená opatření dodržovat.



Obrázek 2

1. Varovný bezpečnostní symbol

Ke zdůraznění informací se v tomto návodu používají dva výrazy. **Důležité** je upozorněním na zvláštní informace o strojním zařízení a **Poznámka** zdůrazňuje všeobecné informace, kterým je třeba věnovat zvláštní pozornost.

Důležité: Pokud trvale používáte tento stroj v nadmořské výšce nad 1 500 m, namontujte soupravu pro vysoké nadmořské výšky, aby motor splňoval emisní předpisy CARB/EPA. Souprava pro vysoké nadmořské výšky zvyšuje výkon motoru a současně zabraňuje zanášení zapalovací svíčky, obtížnému startování a zvyšování emisí. Jakmile soupravu namontujete, připevněte na stroj vedle typového štítku štítek pro

© 2016—The Toro® Company
8111 Lyndale Avenue South
Bloomington, MN 55420

Zaregistrujte svůj výrobek na adrese www.Toro.com.

Překlad originálu (CS)
Vytištěno v USA
Všechna práva vyhrazena

3407-424 A

vysoké nadmořské výšky. Odpovídající soupravu pro vysoké nadmořské výšky k vašemu stroji a štítek pro vysoké nadmořské výšky vám poskytne jakékoli autorizované servisní středisko Toro. Chcete-li vyhledat nejbližšího prodejce Toro, navštivte naše webové stránky www.Toro.com nebo kontaktujte naše oddělení zákaznické péče Toro na číslech uvedených v našem prohlášení o záruce na systém řízení emisí. Jestliže je motor provozován v nadmořské výšce pod 1 500 m, demontujte soupravu z motoru a uveďte motor do původní konfigurace z výrobního závodu. Neprovozujte motor s přestavbou do vysokých nadmořských výšek v nižších nadmořských výškách; mohl by se přehřát a poškodit. Pokud si nejste jisti, zda byl váš stroj konvertován pro provoz do vysokých nadmořských výšek, vyhledejte následující štítek (Obrázek 3).

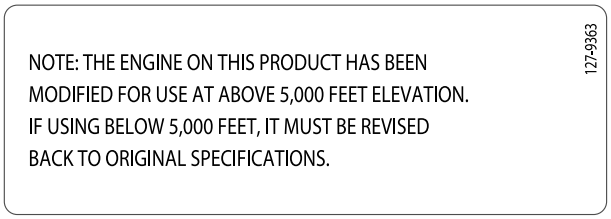

Obrázek 3

Tento systém se zapalovací svíčkou je v souladu s kanadskou normou ICES-002.

Obsah

Úvod 1
Bezpečnost 3
Bezpečnostní a instrukční štítky 3
Nastavení 5
1 Montáž horní části rukojeti 6
2 Instalace konců lanka spojky kol 6
3 Montáž táhla ovládání pojezdu 7
4 Montáž ovládací tyče vyhazovacího komínu 8
5 Připojení kabelu předního reflektoru 9
6 Kontrola hladiny motorového oleje 9
7 Kontrola tlaku v pneumatikách 10
8 Kontrola kluzných lišt a shrnovače 10
9 Kontrola funkce pohonu pojezdu 10
Součásti stroje 11
Obsluha 12
Před provozem 12
Bezpečnost 12
Plnění palivové nádrže 12
Během provozu 13
Bezpečnost 13
Spouštění motoru 13
Vypnutí motoru 15
Ovládání pohonu pojezdu 16
Použití pák spojky kol 16
Ovládání řadicí páky 17
Ovládání pohonu nabíracího šroubu/rotoru 17
Ovládání Quick Stick® 17
Čištění vyhazovacího komínu 18
Provozní tipy 18
Po provozu 19
Bezpečnost 19
Ochrana před zamrznutím po použití 19
Údržba 20
Doporučený harmonogram údržby 20
Bezpečnost při provádění úkonů údržby 20
Příprava údržby 20
Kontrola hladiny motorového oleje 20
Kontrola a nastavení kluzných lišt a shrnovače 21
Kontrola a nastavení kabelu pojezdu 21
Kontrola a nastavení kabelu nabíracího šroubu/rotoru 22
Kontrola hladiny oleje v převodovce nabíracího šroubu 23
Výměna motorového oleje 23
Výměna zapalovací svíčky 24
Seřízení západky vyhazovacího komínu 25
Výměna hnacích řemenů 25
Výměna žárovky reflektoru 25
Uskladnění 26
Příprava sněhové frézy k uskladnění 26
Konec uskladnění sněhové frézy 26
Odstraňování závad 27

Bezpečnost

Tento stroj splňuje specifikace normy ISO 8437 platné v době jeho výroby.

- Před spuštěním motoru si pozorně přečtěte tuto *provozní příručku*, abyste porozuměli jejímu obsahu. Každá osoba, jež používá tento výrobek, musí znát správný způsob jeho používání a rozumět všem varováním.
- Nepřibližujte ruce nebo nohy do blízkosti rotujících částí stroje.
- Nikdy neprovozujte stroj, pokud nejsou všechny jeho kryty ve správných polohách nebo pokud nejsou funkční jiná bezpečnostní ochranná zařízení.
- Zdržujte se v bezpečné vzdálenosti od všech vyhazovacích otvorů. Přihlížející osoby musí vždy zůstat v bezpečné vzdálenosti od stroje.
- Udržujte děti v bezpečné vzdálenosti od pracovního prostoru. Nikdy nedovolte, aby stroj ovládaly děti.
- Před uvolňováním materiálu, jenž ucpal stroj, údržbou nebo doplňováním paliva do stroje vždy vypněte motor.

V příslušných kapitolách této příručky naleznete doplňkové bezpečnostní informace.

Bezpečnostní a instrukční štítky

Bezpečnostní štítky a pokyny jsou umístěny na viditelném místě v blízkosti každého místa představujícího potenciální nebezpečí. V případě ztráty nebo poškození původního štítku jej nahraďte novým.

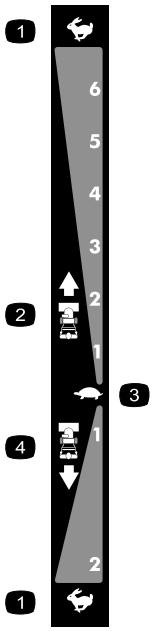

106-4525

Objednací č. dílu 112-6633

1. Rychlý běh
2. Rychlosti pro pohyb vpřed
3. Pomalý běh
4. Rychlosti pro couvání



107-3040

1. Nebezpečí pořezání/amputace končetin rotorem či nabíracím šroubem – okolostojící osoby se musí pohybovat v bezpečné vzdálenosti od sněhové frézy.

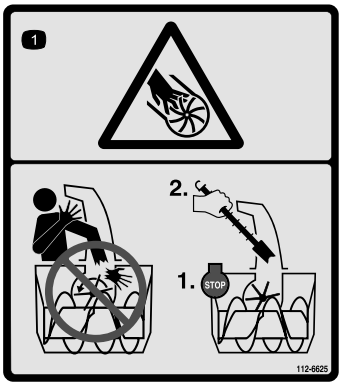

112-6625

Objednací č. dílu 112-6629

1. Nebezpečí pořezání/amputace končetin, rotor – nevkládejte ruce do komína; před opuštěním pozice obsluhy zastavte motor, k čištění komína použijte k tomu určený nástroj.



112-6627

1. Ovládání zatáčení vlevo
2. Pohon pojezdu – zapněte stisknutím páky, vypněte uvolněním páky.
3. Varování – přečtěte si *uživatelskou příručku.*
4. Nebezpečí pořezání/amputace končetin, rotor – nevkládejte ruce do komína; před opuštěním pozice obsluhy zastavte motor, k čištění komína použijte k tomu určený nástroj.
5. Nebezpečí pořezání/amputace končetin, rotor – udržujte bezpečnou vzdálenost od pohyblivých částí; před prováděním oprav nebo údržby vyjměte klíček ze zapalování a přečtěte si návod k obsluze.
6. Nebezpečí odmrštění předmětů – okolostojící osoby musí být vždy v bezpečné vzdálenosti od frézy.
7. Pohon nabíracího šroubu/rotoru – zapněte stisknutím páky, vypněte uvolněním páky.
8. Ovládání zatáčení vpravo

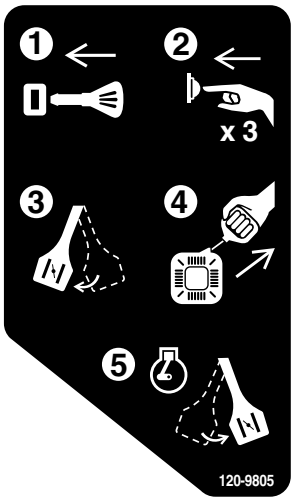

120-9805

1. Zasuňte klíček do zapalování.
2. 3x nasajte palivo.
3. Zapněte sytič.
4. Zatáhněte za kabel startéru.
5. Po spuštění motoru vypněte sytič.

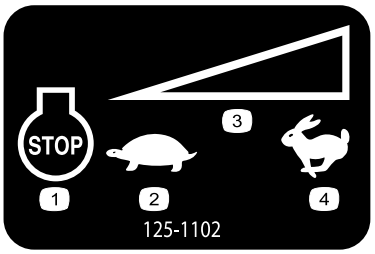

125-1102

1. Motor vypnutý
2. Pomalý běh
3. Ovládání variabilní rychlosti
4. Rychlý běh

Nastavení

Vyjímatelné díly

Pro ověření, že byly dodány všechny součásti, použijte tabulku níže.

Postup	Popis	Množ-ství	Použití
1	Šroub rukojeti Tvarová podložka Pojistná matice	4 4 4	Namontujte horní část rukojeti.
2	Nejsou potřeba žádné díly	–	Nainstalujte konce lanka spojky kol.
3	Nejsou potřeba žádné díly	–	Namontujte táhlo ovládání pojezdu.
4	Vratový šroub Pojistná matice	2 2	Namontujte ovládací tyč vyhazovacího komínu.
5	Kabelová svorka	1	Připojte kabel k přednímu reflektoru.
6	Nejsou potřeba žádné díly	–	Zkontrolujte hladinu motorového oleje.
7	Nejsou potřeba žádné díly	–	Zkontrolujte tlak vzduchu v pneumatikách.
8	Nejsou potřeba žádné díly	–	Zkontrolujte kluzné lišty a shrnovač.
9	Nejsou potřeba žádné díly	–	Zkontrolujte fungování pohonu pojezdu.

1

Montáž horní části rukojeti

Díly potřebné k provedení tohoto kroku:

4	Šroub rukojeti
4	Tvarová podložka
4	Pojistná matice

Postup

Poznámka: Gumovou pásku na kabelech odstraňte teprve po dokončení montáže horní části rukojeti.

1. Zvedněte horní část rukojeti, otočte ji a umístěte ji nad spodní rukojeť (Obrázek 4).

   Důležité: Kabely připojené k ovladači Quick Stick veďte vnitřkem horní části rukojeti a dbejte, aby nedošlo k jejich sevření mezi částmi rukojeti ani k sevření kabelu předního reflektoru.

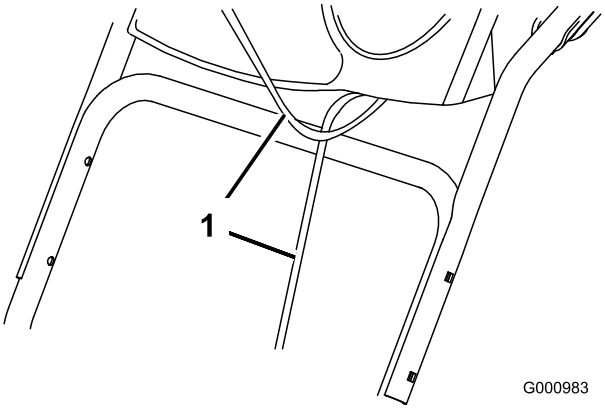

Obrázek 4

1. Kabely

2. Horní část rukojeti připevněte pomocí 4 šroubů, 4 tvarových podložek a 4 pojistných matic, které naleznete v sáčku s volně uloženými součástmi (Obrázek 5).

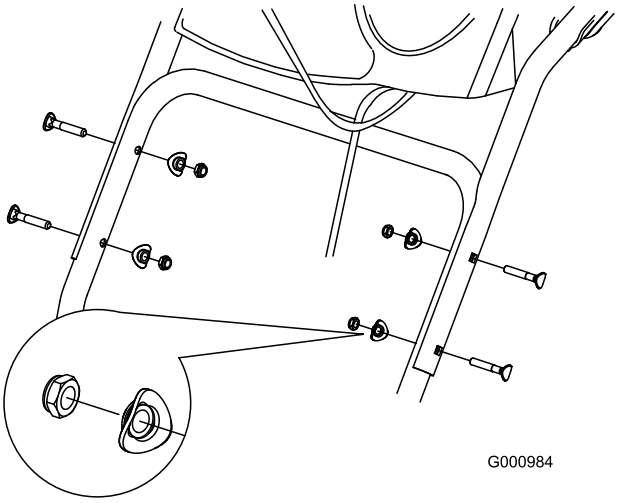

Obrázek 5

2

Instalace konců lanka spojky kol

Nejsou potřeba žádné díly

Postup

1. Uvolněte konce lanek upevněné ke spodní rukojeti (Obrázek 6).

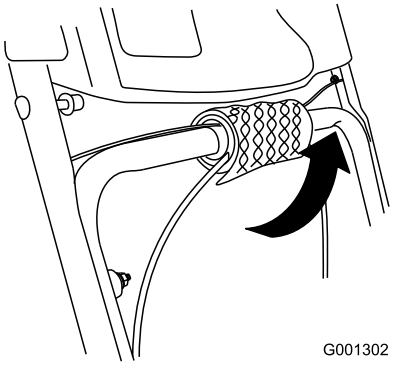

Obrázek 6

2. Levý nebo pravý konec lanka veďte nad spodní částí rukojeti a koncovku lanka zasuňte do otvoru příslušné spojkové páky (Obrázek 7).

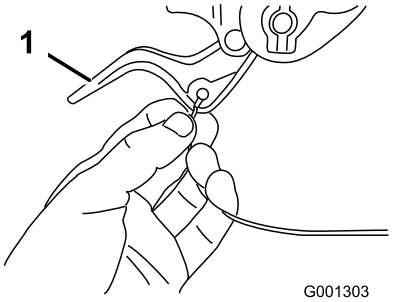

Obrázek 7

1. Páka spojky kol

3. Z rukojeti odstraňte matici s podložkou, připojte kabelovou svorku k rukojeti, nasaďte podložku a matici a rukou ji utáhněte (Obrázek 8).

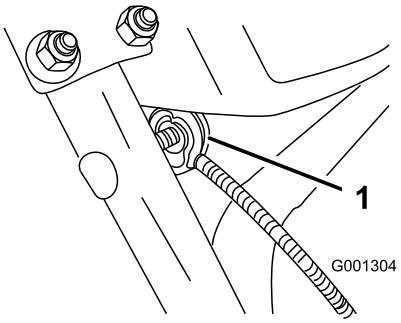

Obrázek 8

1. Kabelová svorka (2)

Důležité: Zkontrolujte, zda k rukojeti přiléhá zaoblená strana kabelové svorky a zda je kabel provléknut pod šroubem svorky. V úseku mezi kabelovou svorkou a místem připevnění k páce spojky kol musí být lanko rovné.

4. Jemně zatáhněte za plášť lanka tak, aby páka spojky kol byla ve spodní poloze a lanko nebylo nikde uvolněné. Poté pevně utáhněte matici kabelové svorky (Obrázek 9).

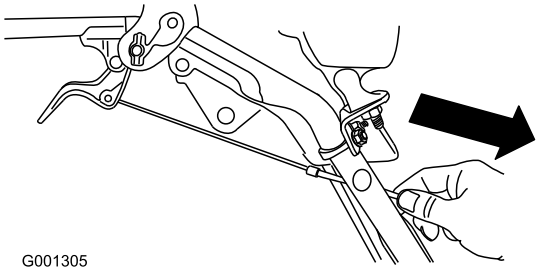

Obrázek 9

5. Zcela stiskněte páku spojky a zkontrolujte vůli mezi spodní částí rukojeti a pákou (Obrázek 10).

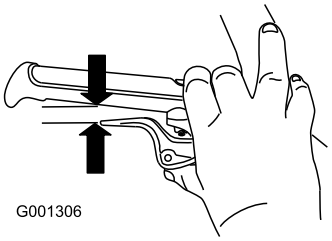

Obrázek 10

Poznámka: Mezera by měla mít přibližně šířku tužky (6 mm). Pokud je větší, uvolněte matici kabelové svorky, plášť lanka posuňte o něco blíže k páce, znovu utáhněte matici svorky a znovu zkontrolujte vůli.

6. Podle kroků 2 až 5 upevněte druhé lanko.

3

Montáž táhla ovládání pojezdu

Nejsou potřeba žádné díly

Postup

1. Ze spodního konce ovládací tyče rychlosti odstraňte závlačku a podložku a spodní konec tyče zasuňte do ramena táhla tak, aby byl ohnutý konec ovládací tyče rychlosti otočen dozadu (Obrázek 11).

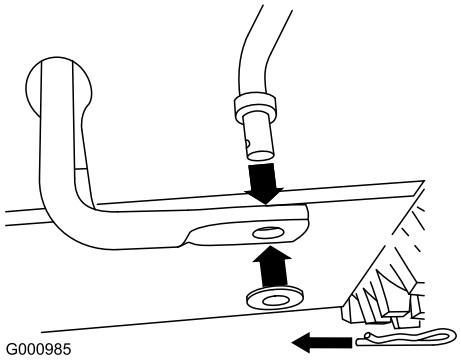

Obrázek 11

2. Zajistěte spodní konec ovládací tyče rychlosti dříve odstraněnou podložkou a závlačkou.

3. Z radiálního čepu na horním konci ovládací tyče rychlosti odstraňte závlačku a vnější podložku (Obrázek 12).

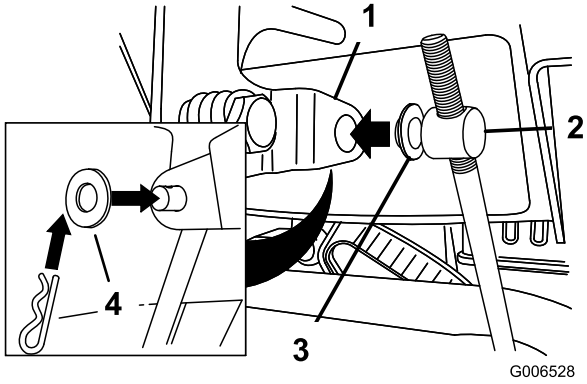

Obrázek 12

1. Páka voliče rychlosti
2. Radiální čep
3. Vnitřní podložka
4. Vnější podložka

Poznámka: Pro snadnější montáž nechte plochou podložku na radiálním čepu (Obrázek 12).

4. Řadicí páku posuňte do polohy R2.
5. Otočte spodní rameno táhla zcela nahoru (doleva) (Obrázek 13).

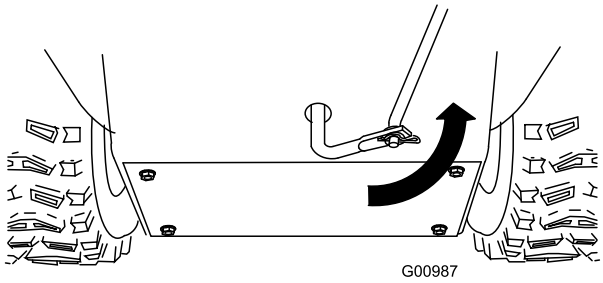

Obrázek 13

6. Zvedněte ovládací tyč rychlosti a radiální čep vložte do otvoru páky voliče rychlosti (Obrázek 12).

   Poznámka: Pokud radiální čep nezapadne do otvoru, když ovládací tyč rychlosti zvednete, otáčejte jím na tyči nahoru nebo dolů, dokud nezapadne.

7. Zajistěte radiální čep a horní konec ovládací tyče rychlosti dříve odstraněnou vnější podložkou a závlačkou.

Poznámka: Montáž si usnadníte, podíváte-li se dolů skrz otvor v řadicí páce (Obrázek 14).

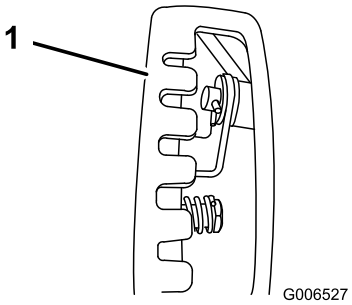

Obrázek 14

1. Otvor řadicí páky

4

Montáž ovládací tyče vyhazovacího komínu

Díly potřebné k provedení tohoto kroku:

2	Vratový šroub
2	Pojistná matice

Postup

1. Odstraňte ochranný obal ovladače Quick Stick® a otočte jej do kolmé polohy na střed.
2. Stiskněte modrý kryt páky a zatáhněte páku zcela dozadu.

   Poznámka: Vyhazovací komín a deflektor by měly být obráceny dopředu. Pokud nejsou, držte stisknutý modrý kryt (ale nepohybujte ovladačem Quick Stick) a otočte vyhazovací komín do správné polohy.

3. Vyrovnejte zploštěný zadní konec dlouhé ovládací tyče vyhazovacího komínu se zploštěným předním koncem krátké tyče vyčnívající z přístrojové desky tak, aby do sebe zapadly (Obrázek 15).

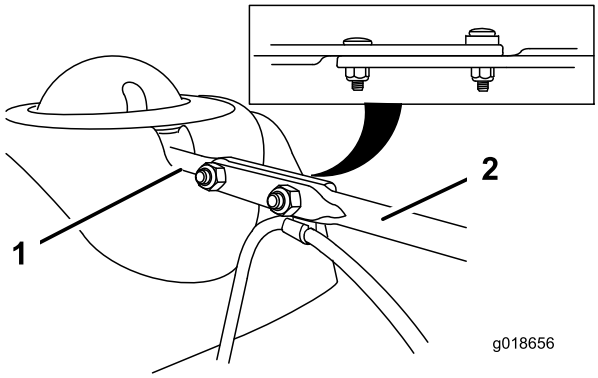

Obrázek 15

1. Krátká tyč
2. Dlouhá ovládací tyč vyhazovacího komínu

4. Přední konec tyče zasouvejte do otvoru v zadní části krytu převodu vyhazovacího komínu, dokud do převodu nezapadne (Obrázek 16).

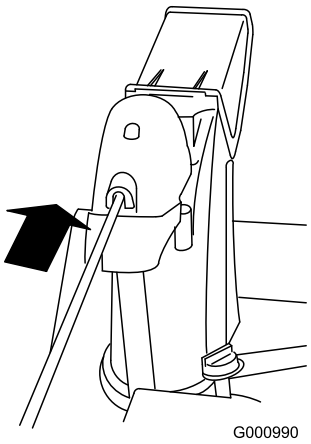

Obrázek 16

5. Vyrovnejte otvory ve spojených koncích tyčí a z levé strany sněhové frézy (z pohledu obsluhy stroje) prostrčte krátkou tyčí 2 vratové šrouby (ze sáčku s volně uloženými součástmi).
6. Pod hlavu předního vratového šroubu zasuňte lankovou svorku, která drží kabel deflektoru, a zajistěte vratové šrouby pojistnými maticemi ze sáčku s volně uloženými součástmi (Obrázek 17).

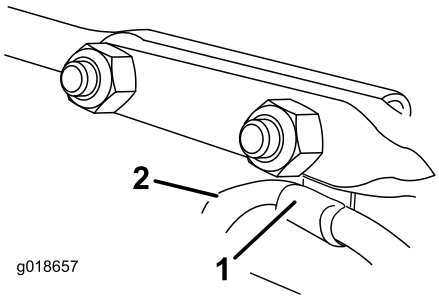

Obrázek 17

1. Kabelová svorka
2. Kabel deflektoru

7. Stiskněte modrý kryt páky a pohybujte ovladačem Quick Stick v plném rozsahu. Zkontrolujte, zda se vyhazovací komín a deflektor plynule pohybují.

5

Připojení kabelu předního reflektoru

Díly potřebné k provedení tohoto kroku:

1	Kabelová svorka

Postup

1. Konektor na volném konci kabelu zcela zasuňte do konektoru na zadní straně světla (Obrázek 18).

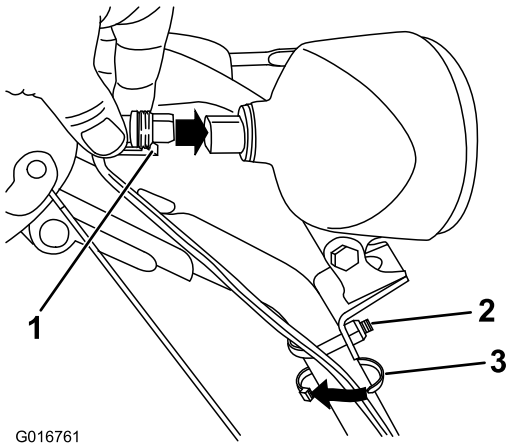

Obrázek 18

1. Plastová spona na kabelovém konektoru
2. Šroub U
3. Kabelová svorka

Poznámka: Zkontrolujte, zda je plastová svorka konektoru kabelu na spodní straně (Obrázek 18).

2. Pomocí kabelové svorky (ze sáčku s volně uloženými součástmi) upevněte kabel k rukojeti přibližně 2,5 cm pod šroub U (Obrázek 18).

6

Kontrola hladiny motorového oleje

Nejsou potřeba žádné díly

Postup

Poznámka: Při zakoupení sněhové frézy je v motoru olej. Před spuštěním motoru zkontrolujte hladinu oleje a je-li třeba, doplňte jej.

Viz Kontrola hladiny motorového oleje (strana 20).

7

Kontrola tlaku v pneumatikách

Nejsou potřeba žádné díly

Postup

Pneumatiky jsou při dodání od výrobce přehuštěné. Snižte tlak v obou pneumatikách na stejnou hodnotu mezi 1,17 a 1,38 bar (116 až 137 kPa).

8

Kontrola kluzných lišt a shrnovače

Nejsou potřeba žádné díly

Postup

Viz Kontrola a nastavení kluzných lišt a shrnovače (strana 21).

9

Kontrola funkce pohonu pojezdu

Nejsou potřeba žádné díly

Postup

⚠ VÝSTRAHA

Pokud není pohon pojezdu správně seřízen, může se sněhová fréza pohybovat opačným směrem, než jste zamýšleli, a tak způsobit zranění a/nebo škodu na majetku.

Pečlivě zkontrolujte pohon pojezdu a v případě potřeby jej správně seřiďte.

1. Nastartujte motor, viz Spouštění motoru (strana 13).
2. Posuňte řadicí páku do polohy R1, viz Ovládání řadicí páky (strana 17).
3. Přitiskněte levou páku (pojezd) k rukojeti (Obrázek 19).

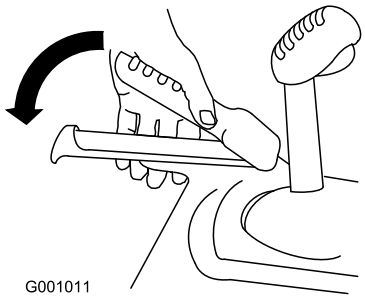

Obrázek 19

Sněhová fréza by se měla pohybovat dozadu. Pokud se sněhová fréza nerozjede nebo se rozjede dopředu, proveďte následující:

A. Uvolněte páku pojezdu a vypněte motor.

B. Odpojte radiální čep od páky voliče rychlosti (Obrázek 12).

C. Otočte radiální čep na páce voliče rychlosti dolů (ve směru hodinových ručiček) (Obrázek 12).

D. Připojte radiální čep k páce voliče rychlosti (Obrázek 12).

4. Uvolněte páku pojezdu.
5. Posuňte páku voliče rychlosti do polohy F1, viz Ovládání řadicí páky (strana 17).
6. Přitiskněte levou páku (pojezd) k rukojeti (Obrázek 19).

Sněhová fréza by se měla pohybovat dopředu. Pokud se sněhová fréza nerozjede nebo se rozjede dozadu, proveďte následující:

A. Uvolněte páku pojezdu a vypněte motor.

B. Odpojte radiální čep od páky voliče rychlosti (Obrázek 12).

C. Otočte radiální čep na ovládací tyči rychlosti nahoru (proti směru hodinových ručiček) (Obrázek 12).

D. Připojte radiální čep k páce voliče rychlosti (Obrázek 12).

7. Pokud jste provedli nějaké úpravy, opakujte tento postup, dokud již nebudou žádné úpravy třeba.

Důležité: Pokud se sněhová fréza pohybuje, když je páka pojezdu v uvolněné poloze, zkontrolujte kabel pojezdu (viz Kontrola a nastavení kabelu pojezdu (strana 21)) nebo odvezte sněhovou frézu do autorizovaného servisního střediska.

Součásti stroje

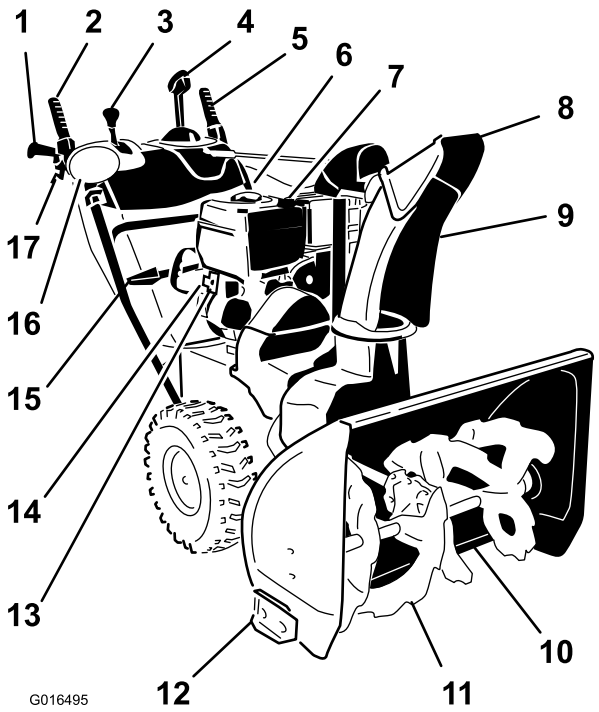

Obrázek 20

1. Rukojeť (2)
2. Páka nabíracího šroubu/rotoru
3. Páka voliče rychlosti
4. Ovládání vyhazovacího komínu Quick Stick®
5. Páka pojezdu
6. Uzávěr palivové nádrže
7. Plnicí trubka/měrka hladiny oleje
8. Deflektor vyhazovacího komínu
9. Vyhazovací komín
10. Shrnovač
11. Nabírací šroub
12. Kluzná lišta (2)
13. Tlačítko elektrického startéru
14. Zásuvka elektrického startéru
15. Nástroj na odklízení sněhu
16. Přední reflektor
17. Páka spojky kol (2)

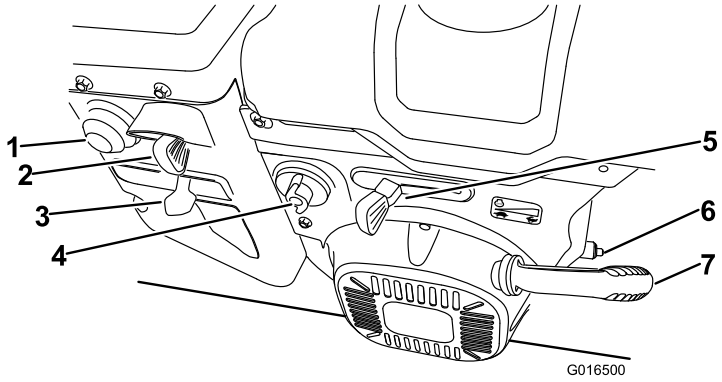

Obrázek 21

1. Nasávání paliva
2. Spínač zapalování
3. Sytič
4. Uzavírací ventil paliva
5. Škrticí klapka
6. Vypouštěcí zátka oleje
7. Rukojeť ručního startéru

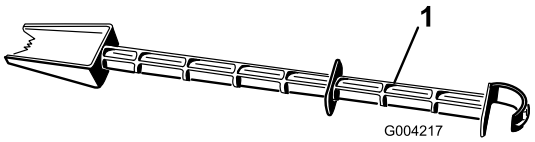

Obrázek 22

1. Nástroj na odklízení sněhu (připevněný k rukojeti)

Obsluha

Před provozem

Bezpečnost

- U všech strojů vybavených elektrickým startérem používejte přípojné kabely a zásuvky specifikované výrobcem.
- Se strojem pracujte pouze v řádném zimním oblečení. Nenoste volné oblečení, které by mohlo být zachyceno pohyblivými částmi stroje. Noste pevné protiskluzové boty, které zajistí lepší stabilitu na kluzkém povrchu.
- Při práci se sněhovou frézou, nastavování nebo opravách vždy používejte ochranné brýle nebo štít na ochranu očí před předměty, které mohou od stroje odlétávat.
- Pečlivě zkontrolujte celou oblast, ve které se strojem hodláte pracovat, a odstraňte všechny předměty, jako například rohožky, sáňky, desky, dráty apod.
- Dojde-li k poškození nebo ztrátě štítu, bezpečnostního zařízení nebo bezpečnostního štítku, opravte jej nebo vyměňte dříve, než uvedete stroj do provozu. Také utáhněte všechny uvolněné šrouby a matice.

Plnění palivové nádrže

- Pro dosažení nejlepších výsledků používejte pouze čistý a čerstvý bezolovnatý benzín s oktanovým číslem 87 nebo vyšším (metoda hodnocení (R+M)/2).
- Přijatelná jsou i okysličená paliva s až 10 % ethanolu nebo 15 % MTBE.
- **Nepoužívejte** etanolové směsi benzinu (např. E15 nebo E85) s více než 10 % etanolu. Použití těchto směsí může mít za následek problémy s výkonem nebo poškození motoru, na které se nevztahuje záruka.
- **Nepoužívejte** benzín s příměsí metanolu.
- **Neuchovávejte** palivo přes zimu v palivové nádrži či nádobách na palivo bez použití stabilizátoru paliva.
- **Nepřidávejte** do benzínu olej.

Důležité: Pro snadnější spouštění motoru přidávejte po celou sezónu do paliva aditiva. Nepoužívejte benzin starší než 30 dní.

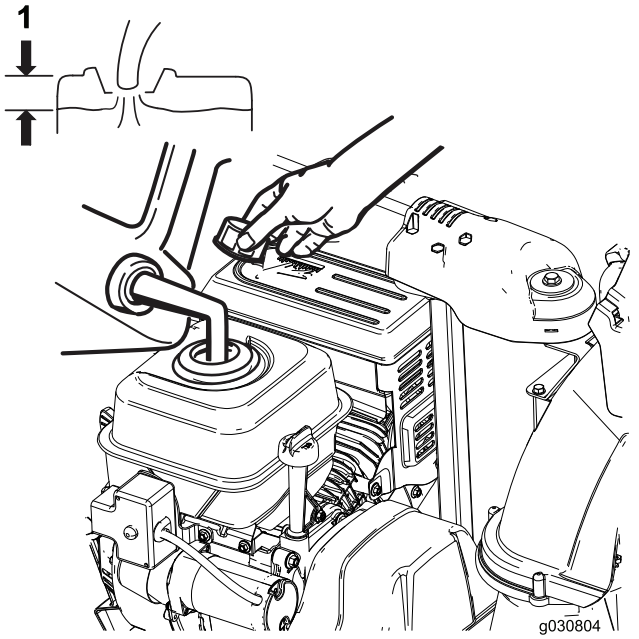

Obrázek 23

1. Neplňte nad spodní hranu hrdla palivové nádrže.

Během provozu

Bezpečnost

- **Rotující čepele nabíracího šroubu mohou způsobit poranění prstů či rukou.**Při práci se strojem stůjte za rukojetěmi a stranou od vyhazovacího otvoru. **Hlavu, ruce, nohy a ostatní části těla či oblečení udržujte v bezpečné vzdálenosti od rotujících nebo pohyblivých dílů stroje.**
- Dbejte na to, aby vyhazovací komín nikdy nemířil na lidi nebo na místa, kde může dojít ke škodám na majetku.
- Dejte pozor, abyste při práci neuklouzli nebo neupadli. Vždy stůjte pevně na zemi a rukama se pevně držte rukojeti. Pohybujte se chůzí, nikdy během.
- Buďte velmi opatrní při pohybu na svazích.
- Sněhovou frézu používejte pouze při dobré viditelnosti nebo dobrém osvětlení.
- Pokud se strojem couváte, dívejte se za sebe a buďte velmi opatrní.
- Pokud právě neodklízíte sníh, odpojte pohon od čepelí rotoru.
- Nikdy neodklízejte sníh z povrchu posypaného štěrkem nebo kamennou drtí. Tento výrobek je určen pouze k odklízení sněhu z dlážděných nebo asfaltovaných povrchů.
- Nepoužívejte sněhovou frézu k odklízení sněhu ze střechy.
- Za chodu motoru stroj nikdy neseřizujte ani nenastavujte (pokud to výrobce výslovně nedoporučuje).
- Dávejte pozor na skrytá nebezpečí a provoz na silnici.
- Při střetu s cizím předmětem vypněte motor, vytáhněte klíček ze zapalování (pouze u elektrického startéru), a dříve než stroj znovu nastartujete a začnete používat, pečlivě jej prohlédněte a zjistěte, zda nebyl poškozen. Případná poškození opravte.
- Pokud stroj začne abnormálně vibrovat, vypněte motor a proveďte okamžitou kontrolu, abyste zjistili příčinu vibrací.
- Nespouštějte motor uvnitř budov s výjimkou vyjíždění nebo zajíždění. Otevřete venkovní dveře, výfukové plyny jsou nebezpečné.
- Nepřetěžujte stroj; nesnažte se odklízet sníh příliš rychle.
- Nikdy se nedotýkejte horkého motoru nebo tlumiče.
- Před připojením ke zdroji napájení důkladně napájecí kabel zkontrolujte. Je-li napájecí kabel poškozen, nepoužívejte jej. Poškozený kabel neprodleně vyměňte. Kdykoliv sněhovou frézu nestartujete, vytáhněte napájecí kabel ze zásuvky.

Spouštění motoru

1. Zkontrolujte hladinu motorového oleje; postupujte podle pokynů v části Kontrola hladiny motorového oleje (strana 20).
2. Otočte uzavírací ventil paliva o čtvrt otáčky proti směru hodinových ručiček; tím ventil otevřete (Obrázek 24).

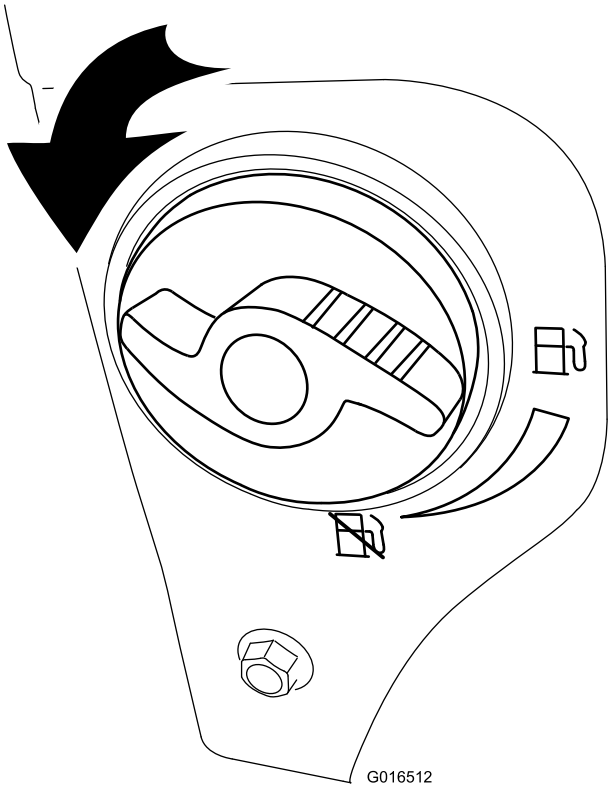

Obrázek 24

3. Zasuňte klíček zapalování zcela dovnitř (Obrázek 25).

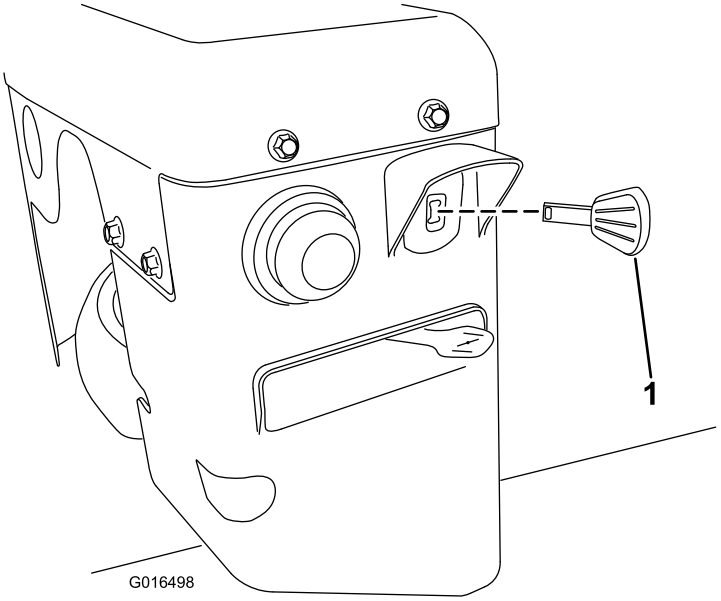

Obrázek 25

1. Klíček zapalování

4. Palcem pevně stiskněte tlačítko nasávání paliva dle tabulky uvedené níže a před uvolněním jej pokaždé nechejte přibližně vteřinu ve stisknuté poloze (Obrázek 26).

Teplota	Doporučený počet nasávání
Nad -18 °C	3
-23 °C až -18 °C	4
Pod -23 °C	6

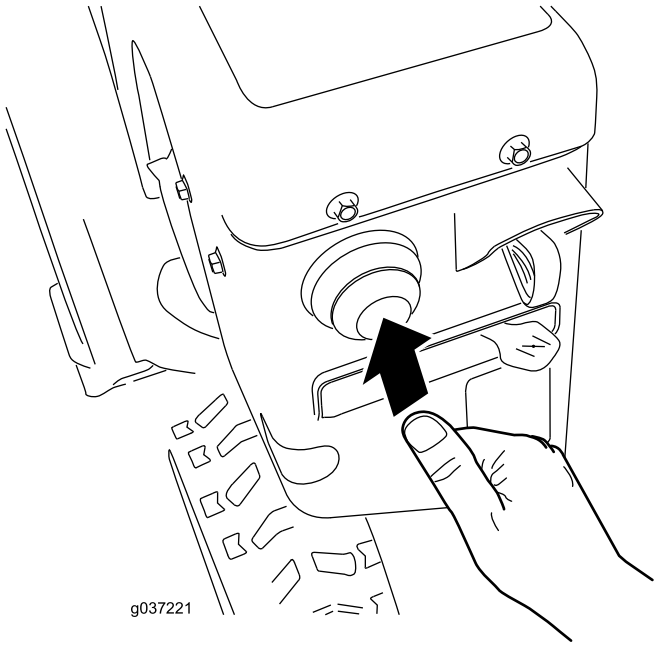

Obrázek 26

5. Posuňte sytič do polohy SYTIČ (Obrázek 27).

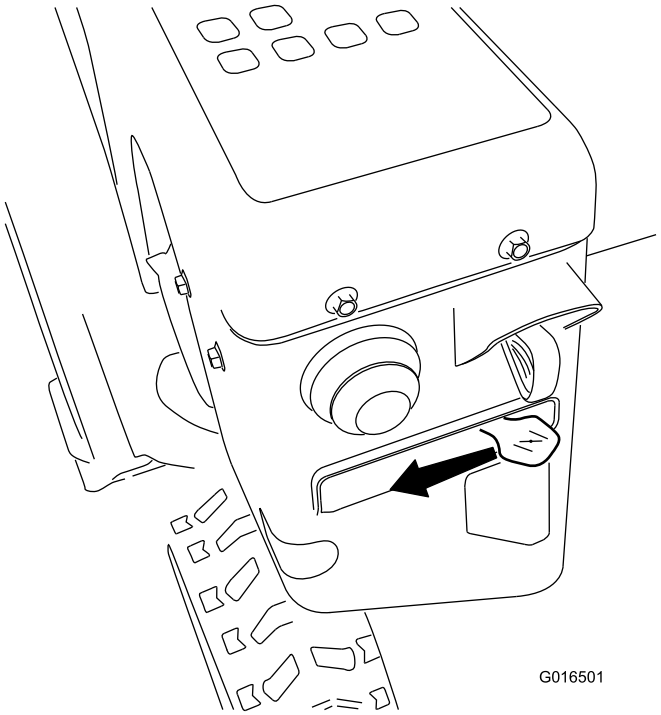

Obrázek 27

6. Posuňte škrticí klapku do polohy RYCHLÝ BĚH (Obrázek 28).

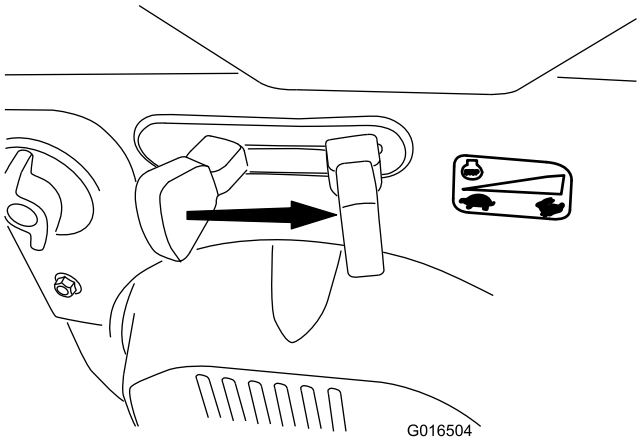

Obrázek 28

7. Stroj nastartujte zatáhnutím za rukojeť ručního startéru nebo stisknutím tlačítka elektrického startéru (Obrázek 29).

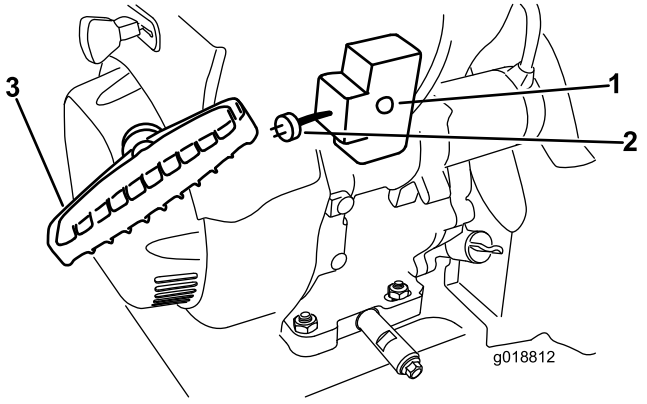

Obrázek 29

1. Tlačítko elektrického startéru
2. Zásuvka elektrického startéru
3. Rukojeť ručního startéru

Chcete-li použít elektrický startér (pouze elektrické startování), zapojte napájecí kabel nejprve do zásuvky elektrického startéru a poté k napájecímu zdroji s ochranným zařízením proti zbytkovému proudu (RCD). Používejte výhradně napájecí kabel H05VV-F nebo H05RN-F určený pro venkovní použití, jenž není delší než 15 m (v případě 1,0mm² kabelu) nebo 30 m (v případě 1,5mm² kabelu).

Důležité: Nepoužívejte opotřebený nebo poškozený napájecí kabel.

⚠ DŮLEŽITÉ UPOZORNĚNÍ

Poškozený napájecí kabel může způsobit poranění nebo požár.

Před použitím stroje napájecí kabel důkladně zkontrolujte. Je-li napájecí kabel poškozen, nepoužívejte jej. Ihned jej opravte nebo vyměňte. Kontaktujte autorizované servisní středisko.

Důležité: Aby nedošlo k poškození elektrického startéru, používejte jej v krátkých cyklech (5 s zapnutý, 5 s vypnutý). Nepoužívejte jej více než 10x. Pokud motor stále nestartuje, dopravte stroj do autorizovaného servisního střediska.

8. Napájecí kabel odpojte nejprve od zásuvky ve zdi a potom od stroje (pouze model s elektrickým spuštěním).
9. Nechejte motor zahřát a postupně posuňte sytič do polohy pro BĚH. Vždy, než začnete nastavovat sytič, počkejte, dokud motor neběží hladce.

⚠ VÝSTRAHA

Pokud necháte sněhovou frézu zapojenou do síťové zásuvky, někdo by ji mohl neúmyslně zapnout, a způsobit tak úraz nebo škody na majetku.

Kdykoliv sněhovou frézu nestartujete, vytáhněte napájecí kabel ze zásuvky.

Vypnutí motoru

1. Chcete-li vypnout motor, posuňte páku škrticí klapky do polohy pro POMALÝ BĚH a poté do polohy STOP (Obrázek 30). Motor lze zastavit také zatažením za klíček zapalování směrem ven do střední polohy.

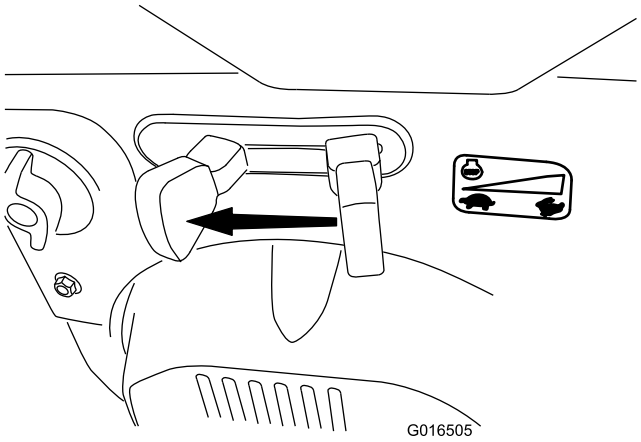

Obrázek 30

2. Než opustíte pozici obsluhy, počkejte, až se všechny pohyblivé části zastaví.
3. Vytáhněte klíček zapalování, aby nemohlo dojít k náhodnému spuštění.
4. Otočením ve směru hodinových ručiček zavřete uzavírací ventil paliva (Obrázek 31).

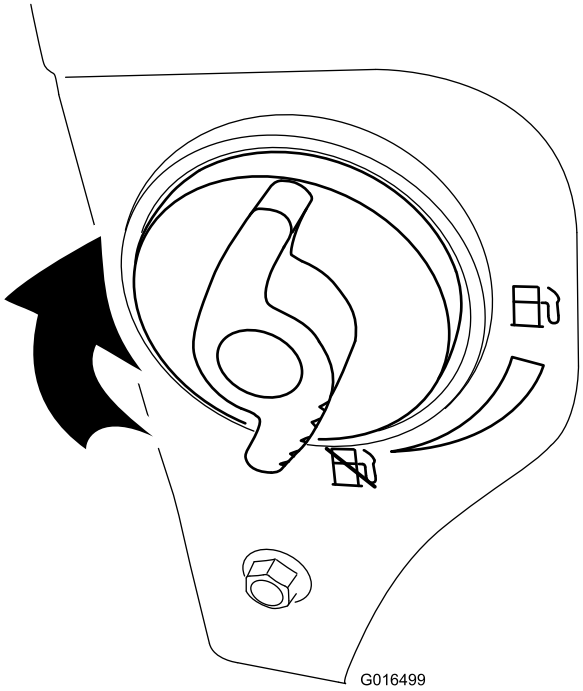

Obrázek 31

5. Třikrát nebo čtyřikrát zatáhněte za rukojeť spouštěcího lanka.

   Poznámka: Tím zabráníte jeho zamrznutí.

Ovládání pohonu pojezdu

⚠ VÝSTRAHA

Pokud není pohon pojezdu správně seřízen, může se sněhová fréza pohybovat opačným směrem, než jste zamýšleli, a tak způsobit zranění a/nebo škodu na majetku.

Pečlivě zkontrolujte pohon pojezdu a v případě potřeby jej správně seřiďte; více informací viz 9 Kontrola funkce pohonu pojezdu (strana 10).

Důležité: Pokud se sněhová fréza pohybuje, když je páka pojezdu v uvolněné poloze, zkontrolujte kabel pojezdu (viz Kontrola a nastavení kabelu pojezdu (strana 21)) nebo odvezte sněhovou frézu do autorizovaného servisního střediska.

Důležité: Abyste mohli ovládat pohon pojezdu, stroj musíte používat se zapnutým vlastním pohonem. Viz oddíly Jízda na volnoběh nebo Používání vlastního pohonu.

1. Pohon pojezdu zapnete přitisknutím levé páky (pojezd) k rukojeti (Obrázek 32).

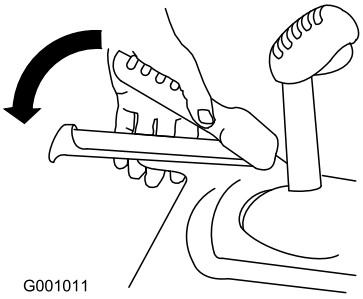

Obrázek 32

2. Chcete-li zastavit pohon pojezdu, uvolněte páku pojezdu.

Použití pák spojky kol

Páky spojky kol mohou dočasně vyřadit pohon jednoho nebo obou kol, přičemž páka pojezdu zůstane v zařazené poloze. To umožňuje snadné zatáčení a manipulaci se sněhovou frézou.

Poznámka: Přitažením páky pojezdu k rukojeti se aktivuje pohon obou kol.

Chcete-li zatočit doprava, přitáhněte pravou páku spojky k rukojeti (Obrázek 33).

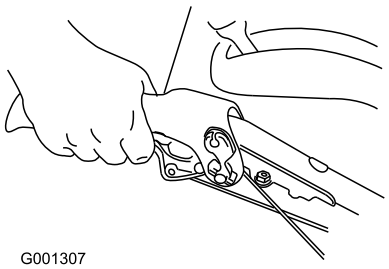

Obrázek 33

Poznámka: Tím se odpojí pohon pravého kola, levé se bude otáčet dál. Fréza tak zatočí doprava.

Poznámka: Obdobně přitažením levé páky spojky zatočíte kola doleva.

Po ukončení manévru uvolněte páku spojky. Obě kola se začnou otáčet (Obrázek 34).

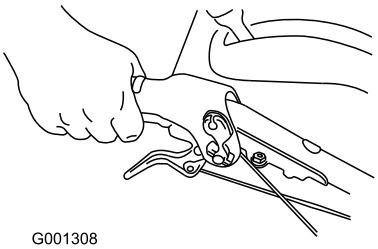

Obrázek 34

Dočasným přitažením a uvolněním spojkových pák lze také korigovat směr stroje a udržovat jej tak v přímém směru, zejména v hlubokém sněhu.

Přitažením obou spojkových pák současně se odpojí pohon obou kol. Můžete tak stroj ručně posunout vzad, aniž byste museli zastavovat a řadit zpětnou rychlost. Kromě toho lze takto stroj přesouvat bez spuštění motoru.

Ovládání řadicí páky

Řadicí páka má šest rychlostí dopředu a dvě dozadu. Při změně rychlostního stupně uvolněte páku pojezdu a posuňte řadicí páku do požadované polohy (Obrázek 35). Páka v každém zvoleném rychlostním stupni zapadne do zářezu.

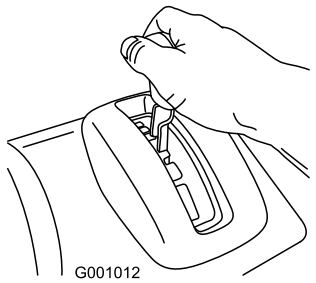

Obrázek 35

Ovládání pohonu nabíracího šroubu/rotoru

1. Pohon nabíracího šroubu/rotoru zapnete přitisknutím pravé páky (nabíracího šroubu/rotoru) k rukojeti (Obrázek 36).

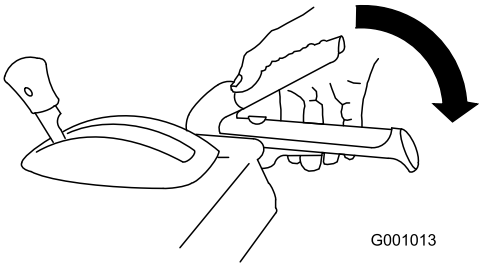

Obrázek 36

2. Chcete-li pohon nabíracího šroubu a rotoru zastavit, uvolněte pravou páku.

   Důležité: Stisknete-li jak páku nabíracího šroubu/pohonu, tak páku pojezdu, páka pojezdu zablokuje páku nabíracího šroubu/pohonu ve stisknuté poloze a tím vám uvolní pravou ruku. Chcete-li uvolnit obě páky, stačí uvolnit levou páku (pojezd).

3. Pokud se po uvolnění páky nabíracího šroubu/rotoru dále otáčí nabírací šroub a rotor, sněhovou frézu nepoužívejte. Zkontrolujte kabel nabíracího šroubu/rotoru, a je-li to třeba, seřiďte jej, viz Ovládání pohonu nabíracího šroubu/rotoru (strana 17). Jinak odvezte sněhovou frézu do autorizovaného servisního střediska.

⚠ DŮLEŽITÉ UPOZORNĚNÍ

Pokud se po uvolnění páky nabíracího šroubu/rotoru dále otáčí nabírací šroub a rotor, mohli byste vážně zranit sebe i jiné osoby.

Sněhovou frézu nepoužívejte. Odvezte ji do autorizovaného servisního střediska.

Ovládání Quick Stick®

Chcete-li pohybovat vyhazovacím komínem a deflektorem pomocí ovladače Quick Stick, stiskněte modrý kryt páky. Uvolněním krytu páky zablokujte vyhazovací komín a deflektor v dané poloze (Obrázek 37).

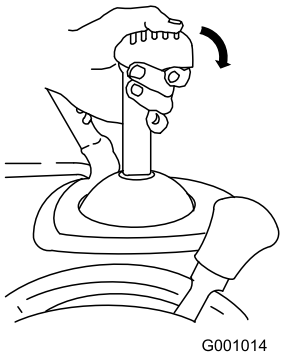

Obrázek 37

Ovládání vyhazovacího komínu

Stiskněte modrý kryt páky a pohněte ovladačem Quick Stick doleva, chcete-li posunout vyhazovací komín doleva, nebo pohněte ovladačem Quick Stick doprava, chcete-li posunout vyhazovací komín doprava (Obrázek 38).

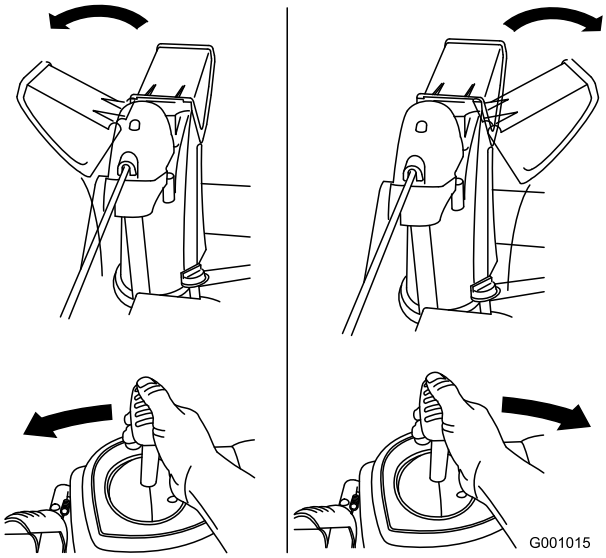

Obrázek 38

- Pokud s vyhazovacím komínem nelze pohnout, postupujte dle pokynů v části Seřízení západky vyhazovacího komínu (strana 25).
- Jestliže s vyhazovacím komínem nelze doleva otočit do stejného úhlu jako doprava, zkontrolujte, zda jsou kabely vedeny uvnitř rukojetí. Viz 1 Montáž horní části rukojeti (strana 6).
- Pokud se vyhazovací komín po uvolnění krytu páky nezajistí v příslušné poloze, postupujte dle pokynů v části Seřízení západky vyhazovacího komínu (strana 25).

Ovládání deflektoru

Stiskněte modrý kryt páky a pohněte ovladačem Quick Stick dopředu, chcete-li deflektor spustit, nebo pohněte ovladačem Quick Stick dozadu, chcete-li deflektor zvednout (Obrázek 39).

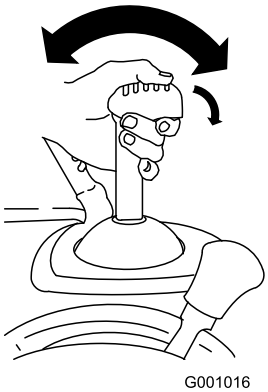

Obrázek 39

Čištění vyhazovacího komínu

⚠ DŮLEŽITÉ UPOZORNĚNÍ

Pokud běží nabírací šroub/rotor, ale z vyhazovacího komínu nevychází žádný sníh, je možné, že je ucpaný.

Čištění vyhazovacího komínu nikdy neprovádějte rukama. Mohlo by dojít k úrazu.

- Při čištění vyhazovacího komínu zůstaňte v pozici obsluhy a uvolněte levou páku (ovládání pojezdu). Za běhu nabíracího šroubu/rotoru zatlačte rukojeti dolů, aby se přední část sněhové frézy zvedla několik centimetrů nad zem. Potom rychle zvedněte rukojeti, aby předek sněhové frézy narazil na zem. Je-li třeba, uvedený postup opakujte, dokud z vyhazovacího komínu nezačne vyletovat sníh.
- Jestliže vyhazovací komín nelze vyčistit nárazy přední části stroje o zem, **vypněte motor, počkejte, až se zastaví všechny pohybující se části, a komín vyčistěte nástrojem na odklízení sněhu; nikdy k tomu nepoužívejte ruce.**

  Důležité: Čištění ucpaného vyhazovacího komínu nárazy předku sněhové frézy o zem může způsobit pohyb kluzných lišt. Nastavte kluzné lišty a pevně utáhněte šrouby na lištách.

Provozní tipy

⚠ NEBEZPEČÍ

Je-li sněhová fréza v provozu, rotor a nabírací šroub se mohou otáčet a mohly by amputovat nebo zranit ruce a nohy.

- **Před nastavováním, čištěním, prohlídkou, odstraňováním závad nebo opravou sněhové frézy vypněte motor a počkejte, až se všechny pohybující se části zastaví. Odpojte kabel od zapalovací svíčky a zajistěte jej mimo její dosah, aby nikdo nemohl náhodně spustit motor.**
- **Odstraňte překážku z vyhazovacího komínu; viz Čištění vyhazovacího komínu (strana 18). Je-li to třeba, použijte k odstranění překážky z vyhazovacího komínu nástroj na odklízení sněhu – překážku neodstraňujte rukama.**
- **Při práci se strojem stůjte za rukojeťmi a stranou od vyhazovacího otvoru.**
- **Hlavu, ruce, nohy a ostatní části těla či oblečení udržujte v bezpečné vzdálenosti od zakrytých, pohyblivých nebo otáčejících se dílů stroje.**

⚠ DŮLEŽITÉ UPOZORNĚNÍ

Rotor může odhazovat kameny, hračky a další cizí předměty, a přivodit tak vážný úraz obsluze nebo okolostojícím osobám.

- **Odstraňte z plochy určené k čištění všechny předměty, které by nabírací šrouby mohly zachytit a odhodit.**
- **Sníh odklízejte v bezpečné vzdálenosti od zvířat a dětí.**

- Při odklízení sněhu vždy nastavte škrticí klapku do polohy pro RYCHLÝ BĚH.
- Pokud se motor při zatížení zpomaluje nebo prokluzují kola, přeřaďte na nižší rychlostní stupeň.
- Pokud se zvedá předek sněhové frézy, přeřaďte na nižší rychlostní stupeň. Pokud se dále zvedá, tlačte rukojeti nahoru.

Po provozu

Bezpečnost

- Nikdy neskladujte stroj s palivem v nádrži uvnitř budovy, kde se vyskytují zdroje vznícení, například bojlery, teplomety nebo sušičky oblečení. Před uskladněním stroje v jakýchkoliv uzavřených prostorech nechte vždy vychladnout motor.
- Pokud uskladňujete stroj na více než 30 dní, prostudujte si důležité informace v Uskladnění (strana 26).

Ochrana před zamrznutím po použití

- Ve sněhových a chladných podmínkách mohou některé ovládací prvky a pohyblivé části stroje zamrznout. **Snažíte-li se rozhýbat zamrzlé díly, nepoužívejte hrubou sílu.** Máte-li potíže s ovládáním jakéhokoliv ovládacího prvku nebo součásti, spusťte motor a nechte ho několik minut běžet.
- Po použití sněhové frézy nechte motor několik minut běžet, abyste zabránili zamrznutí pohyblivých částí motoru. Spusťte nabírací šroub/rotor, abyste odstranili veškerý zbývající sníh uvnitř skříně. Pohybujte ovladačem Quick Stick, aby nezamrznul. Vypněte motor, počkejte, až se zastaví všechny pohybující se části, a odstraňte ze sněhové frézy veškerý sníh a led.
- Když je motor vypnutý, několikrát zatáhněte za rukojeť ručního startéru a jednou stiskněte tlačítko elektrického startéru. Zabráníte tím zamrznutí ručního a elektrického startéru.

Údržba

Poznámka: Z polohy obsluhy určete levou a pravou stranu stroje.

Doporučený harmonogram údržby

Servisní interval	Postup při údržbě
Po prvních 2 hodinách	• Zkontrolujte kabel pojezdu, a je-li třeba, seřiďte jej. • Zkontrolujte kabel nabíracího šroubu/rotoru, a je-li třeba, seřiďte jej.
Po prvních 5 hodinách	• Vyměňte motorový olej.
Při každém použití nebo denně	• Zkontrolujte hladinu oleje v motoru, a je-li to třeba, doplňte jej.
Po každých 50 hodinách provozu	• Vyměňte motorový olej. Motorový olej měňte každých 25 hodin provozu, jestliže motor hodně zatěžujete.
Po každých 100 hodinách provozu	• Vyměňte zapalovací svíčku.
Každý rok	• Zkontrolujte kluzné lišty a shrnovač, a je-li to třeba, seřiďte je. • Zkontrolujte kabel pojezdu, a je-li třeba, seřiďte jej nebo vyměňte. • Zkontrolujte kabel nabíracího šroubu/rotoru, a je-li třeba, seřiďte jej. • Zkontrolujte hladinu oleje v převodovce nabíracího šroubu, a je-li to třeba, doplňte jej.
Každý rok nebo před uskladněním	• Zkontrolujte tlak v pneumatikách a udržujte jej na hodnotě 1,17 až 1,38 bar (116 až 137 kPa). • Na konci sezóny spusťte motor, aby zcela vyschla palivová nádrž a karburátor. • Je-li třeba, nechte v autorizovaném servisním středisku prohlédnout a vyměnit hnací řemen pojezdu a hnací řemen nabíracího šroubu/rotoru.

Důležité: Více informací o údržbě a servisu sněhové frézy najdete na stránkách www.Toro.com.

Bezpečnost při provádění úkonů údržby

Před provedením jakýchkoli úkonů údržby stroje si přečtěte následující bezpečnostní opatření.

- Před prováděním údržby, servisu nebo nastavování vypněte motor a vytáhněte klíček ze zapalování. Vyžaduje-li stroj závažnější opravu, vyhledejte autorizovaného servisního prodejce.
- Často kontrolujte, zda jsou všechny montážní prvky správně utaženy, aby byl stroj udržován v bezpečném provozním stavu.
- Poškozené bezpečnostní štítky opravte nebo vyměňte za nové.
- Neměňte nastavení regulátoru motoru.
- Kupujte výhradně originální náhradní díly a příslušenství značky Toro.

Příprava údržby

1. Umístěte sněhovou frézu na rovný povrch.
2. Vypněte motor a počkejte, dokud se nezastaví všechny pohybující se součásti.
3. Odpojte kabel zapalovací svíčky. Viz Výměna zapalovací svíčky (strana 24).

Kontrola hladiny motorového oleje

Servisní interval: Při každém použití nebo denně—Zkontrolujte hladinu oleje v motoru, a je-li to třeba, doplňte jej.

1. Vyjměte olejovou měrku, otřete ji dosucha a potom ji zasuňte zpět do klikové skříně.
2. Vyjměte olejovou měrku a zkontrolujte hladinu oleje (Obrázek 40). Jestliže je hladina oleje na měrce pod ryskou Add (doplnit), doplňte olej. Viz Výměna motorového oleje (strana 23).

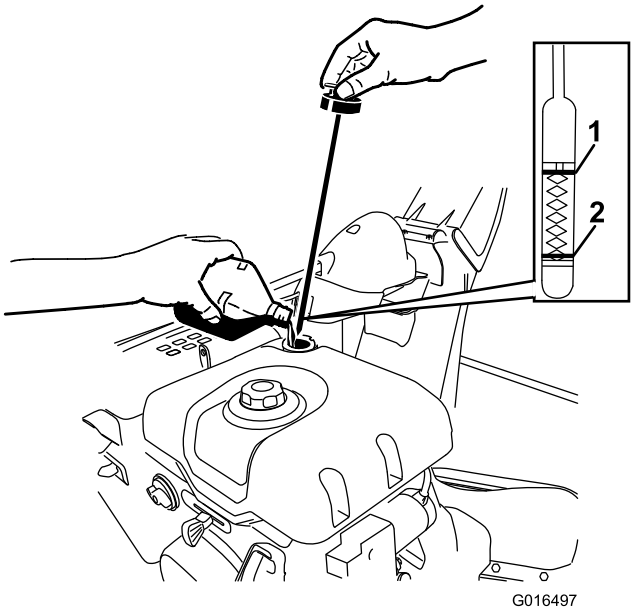

Obrázek 40

1. Full (plná)
2. Doplňte olej

Kontrola a nastavení kluzných lišt a shrnovače

Servisní interval: Každý rok—Zkontrolujte kluzné lišty a shrnovač, a je-li to třeba, seřiďte je.

Zkontrolujte kluzné lišty, abyste se ujistili, že se nabírací šroub nedotýká dlážděného nebo štěrkového povrchu. Podle potřeby nastavte kluzné lišty, abyste kompenzovali opotřebení.

1. Zkontrolujte tlak vzduchu v pneumatikách. Viz 7 Kontrola tlaku v pneumatikách (strana 10).
2. Povolujte matice přidržující obě kluzné lišty na stranách nabíracího šroubu, dokud se lišty nebudou snadno posunovat nahoru a dolů (Obrázek 41).

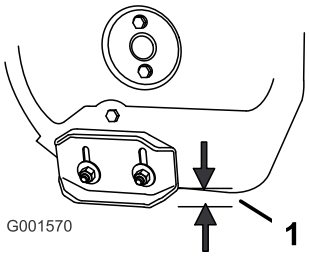

Obrázek 41

1. 1,3 cm

3. Podepřete boční desky tak, aby byly **alespoň** 1,3 cm nad rovným povrchem.

   Důležité: Nože nabíracího šroubu musí být pomocí kluzných lišt zvednuty nad zem.

4. Ujistěte se, že shrnovač je 3 mm nad rovným povrchem a je s tímto povrchem rovnoběžný.

   Poznámka: Pokud je podklad popraskaný, hrubý nebo nerovný, nastavte kluzné lišty tak, aby se shrnovač zvedl. V případě štěrkového povrchu spusťte kluzné lišty ještě níže, aby sněhová fréza nenabírala kameny.

5. Spouštějte kluzné lišty dolů, dokud nebudou vyrovnány se zemí.
6. Pevně utáhněte matice připevňující obě kluzné lišty ke stranám nabíracího šroubu.

   Poznámka: Chcete-li rychle nastavit uvolněné kluzné lišty, podepřete shrnovač ve výšce 3 mm nad zemí a poté lišty spusťte na zem.

   Poznámka: Pokud jsou obě kluzné lišty nadměrně opotřebené, můžete je obrátit nepoužitou stranou k zemi.

Kontrola a nastavení kabelu pojezdu

Servisní interval: Po prvních 2 hodinách—Zkontrolujte kabel pojezdu, a je-li třeba, seřiďte jej.

Každý rok—Zkontrolujte kabel pojezdu, a je-li třeba, seřiďte jej nebo vyměňte.

Pokud se sněhová fréza nepohybuje dopředu nebo dozadu podle zařazených rychlostí nebo se pohybuje, když uvolníte páku pojezdu, seřiďte kabel pojezdu.

S uvolněnou pákou pojezdu zkontrolujte kolík v prodloužené drážce na levé straně sněhové frézy nad pneumatikou. Mezi přední stranou drážky a předním okrajem kolíku by měla být mezera 1 až 1,5 mm (Obrázek 42).

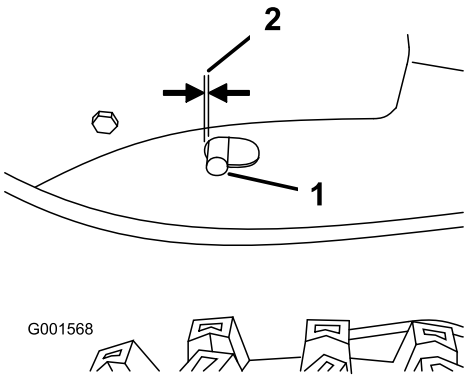

Obrázek 42

1. Kolík
2. 1 až 1,5 mm

Není-li levý kabel (pojezd) správně seřízen, proveďte následující kroky:

1. Povolte pojistnou matici.
2. Povolujte nebo utahujte napínák, dokud nebude mezi kolíkem a předním okrajem drážky požadovaná mezera.
3. Utáhněte pojistnou matici (Obrázek 43).

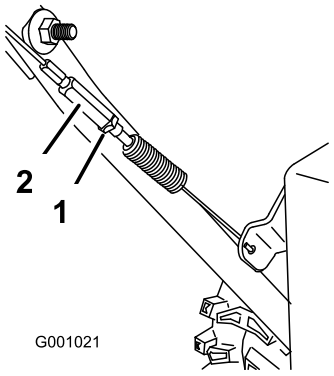

Obrázek 43

1. Pojistná matice
2. Napínák

Kontrola a nastavení kabelu nabíracího šroubu/rotoru

Servisní interval: Po prvních 2 hodinách

Každý rok

1. Odstraňte dva šrouby z pravé strany krytu řemene, jak je znázorněno na obrázku.
2. Zvedněte pravou stranu krytu řemenu (Obrázek 44).

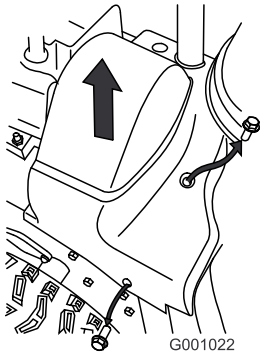

Obrázek 44

3. Uvolněte páku nabíracího šroubu/rotoru a ujistěte se, že mezi montážním celkem spojky nabíracího šroubu a výstupkem je mezera 1,5 mm, viz Obrázek 45.

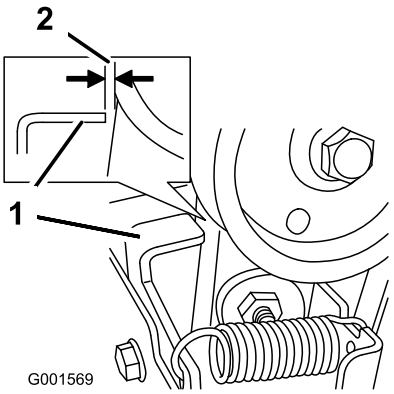

Obrázek 45

1. Jazýček
2. 1,5 mm

4. Není-li kabel nabíracího šroubu/rotoru správně seřízen, proveďte následující kroky:
5. Povolte pojistnou matici Obrázek 46.

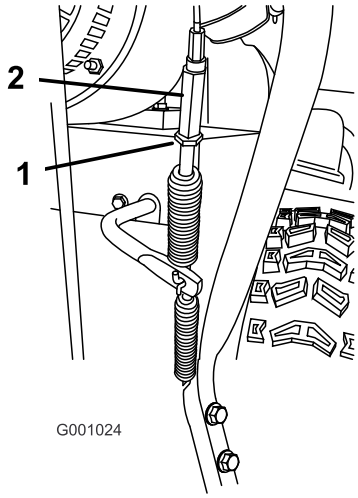

Obrázek 46

1. Pojistná matice
2. Napínák

6. Povolením nebo utažením napínáku nastavte napětí kabelu (Obrázek 46).
7. Nastavujte napínák, dokud nedosáhnete správné mezery.
8. Utáhněte pojistnou matici.
9. Vložte 2 šrouby, které jste předtím odstranili z krytu řemenu.
10. Pokud je kabel nabíracího šroubu/rotoru správně nastaven, ale problém přetrvává, obraťte se na autorizované servisní středisko.

Kontrola hladiny oleje v převodovce nabíracího šroubu

Servisní interval: Každý rok—Zkontrolujte hladinu oleje v převodovce nabíracího šroubu, a je-li to třeba, doplňte jej.

1. Umístěte sněhovou frézu na rovný povrch.
2. Vyčistěte prostor kolem zátky (Obrázek 47).

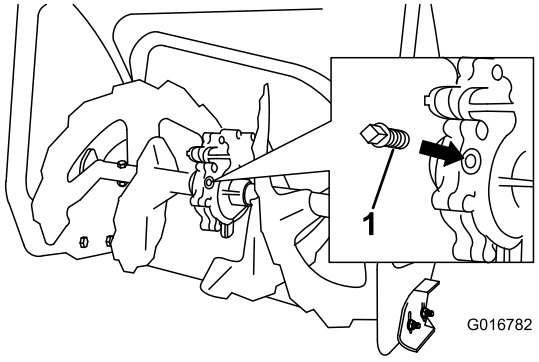

Obrázek 47

1. Zátka

3. Odstraňte zátku z převodovky.
4. Zkontrolujte hladinu oleje v převodovce. Měla by být ve výši přepadu v otvoru plnicího hrdla.
5. Pokud je hladina oleje nízká, doplňte do převodovky převodový olej GL-5 nebo GL-6, SAE 85-95 EP, a to až do výše přepadu.

   Poznámka: Nepoužívejte syntetický olej.
6. Namontujte zátku převodovky.

Výměna motorového oleje

Servisní interval: Po prvních 5 hodinách—Vyměňte motorový olej.

Po každých 50 hodinách provozu—Vyměňte motorový olej. Motorový olej měňte každých 25 hodin provozu, jestliže motor hodně zatěžujete.

Je-li to možné, těsně před výměnou spusťte motor, protože teplý olej je tekutější a obsahuje více nečistot.

Používejte automobilový detergentní olej s API klasifikací SF, SG, SH, SJ, SL nebo vyšší.

Použijte Obrázek 48 níže pro výběr oleje s nejlepší viskozitou vzhledem k očekávanému rozsahu venkovních teplot:

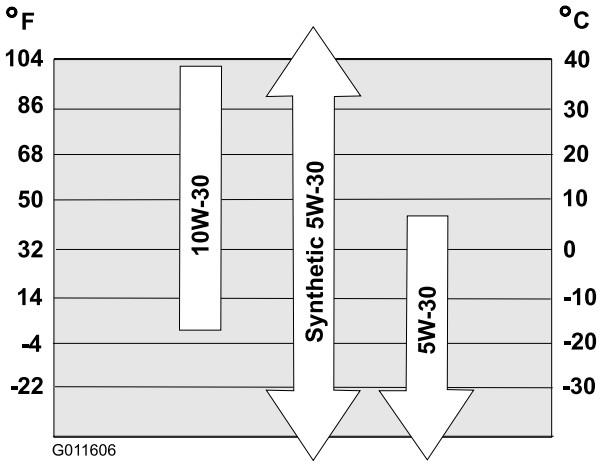

Obrázek 48

Množství motorového oleje

Model	Množství motorového oleje
38820	0,89 až 0,95 l
38824	

1. Vyčistěte prostor kolem uzávěru výpusti oleje (Obrázek 49).

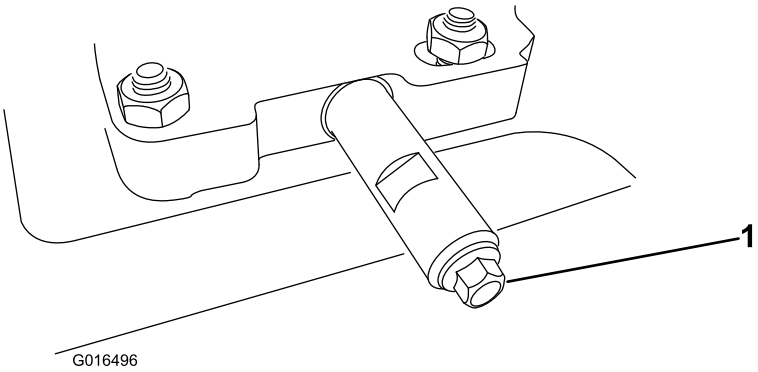

Obrázek 49

1. Vypouštěcí zátka oleje

2. Zasuňte sběrnou vanu pod nástavec výpusti a odstraňte vypouštěcí zátku.

   Poznámka: Při odstraňování uzávěru dávejte pozor, aby se trubice neuvolnila.
3. Vypusťte olej.

   Poznámka: Použitý olej předejte do certifikovaného recyklačního střediska.
4. Nainstalujte vypouštěcí zátku oleje.
5. Naplňte klikovou skříň olejem.
   A. Vytáhněte měrku a pomalu nalévejte olej do plnicí trubice, aby hladina na olejové měrce dosáhla ke značce horní hladiny (Obrázek 50). **Nepřeplňujte**.

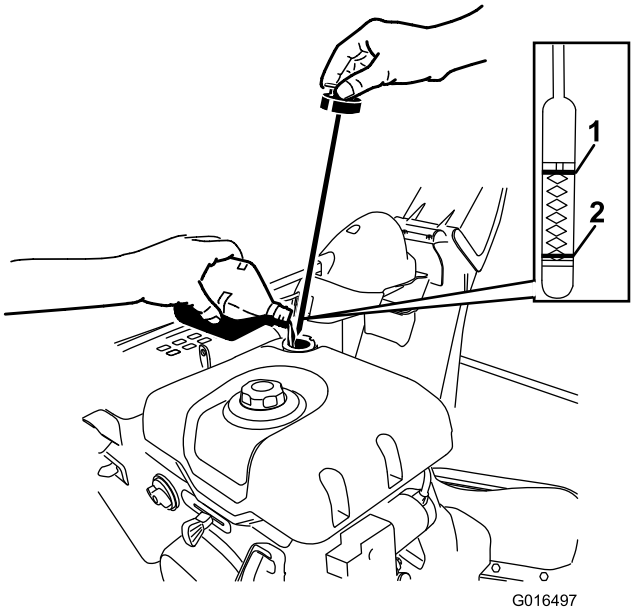

Obrázek 50

1. Full (plná)
2. Doplňte olej

B. Opatrně zasuňte olejovou měrku.

Poznámka: Snažte se olej kolem plnicí trubice nerozlít; olej by mohl vniknout na součásti pojezdu a způsobit prokluzování.

Výměna zapalovací svíčky

Servisní interval: Po každých 100 hodinách provozu—Vyměňte zapalovací svíčku.

⚠ DŮLEŽITÉ UPOZORNĚNÍ

Výměna zapalovací svíčky, když je motor horký, může způsobit popáleniny.

Zapalovací svíčku vyměňte až po vychladnutí motoru.

Používejte zapalovací svíčku Toro nebo ekvivalentní svíčku (Champion® RN9YC nebo NGK BPR6ES).

1. Vyjměte držák (Obrázek 51).

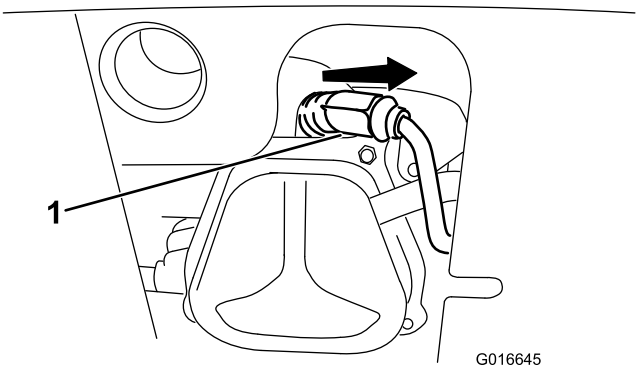

Obrázek 51

1. Manžeta zapalovací svíčky

2. Vyčistěte okolí patky zapalovací svíčky.

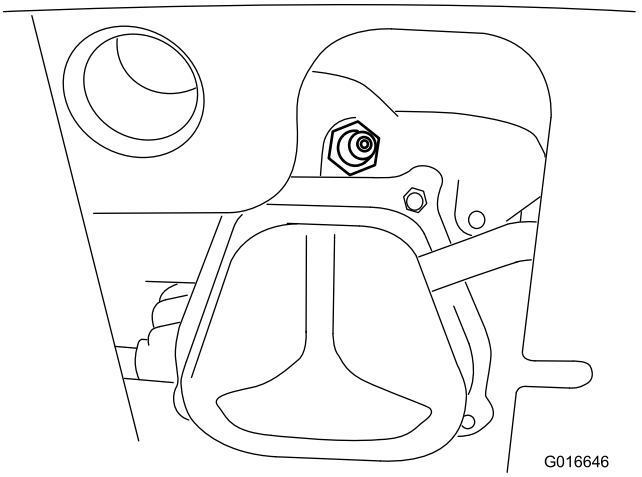

Obrázek 52

3. Vyjměte a zlikvidujte starou zapalovací svíčku.

Poznámka: Pro vyjmutí zapalovací svíčky budete potřebovat ráčnový klíč.

4. Mezeru mezi elektrodami na nové zapalovací svíčce nastavte na 0,76 mm, viz Obrázek 53.

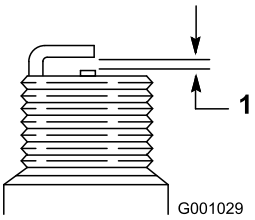

Obrázek 53

1. 0,76 mm

5. Našroubujte novou zapalovací svíčku, pevně ji utáhněte a připojte k ní kabel zapalování.

Poznámka: Zajistěte, aby kabel zapalování byl na zapalovací svíčce zcela přichycen na svém místě.

Seřízení západky vyhazovacího komínu

Pokud se vyhazovací komín nezajistí v požadované poloze nebo jej nelze odjistit, abyste jej mohli nastavit do jiné polohy, seřiďte západku vyhazovacího komínu.

1. Odstraňte kryt převodu vyhazovacího komínu (Obrázek 54), zdvihněte jeho přední stranu a vysuňte jej směrem dozadu.

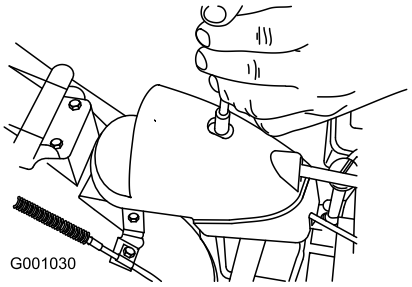

Obrázek 54

2. Uvolněte šroub na kabelové svorce (Obrázek 55).

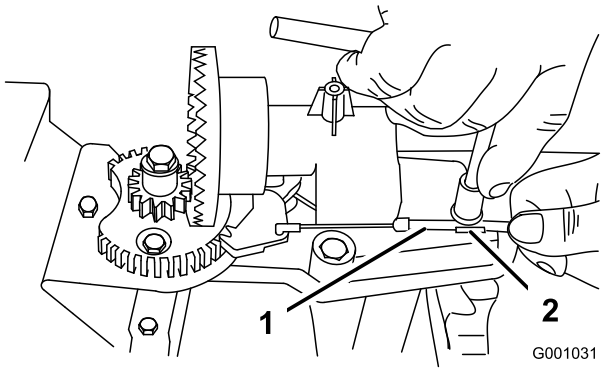

Obrázek 55

1. Kabel
2. Kabelová svorka

3. Uchopte kabel a veďte jej směrem k přední části stroje tak, aby západka vyhazovacího komínu zcela zapadla do zubů soukolí (Obrázek 55 a Obrázek 56).

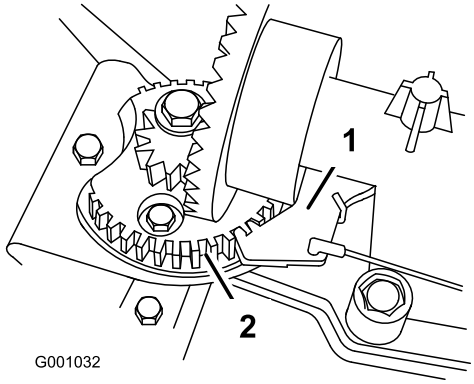

Obrázek 56

1. Západka vyhazovacího komínu
2. Zuby soukolí

Poznámka: Západka je tažena pružinou, která ji po uvolnění lanka přitáhne do zubů soukolí (Obrázek 56).

4. Je-li kabel lanka uvolněný, zatáhněte za něj směrem dozadu.
5. Utáhněte šroub na kabelové svorce; buďte opatrní, aby nebyla odstraněna plastová část.
6. Nasaďte a upevněte kryt převodu.

Výměna hnacích řemenů

Pokud je hnací řemen nabíracího šroubu/rotoru nebo hnací řemen pojezdu opotřebený, nasáklý olejem nebo jinak poškozený, nechte řemen vyměnit v autorizovaném servisním středisku.

Výměna žárovky reflektoru

Používejte 37W halogenové žárovky GE 899. Žárovky se nedotýkejte rukama a chraňte ji před nečistotami a vlhkostí.

1. Ze zadní strany reflektoru odpojte konektor kabelu (Obrázek 57).

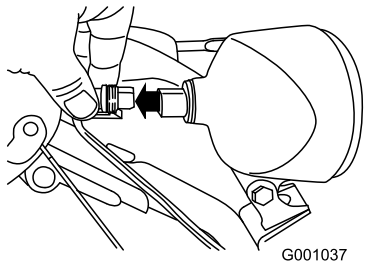

Obrázek 57

2. Patkou žárovky otočte na doraz proti směru hodinových ručiček (Obrázek 58).

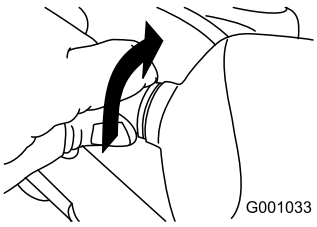

Obrázek 58

3. Žárovku opatrně vytáhněte z reflektoru (Obrázek 59).

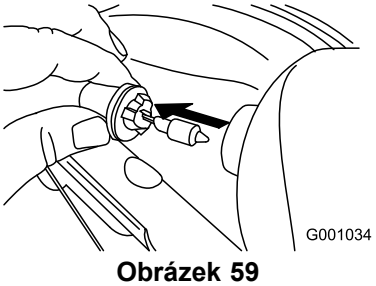

Obrázek 59

4. Do zadního otvoru reflektoru zasuňte novou žárovku (Obrázek 60).

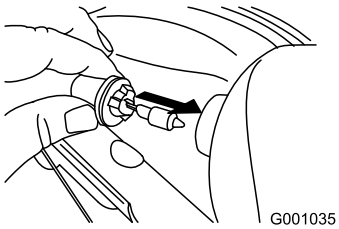

Obrázek 60

5. Patkou žárovky otočte na doraz po směru hodinových ručiček (Obrázek 61).

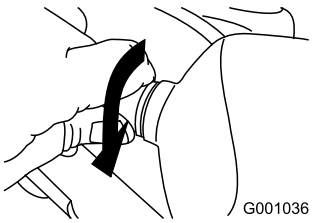

Obrázek 61

6. Ke konektoru na zadní straně reflektoru připojte kabel a zasuňte jej na doraz (Obrázek 62).

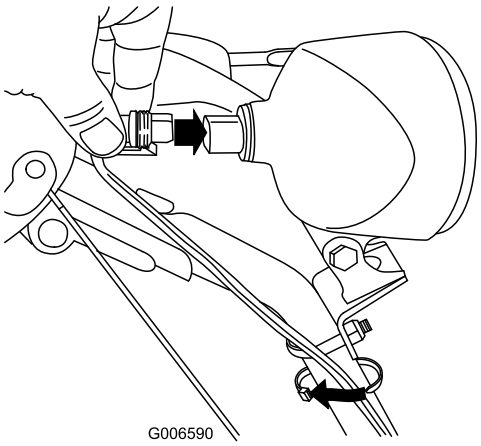

Obrázek 62

Uskladnění

⚠ DŮLEŽITÉ UPOZORNĚNÍ

- **Výpary z paliva mohou explodovat.**
- **Palivo neskladujte déle než 30 dní.**
- **Sněhovou frézu neskladujte v uzavřených prostorách blízko otevřeného ohně.**
- **Před uskladněním nechte motor vychladnout.**

Příprava sněhové frézy k uskladnění

1. Při posledním doplňování paliva v sezóně přidejte do čerstvého benzinu stabilizátor paliva.

   Poznámka: Palivo by se nemělo skladovat déle, než doporučuje výrobce stabilizátoru paliva.

2. Nechejte motor 10 minut běžet, aby se upravené palivo rozptýlilo po celém palivovém systému.
3. Nechte stroj v chodu, dokud se motor sám nezastaví kvůli nedostatku paliva.
4. Použijte tlačítko pro nasání paliva a znovu spusťte motor.
5. Nechejte motor pracovat, dokud se sám nezastaví. Když již motor nejde nastartovat, je dostatečně suchý.
6. Vypněte motor a nechejte jej vychladnout.
7. Vytáhněte klíč ze zapalování.
8. Sněhovou frézu důkladně vyčistěte.
9. Poškozené části povrchu opravte barvou, kterou dodává autorizovaný servisní prodejce. Poškozená místa před natíráním obruste a použijte antikorozní přípravek, abyste ochránili kovové části před rezavěním.
10. Utáhněte všechny volné vruty, šrouby a pojistné matice. Opravte nebo vyměňte všechny poškozené součásti.
11. Sněhovou frézu přikryjte a uložte ji na bezpečné místo z dosahu dětí.

Konec uskladnění sněhové frézy

Proveďte každoroční údržbu podle postupu uvedeného v doporučeném harmonogramu údržby, viz část Uskladnění (strana 26).

Odstraňování závad

Závada	Možné příčiny	Způsoby odstranění
Elektrický startér se neotáčí (pouze modely s elektrickým startérem).	1. Napájecí kabel je odpojen od zásuvky nebo sněhové frézy. 2. Napájecí kabel je opotřebovaný, zkorodovaný nebo poškozený. 3. V zásuvce není proud.	1. Zapojte napájecí kabel do zásuvky a/nebo sněhové frézy. 2. Vyměňte napájecí kabel. 3. Nechte si od kvalifikovaného elektrikáře zapojit zásuvku.
Motor se nespustí nebo se spustí jen s obtížemi.	1. Klíč není v zapalování nebo je v poloze STOP. 2. Sytič je ve VYPNUTÉ poloze a nebylo stisknuto tlačítko nasávání paliva. 3. Není otevřený uzavírací ventil paliva. 4. Škrticí klapka není v poloze pro RYCHLÝ BĚH. 5. Palivová nádrž je prázdná nebo palivový systém obsahuje zvětralé palivo. 6. Uvolněný nebo odpojený kabel zapalovací svíčky. 7. Svíčka je zkorodovaná nebo znečištěná, popřípadě nemá správnou vzduchovou mezeru. 8. Odvětrávací otvor palivového uzávěru je ucpaný. 9. Hladina motorového oleje v klikové skříni motoru je příliš nízká nebo příliš vysoká.	1. Vložte klíč do zapalování a otočte jej do ZAPNUTÉ polohy. 2. Posuňte sytič do ZAPNUTÉ polohy a třikrát stiskněte tlačítko nasávání paliva. 3. Otevřete uzavírací ventil paliva. 4. Posuňte škrticí klapku do polohy pro RYCHLÝ BĚH. 5. Vypusťte palivovou nádrž a/nebo ji naplňte čerstvým benzinem (starým maximálně 30 dnů). Jestliže problém přetrvává, kontaktujte autorizované servisní středisko. 6. Připojte kabel k zapalovací svíčce. 7. Zkontrolujte zapalovací svíčku a je-li třeba, seřiďte vzduchovou mezeru. Vyměňte zapalovací svíčku, jestliže je zkorodovaná, zanesená nebo popraskaná. 8. Odstraňte příčinu ucpání nebo vyměňte palivový uzávěr. 9. Doplňte nebo vypusťte olej, aby jeho hladina v klikové skříni motoru dosahovala značky Full na měrce.
Motor pracuje nepravidelně.	1. Sytič je v ZAPNUTÉ poloze. 2. Uzavírací ventil paliva není úplně otevřený. 3. Palivová nádrž je téměř prázdná nebo je v ní zvětralé palivo. 4. Uvolněný kabel zapalovací svíčky. 5. Svíčka je zkorodovaná nebo znečištěná, popřípadě nemá správnou vzduchovou mezeru. 6. Hladina motorového oleje v klikové skříni motoru je příliš nízká nebo příliš vysoká.	1. Posuňte sytič do VYPNUTÉ polohy. 2. Otevřete uzavírací ventil paliva. 3. Vypusťte palivovou nádrž a naplňte ji čerstvým benzinem (starým maximálně 30 dnů). Jestliže problém přetrvává, kontaktujte autorizované servisní středisko. 4. Připojte kabel k zapalovací svíčce. 5. Zkontrolujte zapalovací svíčku a je-li třeba, seřiďte vzduchovou mezeru. Vyměňte zapalovací svíčku, jestliže je zkorodovaná, zanesená nebo popraskaná. 6. Doplňte nebo vypusťte olej, aby jeho hladina v klikové skříni motoru dosahovala značky Full na měrce.

Závada	Možné příčiny	Způsoby odstranění
Motor pracuje, ale sněhová fréza odklízí sníh nedostatečně nebo jej neodklízí vůbec.	1. Škrticí klapka není při odklízení sněhu v poloze pro RYCHLÝ BĚH. 2. Sněhová fréza se pohybuje příliš rychle, aby mohla odklízet sníh. 3. Pokoušíte se odstranit příliš mnoho sněhu na jeden záběr. 4. Pokoušíte se odklízet příliš těžký nebo mokrý sníh. 5. Vyhazovací komín je ucpaný. 6. Hnací řemen nabíracího šroubu/rotoru je volný nebo sklouzl z řemenice. 7. Hnací řemen nabíracího šroubu je opotřebený nebo přetržený.	1. Posuňte škrticí klapku do polohy pro RYCHLÝ BĚH. 2. Přeřaďte na nižší rychlost. 3. Snižte množství sněhu odstraňovaného na jeden záběr. 4. Nepřetěžujte sněhovou frézu příliš těžkým nebo mokrým sněhem. 5. Vyčistěte vyhazovací komín. 6. Nasaďte nebo seřiďte hnací řemen nabíracího šroubu/motoru (viz servisní informace na stránkách www.Toro.com) nebo odvezte sněhovou frézu do autorizovaného servisního střediska. 7. Vyměňte hnací řemen nabíracího šroubu/motoru (viz servisní informace na stránkách www.Toro.com) nebo odvezte sněhovou frézu do autorizovaného servisního střediska.
Vyhazovací komín nelze zajistit v požadované poloze nebo jím nelze otočit.	1. Západka vyhazovacího komínu není správně seřízena.	1. Seřiďte západku vyhazovacího komínu.
Sněhová fréza neodstraňuje sníh z povrchu tak, jak by měla.	1. Kluzné lišty nebo shrnovač nejsou správně seřízené. 2. Pneumatiky nejsou nahuštěny stejně.	1. Seřiďte kluzné lišty a shrnovač. 2. Zkontrolujte, popřípadě upravte tlak v pneumatikách.

Oznámení o ochraně soukromí pro Evropu

Informace, které společnost Toro shromažďuje
Společnost Toro Warranty Company (Toro) respektuje vaše soukromí. Aby bylo možné zpracovávat reklamace a kontaktovat vás v případě stažení výrobku, žádáme vás o poskytnutí některých osobních údajů, a to buď přímo společnosti Toro, nebo místní pobočce či prodejci společnosti Toro.

Záruční systém společnosti Toro je umístěn na serverech, které se nacházejí ve Spojených státech, kde zákon o soukromí nemusí poskytovat stejnou ochranu, jaká se uplatňuje ve vaší zemi.

UVEDENÍM VAŠICH OSOBNÍCH ÚDAJŮ DÁVÁTE SOUHLAS KE ZPRACOVÁNÍ VAŠICH OSOBNÍCH ÚDAJŮ ZPŮSOBEM, KTERÝ JE POPSÁN V TOMTO OZNÁMENÍ O OCHRANĚ SOUKROMÍ.

Jak společnost Toro údaje využívá
Společnost Toro může použít vaše osobní údaje ke zpracování reklamací, ke kontaktování v případě stažení výrobku a k libovolnému jinému uvedenému účelu. Společnost Toro může sdílet vaše údaje s pobočkami společnosti Toro, prodejci a dalšími obchodními partnery v souvislosti s kteroukoli z těchto činností. Společnost Toro neprodá vaše osobní údaje žádné jiné společnosti. Vyhrazujeme si právo zpřístupnit osobní údaje za účelem dosažení souladu s platnými právními předpisy a požadavky ze strany příslušných orgánů, v rámci správného fungování našich systémů a pro vlastní ochranu i ochranu dalších uživatelů.

Uchovávání osobních údajů
Vaše osobní údaje budeme uchovávat po dobu potřebnou pro účely, pro které byly původně shromážděny, nebo pro jiné legitimní účely (např. dodržování právních předpisů) nebo podle požadavků příslušného zákona.

Závazek zabezpečení vašich osobních údajů společnosti Toro
Podnikáme přiměřená opatření s cílem chránit bezpečnost vašich osobních údajů. Podnikáme také kroky k zajištění přesného a aktuálního stavu osobních údajů.

Přístup k vašim osobním údajům a jejich oprava
Pokud si přejete zkontrolovat nebo opravit své osobní údaje, kontaktujte nás prosím e-mailem na adrese legal@toro.com.

Australský spotřebitelský zákon

Australští zákazníci najdou informace o australském spotřebitelském zákonu uvnitř krabice nebo je mohou získat od místního prodejce produktů Toro.

Prohlášení o záruce na systém řízení emisí

Pro Spojené státy, Kalifornii a Kanadu

374-0320

Vaše práva a povinnosti vyplývající ze záruky

Kalifornská agentura pro čistotu ovzduší (California Air Resources Board, CARB), americká Agentura pro ochranu životního prostředí (U.S. Environmental Protection Agency, EPA) a společnost The Toro Company by tímto chtěly objasnit zásady záruky na systém řízení emisí, jež se vztahuje na váš motor / malé terénní zařízení 2017–2018. V Kalifornii a ve Spojených státech musejí být nové motory / malá terénní zařízení navrženy, vyrobeny a certifikovány tak, aby splňovaly i ty nejpřísnější normy zabraňující vzniku smogu. Společnost The Toro Company poskytuje záruku na systém řízení emisí na váš motor / malé terénní zařízení na dobu uvedenou níže za předpokladu, že nedošlo k žádnému zneužití, zanedbání nebo nesprávné údržbě motoru / malého terénního zařízení

Do systému řízení emisí mohou patřit součásti, jako je karburátor, systém vstřikování paliva, systém zapalování, katalyzátor, palivové nádrže, palivová vedení, palivové uzávěry, ventily, kanystry, filtry, hadice pro odvod páry, svorky, konektory a jiné součásti související s kontrolou emisí.

Budou-li naplněny podmínky záruky, zavazuje se společnost The Toro Company bezplatně opravit váš motor / malé terénní zařízení včetně určení příčiny poruchy, poskytnutí náhradních dílů a práce.

Záruční krytí výrobce

Na systém řízení emisí se vztahuje dvouletá záruka nebo záruka poskytovaná na výrobky Toro (The Toro Warranty) podle toho, která ze záruk platí déle. Dojde-li k poškození některého dílu spojeného se systémem řízení emisí na motoru nebo zařízení, společnost The Toro Company provede jeho opravu nebo výměnu.

Povinnosti vlastníka

Jako majitel motoru / malého terénního zařízení máte odpovědnost za provádění potřebné údržby popsané v *uživatelské příručce*. Doporučujeme, abyste si uschovali veškeré stvrzenky týkající se údržby vašeho motoru / malého terénního zařízení. V případě chybějících stvrzenek vám nicméně nemůžeme odepřít záruční krytí pouze na základě této skutečnosti.

Jako majitele motoru / malého terénního zařízení vás však upozorňujeme, že záruční krytí vám může být odepřeno, pokud váš motor / malé terénní zařízení nebo některá součást selže v důsledku nesprávného používání, zanedbání, nesprávné údržby nebo neschválené úpravy.

Jakmile se vyskytne problém, je vaší odpovědností předat motor / malé terénní zařízení distribučnímu středisku Toro nebo servisnímu středisku. Záruční opravy by měly být provedeny v přiměřené časové lhůtě, která by neměla překročit třicet (30) dnů.

Pokud máte jakékoli otázky týkající se záručního krytí, kontaktujte nás na adrese:

Customer Care Department, Consumer Division
Toro Warranty Company
8111 Lyndale Avenue South
Bloomington, MN 55420-1196
1-888-384-9939 (zákazníci ve Spojených státech nebo Kanadě)
E-mail zákaznické podpory: www.toro.com

Obecné záruční krytí systému řízení emisí

Společnost The Toro Company zaručuje konečnému zákazníkovi a každému následnému kupujícímu, že motor / malé terénní zařízení:

- je navrženo, vyrobeno a certifikováno v souladu se všemi platnými emisními předpisy,
- nevykazuje žádné vady materiálu a zpracování, jež by mohly vést k poškození jistého dílu, na který se vztahuje záruka,
- z hlediska všech materiálů je identické s díly popsanými v žádosti o certifikaci.

Záruční doba začíná běžet v den dodání motoru / malého terénního zařízení konečnému odběrateli. Uplatněna může být dvouletá záruka nebo záruka poskytovaná na výrobky Toro (The Toro Warranty) podle toho, která ze záruk platí déle.

S výhradou určitých níže uvedených podmínek a výjimek je záruka na díly související s emisemi způsobenými vypařováním následující:

1. Na každý díl krytý zárukou, u něhož není v rámci povinné údržby popsané v dodávané tištěné příručce plánována výměna, se vztahuje výše uvedená záruční lhůta. Dojde-li k poruše dílu v průběhu záruční lhůty, bude díl opraven nebo vyměněn společností The Toro Company. Na každý takto opravený nebo vyměněný díl v rámci záruky bude poskytována záruka po zbytek záruční lhůty.
2. 2. Na každý díl krytý zárukou, u něhož je v rámci povinné údržby popsané v dodávané tištěné příručce plánována pouze pravidelná kontrola, se vztahuje výše uvedená záruční lhůta. Na každý takto opravený nebo vyměněný díl v rámci záruky bude poskytována záruka po zbytek záruční lhůty.
3. Každý díl krytý zárukou, u něhož je v rámci povinné údržby popsané v dodávané tištěné příručce plánována výměna, je krytý zárukou v době do data jeho první plánované výměny. Dojde-li k poruše dílu před jeho první plánovanou výměnou, bude díl opraven nebo vyměněn společností The Toro Company. Na každý takto opravený nebo vyměněný díl v rámci záruky bude poskytována záruka po zbytek lhůty až do okamžiku jeho první plánované výměny.
4. Oprava nebo výměna každého dílu krytého zárukou v souladu se zde uvedenými záručními podmínkami musí být provedena autorizovaným servisním střediskem a bez nutnosti úhrady ze strany majitele.
5. Záruční servis nebo opravy budou prováděny u všech servisních prodejců, kteří mají k provádění oprav daných motorů nebo zařízení oprávnění.
6. Majiteli motoru / malého terénního zařízení nebudou účtovány žádné náklady za provedení diagnostiky přímo související s určením příčiny poruchy poškozeného dílu systému řízení emisí krytého zárukou. Podmínkou však je, že takové diagnostické práce budou prováděny u autorizovaného servisního prodejce.
7. Společnost The Toro Company nese odpovědnost za škodu na dalších součástech motoru/zařízení způsobenou v záručním období poruchou jakéhokoli dílu krytého zárukou.
8. V průběhu výše uvedené záruční lhůty poskytované na motor / malé terénní zařízení zajistí společnost The Toro Company dostatečnou zásobu dílů krytých zárukou, aby byla schopna pokrýt očekávané požadavky na tyto díly.
9. Při provádění jakékoli záruční údržby nebo opravy mohou být použity výrobcem schválené náhradní díly a majiteli nesmí být za tyto práce účtována úhrada. Použití takových dílů nijak neomezí záruční závazky společnosti The Toro Company.
10. Doplňující nebo upravené díly, jež nejsou společností The Toro Company schváleny, není možné použít. Použití neschválených doplňkových nebo

upravených dílů kupujícím bude důvodem pro zamítnutí reklamace ze záruky. Společnost The Toro Company není povinna krýt poruchy dílů, na něž se vztahuje záruka, pokud jsou tyto poruchy způsobeny použitím neschválených doplňkových nebo upravených dílů.

Součásti kryté zárukou

Záruka se vztahuje na následující díly systému řízení emisí za předpokladu, že byly součástí motoru/zařízení Toro nebo palivového systému dodávaného společností Toro:

1. Součásti palivového systému
   - Karburátor a vnitřní součásti
   - Obohacení pro start za studena (nasávání paliva nebo sytič)
   - Palivové čerpadlo
   - Palivové vedení, spojky a svorky
   - Palivová nádrž, uzávěr a provazec
   - Nádrž s aktivním uhlím
2. Systém nasávání vzduchu
   - Vzduchový filtr
   - Sací potrubí
   - Odvětrávací trubka klikové skříně a vedení
   - Proplachovací vedení a spojky
3. Systém zapalování
   - Zapalovací svíčky a kabely
   - Magneto-elektrický systém zapalování
4. Katalytický výfukový systém
   - Katalyzátor
   - Výfukové potrubí
   - Systém vstřikovače vzduchu a ventily
5. Různé součásti používané v systému řízení emisí
   - Ventily, spínače a táhla
   - Konektory, spojky a konzoly

Záruka poskytovaná na výrobky Toro a Počáteční záruka Toro GTS

Podmínky a výrobky, na které se záruka vztahuje

Společnost The Toro Company a její dceřiná společnost Toro Warranty Company poskytují na základě vzájemné dohody příslib, že zajistí opravu níže uvedeného výrobku Toro, pokud se u něj vyskytnou vady související s materiály či zpracováním nebo pokud motor, na který se vztahuje záruka Toro GTS (zaručené spouštění), nebude možno spustit prvním nebo druhým zatažením za spouštěč, a to za předpokladu, že byla prováděna pravidelná údržba podle požadavků uvedených v *uživatelské příručce*.

Tato záruka zahrnuje náklady na díly a práci, náklady na dopravu hradí zákazník.

Následující časová období se uplatňují od původního data zakoupení:

Výrobky	**Záruční lhůta**
Sněhové frézy	
• Powerlite a CCR – Single Stage	2 roky domácího použití[2] 45 dnů komerčního použití
—Motor	2letá záruka GTS, domácí používání[2]
• SnowMax	3 roky domácího použití[2] 45 dnů komerčního používání
—Komín, deflektor komínu a skříň oběžného kola	Po celou dobu životnosti (pouze pro původního vlastníka)[1]
• PowerMax – Two Stage	3 roky domácího použití[2] 45 dnů komerčního používání
—Komín, deflektor komínu a skříň oběžného kola	Po celou dobu životnosti (pouze pro původního vlastníka)[1]
Elektrické sněhové frézy	2 roky domácího používání[2] Bez záruky pro komerční účely

[1]Původním vlastníkem se označuje osoba, která produkt značky Toro zakoupila jako první majitel.

[2]Domácími účely se rozumí používání výrobku na stejném pozemku, na němž stojí váš dům. Použití na více než jednom místě je považováno za komerční použití, na nějž se vztahuje komerční záruka.

Povinnosti vlastníka

Údržbu výrobku Toro musíte provádět v souladu s postupy údržby popsanými v *Uživatelské příručce*. Tuto údržbu, provedenou vlastními silami nebo prostřednictvím prodejce, hradí majitel výrobku.

Pokyny pro poskytnutí záruční opravy

Domníváte-li se, že výrobek Toro vykazuje závadu na materiálu nebo dílenském zpracování, postupujte podle následujících pokynů:

1. Opravu výrobku sjednejte s prodejcem, od kterého jste jej zakoupili. Pokud z jakéhokoli důvodu není možné prodejce kontaktovat, můžete se spojit s jakýmkoli autorizovaným distributorem výrobků Toro. Chcete-li vyhledat nejbližšího prodejce Toro, navštivte internetové stránky http://www.toro.com.
2. Do servisního střediska prodejce dodejte výrobek a doklad o zakoupení (účtenku). Nejste-li z jakéhokoliv důvodu spokojeni s řešením servisního střediska nebo s poskytnutou podporou, kontaktujte nás na adrese:

   Toro Warranty Company
   Toro Customer Care Department, RLC Division
   8111 Lyndale Avenue South
   Bloomington, MN 55420-1196 Spojené státy
   001–952–948–4707

Součásti a úkony, na které se nevztahuje záruka

Kromě zvláštní záruky na emisní systém a záruky motoru u některých produktů neexistuje žádná další výslovná záruka. Tato výslovná záruka nepokrývá následující:

- Náklady na běžný servis nebo opotřebené díly, jako jsou nože (lopatky), stírací nože, pásy, pohonné látky, mazadla, výměna oleje, zapalovací svíčky, kabely/zapojení nebo seřízení brzd
- Závada součástí v důsledku běžného opotřebení
- Jakýkoliv produkt nebo díl, který byl upraven, nesprávně použit nebo nesprávně udržován, nebo vyžaduje výměnu nebo opravu v důsledku poruchy nebo nedostatku řádné údržby
- Vyzvednutí a doručovací poplatky
- Opravy nebo pokusy o opravu provedené jiným subjektem než je autorizované servisní středisko společnosti Toro
- opravy nutné v důsledku nedodržení doporučených postupů při manipulaci s palivem (více podrobností naleznete v *provozní příručce*);
  - odstraňování znečišťujících látek v palivovém systému, na které se nevztahuje záruka;
  - používání starého paliva (starší než jeden měsíc) nebo paliva, jež obsahuje více než 10 % ethanolu nebo více než 15 % MTBE;
  - neprovedení vypuštění palivového systému před obdobím, kdy nebude stroj používán déle než jeden měsíc;
- Opravy nebo nastavení pro odstranění potíží se startováním v důsledku nedodržení správných postupů údržby nebo doporučeného postupu při manipulaci s palivem.
- Zvláštní provozní podmínky, při kterých může spouštění motoru vyžadovat více než dvě zatažení za spouštěcí lanko:
  - První spouštění po delší době nepoužívání (trvající déle než tři měsíce) nebo po sezónním uskladnění
  - Nesprávné postupy startování – pokud při spouštění zařízení dojde k potížím, nahlédněte do *Uživatelské příručky*, abyste se ujistili, že při spouštění postupujete správným způsobem. Tím si můžete ušetřit zbytečnou návštěvu autorizovaného servisního střediska Toro.

Obecné podmínky

Práva kupujícího jsou definována národními zákony příslušné země. Tato záruka žádným způsobem neomezuje práva kupujícího definovaná národními zákony.