Form No. 3407-429 Rev A

Spazzaneve per servizi pesanti Power Max® 926 e 1028 OXE

Nº del modello 38820—Nº di serie 400010798 e superiori

Nº del modello 38824—Nº di serie 400010798 e superiori

Manuale dell'operatore

Questo prodotto è conforme a tutte le direttive europee pertinenti. Per maggiori dettagli, vedere la scheda di Dichiarazione di conformità (DOC) separata, specifica del prodotto.

Introduzione

Questa macchina è pensata per l'utilizzo da parte di privati od operatori professionisti. È progettato per rimuovere la neve da superfici pavimentate, come strade, marciapiedi e altre superfici di transito di aree residenziali o commerciali. Non è stato pensato per rimuove materiali diversi dalla neve, né è provvisto di raschiatore orientabile adatto all'utilizzo su ghiaia.

Leggete attentamente il presente manuale al fine di utilizzare e mantenere correttamente la macchina, ed evitare infortuni e danni alla medesima. Voi siete responsabili del corretto utilizzo della macchina all'insegna della sicurezza.

Per informazioni sulla macchina e gli accessori, per la ricerca di un rivenditore o la registrazione della vostra macchina, potete contattare Toro direttamente sul sito www.Toro.com.

Per assistenza, ricambi originali Toro o ulteriori informazioni, rivolgetevi a un Distributore Toro autorizzato o a un Centro Assistenza Toro, e abbiate sempre a portata di mano il numero del modello e il numero di serie della macchina. Figura 1 indica la posizione del numero del modello e del numero di serie sulla macchina. Scrivete i numeri negli spazi previsti.

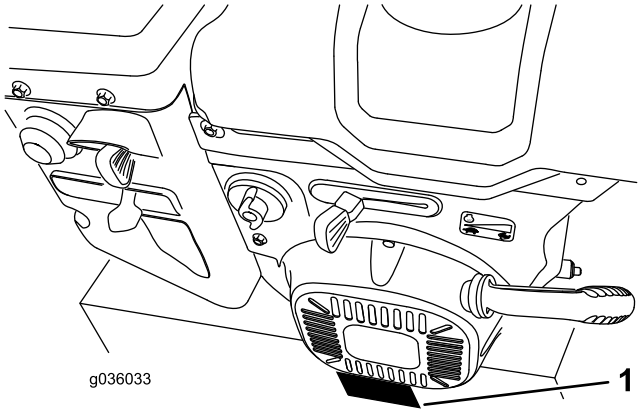

Figura 1

1. Posizione del numero del modello e del numero di serie

Nº del modello _____

Nº di serie _____

Il presente manuale individua i potenziali pericoli e riporta i messaggi di sicurezza identificati dal simbolo di avvertenza di sicurezza (Figura 2) che segnala un pericolo in grado di provocare gravi infortuni o la morte nel caso in cui non vi atteniate alle precauzioni raccomandate.



Figura 2

1. Simbolo di avvertenza di sicurezza

Per evidenziare le informazioni vengono utilizzate due parole. **Importante** indica informazioni meccaniche di particolare importanza, e **Nota** evidenzia informazioni generali di particolare rilevanza.

Importante: Se state utilizzando questa macchina al di sopra di 1.500 m di altitudine per un periodo continuato, assicuratevi che sia stato installato il Kit altitudini elevate, in modo che il motore soddisfi i regolamenti sulle emissioni CARB/EPA. Il Kit altitudini elevate aumenta le prestazioni del motore impedendo, al tempo stesso, ostruzioni delle candele, difficoltà di avviamento e aumenti delle emissioni. Una volta installato il kit, applicate l'adesivo per le altitudini elevate

© 2016—The Toro® Company
8111 Lyndale Avenue South
Bloomington, MN 55420

Registrate il vostro prodotto presso www.Toro.com.

CE

Traduzione dell'originale (IT)
Stampato negli USA
Tutti i diritti sono riservati

3407-429 A

accanto all'adesivo del numero di serie sulla macchina. Contattate un Centro assistenza Toro autorizzato per ottenere il kit altitudini elevate e la relativa etichetta per la vostra macchina. Per individuare un distributore nelle vostre vicinanze, navigate sul nostro sito web www.Toro.com o contattate il nostro Servizio clienti Toro al numero (o numeri) indicato nella vostra dichiarazione di garanzia sul controllo delle emissioni. Rimuovete il kit dal motore e riportate il motore alla configurazione originaria di fabbrica quando è in funzione al di sotto di 1.500 m di altitudine. Non utilizzate un motore convertito per l'utilizzo ad altitudini elevate ad altitudini inferiori, altrimenti potreste surriscaldarlo e danneggiarlo. Se non siete sicuri del fatto che la vostra macchina sia stata convertita per l'uso ad altitudini elevate o meno, cercate la seguente etichetta (Figura 3).

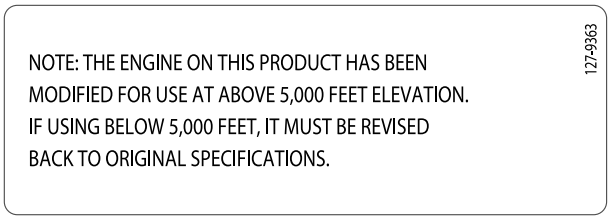

Figura 3

Questo sistema di accensione a scintilla è conforme alla norma canadese ICES-002.

Indice

Introduzione 1
Sicurezza 3
Adesivi di sicurezza e informativi 3
Preparazione 5
1 Montaggio della stegola superiore 6
2 Montaggio delle terminazioni dei cavi per frizioni ruote 6
3 Montaggio della tiranteria del comando della trazione 7
4 Montaggio dell'asta di comando del camino di scarico 8
5 Collegamento del cavo al faro 9
6 Controllo del livello dell'olio motore 9
7 Controllo della pressione degli pneumatici 10
8 Controllo delle slitte e del raschiatore 10
9 Verifica del funzionamento della trazione 10
Quadro generale del prodotto 11
Funzionamento 12
Prima dell'uso 12
Sicurezza 12
Riempimento del serbatoio del carburante 12
Durante l'uso 13
Sicurezza 13
Avviamento del motore 13
Spegnimento del motore 15
Azionamento della trazione 16
Utilizzo delle leve della frizione ruote 16
Uso del selettore di velocità 17
Azionamento della trasmissione della coclea/ventola 17
Utilizzo di Quick Stick® 17
Stasamento del camino di scarico 18
Suggerimenti 18
Dopo l'uso 19
Sicurezza 19
Prevenzione del congelamento dopo l'utilizzo 19
Manutenzione 20
Programma di manutenzione raccomandato 20
Sicurezza durante la manutenzione 20
Preparazione per la manutenzione 20
Controllo del livello dell'olio motore 21
Controllo e regolazione delle slitte e del raschiatore 21
Controllo e regolazione del cavo della trazione 22
Controllo e regolazione del cavo della coclea/ventola 22
Controllo del livello dell'olio della scatola ingranaggi della coclea 23
Cambio dell'olio motore 23
Sostituzione della candela 24
Regolazione del fermo del camino di scarico 25
Sostituzione delle cinghie di trazione 25
Sostituzione della lampadina del faro 26
Rimessaggio 27
Preparazione della macchina per il rimessaggio 27
Messa in funzione della macchina dopo il rimessaggio 27
Localizzazione guasti 28

Sicurezza

Questa macchina soddisfa le specifiche ISO 8437 in vigore al momento della produzione.

- Leggete e comprendete i contenuti del presente *Manuale dell'operatore* prima di avviare il motore. Assicuratevi che tutti gli addetti all'uso di questo prodotto sappiano come utilizzarlo e comprendano le avvertenze.
- Non mettete le mani o i piedi vicino alle parti mobili della macchina.
- Non utilizzate la macchina senza tutte le protezioni e altri dispositivi di sicurezza in sede e funzionanti.
- Restate lontani da qualsiasi apertura di scarico. Tenete gli astanti a distanza di sicurezza dalla macchina
- Tenete i bambini fuori dall'area di utilizzo. Non permettete mai che bambini e ragazzi utilizzino la macchina.
- Spegnete il motore prima di effettuare interventi di stasamento, manutenzione o rifornimento della macchina.

Potete trovare ulteriori voci sulle informazioni di sicurezza nelle relative sezioni di questo manuale.

Adesivi di sicurezza e informativi

Gli adesivi di sicurezza e di istruzione sono chiaramente visibili e sono affissi accanto a zone particolarmente pericolose. Sostituite gli adesivi danneggiati o smarriti.

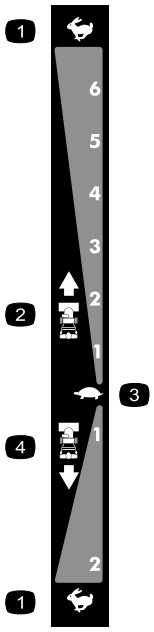

106-4525

N. cat. d'ordine 112-6633

1. Massima
2. Marce avanti
3. Minima
4. Velocità di retromarcia



107-3040

1. Pericolo di smembramento da taglio, da ventola e da coclea: tenete gli astanti a distanza di sicurezza dallo spazzaneve.

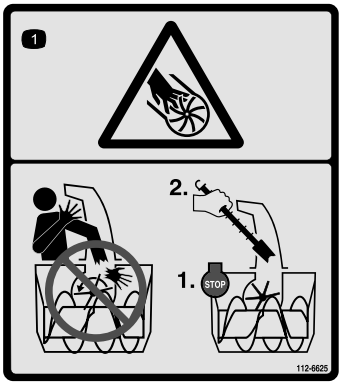

112-6625

N. cat. d'ordine 112-6629

1. Pericolo di taglio/smembramento, ventola: non posizionate le mani nel camino di scarico; spegnete il motore prima di abbandonare la posizione dell'operatore; utilizzate lo strumento per pulire il camino di scarico.



112-6627

1. Comando svolta a sinistra
2. Comando della trazione. Premete la leva per innestare, rilasciatela per disinnestare.
3. Avvertenza: leggete il *Manuale dell'operatore*
4. Pericolo di taglio/smembramento, ventola: non posizionate le mani nel camino di scarico; spegnete il motore prima di abbandonare la posizione dell'operatore; utilizzate lo strumento per pulire il camino di scarico.
5. Pericolo di ferite e smembramento nella ventola. Restate lontano da parti mobili; prima di ogni intervento di manutenzione o revisione togliete la chiave di accensione e leggete le istruzioni.
6. Pericolo di oggetti scagliati: tenete gli astanti a distanza di sicurezza dallo spazzaneve.
7. Comando di coclea/ventola. Premete la leva per innestare, rilasciatela per disinnestare.
8. Comando svolta a destra

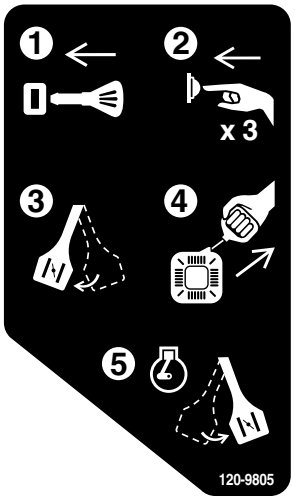

120-9805

1. Inserite la chiave.
2. Innescate il motore 3 volte.
3. Innestate lo starter.
4. Tirate il cavo di avviamento.
5. Una volta che il motore è avviato, disinnestate lo starter.

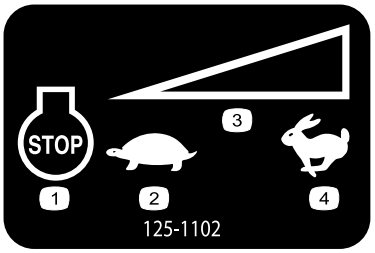

125-1102

1. Spegnimento del motore
2. Minima
3. Controllo variabile della velocità
4. Massima

Preparazione

Parti sciolte

Verificate che sia stata spedita tutta la componentistica, facendo riferimento alla seguente tabella.

Procedura	Descrizione	Qté	Uso
1	Bullone della stegola Rondella curva Dado di bloccaggio	4 4 4	Montaggio della stegola superiore
2	Non occorrono parti	–	Montaggio delle terminazioni dei cavi per frizioni ruote.
3	Non occorrono parti	–	Montaggio della tiranteria del comando della trazione.
4	Bullone a testa tonda Dado di bloccaggio	2 2	Montaggio dell'asta di comando del camino di scarico.
5	Fascetta per cavo	1	Collegamento del cavo al faro.
6	Non occorrono parti	–	Controllo del livello dell'olio motore.
7	Non occorrono parti	–	Controllo della pressione degli pneumatici.
8	Non occorrono parti	–	Controllo delle slitte e del raschiatore.
9	Non occorrono parti	–	Verifica del funzionamento della trazione.

1

Montaggio della stegola superiore

Parti necessarie per questa operazione:

4	Bullone della stegola
4	Rondella curva
4	Dado di bloccaggio

Procedura

Nota: Non togliete l'elastico dai cavi prima di avere montato la stegola superiore.

1. Sollevate il gruppo stegola superiore, giratelo e posizionatelo sopra la stegola inferiore (Figura 4).

   Importante: Infilate i cavi attaccati al Quick Stick nei gambi della stegola superiore, e verificate che i cavi ed il conduttore del faro non siano intrappolati tra le sezioni della stegola.

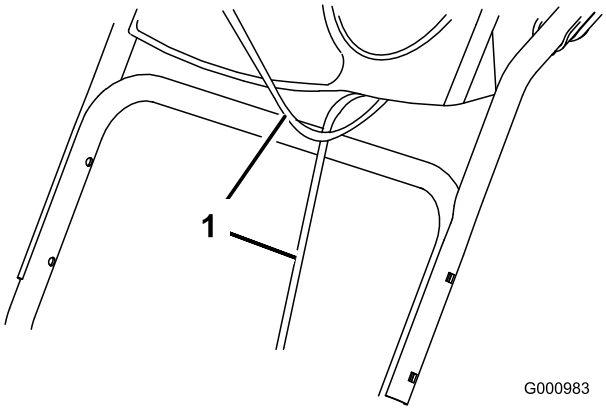

Figura 4

1. Cavi

2. Fissate la stegola superiore con 4 bulloni della stegola, 4 rondelle curve e 4 dadi di bloccaggio dal sacchetto delle parti sciolte (Figura 5).

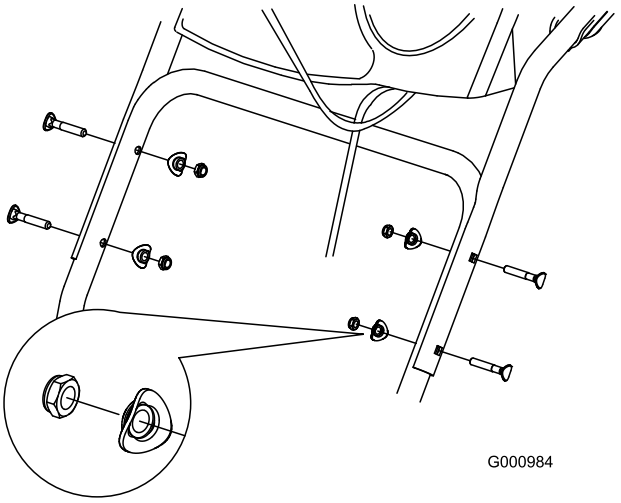

Figura 5

2

Montaggio delle terminazioni dei cavi per frizioni ruote

Non occorrono parti

Procedura

1. Svolgete le terminazioni dei cavi dalla stegola inferiore (Figura 6).

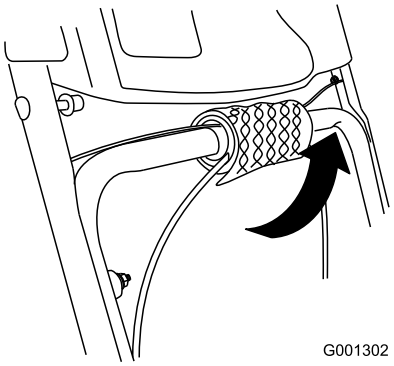

Figura 6

2. Disponete l'estremità del cavo di sinistra o destra sopra la stegola inferiore e inserite l'estremità del cavo nel foro della corrispondente leva della frizione ruote (Figura 7).

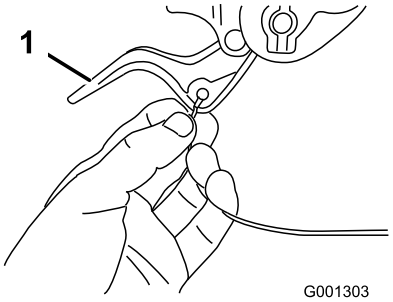

Figura 7

1. Leva della frizione ruote

3. Togliete il dado e la rondella dalla stegola, attaccate alla stegola il serrafilo presente sul cavo, montate il dado e la rondella e serrate a mano il dado (Figura 8).

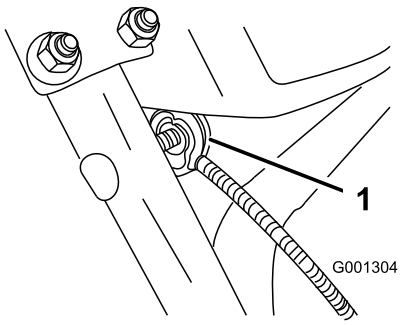

Figura 8

1. Serrafilo (2)

Importante: Verificate che il lato curvo del serrafilo sia contro la stegola, e che il cavo sia stato infilato sotto il bullone del serrafilo. Il cavo deve trovarsi in linea retta dal serrafilo al punto in cui si collega alla leva della frizione ruote.

4. Tirate la guaina del cavo delicatamente verso il basso fino a quando la leva della frizione ruote non è abbassate ed è stato rimosso l'allentamento del cavo, poi serrate saldamente il dado del serrafilo (Figura 9).

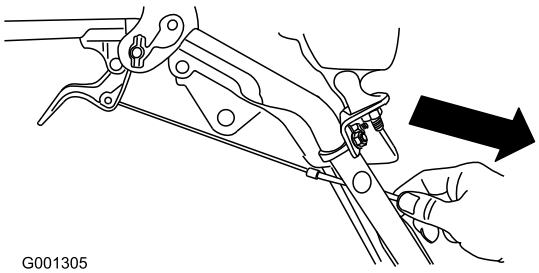

Figura 9

5. Premete a fondo la leva, poi verificate la luce tra la parte inferiore della stegola e l'estremità della leva della frizione ruote (Figura 10).

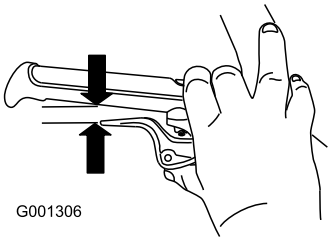

Figura 10

Nota: La luce deve corrispondere approssimativamente allo spessore di una matita (6 mm). Se è maggiore, allentate il dado del serrafilo del cavo, alzate leggermente la guaina del cavo, serrate il dado del serrafilo e verificate di nuovo la luce.

6. Ripetete le voci da 2 a 5 per l'altro cavo.

3

Montaggio della tiranteria del comando della trazione

Non occorrono parti

Procedura

1. Rimuovete la coppiglia e la rondella dall'estremità inferiore dell'asta di comando della velocità e inserite l'estremità inferiore nel braccio articolato inferiore, in modo che l'estremità curva dell'asta di comando della velocità sia rivolta all'indietro (Figura 11).

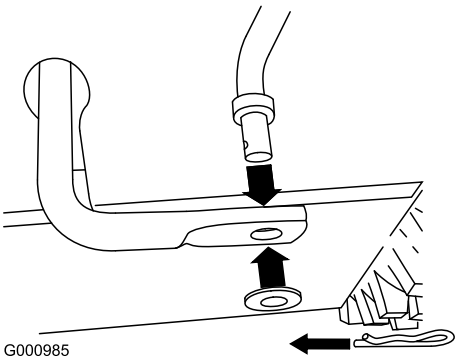

Figura 11

2. Fissate l'estremità inferiore dell'asta di comando della velocità con la rondella e la coppiglia che avete rimosso in precedenza.
3. Rimuovete la coppiglia e la rondella esterna dal barilotto sull'estremità superiore dell'asta di comando della velocità (Figura 12).

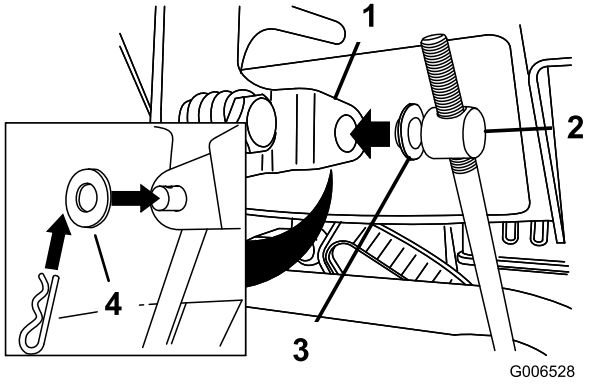

Figura 12

1. Leva del selettore della velocità
2. Barilotto
3. Rondella interna
4. Rondella esterna

Nota: Per agevolare l'installazione lasciate la rondella piana sul barilotto (Figura 12).

4. Spostate la leva del selettore della velocità in posizione R2.
5. Girate il braccio articolato inferiore completamente verso l'alto (senso antiorario) (Figura 13).

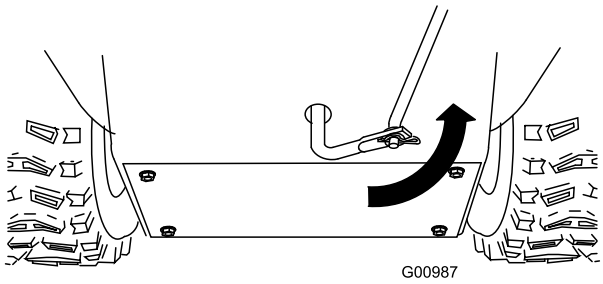

Figura 13

6. Sollevate l'asta di comando della velocità e inserite il barilotto nel foro della leva del selettore della velocità (Figura 12).

   Nota: Se il barilotto non si inserisce nel foro quando sollevate l'asta di comando della velocità, ruotatelo verso l'alto o verso il basso sull'asta di comando della velocità fino a quando non si inserisce.

7. Fissate il barilotto e l'estremità superiore dell'asta di comando della velocità con la rondella esterna e la coppiglia che avete rimosso in precedenza.

Nota: Per agevolare il montaggio, guardate attraverso l'apertura del selettore di velocità (Figura 14).

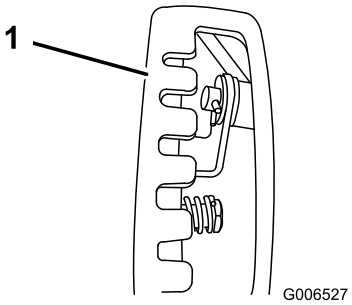

Figura 14

1. Selettore di velocità

4

Montaggio dell'asta di comando del camino di scarico

Parti necessarie per questa operazione:

2	Bullone a testa tonda
2	Dado di bloccaggio

Procedura

1. Disimballate il Quick Stick® e giratelo in modo che sia verticale ed al centro.
2. Tenete premuto il cappuccio di scatto blu e tirate la leva completamente indietro.

   Nota: Il camino di scarico e il deflettore devono essere rivolti in avanti. In caso contrario, premete il cappuccio di scatto blu (senza spostare il Quick Stick) e girate il camino di scarico finché camino e deflettore non sono rivolti in avanti.

3. Allineate il lato posteriore piatto della lunga asta di comando del camino di scarico con il lato anteriore piatto dell'asta corta che protrude dal quadro di comando, in modo che siano inseriti l'uno nell'altro (Figura 15).

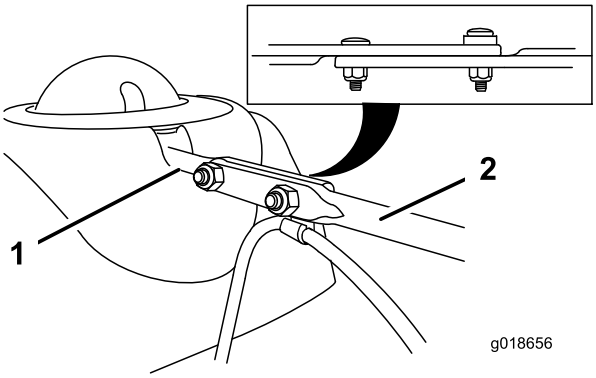

Figura 15

1. Asta corta
2. Asta lunga di comando del camino di scarico

4. Inserite l'estremità anteriore dell'asta nell'apertura sulla parte posteriore del coperchio ingranaggi del camino di scarico fino a quando non scorre negli ingranaggi del camino di scarico (Figura 16).

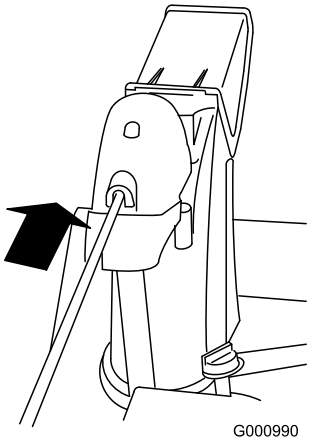

Figura 16

5. Allineate i fori nelle estremità unite delle aste e inserite 2 bulloni a testa tonda (nel sacchetto delle parti sciolte) attraverso l'asta corta, dal lato sinistro della macchina (visto dalla posizione di guida).
6. Inserite l'attacco per cavo che supporta il cavo del deflettore sotto la testa del bullone a testa tonda anteriore e fissate i bulloni a testa tonda con i dadi di bloccaggio del sacchetto delle parti sciolte (Figura 17).

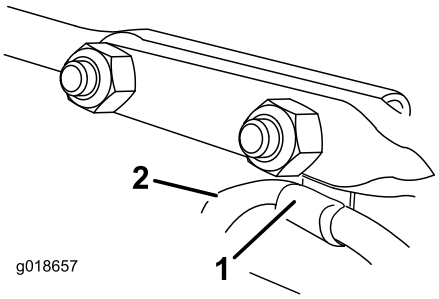

Figura 17

1. Attacco per cavo
2. Cavo del deflettore

7. Premete il cappuccio di scatto blu e fate fare un giro al Quick Stick per accertare il regolare funzionamento del camino e del deflettore.

5

Collegamento del cavo al faro

Parti necessarie per questa operazione:

1	Fascetta per cavo

Procedura

1. Inserite direttamente nel retro del faro il connettore situato sull'estremità allentata del cavo, finché non è saldo (Figura 18).

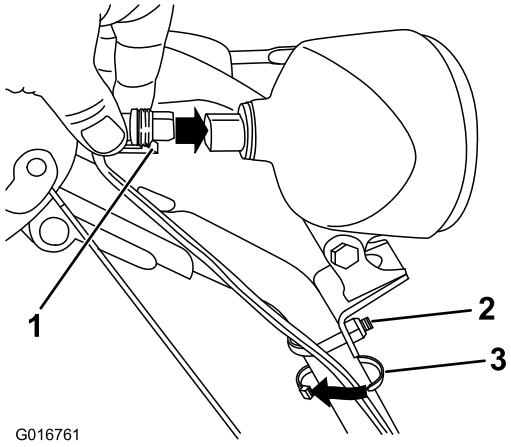

Figura 18

1. Attacco in plastica sul connettore del cavo
2. Bullone ad U
3. Fascetta per cavi

Nota: L'attacco in plastica sul connettore del cavo deve trovarsi in fondo (Figura 18).

2. Fissate una fascetta per cavi (dal sacchetto delle parti sciolte) attorno al filo e alla stegola, circa 2,5 cm sotto il bullone a U (Figura 18).

6

Controllo del livello dell'olio motore

Non occorrono parti

Procedura

Nota: Questa macchina viene consegnata con olio nel carter del motore. Controllate il livello dell'olio prima di avviare il motore, e rabboccate se necessario.

Vedere Controllo del livello dell'olio motore (pagina 21).

7

Controllo della pressione degli pneumatici

Non occorrono parti

Procedura

I pneumatici vengono sovragonfiati in fabbrica per la spedizione; Riducete equamente la pressione in entrambi gli pneumatici tra circa 117 e 137 kPa.

8

Controllo delle slitte e del raschiatore

Non occorrono parti

Procedura

Vedere Controllo e regolazione delle slitte e del raschiatore (pagina 21).

9

Verifica del funzionamento della trazione

Non occorrono parti

Procedura

⚠ ATTENZIONE

Se la trazione non è stata regolata correttamente, la macchina potrebbe muoversi nella direzione opposta a quanto previsto, causando infortuni e/o danni.

Controllate attentamente la trazione ed all'occorrenza regolatela.

1. Avviate il motore; fate riferimento a Avviamento del motore (pagina 13).
2. Spostate il selettore della velocità in posizione R1; fate riferimento a Uso del selettore di velocità (pagina 17).
3. Premete la leva sinistra (della trazione) contro l'impugnatura (Figura 19).

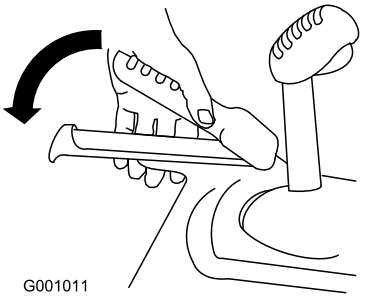

Figura 19

La macchina dovrebbe spostarsi in retromarcia. Se la macchina non si sposta o si muove in avanti, procedete come segue:

   A. Rilasciate la leva della trazione e spegnete il motore.
   B. Scollegate il barilotto dalla leva del selettore di velocità (Figura 12).
   C. Girate il barilotto verso il basso (in senso orario) sull'asta di comando della velocità (Figura 12).
   D. Collegate il barilotto alla leva del selettore di velocità (Figura 12).

4. Rilasciate la leva della trazione.
5. Spostate il selettore della velocità in posizione F1; fate riferimento a Uso del selettore di velocità (pagina 17).

6. Premete la leva sinistra (della trazione) contro l'impugnatura (Figura 19).

   La macchina dovrebbe spostarsi in avanti. Se la macchina non si sposta o si muove in retromarcia, procedete come segue:

   A. Rilasciate la leva della trazione e spegnete il motore.

   B. Scollegate il barilotto dalla leva del selettore di velocità (Figura 12).

   C. Girate il barilotto verso l'alto (in senso antiorario) sull'asta di comando della velocità (Figura 12).

   D. Collegate il barilotto alla leva del selettore di velocità (Figura 12).

7. Se avete effettuato delle regolazioni, ripetete la procedura finché non occorre più regolare.

Importante: Se la macchina si sposta quando la leva di trazione è in posizione rilasciata, controllate il cavo della trazione; fate riferimento a Controllo e regolazione del cavo della trazione (pagina 22) o portate la macchina presso un Centro assistenza autorizzato per la manutenzione.

Quadro generale del prodotto

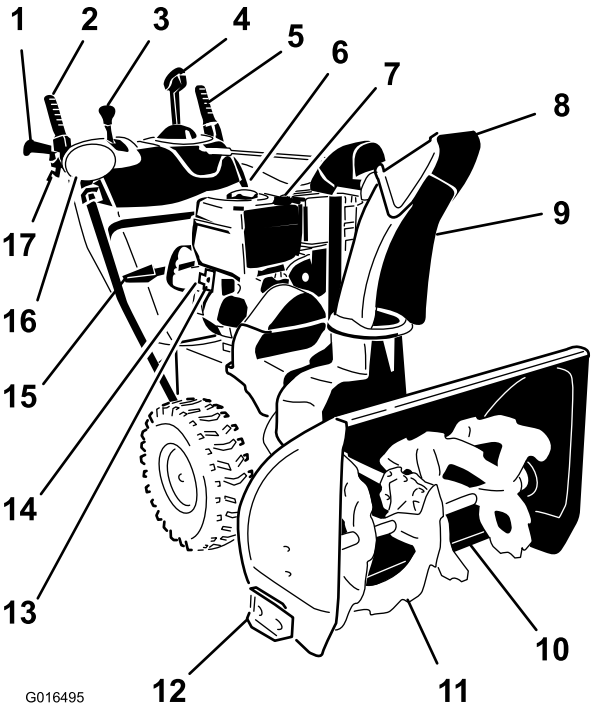

Figura 20

1. Impugnatura (2)
2. Leva di coclea/ventola
3. Leva del selettore della velocità
4. Comando del camino di scarico Quick Stick®
5. Leva della trazione
6. Tappo del foro di riempimento del carburante
7. Tubo di riempimento dell'olio/asta di livello
8. Deflettore del camino di scarico
9. Camino di scarico
10. Raschiatore
11. Coclea
12. Slitta (2)
13. Pulsante dell'avviamento elettrico
14. Avviatore elettrico
15. Strumento di pulizia della neve
16. Faro anteriore
17. Leva della frizione ruote (2)

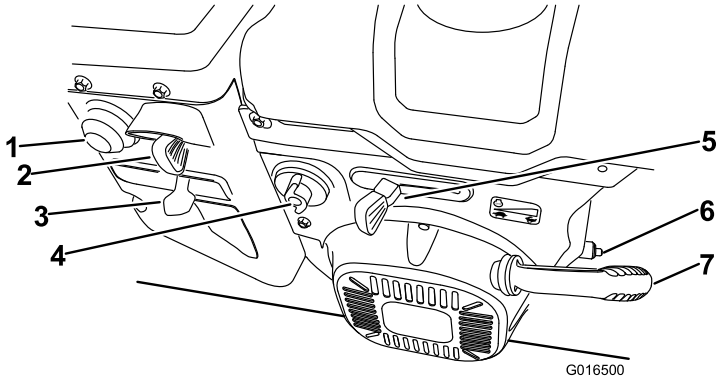

Figura 21

1. Iniettore
2. Interruttore di accensione
3. Starter
4. Valvola di intercettazione del carburante
5. Acceleratore
6. Tappo di spurgo dell'olio
7. Stegola dell'avviatore autoavvolgente

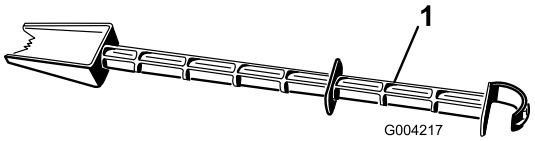

Figura 22

1. Strumento di pulizia della neve (collegato alla stegola)

Funzionamento

Prima dell'uso

Sicurezza

- Utilizzate i cavi di prolunga e i connettori specificati dal produttore per tutte le macchine con motori per avviamento elettrico.
- Non utilizzate la macchina senza indumenti invernali adeguati. Non indossate capi di abbigliamento larghi poiché potrebbero impigliarsi nelle parti in movimento. Indossate scarpe robuste e antiscivolo che migliorino la presa sulle superfici scivolose.
- Indossate sempre occhiali di sicurezza o protezioni per gli occhi durante l'utilizzo o durante interventi di regolazione o riparazione, per proteggere gli occhi da eventuali oggetti estranei che la macchina potrebbe scagliare.
- Ispezionate attentamente l'area dove utilizzerete la macchina e rimuovete eventuali zerbini, slittini, tavole, fili e altri oggetti estranei.
- Qualora un carter, un dispositivo di sicurezza o una decalcomania fossero danneggiati, mancanti o illeggibili, riparateli o sostituiteli prima di riutilizzare la macchina. Inoltre, serrate tutti gli elementi di fissaggio allentati.

Riempimento del serbatoio del carburante

- Per ottenere risultati ottimali utilizzate solo benzina senza piombo fresca e pulita, di 87 o più ottani (metodo di classificazione (R+M)/2).
- È accettabile il carburante ossigenato con etanolo fino al 10% o 15% di MTBE per volume.
- **Non** utilizzate miscele di benzina con etanolo (come E15 o E85) superiore al 10% per volume. Possono verificarsi problemi di prestazioni e/o danni al motore non coperti dalla garanzia.
- **Non** utilizzate benzina contenente metanolo.
- **Non** conservate il carburante nel serbatoio o nei contenitori durante l'inverno, a meno che non utilizziate uno stabilizzatore del carburante.
- **Non** aggiungete olio alla benzina.

Importante: Per ridurre il rischio di avviamenti difficoltosi, versate nella benzina (conservata per un massimo di 30 giorni) uno stabilizzatore per carburante per l'intera stagione.

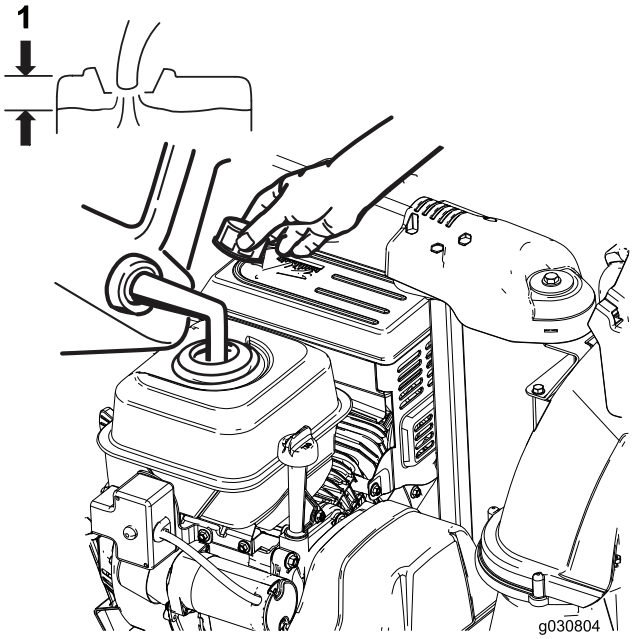

Figura 23

1. Non riempite al di sopra della parte inferiore del collo del serbatoio.

Durante l'uso

Sicurezza

- **Le lame rotanti della coclea possono tagliare dita e mani.** Durante il funzionamento della macchina rimanete dietro le stegole e lontano dall'apertura di scarico. **Tenete sempre viso, mani, piedi ed altre parti del corpo e gli indumenti lontano dalle parti mobili o rotanti della macchina.**
- Non dirigete mai lo scarico verso persone o aree dove si potrebbero causare danni alla proprietà.
- Prestate cautela per evitare di scivolare o cadere. Procedete con passo regolare e tenete le mani saldamente sulla stegola. Camminate, non correte.
- Abbiate estrema cautela quando utilizzate la macchina sulle pendenze.
- Non utilizzate mai la macchina in caso di scarsa visibilità o poca luce.
- Quando indietreggiate con la macchina guardate indietro e fate attenzione.
- Quando non spazzate attivamente la neve, disinserite l'alimentazione dalle lame del rotore.
- Non tentate di spazzare la neve da superfici con ghiaia o pietra frantumata. Questo prodotto è stato progettato unicamente per impiego su superfici lastricate o asfaltate.
- Non utilizzate lo spazzaneve sui tetti.
- Non tentate mai di effettuare regolazioni a motore acceso (salvo espressa indicazione del costruttore).
- Prestate la massima attenzione a eventuali pericoli nascosti ed al traffico.
- Dopo aver urtato un oggetto estraneo, spegnete il motore, togliete la chiave di accensione (solo avviamento elettrico), ispezionate accuratamente la macchina per escludere eventuali danni ed riparate i danni prima di avviare e utilizzare la macchina.
- Se la macchina dovesse iniziare a vibrare in modo anomalo, spegnete il motore e controllatene immediatamente la causa.
- Non fate funzionare il motore in ambiente chiuso, tranne che per avviarlo e per uscire o entrare in un edificio con la macchina. Aprite le porte esterne, in quanto i gas di scarico sono estremamente pericolosi.
- Non sovraccaricate la macchina nel tentativo di spazzare troppo velocemente la neve.
- Non toccate mai un motore o una marmitta caldi.
- Ispezionare a fondo il cavo elettrico prima di collegarlo a una fonte di alimentazione elettrica. Se il cavo risulta danneggiato, non utilizzatelo. Sostituite il cavo danneggiato immediatamente. Staccate sempre il cavo elettrico quando non dovete avviare la macchina.

Avviamento del motore

1. Controllate il livello dell'olio motore; fate riferimento a Controllo del livello dell'olio motore (pagina 21).
2. Ruotate la valvola di intercettazione del carburante di 1/4 di giro in senso antiorario per aprirla (Figura 24).

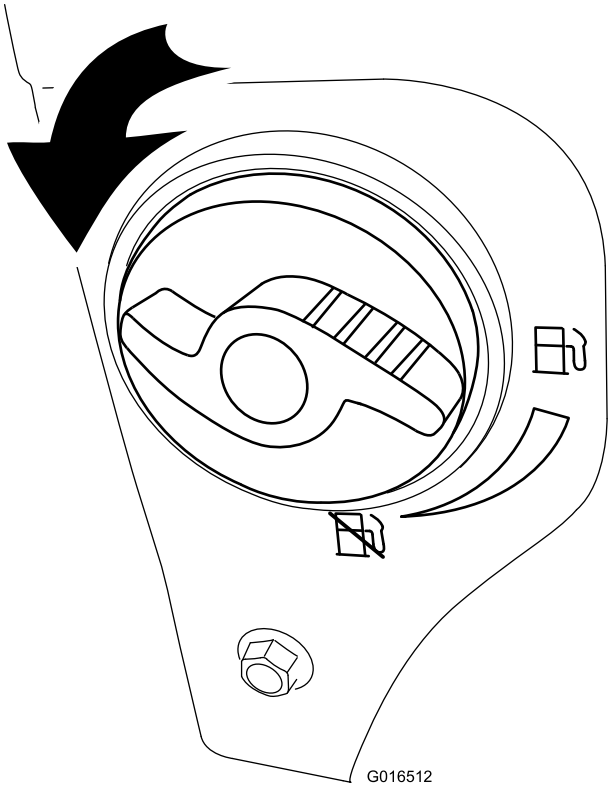

Figura 24

3. Inserite la chiave di accensione fino in fondo (Figura 25).

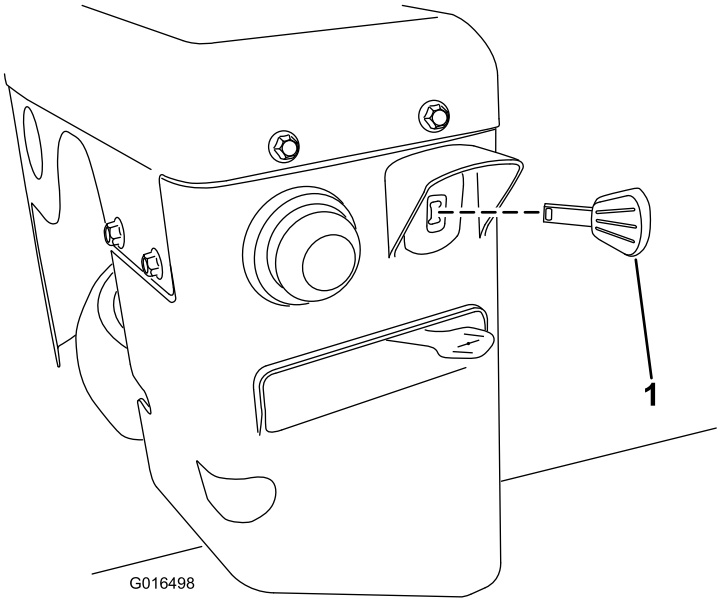

Figura 25

1. Chiave di accensione

4. Spingete con forza l'iniettore con il pollice, come indicato nella tabella sotto, tenendolo premuto per un secondo prima di rilasciarlo ogni volta (Figura 26).

Temperatura	Numero di utilizzi dell'iniettore suggerito
Sopra -18°C	3
Da -23°C a -18°C	4
Sotto -23°C	6

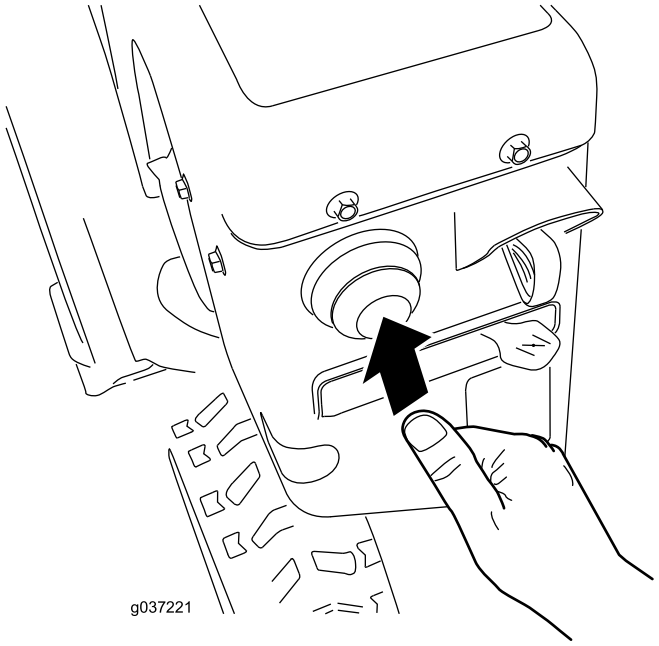

Figura 26

5. Portate lo starter in posizione CHOKE (starter) (Figura 27).

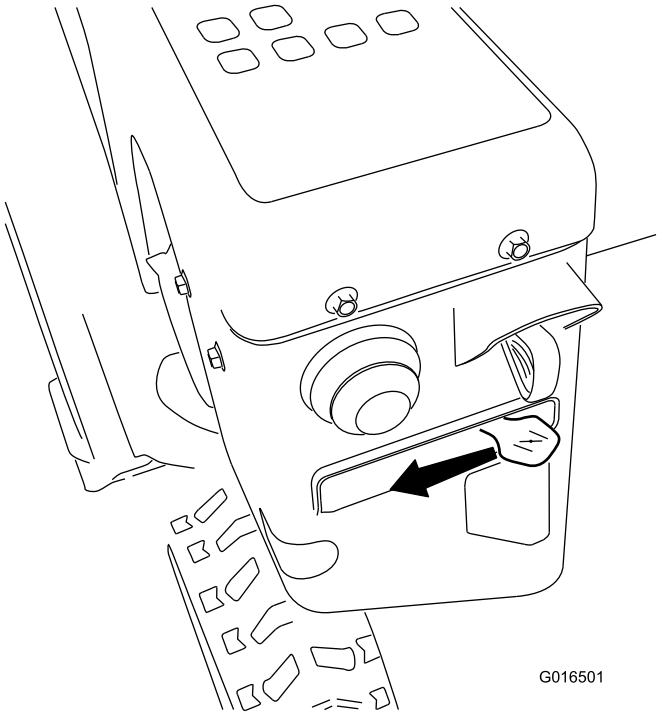

Figura 27

6. Spostate l'acceleratore alla massima, in posizione FAST (veloce) (Figura 28).

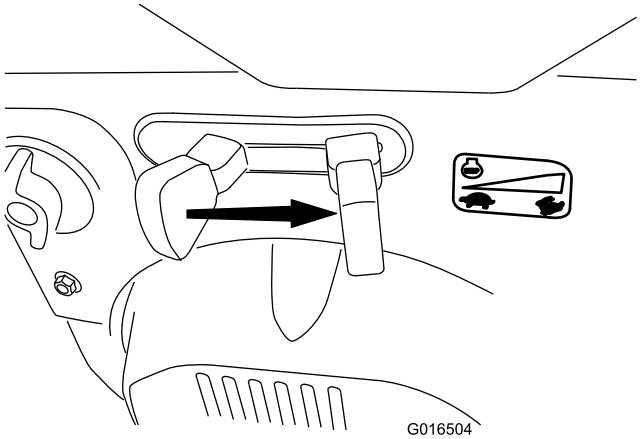

Figura 28

7. Avviate la macchina tirando la stegola dell'avviatore autoavvolgente o premendo il pulsante dell'avviamento elettrico (Figura 29).

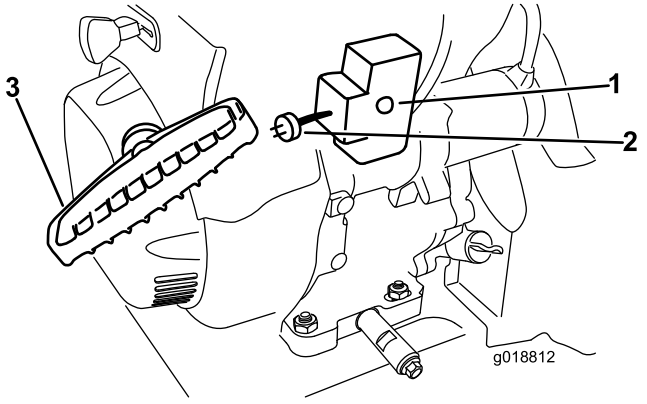

Figura 29

1. Pulsante dell'avviamento elettrico
2. Avviatore elettrico
3. Stegola dell'avviatore autoavvolgente

Per utilizzare lo starter elettrico (solo avviamento elettrico), collegate un cavo di alimentazione all'avviatore elettrico e poi a una presa di alimentazione con un dispositivo di corrente residua (RCD). Utilizzate solo un cavo di alimentazione H05VV-F o H05RN-F raccomandato per l'uso all'aperto che non sia più lungo di 15 m (per un cavo di 1,0 mm²) o 30 m (per un cavo di 1,5 mm²).

Importante: Non utilizzate un cavo usurato o danneggiato.

⚠ AVVERTENZA

Il cavo elettrico può danneggiarsi e causare shock o incendi.

Ispezionate accuratamente il cavo elettrico prima di utilizzare la macchina. Se il cavo risulta danneggiato, non utilizzatelo. Sostituite o riparare il cavo immediatamente. Rivolgetevi a un Centro Assistenza autorizzato.

Importante: Per non danneggiare l'avviamento elettrico, fatelo funzionare per brevi cicli, a intervalli di cinque secondi di attività seguiti da cinque secondi di riposo, e non più di 10 volte. Se a questo punto il motore non si avvia, portate la macchina a un Distributore autorizzato per la manutenzione.

8. Scollegate il cavo di alimentazione prima dalla presa e poi dalla macchina (solo avviamento elettrico).
9. Lasciate riscaldare il motore; spostate gradualmente lo starter in posizione di FUNZIONAMENTO. Prima di qualsiasi regolazione dello starter, attendete che il motore raggiunga un regime regolare.

⚠ ATTENZIONE

Se lasciate la macchina collegata a una presa elettrica, qualcuno potrebbe avviarla inavvertitamente e causare ferite a persone o danni a cose.

Staccate sempre il cavo elettrico quando non dovete avviare la macchina.

Spegnimento del motore

1. Spostate l'acceleratore in posizione di MINIMA, poi in posizione di ARRESTO (Figura 30) per spegnere il motore. È possibile arrestare il motore anche tirando in fuori la chiave di accensione nella posizione centrale.

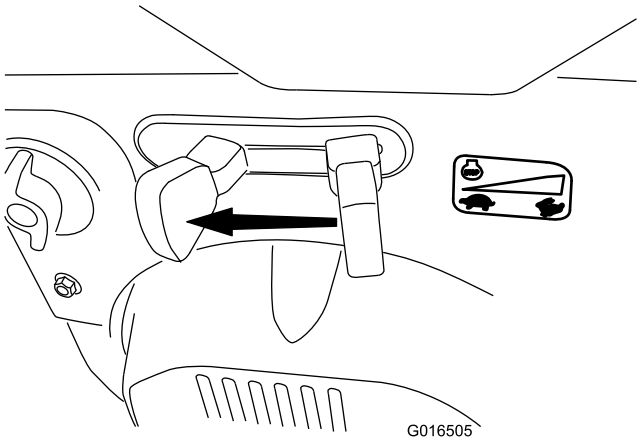

Figura 30

2. Attendete che tutte le parti in movimento si siano fermate, prima di lasciare il posto di guida.
3. Togliete la chiave di accensione per evitare l'avviamento accidentale del motore.
4. Chiudete la valvola di intercettazione del carburante ruotandola in senso orario (Figura 31).

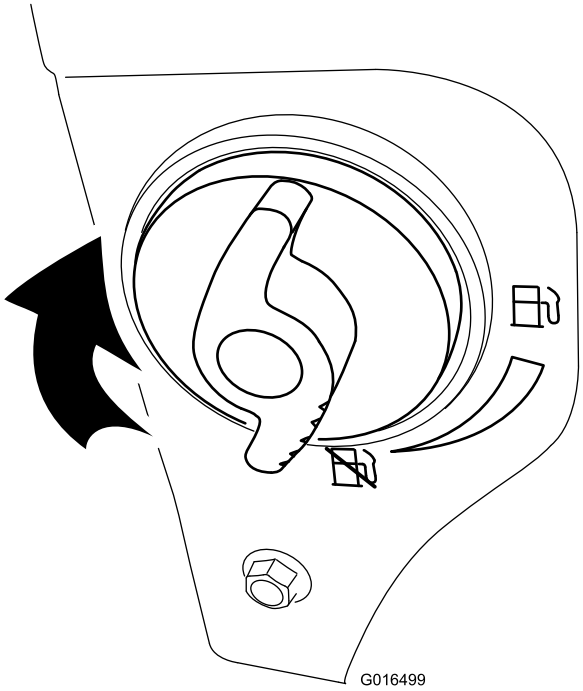

Figura 31

5. Tirate la stegola dell'avviatore autoavvolgente 3 o 4 volte.

   Nota: In questo modo si previene il congelamento dell'avviatore.

Azionamento della trazione

⚠ ATTENZIONE

Se la trazione non è stata regolata correttamente, la macchina potrebbe muoversi nella direzione opposta a quanto previsto, causando infortuni e/o danni.

Controllate attentamente la trazione e regolatela in modo corretto, se necessario; fate riferimento a 9 Verifica del funzionamento della trazione (pagina 10) per maggiori informazioni.

Importante: Se la macchina si sposta quando la leva di trazione è in posizione rilasciata, controllate il cavo della trazione; fate riferimento a Controllo e regolazione del cavo della trazione (pagina 22) o portate la macchina presso un Centro assistenza autorizzato per la manutenzione.

Importante: Per usare la trazione dovete azionare la macchina con la trazione automatica innestata. Veder Marcia in folle o uso della trazione automatica.

1. Per innestare la trazione, premete la leva sinistra (della trazione) contro l'impugnatura (Figura 32).

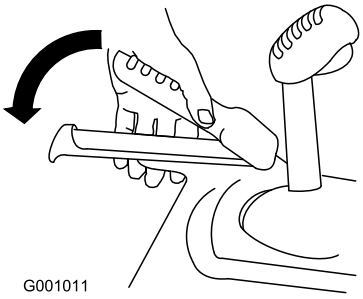

Figura 32

2. Per disinnestarla, rilasciate la leva di trazione.

Utilizzo delle leve della frizione ruote

Le leve della frizione ruote vi permettono di disinnestare momentaneamente la trazione a una o entrambe le ruote con la leva della trazione sempre innestata. In tal modo potrete svoltare e manovrare la macchina con facilità.

Nota: Tenendo abbassata la leva della trazione contro la stegola si innesta la trasmissione di entrambe le ruote.

Per sterzare la macchina a destra, sollevate la leva della frizione ruote destra e premetela contro l'impugnatura (Figura 33).

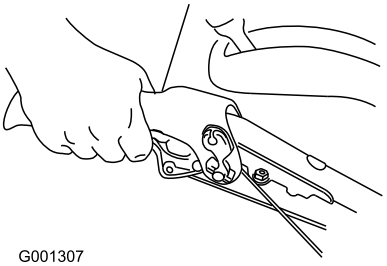

Figura 33

Nota: Quest'azione disinnesta la trazione della ruota destra mentre sulla ruota sinistra continua ad agire la trazione, e la macchina gira verso destra.

Nota: Analogamente, premendo la leva della frizione ruote sinistra, la macchina sterza a sinistra.

Una volta completata la sterzata, rilasciate la leva della frizione ruote e la trazione viene ripristinata su entrambe le ruote (Figura 34).

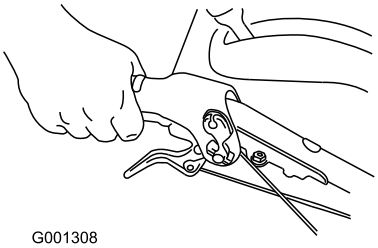

Figura 34

Premendo e rilasciando momentaneamente la leva della frizione ruote sinistra o destra è anche possibile procedere in linea retta, soprattutto nella neve alta.

Premendo contemporaneamente entrambe le leve della frizione ruote è possibile disinnestare la trazione a entrambe le ruote. Quest'azione vi consente di spostare indietro manualmente la macchina senza fermarla per metterla in retromarcia. Vi permette inoltre di manovrare la macchina e di trasportarla più facilmente quando il motore non gira.

Uso del selettore di velocità

Il selettore di velocità comprende sei marce avanti e due retromarce. Per cambiare le velocità, rilasciate la leva della trazione e cambiate la leva del selettore di velocità alla posizione desiderata (Figura 35). La leva si blocca nella tacca di ogni marcia.

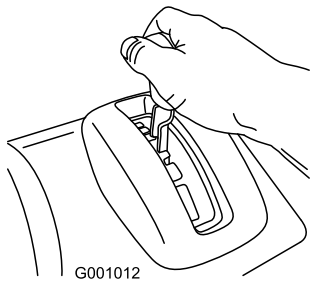

Figura 35

Azionamento della trasmissione della coclea/ventola

1. Per innestare la trazione alla coclea/ventola, premete la leva destra (coclea/ventola) contro l'impugnatura (Figura 36).

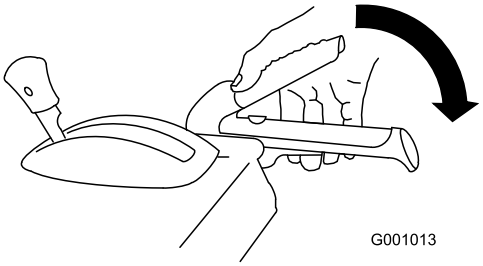

Figura 36

2. Per arrestare la coclea e la ventola, rilasciate la leva destra.

   Importante: Quando innestate sia la leva della coclea/ventola sia la leva della trazione, quest'ultima blocca la leva della coclea/ventola in posizione abbassata, lasciandovi libera la mano destra. Per rilasciare entrambe le leve, semplicemente rilasciate la leva sinistra (della trazione).

3. Non usate la macchina se la coclea e la ventola dovessero continuare a girare dopo aver rilasciato la relativa leva. Controllate il cavo della coclea/ventola; fate riferimento a Azionamento della trasmissione della coclea/ventola (pagina 17) e, se necessario, regolatelo. Diversamente, portate la macchina da un Distributore autorizzato per la manutenzione.

⚠ AVVERTENZA

Se la coclea e la ventola continuano a girare dopo aver rilasciato la relativa leva, potreste ferire gravemente voi stessi o altri.

Non utilizzate la macchina. Portatela a un Distributore autorizzato per la manutenzione.

Utilizzo di Quick Stick®

Premete il cappuccio di scatto blu e tenetelo abbassato per utilizzare il Quick Stick e spostare il camino di scarico e il deflettore. Rilasciate il cappuccio di scatto per bloccare in posizione il camino e il deflettore (Figura 37).

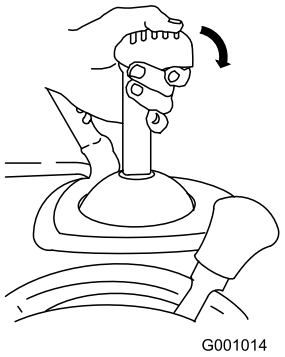

Figura 37

Spostamento del camino di scarico

Premete il cappuccio di scatto blu e tenetelo abbassato mentre spostate il Quick Stick verso sinistra per spostare il camino di scarico a sinistra, oppure verso destra per spostare il camino di scarico a destra (Figura 38).

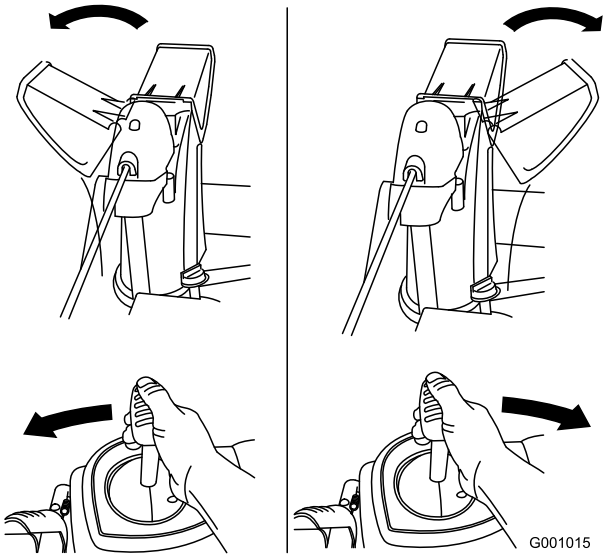

Figura 38

- Se il camino di scarico non si sposta, fate riferimento a Regolazione del fermo del camino di scarico (pagina 25).
- Se il camino di scarico non gira verso sinistra come verso destra, controllate che il cavo sia infilato verso l'interno delle stegole. Vedere 1 Montaggio della stegola superiore (pagina 6).
- Se il camino di scarico non si blocca in posizione quando rilasciate il cappuccio di scatto, fate riferimento a Regolazione del fermo del camino di scarico (pagina 25).

Spostamento del deflettore del camino di scarico

Premete il cappuccio di scatto blu e tenetelo abbassato mentre spostate il Quick Stick in avanti per abbassare il deflettore del camino di scarico, oppure indietro per alzarlo (Figura 39).

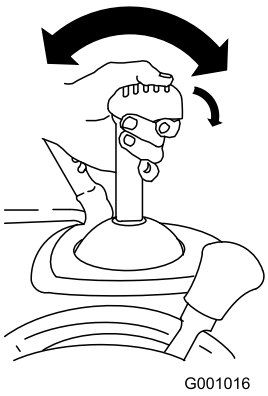

Figura 39

Stasamento del camino di scarico

⚠ AVVERTENZA

Se la coclea/ventola gira ma la neve non esce dal camino di scarico, è probabile che quest'ultimo sia intasato.

Non usate mai le mani per pulire il camino di scarico intasato. Ciò potrebbe causare infortuni.

- Per stasare il camino di scarico, rimanete in posizione operativa e rilasciate la leva sinistra (della trazione). Con la coclea/ventola in funzione, spingete verso il basso le stegole per sollevare la parte anteriore della macchina di pochi centimetri dal terreno. Tirate quindi rapidamente le stegole verso l'alto per lasciar battere la parte anteriore della macchina sul suolo. Ripetete, all'occorrenza, finché dal camino di scarico non esce un getto di neve.
- Se non riuscite a stasare il camino di scarico colpendo la parte anteriore della macchina, **spegnete il motore, attendete che tutte le parti in movimento si fermino e utilizzate lo strumento di pulizia della neve; non utilizzate mai le mani.**

  Importante: Lo stasamento del camino di scarico battendo la parte anteriore della macchina per terra può fare spostare le slitte. Regolate le slitte e serrate saldamente i bulloni.

Suggerimenti

⚠ PERICOLO

Quando la macchina è in moto, la ventola e la coclea possono girare e amputare o ferire mani e piedi.

- **Prima di effettuare interventi di regolazione, pulizia, ispezione, risoluzione dei problemi o riparazione della macchina, spegnete il motore e attendete che tutte la parti in movimento si fermino. Staccate il cappellotto dalla candela e tenetelo lontano da essa per impedire l'avviamento accidentale del motore.**
- **Rimuovete un'ostruzione dal camino di scarico; fate riferimento a Stasamento del camino di scarico (pagina 18). Se necessario, utilizzate lo strumento di pulizia della neve, non le mani, per rimuovere un'ostruzione dal camino di scarico.**
- **Durante il funzionamento della macchina rimanete dietro le stegole e lontano dall'apertura di scarico.**
- **Tenete sempre viso, mani, piedi ed altre parti del corpo e gli indumenti lontani da parti nascoste, mobili o rotanti.**

⚠ AVVERTENZA

La ventola può scagliare pietre, giocattoli e altri oggetti estranei e causare gravi lesioni personali a voi o agli astanti.

- **Tenete sempre pulita l'area da oggetti che possano essere raccolti e scagliati dalle trivelle.**
- **Tenete lontani bambini ed animali da compagnia dall'area di utilizzo dello spazzaneve.**

- Impostate sempre l'acceleratore in posizione MASSIMA quando spazzate la neve.
- Se il motore rallenta sotto carico o in caso di slittamento delle ruote, scalate di marcia la macchina.
- Se la parte anteriore della macchina dovesse sollevarsi, scalate di marcia la macchina. Se la parte anteriore continua ad alzarsi, tirate verso l'alto le stegole.

Dopo l'uso

Sicurezza

- Non riponete mai la macchina con benzina nel serbatoio all'interno di edifici dove sono presenti possibili fonti di scintille o fiamme, quali boiler, stufe, asciugatrici. Lasciate che il motore si raffreddi prima di riporlo in un luogo chiuso.
- Quando rimessate la macchina per oltre 30 giorni, fate riferimento a Rimessaggio (pagina 27) per informazioni importanti.

Prevenzione del congelamento dopo l'utilizzo

- Può accadere che quando nevica e col gelo alcuni comandi e parti mobili si congelino. **Non usate forza eccessiva e non cercate di usare i comandi quando sono gelati.** In caso di difficoltà nell'utilizzare comandi o parti, avviate il motore e lasciatelo girare per alcuni minuti.
- Dopo avere usato la macchina, lasciate girare il motore per alcuni minuti affinché le parti mobili non gelino. Innestate la coclea/ventola per ripulire l'alloggiamento dalla neve depositata. Girate il Quick Stick per impedire che congeli. Spegnete il motore, attendete che tutte le parti mobili si fermino e togliete il ghiaccio e la neve dalla macchina.
- Con il motore spento, tirate il cavo dell'avviatore autoavvolgente varie volte e spingete il pulsante dell'avviamento elettrico una volta impedito il congelamento dell'avviatore autoavvolgente e dell'avviatore elettrico.

Manutenzione

Nota: Stabilite i lati sinistro e destro della macchina dalla normale postazione di guida.

Programma di manutenzione raccomandato

Cadenza di manutenzione	Procedura di manutenzione
Dopo le prime 2 ore	• Controllate il cavo di trazione, ed all'occorrenza regolatelo. • Controllate il cavo della coclea/ventola, ed all'occorrenza regolatelo.
Dopo le prime 5 ore	• Cambiate l'olio motore.
Prima di ogni utilizzo o quotidianamente	• Controllate il livello dell'olio motore e, se necessario, rabboccatelo.
Ogni 50 ore	• Cambiate l'olio motore. Cambiate l'olio ogni 25 ore di servizio quando lavorate con un carico pesante.
Ogni 100 ore	• Cambiate la candela.
Ogni anno	• Controllate le slitte e il raschiatore e regolateli, se necessario. • Controllate il cavo di trazione, ed all'occorrenza regolatelo o sostituitelo. • Controllate il cavo della coclea/ventola, ed all'occorrenza regolatelo. • Controllate il livello dell'olio della scatola ingranaggi della coclea e, se necessario, rabboccatelo.
Ogni anno o prima del rimessaggio	• Controllate la pressione dell'aria negli pneumatici e gonfiateli tra 117 e 137 kPa. • Al termine della stagione degli spazzaneve fate girare il motore per asciugare il serbatoio e il carburatore. • Fate controllare, e all'occorrenza sostituire, la cinghia di trazione e/o la cinghia della coclea/ventola da un Centro Assistenza autorizzato.

Importante: **Per ulteriori informazioni sulla manutenzione e revisione della macchina visitate www.Toro.com.**

Sicurezza durante la manutenzione

Leggete le seguenti precauzioni di sicurezza prima di effettuare eventuali interventi di manutenzione sulla macchina:

- Prima di effettuare eventuali interventi di manutenzione, assistenza o regolazione, spegnete il motore e togliete la chiave. In caso di riparazioni di notevole entità, rivolgetevi a un Centro Assistenza autorizzato.
- Controllate tutti i dispositivi di fissaggio a intervalli frequenti verificando che siano adeguatamente serrati, per garantire condizioni operative sicure della macchina.
- Mantenete in buone condizioni le targhette di avvertenza e istruzione, e all'occorrenza sostituitele.
- Non modificate le impostazioni del regolatore sul motore.
- Acquistate soltanto parti di ricambio ed accessori originali Toro.

Preparazione per la manutenzione

1. Portate la macchina su una superficie piana.
2. Spegnete il motore e attendete che tutte la parti in movimento si fermino.
3. Scollegate il cappellotto. Vedere Sostituzione della candela (pagina 24).

Controllo del livello dell'olio motore

Intervallo tra gli interventi tecnici: Prima di ogni utilizzo o quotidianamente—Controllate il livello dell'olio motore e, se necessario, rabboccatelo.

1. Togliete l'asta di misurazione del livello dell'olio, asciugatela ed inseritela a fondo nel foro.
2. Rimuovete l'asta e controllate il livello dell'olio (Figura 40). Se l'olio non raggiunge la tacca Add, occorre rabboccare. Vedere Cambio dell'olio motore (pagina 23).

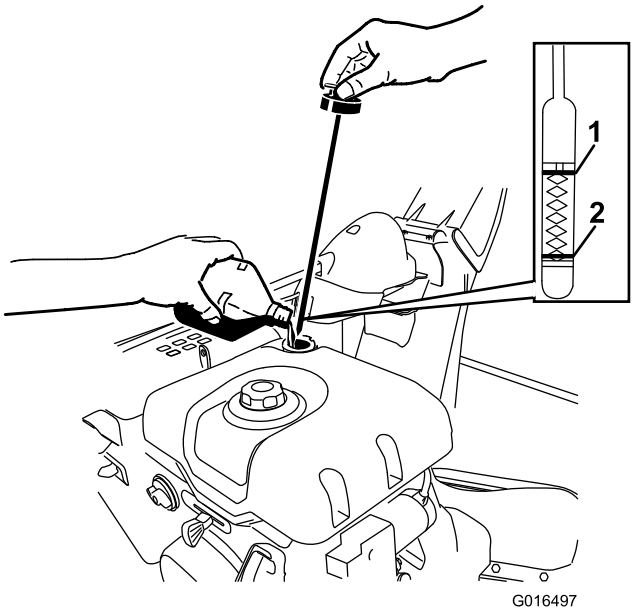

Figura 40

1. Pieno
2. Aggiungete l'olio

Controllo e regolazione delle slitte e del raschiatore

Intervallo tra gli interventi tecnici: Ogni anno—Controllate le slitte e il raschiatore e regolateli, se necessario.

Regolate le slitte al fine di evitare che la coclea venga a contatto con il lastricato o la ghiaia. Regolate le slitte come opportuno per compensare l'usura.

1. Controllate la pressione degli pneumatici. Vedere 7 Controllo della pressione degli pneumatici (pagina 10).
2. Allentate i dadi che fissano entrambe le slitte ai lati della coclea, finché le slitte non scorrono liberamente verso l'alto ed il basso (Figura 41).

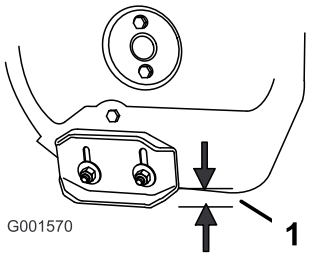

Figura 41

1. 1,3 cm

3. Sostenete le piastre laterali in modo che si trovino **come minimo a** 1,3 cm sopra una superficie piana.

   Importante: Le lame della coclea devono essere alzate da terra e sostenute dalle slitte.

4. Le pale del raschiatore devono essere parallele in orizzontale e trovarsi a un'altezza di 3 mm.

   Nota: Se il suolo è incrinato, accidentato o irregolare, regolate le slitte per sollevare il raschiatore. Per la ghiaia, abbassate ulteriormente le slitte onde impedire che la macchina sollevi la ghiaia.

5. Abbassate le slitte finché non sono a paro con il suolo.
6. Serrate saldamente i dadi che fissano entrambe le slitte ai lati della coclea.

   Nota: Per regolare rapidamente le slitte allentate, sostenete il raschiatore a 3 mm da terra, quindi regolate le slitte a terra.

   Nota: Se le slitte si dovessero consumare eccessivamente, potete girarle e montare il lato inutilizzato verso terra.

Controllo e regolazione del cavo della trazione

Intervallo tra gli interventi tecnici: Dopo le prime 2 ore—Controllate il cavo di trazione, ed all'occorrenza regolatelo.

Ogni anno—Controllate il cavo di trazione, ed all'occorrenza regolatelo o sostituitelo.

Se la macchina non si sposta in marcia avanti o retromarcia, o se si sposta quando rilasciate la leva della trazione, regolate il cavo della trazione.

Disinnestate la leva della trazione, controllate il perno nella fessura oblunga a sinistra della macchina, sopra il pneumatico. Deve essere presente uno spazio da 1 a 1,5 mm dalla parte anteriore della fessura al bordo anteriore del perno (Figura 42).

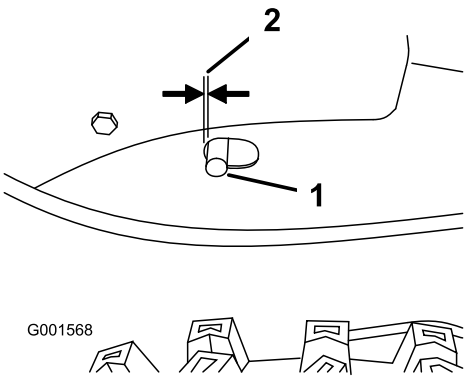

Figura 42

1. Perno
2. Da 1 a 1,5 mm

Se il cavo (di trazione) di sinistra non è correttamente regolato, seguite i passaggi sotto:

1. Allentate il controdado.
2. Allentate o serrate il tornichetto per regolare il perno, fino ad ottenere la luce esatta dal bordo anteriore della fessura.
3. Serrate il controdado (Figura 43).

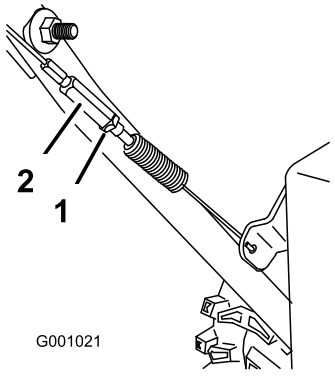

Figura 43

1. Controdado
2. Tornichetto

Controllo e regolazione del cavo della coclea/ventola

Intervallo tra gli interventi tecnici: Dopo le prime 2 ore

Ogni anno

1. Togliete le 2 viti dal lato destro del copricinghia, come illustrato.
2. Alzate il lato destro del copricinghia (Figura 44).

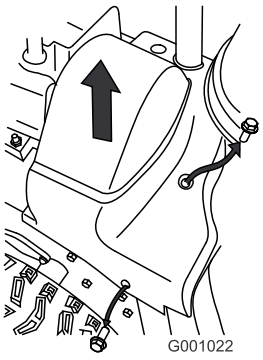

Figura 44

3. Con la leva della coclea/ventola disinnestata, assicuratevi che la distanza tra il gruppo frizione della coclea e l'aletta sia pari a 1,5 mm, come illustrato nella Figura 45.

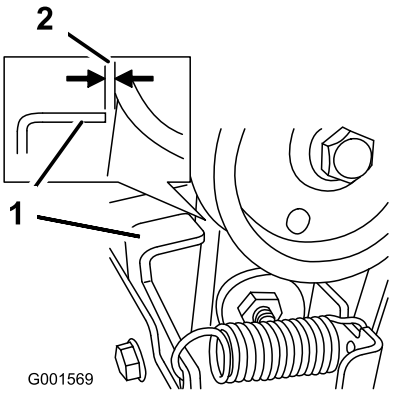

Figura 45

1. Linguetta
2. 1,5 mm

4. Se il cavo della coclea/ventola non è correttamente regolato, eseguite le seguenti operazioni.
5. Allentate il controdado Figura 46.

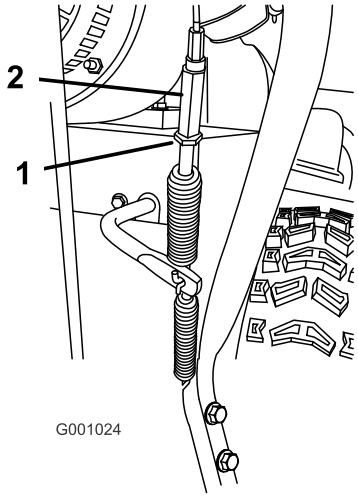

Figura 46

1. Controdado
2. Tornichetto

6. Allentate o serrate il tornichetto che regola la tensione del cavo (Figura 46).
7. Regolate il tornichetto fino ad ottenere la luce esatta.
8. Serrate il controdado.
9. Inserite le 2 viti che avete precedentemente rimosso dal copricinghia.
10. Se il cavo della coclea/ventola è correttamente regolato ma il problema perdura, rivolgetevi ad un Centro Assistenza autorizzato.

Controllo del livello dell'olio della scatola ingranaggi della coclea

Intervallo tra gli interventi tecnici: Ogni anno—Controllate il livello dell'olio della scatola ingranaggi della coclea e, se necessario, rabboccatelo.

1. Portate la macchina su una superficie piana.
2. Pulite l'area circostante il tappo del tubo (Figura 47).

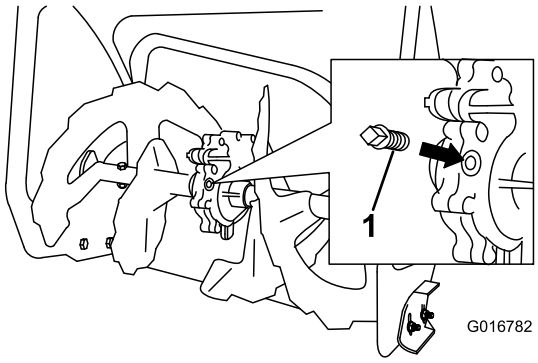

Figura 47

1. Tappo del tubo

3. Togliete il tappo del tubo dalla scatola ingranaggi.
4. Controllate il livello dell'olio negli ingranaggi. L'olio deve trovarsi al punto di troppopieno, all'apertura del bocchettone.
5. Se il livello dell'olio è basso, aggiungete olio lubrificante per ingranaggi GL-5 o GL-6, SAE 85-95 EP alla scatola ingranaggi, fino a quando non inizia a fuoriuscire.

   Nota: Non usate olio sintetico.
6. Montate il tappo del tubo nella scatola ingranaggi.

Cambio dell'olio motore

Intervallo tra gli interventi tecnici: Dopo le prime 5 ore—Cambiate l'olio motore.

Ogni 50 ore—Cambiate l'olio motore. Cambiate l'olio ogni 25 ore di servizio quando lavorate con un carico pesante.

Se possibile, fate funzionare il motore poco prima di cambiare l'olio, poiché l'olio caldo scorre più facilmente e trasporta più sostanze contaminanti.

Utilizzate olio detergente per automobili con service classification API SF, SG, SH, SJ, SL o superiore.

Consultate la Figura 48 seguente per scegliere l'olio con la viscosità più adatta alla temperatura esterna prevista:

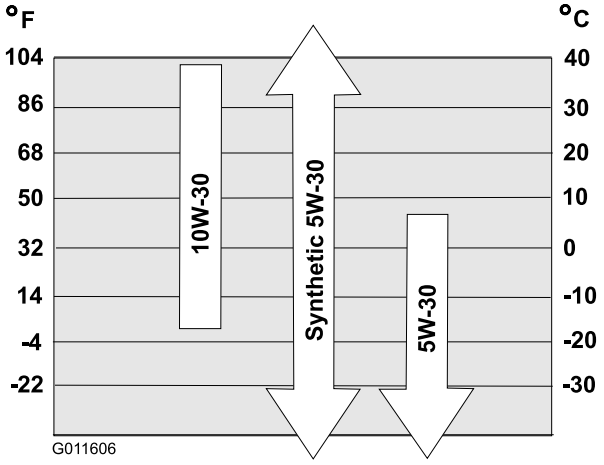

Figura 48

Capacità olio motore

Modello	Capacità olio motore
38820	Da 0,89 a 0,95 l
38824	

1. Pulite l'area attorno al tappo di spurgo dell'olio (Figura 49).

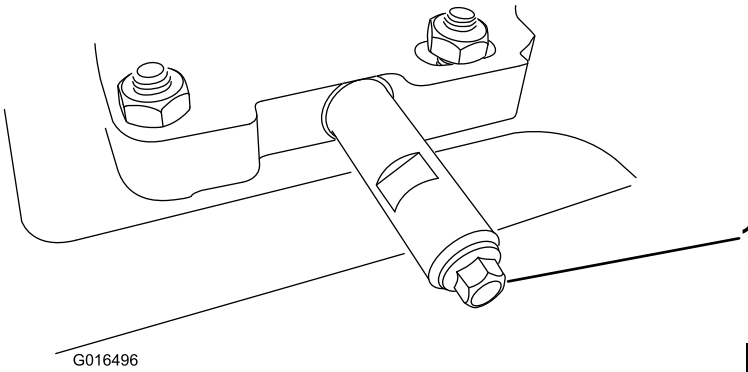

Figura 49

1. Tappo di spurgo dell'olio

2. Fate scorrere una bacinella di spurgo dell'olio sotto la prolunga dello scarico e togliete il tappo di spurgo dell'olio.

   Nota: Quando rimuovete il tappo, assicuratevi che il tubo non si allenti.

3. Spurgate l'olio.

   Nota: Consegnate l'olio usato al centro di raccolta più vicino.

4. Montate il tappo di spurgo dell'olio.
5. Riempite d'olio il carter.
   A. Rimuovete l'asta di livello e versate lentamente l'olio nel relativo tubo di riempimento per portarne il livello al segno di pieno sull'asta di livello (Figura 50). **Non riempite troppo**.

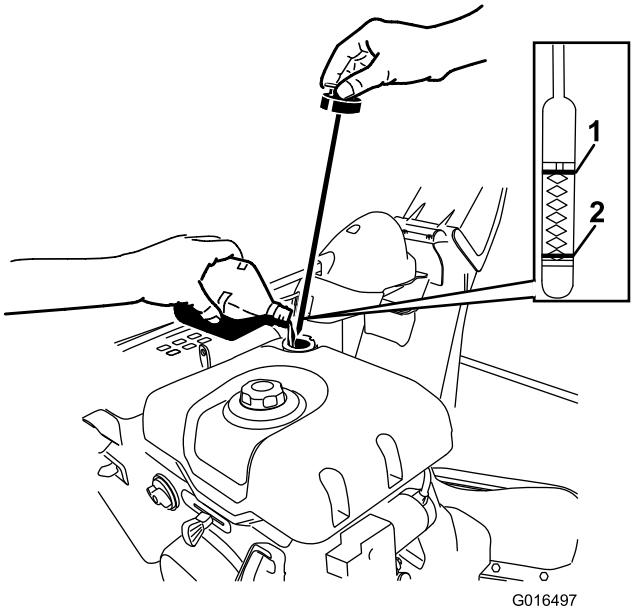

Figura 50

1. Pieno
2. Aggiungete l'olio

   B. Inserite l'asta di livello e chiudete saldamente.

Nota: Non fate fuoriuscire l'olio attorno al tubo di riempimento dell'olio: l'olio potrebbe penetrare nei componenti della trazione e causarne lo slittamento.

Sostituzione della candela

Intervallo tra gli interventi tecnici: Ogni 100 ore—Cambiate la candela.

⚠ AVVERTENZA

Sostituire la candela quando il motore è caldo può comportare ustioni.

Aspettate fino a quando il motore è freddo per cambiare la candela.

Utilizzate una candela Toro o equivalente (Champion® RN9YC o NGK BPR6ES).

1. Togliete la guaina (Figura 51).

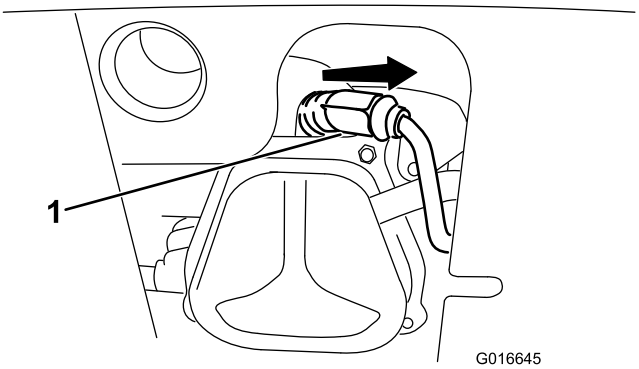

Figura 51

1. Guaina della candela

2. Pulite attorno alla base della candela.

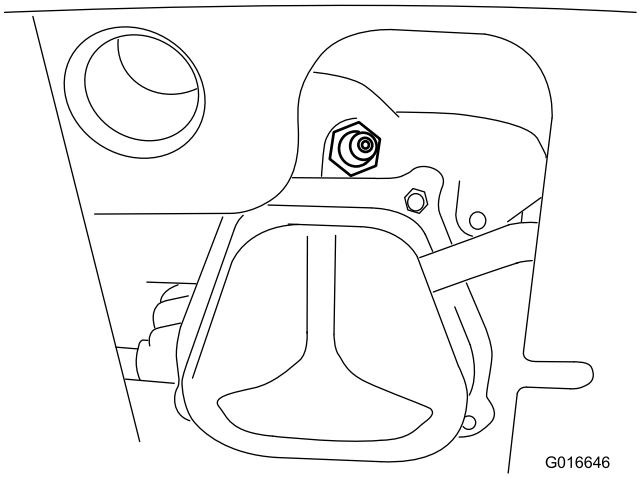

Figura 52

3. Rimuovete ed eliminate la candela usata.

   Nota: Per rimuovere la candela occorre una prolunga per leva a cricco.

4. Impostate la distanza tra gli elettrodi su una nuova candela a 0,76 mm, come illustrato nella Figura 53.

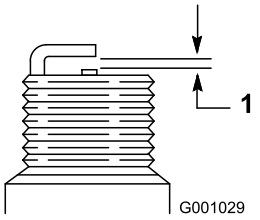

Figura 53

1. 0,76 mm

5. Installate la nuova candela, serratela saldamente e collegate il filo di accensione alla candela.

   Nota: Assicuratevi che il filo di accensione si inserisca con uno scatto sulla candela.

Regolazione del fermo del camino di scarico

Se il camino di scarico non si blocca nella posizione desiderata o non si sblocca in modo da poterlo spostare in un'altra posizione, regolate il fermo del camino di scarico.

1. Togliete l'elemento di fissaggio dal coperchio degli ingranaggi (Figura 54), alzate la parte anteriore del coperchio e spingetela indietro perché non intralci l'operazione.

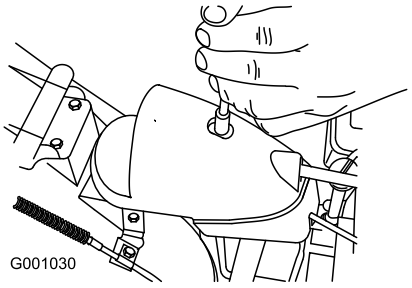

Figura 54

2. Allentate il bullone sul serrafilo per cavi (Figura 55).

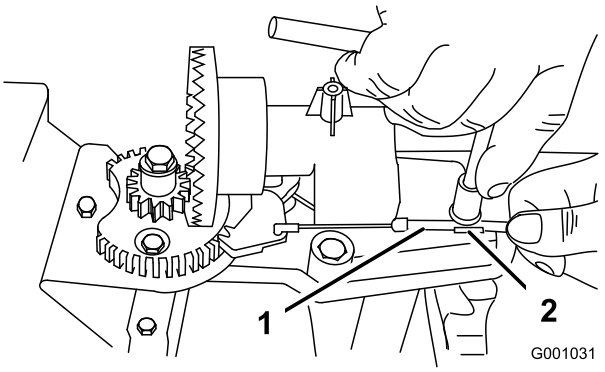

Figura 55

1. Guaina del cavo
2. Serrafilo per cavi

3. Afferrate la guaina del cavo e spostatela verso la parte anteriore della macchina fino a quando il fermo del camino di scarico non si innesta completamente nei denti degli ingranaggi (Figura 55 e Figura 56).

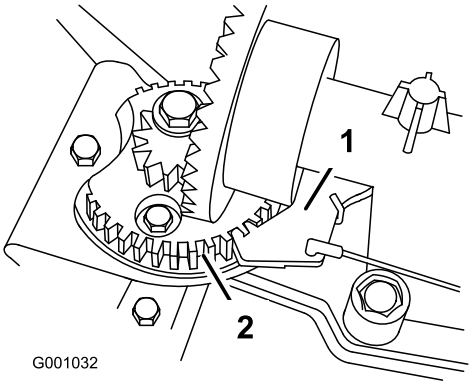

Figura 56

1. Fermo del camino di scarico
2. Denti degli ingranaggi

   Nota: Il fermo è caricato a molla e si sposta naturalmente nei denti degli ingranaggi (Figura 56).

4. Eliminate l'imbando del cavo tirando indietro la guaina.
5. Serrate il bullone sul serrafilo per cavi, facendo attenzione a non strappare la parte in plastica.
6. Montate il coperchio degli ingranaggi e fissatelo.

Sostituzione delle cinghie di trazione

Se la cinghia della coclea/ventola o la cinghia di trazione sono usurate, imbevute di olio o comunque danneggiate, fate sostituire le cinghie da un Centro Assistenza autorizzato.

Sostituzione della lampadina del faro

Usate una lampadina alogena GE 899 37W. Non toccate la lampadina con le mani e non lasciate che venga a contatto con morchia o umidità.

1. Togliete il connettore del cavo dal retro del faro (Figura 57).

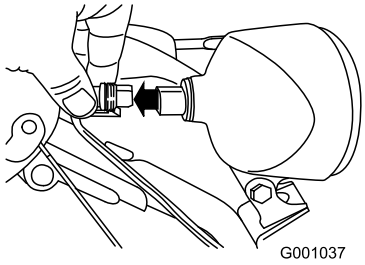

Figura 57

2. Girate in senso antiorario la base della lampadina, finché non si ferma (Figura 58).

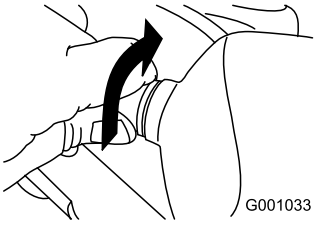

Figura 58

3. Togliete la lampadina dal retro del faro (Figura 59).

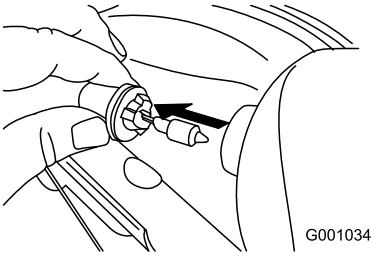

Figura 59

4. Inserite la nuova lampadina nel retro del faro (Figura 60).

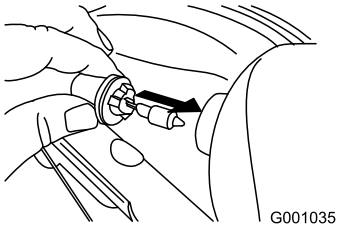

Figura 60

5. Girate in senso orario la base della lampadina, finché non è inserita perfettamente (Figura 61).

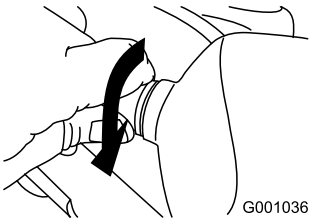

Figura 61

6. Inserite il connettore del cavo nel retro del faro, finché non è saldo (Figura 62).

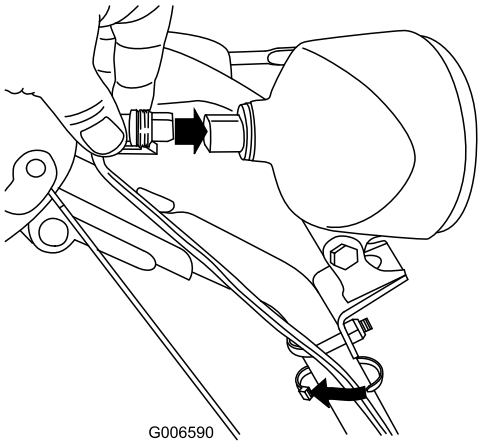

Figura 62

Rimessaggio

⚠ AVVERTENZA

- **I vapori del carburante sono esplosivi.**
- **Non conservate il carburante per oltre 30 giorni.**
- **Non riponete la macchina in un ambiente chiuso vicino a fiamme libere.**
- **Fate raffreddare il motore prima del rimessaggio.**

Preparazione della macchina per il rimessaggio

1. L'ultima volta che fate il pieno, prima del rimessaggio, versate lo stabilizzatore per carburante nel carburante fresco.

   Nota: Il carburante non deve essere conservato più a lungo di quanto suggerito dal produttore dello stabilizzatore del carburante.
2. Lasciate in funzione il motore per 10 minuti per distribuire il carburante condizionato attraverso l'impianto del carburante.
3. Lasciate accesa la macchina finché il motore non esaurisce il carburante.
4. Iniettate la benzina nel motore e avviatelo di nuovo.
5. Lasciate il motore in funzione fino allo spegnimento. Quando non si accende più, il motore è asciutto abbastanza.
6. Spegnete il motore e lasciatelo raffreddare.
7. togliete la chiave di accensione.
8. Pulite accuratamente la macchina.
9. Ritoccate le superfici scheggiate con vernice reperibile da un Distributore autorizzato. Prima di verniciarle, sabbiate le superfici interessate ed utilizzate un prodotto antiruggine per impedire che le parti metalliche si arrugginiscano.
10. Serrate tutte le viti, i bulloni e i dadi di bloccaggio allentati. Riparate o sostituite le parti danneggiate.
11. Coprite la macchina e riponetela in un luogo pulito e asciutto, fuori della portata dei bambini.

Messa in funzione della macchina dopo il rimessaggio

Effettuate le procedure annuali di manutenzione come indicato nel Programma di manutenzione raccomandato; fate riferimento a Rimessaggio (pagina 27).

Localizzazione guasti

Problema	Possibile causa	Rimedio
L'avviatore elettrico non funziona (solo modelli ad avviamento elettrico).	1. Il cavo di alimentazione è scollegato dalla presa o dalla macchina. 2. Il cavo di alimentazione è consumato, corroso o danneggiato. 3. La presa non è sotto tensione.	1. Collegate il cavo di alimentazione alla presa e/o alla macchina. 2. Sostituite il cavo di alimentazione. 3. Fate mettere sotto tensione la presa da un elettricista qualificato.
Il motore non si avvia o si avvia con difficoltà.	1. La chiave non è presente nell'accensione o si trova in posizione di ARRESTO. 2. Lo starter è in posizione di SPEGNIMENTO e l'iniettore non è stato premuto. 3. La valvola di intercettazione del carburante non è aperta. 4. L'acceleratore non è in posizione MASSIMA. 5. Il serbatoio carburante è vuoto o l'impianto di alimentazione contiene carburante stantio. 6. Il cappellotto della candela si è allentato o è scollegato. 7. La candela è sporca, imbrattata o la distanza tra gli elettrodi è errata. 8. Il tappo di sfiato del carburante è ristretto. 9. Il livello dell'olio motore nella coppa dell'olio motore è troppo basso o troppo alto.	1. Inserite la chiave nell'accensione e giratela in posizione di ACCENSIONE. 2. Spostate lo starter in posizione di ACCENSIONE e premete l'iniettore 3 volte. 3. Aprite la valvola di intercettazione del carburante. 4. Spostate l'acceleratore in posizione MASSIMA. 5. Spurgate e/o riempite il serbatoio del carburante con benzina fresca (non più vecchia di 30 giorni). Se il problema perdura, rivolgetevi a un Distributore autorizzato. 6. Collegate il cappellotto alla candela. 7. Controllate la candela e, all'occorrenza, regolate la distanza fra gli elettrodi. Se la candela è sporca, imbrattata o incrinata, sostituitela. 8. Eliminate l'ostruzione dallo sfiato, o sostituite il tappo del carburante. 9. Aggiungete o scaricate dell'olio fino a portarne il livello nella coppa alla tacca di pieno Full sull'asta di misurazione del livello.
Il motore non è regolare.	1. Lo starter è in posizione di ACCENSIONE. 2. La valvola di intercettazione del carburante non è completamente aperta. 3. Il serbatoio carburante è quasi vuoto o contiene carburante stantio. 4. Il cappellotto della candela si è allentato. 5. La candela è sporca, imbrattata o la distanza tra gli elettrodi è errata. 6. Il livello dell'olio motore nella coppa dell'olio motore è troppo basso o troppo alto.	1. Spostate lo starter in posizione di SPEGNIMENTO. 2. Aprite la valvola di intercettazione del carburante. 3. Spurgate e riempite il serbatoio del carburante con benzina fresca (non più vecchia di 30 giorni). Se il problema perdura, rivolgetevi a un Distributore autorizzato. 4. Collegate il cappellotto alla candela. 5. Controllate la candela e, all'occorrenza, regolate la distanza fra gli elettrodi. Se la candela è sporca, imbrattata o incrinata, sostituitela. 6. Aggiungete o scaricate dell'olio fino a portarne il livello nella coppa alla tacca di pieno Full sull'asta di misurazione del livello.

Problema	Possibile causa	Rimedio
Il motore gira, ma la macchina scarica poca neve o non scarica affatto.	1. L'acceleratore non è in posizione MASSIMA quando spazzate la neve. 2. La macchina si sposta troppo velocemente per spazzare bene. 3. State cercando di spazzare troppa neve nella zona scelta. 4. State cercando di spazzare neve troppo pesante o bagnata. 5. Il camino di scarico è ostruito. 6. La cinghia di trasmissione della coclea/ventola si è allentata o è caduta dalla puleggia. 7. La cinghia della coclea/ventola è consumata o rotta.	1. Spostate l'acceleratore in posizione MASSIMA. 2. Selezionate una marcia inferiore. 3. Riducete la quantità di neve spazzata per zona. 4. Non sovraccaricate la macchina con neve molto pesante o bagnata. 5. Sbloccate la guida di scarico. 6. Montate e/o regolate la cinghia della coclea/ventola; visitate www.Toro.com per informazioni sulla manutenzione, o portate la macchina a un Distributore autorizzato. 7. Sostituite la cinghia della coclea/ventola; visitate www.Toro.com per informazioni sulla manutenzione, o portate la macchina a un Distributore autorizzato.
Il camino di scarico non si blocca in posizione o non si muove.	1. Il fermo del camino di scarico non è regolato in modo non corretto.	1. Regolate il fermo del camino di scarico.
La macchina non spazza tutta la neve dall'area di lavoro.	1. La slitte e/o il raschiatore non sono messi a punto. 2. La pressione degli pneumatici non è uniforme.	1. Regolate le slitte e il raschiatore. 2. Controllate la pressione di un pneumatico o di entrambi, e regolatela.

Note:

Note:

Note:

Informativa europea sulla privacy

Dati raccolti da Toro
Toro Warranty Company (Toro) rispetta la privacy. Al fine di elaborare i reclami in garanzia e contattarvi in caso di richiamo di un prodotto, vi chiediamo di comunicarci determinati dati personali direttamente o tramite Toro Company o un rivenditore Toro in loco.

Il sistema di garanzia Toro è installato su server situati negli Stati Uniti, dove la legge sulla tutela della privacy può prevedere una protezione diversa da quella del vostro paese.

COMUNICANDOCI I VOSTRI DATI PERSONALI ACCONSENTITE ALLA LORO ELABORAZIONE COME INDICATO NELL'INFORMATIVA SULLA PRIVACY.

Utilizzo delle informazioni da parte di Toro
Toro può utilizzare i vostri dati personali per elaborare i reclami in garanzia, contattarvi in caso di richiamo di un prodotto e per qualsiasi altro scopo di cui vi informiamo. Toro può anche condividere i vostri dati con consociate, rivenditori e altri partner commerciali collegati a tali attività. Non venderemo i vostri dati personali ad altre compagnie. Ci riserviamo il diritto di divulgare i dati personali a scopo di conformità con la legislazione applicabile e su richiesta delle autorità competenti, per il corretto funzionamento del nostro sistema o per tutelare noi stessi o gli altri utenti.

Conservazione dei dati personali
Conserveremo i vostri dati personali finché saranno necessari per gli scopi previsti al momento della loro raccolta iniziale o per altri scopi legittimi (come la conformità normativa) o laddove richiesto dalla legislazione applicabile.

Impegno di Toro alla sicurezza dei dati personali
Adottiamo precauzioni ragionevoli al fine di tutelare la sicurezza dei vostri dati personali, nonché misure atte a mantenere l'accuratezza e lo status corrente dei dati personali.

Accesso e correzione delle vostre informazioni personali
Per rivedere o correggere i vostri dati personali, contattateci via email all'indirizzo legal@toro.com.

Legislazione australiana relativa ai consumatori

I clienti australiani potranno reperire i dettagli concernenti la legislazione australiana relativa ai consumatori all'interno della confezione o il concessionario Toro in loco.

Dichiarazione di garanzia sul controllo delle emissioni

Per Stati Uniti, California e Canada



I vostri diritti e doveri di garanzia

L'Air Resources Board della California (CARB), l'Environmental Protection Agency degli Stati Uniti (EPA) e The Toro Company sono lieti di illustrare la garanzia del sistema di controllo delle emissioni relativa al vostro motore/attrezzatura off-road di piccole dimensioni 2017–2018. In California e negli Stati Uniti, i motori/le attrezzature off-road di piccole dimensioni devono essere progettati, costruiti e certificati in conformità con le rigorose norme anti-inquinamento. The Toro Company garantisce il sistema di controllo delle emissioni su motori/attrezzature off-road di piccole dimensioni per il periodo di tempo indicato sotto, salvo uso improprio, incuria o manutenzione errata del motore/attrezzatura stessi.

Il sistema di controllo delle emissioni può comprendere componenti quali carburatore, sistema di iniezione carburante, sistema di accensione, convertitore catalitico, serbatoi del carburante, tubi del carburante, tappi del carburante, valvole, canister, filtri, flessibili vapore, raccordi, connettori e relativi componenti associati alle emissioni.

Nei casi coperti dalla garanzia, The Toro Company provvederà alla riparazione gratuita del vostro motore/attrezzatura off-road di piccole dimensioni, ad inclusione di diagnosi, parti e manodopera.

Copertura della garanzia del produttore

Il presente sistema di controllo delle emissioni è garantito per due anni o per la durata della garanzia del marchio Toro, a seconda dell'opzione della durata maggiore. Eventuali parti difettose connesse alle emissioni, montate sul vostro motore/attrezzatura, saranno riparate o sostituite da The Toro Company.

Responsabilità del proprietario

Il proprietario del motore off-road di piccole dimensioni è responsabile dell'esecuzione della manutenzione necessaria indicata nel *Manuale dell'operatore*. Si raccomanda di conservare tutte le ricevute relative alla manutenzione del motore/attrezzatura off-road di piccole dimensioni, tuttavia Toro non potrà rifiutare la garanzia unicamente a causa della mancanza di ricevute.

Il proprietario deve tuttavia essere consapevole che Toro può negare la copertura della garanzia nel caso in cui il motore/attrezzatura off-road di piccole dimensioni o un suo componente abbia subito un guasto a causa di uso improprio, incuria, manutenzione errata o modifiche non approvate.

Alla rilevazione del problema, il proprietario è tenuto a portare il motore/attrezzatura off-road di piccole dimensioni presso un Centro Assistenza Toro autorizzato. Le riparazioni in garanzia saranno completate entro un periodo di tempo ragionevole, non superiore a trenta (30) giorni.

Per qualsiasi chiarimento sulla copertura della garanzia, potete contattarci presso:

Customer Care Department, Consumer Division
Toro Warranty Company
8111 Lyndale Avenue South
Bloomington, MN 55420-1196
1-888-384-9939 (clienti statunitensi e canadesi)
Inviate un'e-mail all'Assistenza clienti all'indirizzo: www.toro.com

Copertura generale della garanzia sulle emissioni

The Toro Company garantisce all'acquirente finale e ad ogni successivo proprietario che il motore/attrezzatura off-road di piccole dimensioni è:

- stato progettato, costruito e certificato in conformità con tutte le norme sulle emissioni applicabili, e
- esente da difetti di materiali e lavorazione in grado di causare l'avaria di una parte in garanzia; e
- identico per quanto riguarda ogni aspetto materiale alle parti descritte nella richiesta di certificazione.

Il periodo di garanzia inizia dalla data di consegna del motore/attrezzatura off-road di piccole dimensioni all'acquirente finale. Il periodo di garanzia ha la durata di due anni o la durata della garanzia del marchio Toro, a seconda dell'opzione della durata maggiore.

Ai sensi di determinate condizioni ed esclusioni sottoindicate, si riporta di seguito la garanzia delle parti connesse alle emissioni gassose:

1. Le parti in garanzia delle quali nelle istruzioni scritte in dotazione non sia prevista la sostituzione come manutenzione necessaria, sono garantite per il periodo indicato sopra. In caso di guasto di una parte durante il periodo di copertura della garanzia, questa sarà riparata o sostituita da The Toro Company. La parte riparata o sostituita in garanzia sarà garantita per il rimanente periodo di garanzia.
2. Le parti in garanzia delle quali nelle istruzioni scritte in dotazione sia prevista soltanto l'ispezione ordinaria, sono garantite per il periodo indicato sopra. La parte riparata o sostituita in garanzia sarà garantita per il rimanente periodo di garanzia.
3. Le parti in garanzia delle quali nelle istruzioni scritte in dotazione sia prevista la sostituzione come manutenzione necessaria, sono garantite per il periodo di tempo precedente la prima scadenza per la sostituzione programmata della parte in questione. In caso di guasto di una parte antecedente alla prima sostituzione programmata, questa sarà riparata o sostituita da The Toro Company. La parte riparata o sostituita in garanzia sarà garantita per il rimanente periodo precedente la prima scadenza per la sostituzione programmata della parte in questione.
4. La riparazione o sostituzione di qualsiasi parte in garanzia ai sensi delle presenti clausole di garanzia dovrà essere effettuata a titolo gratuito da un Centro Assistenza autorizzato.
5. I servizi o le riparazioni in garanzia dovranno essere forniti da un Centro Assistenza autorizzato a fornire l'assistenza per motori o attrezzature.
6. Non dovranno essere addebitate al proprietario le spese per la diagnostica direttamente associata alla determinazione dell'effettiva difettosità della parte in garanzia relativa alle emissioni, purché tale diagnostica venga effettuata presso un Centro Assistenza autorizzato.
7. The Toro Company è responsabile dei danni ad altri componenti di motori/attrezzature provocati dal guasto di una parte in garanzia nel periodo di copertura della stessa.
8. Nel corso del periodo di garanzia dei motori/attrezzature off-road di piccole dimensioni indicato sopra, The Toro Company dovrà conservare una giacenza di parti in garanzia sufficiente a far fronte alla domanda prevista di tali parti.
9. Qualsiasi intervento di manutenzione o riparazione in garanzia potrà utilizzare parti di ricambio approvate dal produttore, che saranno fornite a titolo gratuito al proprietario. Tale utilizzo non ridurrà gli obblighi in garanzia di The Toro Company.
10. Non è consentito l'uso di parti aggiuntive o modificate che non siano state approvate da The Toro Company. L'uso di parti aggiuntive o modificate non approvate da parte dell'acquirente potrà rendere inammissibile un reclamo in garanzia. The Toro Company non sarà tenuta a garantire guasti di parti in garanzia causati dall'uso di parti modificate o aggiuntive non approvate.

Parti in garanzia

Si riporta di seguito l'elenco delle parti coperte dalla garanzia delle emissioni, nella misura in cui tali parti erano presenti sul motore/attrezzatura Toro e/o nell'impianto del carburante Toro in dotazione:

1. Componenti dell'impianto del carburante
   - Carburatore e componenti interni
   - Arricchimento per avviamento a freddo (iniettore o motorino di avviamento)
   - Pompa del carburante
   - Tubi, raccordi e morsetti del carburante
   - Serbatoio, tappo e collegamento del carburante
   - Canister a carboni attivi
2. Impianto di induzione dell'aria
   - Filtro dell'aria
   - Collettore della presa d'aria
   - Sfiato e tubo/i della coppa dell'olio
   - Tubo e raccordi di spurgo
3. Sistema di accensione
   - Candela/e e cappellotto/i
   - Sistema di accensione magnetico
4. Impianto di scarico catalitico
   - Convertitore catalitico
   - Collettore di scarico
   - Impianto e valvola/e di iniezione dell'aria
5. Articoli vari utilizzati nel sistema di controllo delle emissioni
   - Valvole, interruttori e tiranteria
   - Connettori, raccordi e staffe

La garanzia del marchio Toro e la Garanzia sull'avviamento Toro GTS

Prodotti per la neve per uso residenziale (Int'l)

Condizioni e prodotti coperti

The Toro Company e la sua affiliata, Toro Warranty Company, ai sensi di un accordo tra le medesime, garantiscono congiuntamente la riparazione dei prodotti Toro elencati sotto qualora essi presentassero difetti di materiale o lavorazione o se il motore coperto da garanzia Toro GTS (Guaranteed to Start) non si avvia al primo o al secondo tentativo, a condizione che siano state eseguite le operazioni di manutenzione ordinaria previste nel *Manuale dell'operatore*.

La garanzia copre il costo dei componenti e della manodopera, mentre il trasporto è a carico del cliente.

I seguenti periodi di tempo vengono applicati dalla data d'acquisto originaria:

Prodotti	**Periodo di garanzia**
Spazzaneve	
• Powerlite e CCR – monostadio	2 anni per uso residenziale [2] 45 giorni per uso commerciale
—Motore	Garanzia GTS [2] anni per uso residenziale 2
• SnowMax	3 anni per uso residenziale [2] 45 giorni per uso commerciale
—Camino di scarico, deflettore del camino di scarico e alloggiamento della ventola	A vita (solo per il proprietario originario)[1]
• PowerMax – doppio stadio	3 anni per uso residenziale [2] 45 giorni per uso commerciale
—Camino di scarico, deflettore del camino di scarico e alloggiamento della ventola	A vita (solo per il proprietario originario)[1]
Spazzaneve elettrici	2 anni per uso residenziale [2] Nessuna garanzia per uso commerciale

[1]Acquirente originale indica la prima persona che ha acquistato il prodotto Toro.

[2]"Normale uso residenziale" significa l'uso del prodotto sul lotto della vostra abitazione. L'uso in più luoghi è considerato uso commerciale ed in tal caso viene applicata la garanzia per uso commerciale.

Responsabilità del proprietario

Il proprietario deve eseguire la manutenzione del Prodotto Toro in conformità alle procedure di manutenzione riportate nel *Manuale dell'operatore*. La manutenzione ordinaria è a vostro carico, sia essa eseguita da un concessionario o da voi stesso.

Istruzioni per ottenere il servizio in garanzia

Se credete che il vostro prodotto Toro riveli difetti di materiali o lavorazione, osservate la seguente procedura.

1. Per la revisione del prodotto rivolgetevi al rivenditore di zona. Se per qualsiasi motivo non potete rivolgervi al rivenditore di zona, contattate qualsiasi Distributore Toro autorizzato per prenotare la revisione. Visitate il sito http://www.toro.com per individuare un distributore Toro nella vostra zona.
2. Portate il prodotto e la prova d'acquisto (ricevuta di vendita) al Centro Assistenza. Se per qualsiasi motivo non siete soddisfatti dell'analisi o del servizio del Centro Assistenza, contattateci al:

   Toro Warranty Company
   Customer Care Department, RLC Division
   8111 Lyndale Avenue South
   Bloomington, MN 55420-1196, USA
   001–952–948–4707

Articoli e condizioni non coperti da garanzia

Non esiste altra garanzia espressa ad eccezione della copertura su sistemi di emissione speciali e sul motore di alcuni prodotti. Quanto segue è escluso dalla presente espressa garanzia.

- Costo della regolare manutenzione o delle parti soggette a usura, come lame del rotore (pale), lame del raschietto, cinghie, carburante, lubrificanti, cambi d'olio, candele, cavo/cablaggio o regolazioni del freno.
- I componenti che si guastano a causa della normale usura
- Qualsiasi prodotto o componente che sia stato alterato, utilizzato impropriamente, trascurato o che richieda sostituzione o riparazione a causa di incidenti o mancanza di adeguata manutenzione.
- Spese di ritiro e consegna
- Riparazioni o tentativi di riparazione non eseguiti da Centri Assistenza Toro autorizzati
- Le riparazioni necessarie a causa di guasti dovuti al mancato rispetto della procedura raccomandata per il carburante (consultare il *Manuale dell'operatore* per maggiori informazioni)
  - La rimozione di contaminanti dall'impianto del carburante non è coperta dalla garanzia
  - L'utilizzo di carburante vecchio (più di un mese) o carburante contenente etanolo in percentuale superiore al 10% o MTBE in percentuale superiore al 15%
  - Il mancato svuotamento del sistema di alimentazione prima di un periodo di inutilizzo superiore a un mese
- Le riparazioni o regolazioni volte a correggere difficoltà di avviamento a causa del mancato svolgimento delle corrette procedure di manutenzione o procedure raccomandate relative al carburante.
- Condizioni operative particolari per le quali l'avviamento può richiedere più di due tentativi:
  - Primi avviamenti dopo un periodo prolungato di inutilizzo di oltre tre mesi o dopo un rimessaggio stagionale
  - Procedure di avviamento non corrette – In caso di difficoltà nell'avviamento dell'unità, consultate il *Manuale dell'operatore* per accertarvi di seguire le procedure corrette. In questo modo potrete risparmiarvi una visita non necessaria presso un Centro Assistenza Toro autorizzato.

Condizioni generali

L'acquisto è coperto dalle leggi nazionali di ciascun paese. La presente garanzia non limita i diritti riservati all'acquirente da tali leggi.