Form No. 3407-433 Rev A

Snežné frézy Power Max® Heavy Duty 926 a 1028 OXE

Číslo modelu 38820—Výrobné číslo 400010798 a vyššie

Číslo modelu 38824—Výrobné číslo 400010798 a vyššie

Návod na obsluhu

Tento produkt spĺňa všetky príslušné európske smernice. Podrobnosti nájdete v samostatnom hárku so špecifickým vyhlásením o zhode.

Úvod

Tento stroj je určený na používanie vlastníkmi domov alebo profesionálnymi najatými operátormi. Je navrhnutý na odstraňovanie snehu z dláždených povrchov, napríklad príjazdových ciest a chodníkov, a z iných povrchov určených pre dopravu v obytných alebo komerčných priestoroch. Nie je navrhnutý na odstraňovanie iných materiálov, ako je sneh a model s otočným škrabákom nie je navrhnutý na odstraňovanie štrkových povrchov.

Tieto informácie si pozorne prečítajte, aby ste sa svoj stroj naučili správne ovládať a udržiavať a aby ste predchádzali zraneniam a poškodeniu stroja. Nesiete zodpovednosť za správnu a bezpečnú obsluhu stroja.

So spoločnosťou Toro sa môžete kontaktovať priamo na lokalite www.Toro.com, kde získate informácie o stroji a príslušenstve a pomoc pri hľadaní predajcu alebo registrácii vášho stroja.

Ak potrebujete servis, originálne diely od spoločnosti Toro alebo doplňujúce informácie, obráťte sa na autorizovaného servisného predajcu alebo zákaznícke stredisko spoločnosti Toro a pripravte si číslo modelu a sériové číslo vášho stroja. Obrázok 1 označuje miesto na stroji s číslom modelu a sériovým číslom. Čísla si zaznamenajte do poskytnutého priestoru.

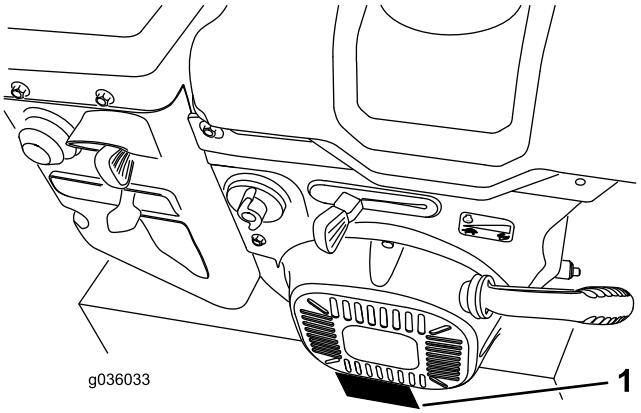

Obrázok 1

1. Umiestnenie čísla modelu a sériového čísla

Číslo modelu _____

Výrobné číslo _____

Táto príručka identifikuje potenciálne riziká a bezpečnostné upozornenia sú v nej označené výstražným symbolom (Obrázok 2), ktorý signalizuje, že nedodržanie odporúčaných opatrení môže viesť k vážnemu alebo smrteľnému zraneniu.

Obrázok 2

1. Výstražný symbol

V tejto príručke sa používajú na zvýraznenie informácií 2 slová. Časť **Dôležité** upriamuje pozornosť na špeciálne mechanické informácie a časť **Poznámka** zdôrazňuje všeobecné informácie, ktoré si zaslúžia špeciálnu pozornosť.

Dôležité: Ak používate tento stroj nepretržite nad 1 500 m, skontrolujte, či bola nainštalovaná súprava High Altitude Kit na používanie vo vysokej nadmorskej výške, aby stroj spĺňal nariadenia o emisiách CARB/EPA. Súprava High Altitude Kit zvyšuje výkon stroja a zároveň zabraňuje zaneseniu zapaľovacej sviečky, tvrdému štartu a zvýšeným emisiám. Po nainštalovaní súpravy pripevnite štítok pre vysokú nadmorskú výšku vedľa sériového štítka na stroji. Správnu súpravu High

© 2016—The Toro® Company
8111 Lyndale Avenue South
Bloomington, MN 55420

Zaregistrujte svoj výrobok na adrese www.Toro.com.

CE

Preklad originálu (SK)
Vytlačené v USA
Všetky práva vyhradené

3407-433 A

Altitude Kit a štítok pre vysokú nadmorskú výšku pre váš stoj získate od autorizovaného servisného predajcu spoločnosti Toro. Najbližšieho predajcu nájdete na našej webovej lokalite www.Toro.com alebo sa obráťte na oddelenie starostlivosti o zákazníkov spoločnosti Toro na číslach uvedených vo vyhlásení o systéme čistenia výfukových plynov. Pri opätovnom spustení motora pod 1 500 m odstráňte súpravu z motora a obnovte jeho pôvodné výrobné nastavenia. Neprevádzkujte motor konvertovaný na prácu vo vysokej nadmorskej výške pri nižšej nadmorskej výške. Mohlo by dôjsť k jeho prehriatiu a poškodeniu. Ak si nie ste istí, či bol stroj konvertovaný na použitie vo vysokej nadmorskej výške, pozrite si nasledujúci štítok (Obrázok 3).

NOTE: THE ENGINE ON THIS PRODUCT HAS BEEN
MODIFIED FOR USE AT ABOVE 5,000 FEET ELEVATION.
IF USING BELOW 5,000 FEET, IT MUST BE REVISED
BACK TO ORIGINAL SPECIFICATIONS.

127-9363

Obrázok 3

Tento zážihový systém zapaľovania spĺňa kanadskú normu ICES-002.

Obsah

Úvod 1
Bezpečnosť 3
Bezpečnostné a inštrukčné štítky 3
Nastavenie 5
1 Montáž horného držadla 6
2 Montáž koncov káblov spojky kolesa 6
3 Montáž ovládacieho spojenia trakcie 7
4 Montáž tyče ovládania žľabu 8
5 Pripojenie drôtu k svetlometu 9
6 Kontrola hladiny motorového oleja 9
7 Kontrola tlaku pneumatík 10
8 Kontrola zarážok a škrabáka 10
9 Kontrola prevádzky trakčného pohonu 10
Súčasti stroja 11
Obsluha 12
Pred prevádzkou 12
Bezpečnosť 12
Plnenie palivovej nádrže 12
Počas prevádzky 13
Bezpečnosť 13
Naštartovanie motora 13
Vypnutie motora 15
Prevádzka trakčného pohonu 16
Používanie pák spojky kolesa 16
Obsluha voliča rýchlosti 17
Obsluha pohonu vrtáka/poháňača 17
Obsluha prvku Quick Stick® 17
Uvoľnenie upchatého výstupného žľabu 18
Provozné tipy 18
Po prevádzke 19
Bezpečnosť 19
Zabránenie zamrznutiu po použití 19
Údržba 20
Odporúčaný harmonogram údržby 20
Bezpečnosť pri údržbe 20
Príprava na údržbu 20
Kontrola hladiny motorového oleja 20
Kontrola a nastavenie zarážok a škrabáka 21
Kontrola a nastavenie trakčného kábla 21
Kontrola a nastavenie kábla vrtáka/poháňača 22
Kontrola hladiny oleja prevodovky vrtáka 23
Výmena motorového oleja 23
Výmena zapaľovacej sviečky 24
Nastavenie západky výstupného zľabu 25
Výmena hnacích remeňov 25
Výmena žiarovky svetlometu 25
Uskladnenie 27
Príprava stroja na uskladnenie 27
Ukončenie uskladnenia stroja 27
Odstraňovanie závad 28

Bezpečnosť

Tento stroj spĺňa špecifikácie normy ISO 8437 platnej v čase výroby.

- Pred naštartovaním motora si prečítajte túto *používateľskú príručku* a oboznámte sa s jej obsahom. Uistite sa, že každý, kto používa tento produkt, vie, ako ho správne používať, a rozumie varovaniam.
- Do blízkosti pohyblivých dielov stroja nedávajte ruky ani nohy.
- Stroj neprevádzkujte bez všetkých ochranných prvkov a iných ochranných zariadení nasadených na zariadení a funkčných.
- Udržujte odstup od všetkých výstupných otvorov. Okolostojace osoby musia byť v bezpečnej vzdialenosti od stroja.
- Do oblasti prevádzky nepúšťajte deti. Nikdy nedovoľte, aby stroj obsluhovali deti.
- Pred uvoľnením upchatia, vykonaním servisu alebo dopĺňaním paliva stroj vypnite.

Ďalšie bezpečnostné informácie nájdete v tomto návode v príslušných častiach.

Bezpečnostné a inštrukčné štítky

Operátor dobre vidí bezpečnostné štítky a pokyny, ktoré sú umiestnené v každom priestore s potenciálne hroziacim nebezpečenstvom. Poškodené alebo stratené štítky nahraďte.

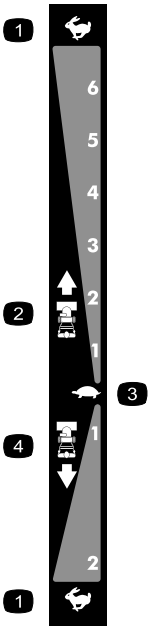

106-4525

Obj. č. dielu 112-6633

1. Rýchlo
2. Rýchlosti jazdy dopredu
3. Pomaly
4. Rýchlosti jazdy dozadu

107-3040

1. Riziko porezania/amputácie končatín, poháňač, vrták – okolostojace osoby udržiavajte v bezpečnej vzdialenosti od snežnej frézy.

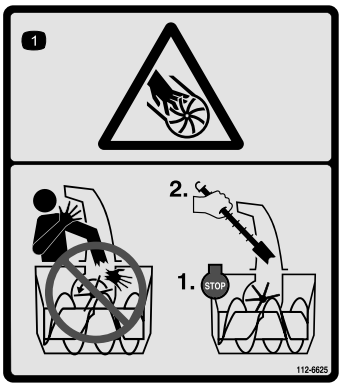

112-6625

Obj. č. dielu 112-6629

1. Riziko porezania/amputácie končatín, poháňač – do žľabu nevkladajte ruku, pred opustením polohy operátora zastavte motor, na vyčistenie žľabu použite nástroj.

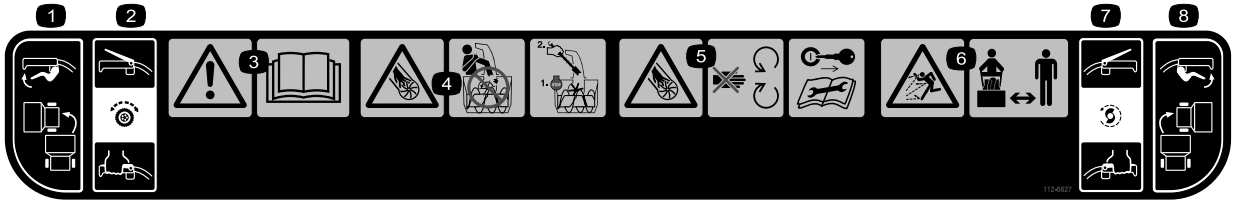

112-6627

1. Ovládanie zabočenia doľava
2. Trakčný pohon – do záberu uveďte stlačením páky; zo záberu uvoľnite pustením páky.
3. Varovanie – prečítajte si *používateľskú príručku.*
4. Riziko porezania/amputácie končatín, poháňač – do žľabu nevkladajte ruku, pred opustením polohy operátora zastavte motor, na vyčistenie žľabu použite nástroj.
5. Riziko sekania/rozkúskovania, poháňač – zostaňte mimo pohyblivých častí; pred vykonaním servisu alebo údržby vyberte kľúč zapaľovania a prečítajte si pokyny.
6. Riziko spojené s odhodeným predmetom – okolostojace osoby udržiavajte v bezpečnej vzdialenosti od snežnej frézy.
7. Pohon vrtáka/poháňača – do záberu uveďte stlačením páky; zo záberu uvoľnite pustením páky.
8. Ovládanie zabočenia doprava

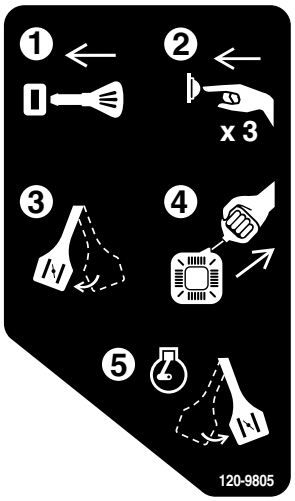

120-9805

1. Zasuňte kľúč do zapaľovania.
2. Trikrát načerpajte palivo do motora.
3. Zapojte sýtič.
4. Potiahnite kábel štartéra.
5. Keď motor beží, uvoľnite sýtič.

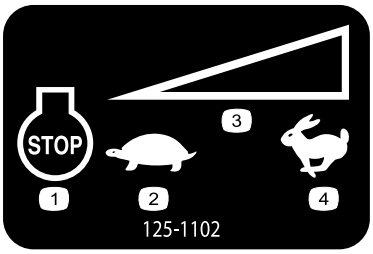

125-1102

1. Vypnutie motora
2. Pomaly
3. Nastaviteľné ovládanie rýchlosti
4. Rýchlo

Nastavenie

Vynímateľné diely

Aby ste overili, že boli dodané všetky súčiastky, použite tabulku nižšie.

Postup	Popis	Množ-stvo	Použitie
1	Skrutka držadla Oblá podložka Poistná matica	4 4 4	Namontujte horné držadlo.
2	Nie sú treba žiadne diely	–	Namontujte konce káblov spojky kolesa.
3	Nie sú treba žiadne diely	–	Namontujte ovládacie spojenie trakcie.
4	Vratová skrutka Poistná matica	2 2	Namontujte tyč ovládania žľabu.
5	Zväzovací remienok na káble	1	Drôt pripojte k svetlometu.
6	Nie sú treba žiadne diely	–	Skontrolujte hladinu motorového oleja.
7	Nie sú treba žiadne diely	–	Skontrolujte tlak pneumatík.
8	Nie sú treba žiadne diely	–	Skontrolujte zarážky a škrabák.
9	Nie sú treba žiadne diely	–	Skontrolujte prevádzku trakčného pohonu.

1

Montáž horného držadla

Diely potrebné na prevedenie tohoto kroku:

4	Skrutka držadla
4	Oblá podložka
4	Poistná matica

Postup

Poznámka: Gumičku z káblov neodstraňujte, pokým nenamontujete horné držadlo.

1. Horné držadlo zdvihnite a otáčaním ho umiestnite nad dolné držadlo (Obrázok 4).

   Dôležité: Preveďte káble pripojené k prvku Quick Stick vo vnútri nožičiek horného držadla a zabezpečte, aby sa medzi časti držadla nepritlačili káble a drôt svetlometu.

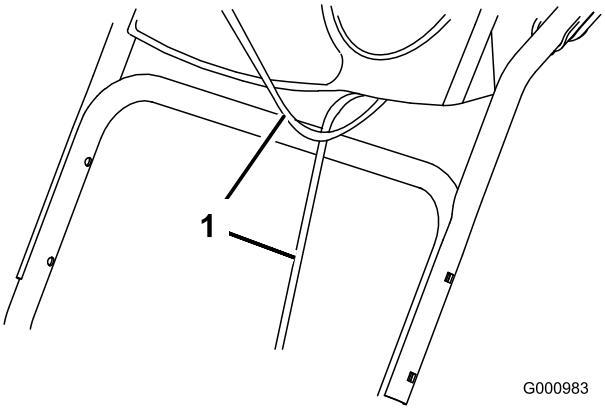

Obrázok 4

1. Káble

2. Horné držadlo zaistite pomocou 4 skrutiek držadla, 4 oblých podložiek a 4 poistných matíc z vrecka s voľnými dielmi (Obrázok 5).

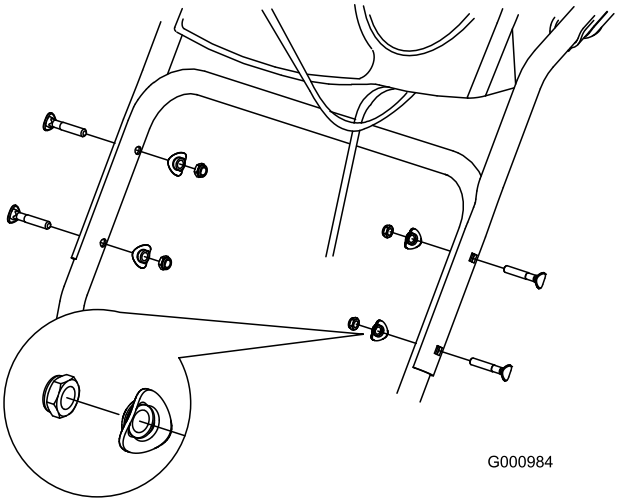

Obrázok 5

2

Montáž koncov káblov spojky kolesa

Nie sú treba žiadne diely

Postup

1. Odbaľte konce káblov na dolnom držiaku (Obrázok 6).

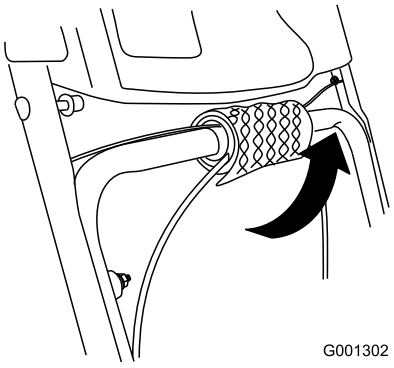

Obrázok 6

2. Ľavý alebo pravý koniec kábla preveďte ponad dolný držiak a koniec kábla vložte do otvoru v príslušnej páke spojky kolesa (Obrázok 7).

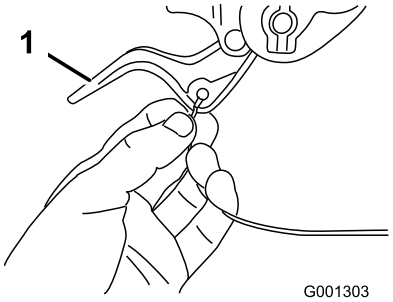

Obrázok 7

1. Páka spojky kolesa

3. Z držiaka vyberte maticu a podložku, k držiaku pripevnite káblovú svorku na kábli, namontujte podložku a maticu, a maticu dotiahnite rukou (Obrázok 8).

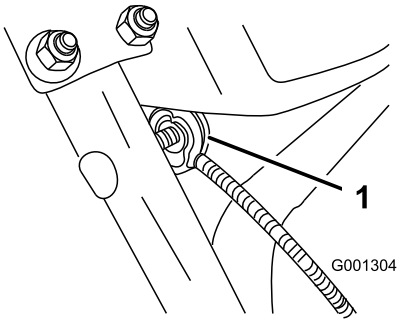

Obrázok 8

1. Svorka kábla (2)

Dôležité: Zabezpečte, aby bola oblá strana svorky kábla oproti držiaku a aby kábel prechádzal popod skrutku svorky. Kábel musí byť medzi svorkou kábla a miestom, kde sa pripája k páke spojky kolesa, úplne rovný.

4. Obal kábla jemne ťahajte smerom dole, kým páka spojky kolesa nebude dole a na kábli nebude žiadne ochabnutie, potom bezpečne dotiahnite maticu svorky kábla (Obrázok 9).

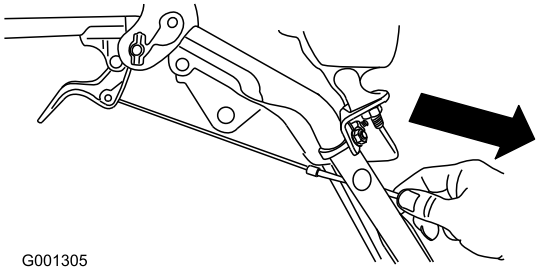

Obrázok 9

5. Páku úplne stlačte, potom skontrolujte medzeru medzi dolnou časťou držiaka a koncom páky spojky kolesa (Obrázok 10).

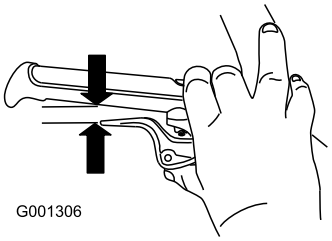

Obrázok 10

Poznámka: Medzera by mala mať veľkosť približne hrúbky ceruzky (6 mm). Ak je väčšia, uvoľnite maticu svorky kábla, obal kábla posuňte mierne smerom hore, dotiahnite maticu svorky kábla a medzeru znovu skontrolujte.

6. Kroky 2 až 5 zopakujte pre druhý kábel.

3

Montáž ovládacieho spojenia trakcie

Nie sú treba žiadne diely

Postup

1. Z dolného konca tyče ovládania rýchlosti vyberte sponkovú závlačku a podložku a dolný koniec tyče vložte do dolného ramena spojenia tak, aby ohnutý koniec tyče ovládania rýchlosti smeroval dozadu (Obrázok 11).

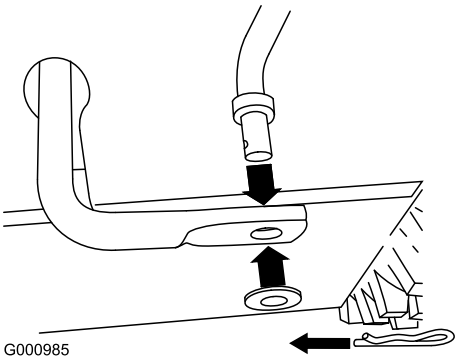

Obrázok 11

2. Dolný koniec tyče ovládania rýchlosti zabezpečte podložkou a sponkovou závlačkou, ktoré ste predtým vybrali.
3. Sponkovú závlačku a vonkajšiu podložku vyberte z čapu na hornom konci tyče ovládania rýchlosti (Obrázok 12).

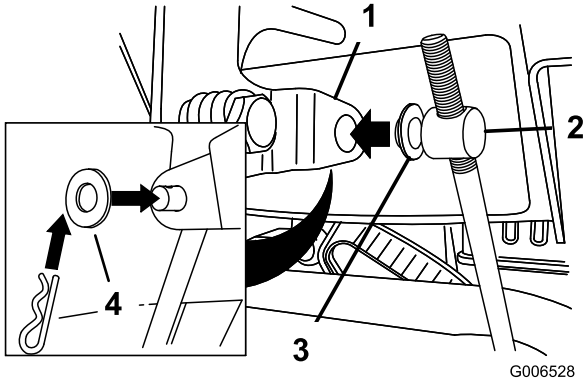

Obrázok 12

1. Páka voliča rýchlosti
2. Čap
3. Vnútorná podložka
4. Vonkajšia podložka

Poznámka: Montáž vám uľahčí, ak plochú podložku necháte na čape (Obrázok 12).

4. Páku voliča rýchlosti preraďte do polohy R2.
5. Dolné rameno spojenia otočte úplne smerom hore (proti smeru chodu hodinových ručičiek) (Obrázok 13).

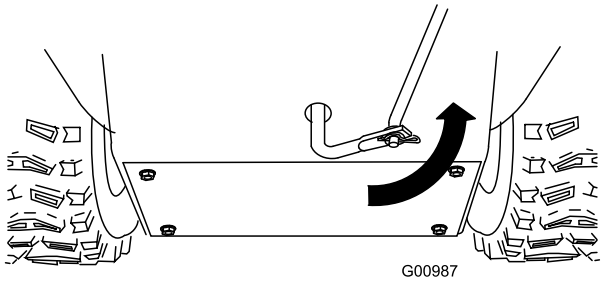

Obrázok 13

6. Zdvihnite tyč ovládania rýchlosti a čap vložte do otvoru v páke voliča rýchlosti (Obrázok 12).

   Poznámka: Ak čap do otvoru nezapadne, keď zdvihnete tyč ovládania rýchlosti, čap na tyči ovládania rýchlosti otáčajte smerom hore alebo dole, pokým nezapadne.

7. Čap a horný koniec tyče ovládania rýchlosti zabezpečte vonkajšou podložkou a sponkovou závlačkou, ktoré ste predtým vybrali.

Poznámka: Pre ľahšiu montáž sa pozrite dole cez otvor vo voliči rýchlosti (Obrázok 14).

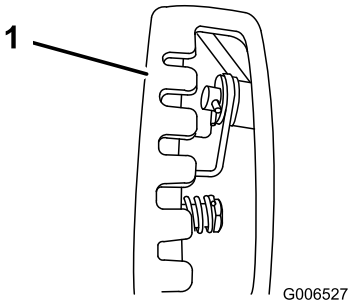

Obrázok 14

1. Volič rýchlosti

4

Montáž tyče ovládania žľabu

Diely potrebné na prevedenie tohoto kroku:

2	Vratová skrutka
2	Poistná matica

Postup

1. Odbaľte prvok Quick Stick® a otočte ho tak, aby bol zvislo hore a v strede.
2. Stlačte modrú hlavicu spustenia a páku potiahnite úplne smerom dozadu.

   Poznámka: Výstupný žľab a deflektor by mali smerovať dopredu. Ak nesmerujú, zatlačte modrú hlavicu spustenia (ale prvkom Quick Stick nepohybujte) a výstupný žľab otáčajte, pokým nebudú smerovať správne.

3. Sploštený zadný koniec dlhej tyče ovládania žľabu zarovnajte so sploštenym predným koncom krátkej tyče, ktorý presahuje z ovládacieho panela tak, aby sa zasunuli (Obrázok 15).

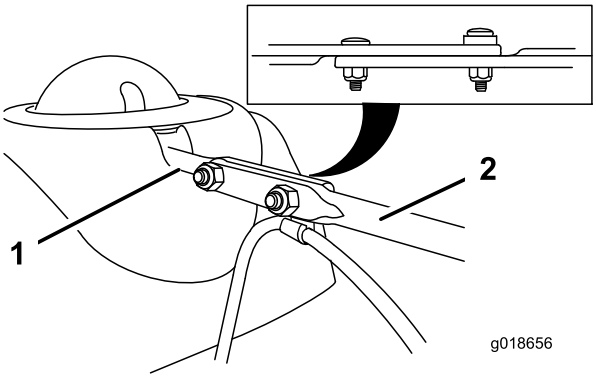

Obrázok 15

1. Krátka tyč
2. Dlhá tyč ovládania žľabu

4. Predný koniec tyče zasúvajte do otvoru na zadnej strane krytu mechanizmu žľabu, kým sa nezasunie do prevodu žľabu (Obrázok 16).

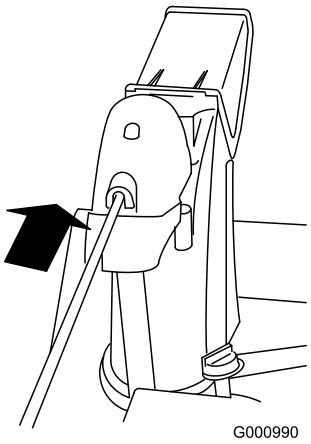

Obrázok 16

5. Zarovnajte otvory v zasunutých koncoch tyčí a vložte 2 vratové skrutky (vo vrecku s voľnými dielmi) cez krátku tyč z ľavej strany stroja (z prevádzkovej polohy).
6. Sponu kábla, ktorá podporuje kábel deflektora, vložte pod hlavu prednej vratovej skrutky a vratové skrutky zaistite pomocou poistných matíc z vrecka s voľnými dielmi (Obrázok 17).

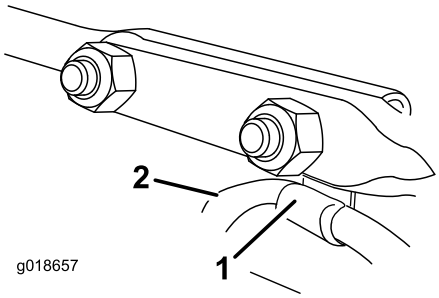

Obrázok 17

1. Spona kábla
2. Kábel deflektora

7. Modrú hlavicu spustenia držte stlačenú a prvok Quick Stick otáčajte v kruhu, aby ste tak zabezpečili, že žľab a deflektor fungujú hladko.

5

Pripojenie drôtu k svetlometu

Diely potrebné na prevedenie tohoto kroku:

1	Zväzovací remienok na káble

Postup

1. Konektor drôtu vložte na voľný koniec drôtu priamo do zadnej strany svetlometu, pokým nebude bezpečne na mieste (Obrázok 18).

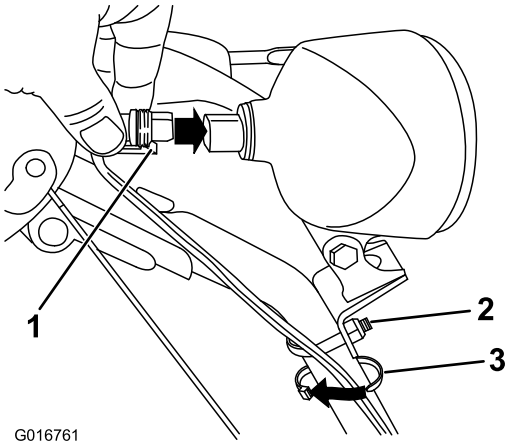

Obrázok 18

1. Plastová spona na konektore drôtu
2. U-skrutka
3. Zväzovací remienok na káble

Poznámka: Zabezpečte, aby plastová spona na konektore drôtu bola na dolnej strane (Obrázok 18).

2. Zväzovací remienok na káble (z vrecka s voľnými dielmi) oviňte okolo drôtu a držiaka približne 2,5 cm pod skrutkou U (Obrázok 18).

6

Kontrola hladiny motorového oleja

Nie sú treba žiadne diely

Postup

Poznámka: Váš stroj sa dodáva s olejom v kľukovej skrini motora. Pred naštartovaním motora skontrolujte hladinu oleja a v prípade potreby ho doplňte.

Pozrite si časť Kontrola hladiny motorového oleja (strana 20).

7

Kontrola tlaku pneumatík

Nie sú treba žiadne diely

Postup

Pneumatiky pri odosielaní v závode nafukujeme nadmerne. Tlak v oboch pneumatikách znížte rovnomerne na hodnotu 116 až 137 kPa.

8

Kontrola zarážok a škrabáka

Nie sú treba žiadne diely

Postup

Pozrite si časť Kontrola a nastavenie zarážok a škrabáka (strana 21).

9

Kontrola prevádzky trakčného pohonu

Nie sú treba žiadne diely

Postup

⚠ VÝSTRAHA

Ak trakčný pohon nie je správne nastavený, stroj sa môže pohybovať v opačnom smere, ako ste zamýšľali a spôsobiť tak zranenie a/alebo škody na majetku.

Trakčný pohon pozorne skontrolujte a v prípade potreby ho správne upravte.

1. Naštartujte motor. Pozrite si časť Naštartovanie motora (strana 13).
2. Volič rýchlosti dajte do polohy R1. Pozrite si časť Obsluha voliča rýchlosti (strana 17).
3. Ľavú (trakčnú) páku stlačte do uchopenia rukou (Obrázok 19).

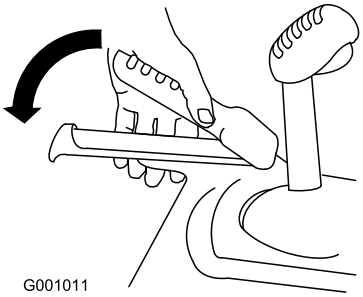

Obrázok 19

Stroj by sa mal pohnúť dozadu. Ak sa stroj nepohne alebo ak sa pohne dopredu, vykonajte nasledovné:

A. Uvoľnite trakčnú páku a zastavte motor.
B. Od páky voliča rýchlosti odpojte čap (Obrázok 12).
C. Čap otočte na tyči ovládania rýchlosti smerom nadol (v smere chodu hodinových ručičiek) (Obrázok 12).
D. K páke voliča rýchlosti pripojte čap (Obrázok 12).

4. Uvoľnite trakčnú páku.
5. Volič rýchlosti presuňte do polohy F1. Pozrite si časť Obsluha voliča rýchlosti (strana 17).
6. Ľavú (trakčnú) páku stlačte do uchopenia rukou (Obrázok 19).

Stroj by sa mal pohnúť dopredu. Ak sa stroj nepohne alebo ak sa pohne dozadu, vykonajte nasledovné:

A. Uvoľnite trakčnú páku a zastavte motor.

B. Od páky voliča rýchlosti odpojte čap (Obrázok 12).

C. Čap otočte na tyči ovládania rýchlosti smerom nahor (proti smeru hodinových ručičiek) (Obrázok 12).

D. K páke voliča rýchlosti pripojte čap (Obrázok 12).

7. Ak ste vykonali akékoľvek úpravy, tento postup opakujte, pokým nebudú potrebné žiadne úpravy.

Dôležité: Ak sa stroj pohne, keď je trakčná páka v uvoľnenej polohe, skontrolujte trakčný kábel (pozrite si časť Kontrola a nastavenie trakčného kábla (strana 21)) alebo stroj odneste na vykonanie servisu k autorizovanému servisnému predajcovi.

Súčasti stroja

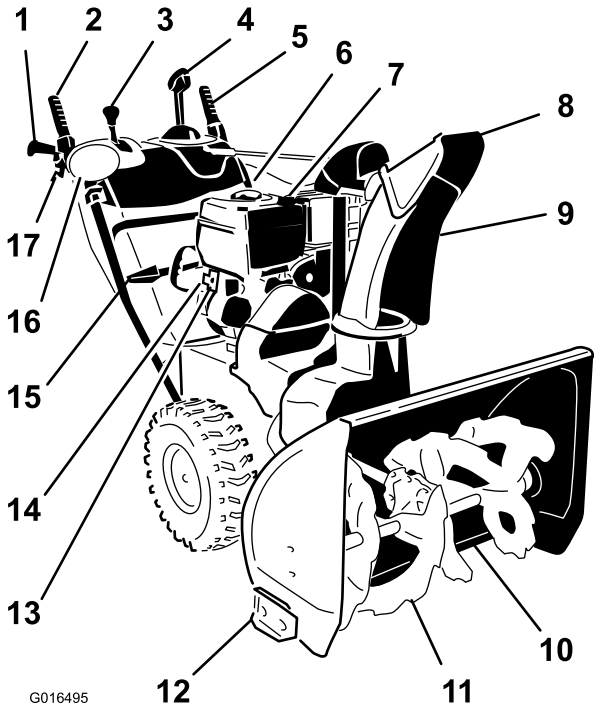

Obrázok 20

1. Rukoväť (2)
2. Páka vrtáka/poháňača
3. Páka voliča rýchlosti
4. Prvok ovládania výstupného žľabu Quick Stick®
5. Trakčná páka
6. Uzáver palivovej nádrže
7. Plniace hrdlo oleja/mierka
8. Deflektor žľabu
9. Výstupný žľab
10. Škrabák
11. Vrták
12. Zarážka (2)
13. Tlačidlo elektrického štartovania
14. Zástrčka elektrického štartéra
15. Nástroj na odstraňovanie snehu
16. Svetlomet
17. Páka spojky kolesa (2)

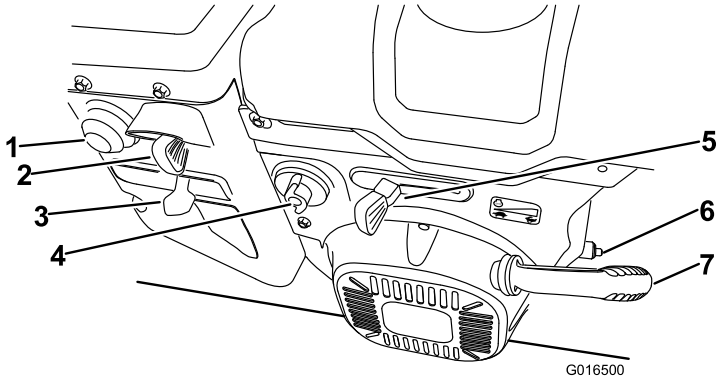

Obrázok 21

1. Zapaľovacie čerpadlo
2. Spínač zapaľovania
3. Sýtič
4. Ventil odpojenia prívodu paliva
5. Škrtiaca klapka
6. Výpustná zátka oleja
7. Rukoväť navíjacieho štartovania

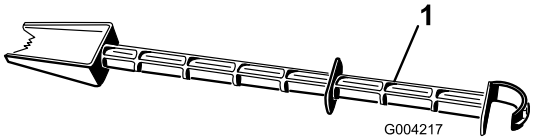

Obrázok 22

1. Nástroj na odstraňovanie snehu (pripevnený k držadlu)

Obsluha

Pred prevádzkou

Bezpečnosť

- Pre všetky stroje s elektrickými štartovacími motormi používajte predlžovacie káble a objímky podľa špecifikácie výrobcu.
- Stroj neobsluhujte bez primeraného zimného oblečenia. Nenoste voľné oblečenie, ktoré sa môže zachytiť do pohybujúcich sa častí stroja. Používajte protišmykovú obuv, ktorá zlepší stabilitu na klzkých povrchoch.
- Počas prevádzky alebo počas vykonávania nastavenia alebo opravy vždy noste bezpečnostné okuliare alebo štít na ochranu očí, aby ste si chránili zrak pred vniknutím častíc, ktoré môžu odlietavať od stroja.
- Dôkladne skontrolujte oblasť, v ktorej idete stroj použiť, a odstráňte všetky rohožky, sane, dosky, káble a iné cudzie predmety.
- Ak je kryt, bezpečnostné zariadenie alebo štítok poškodený, nečitateľný alebo stratený, pred spustením prevádzky ho opravte alebo vymeňte. Taktiež dotiahnite všetky uvoľnené fixačné prvky.

Plnenie palivovej nádrže

- Najlepšie výsledky dosiahnete používaním čistého čerstvého bezolovnatého benzínu s oktánovým číslom 87 alebo vyšším (použitím metódy klasifikácie (R+M)/2).
- Možno použiť okysličené palivo s max. 10 % objemu etanolu alebo s 15 % objemu MTBE (metyltributyléteru).
- **Nepoužívajte** etanolové benzínové zmesi (napríklad E15 alebo E85) s vyšším obsahom etanolu ako 10 %. Prevádzkové problémy alebo poškodenie motora nemusí byť zahrnuté v záruke.
- **Nepoužívajte** benzín s obsahom metanolu.
- V zimnom období **neuskladňujte** palivo v palivovej nádrži ani v palivových kanistroch bez použitia palivového stabilizátora.
- Do benzínu **nepridávajte** olej.

Dôležité: Problémy so štartovaním obmedzte pridávaním palivového stabilizátora do paliva počas celej sezóny a jeho zmiešaním s palivom, ktorého vek je nižší ako 30 dní.

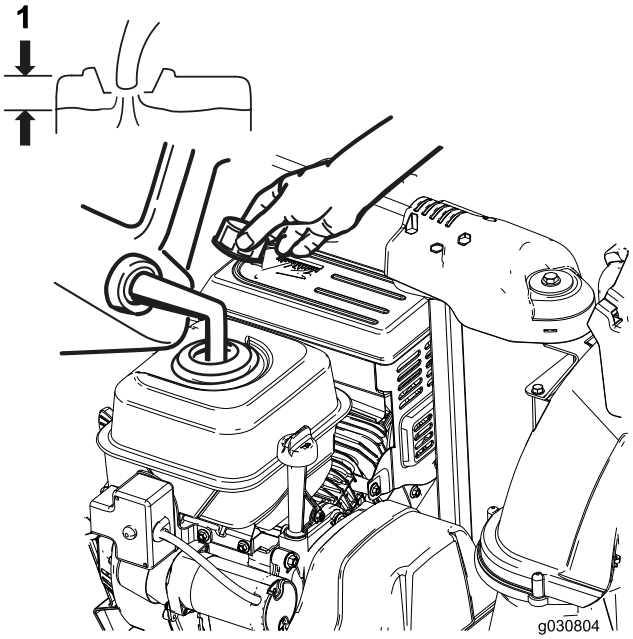

Obrázok 23

1. Nenapĺňajte nad spodný okraj plniaceho hrdla nádrže.

Počas prevádzky

Bezpečnosť

- **Rotujúce lopatky závitovky môžu spôsobiť zranenia prstov alebo rúk.** Počas prevádzky stroja zostaňte za držadlami a mimo výstupného otvoru. **Tvár, ruky, nohy a všetky ostatné časti tela alebo oblečenia nepribližujte k pohyblivým alebo rotujúcim častiam.**
- Výstupný žľab nikdy nesmerujte na ľudí alebo do oblastí, kde môže dôjsť k poškodeniu majetku.
- Pracujte opatrne, aby ste predišli pošmyknutiu alebo pádu. Vždy si buďte istí svojím postojom a pevne sa držte držadiel. Kráčajte, nikdy nebežte.
- Pri prevádzke na svahoch si dávajte mimoriadny pozor.
- Stroj nikdy neprevádzkujte bez dobrej viditeľnosti alebo svetla.
- Pri cúvaní sa pozerajte dozadu a postupujte opatrne.
- Keď aktívne nečistíte sneh, uvoľnite zo záberu lopatky rotora.
- Nepokúšajte sa odstraňovať sneh zo štrkového povrchu alebo povrchu z drveného kameňa. Tento produkt je určený na použitie len na dláždených povrchoch.
- Stroj nepoužívajte na streche.
- Počas prevádzky motora sa nikdy nepokúšajte robiť žiadne zmeny (okrem prípadov, keď to konkrétne odporúča výrobca).
- Zostaňte ostražití kvôli skrytým nebezpečenstvám alebo doprave.
- Po zasiahnutí cudzieho predmetu vypnite motor, vyberte kľúč zapaľovania (platí len pre elektrický štartér), stroj dôkladne skontrolujte, či nie je poškodený, a poškodenie opravte pred opätovným naštartovaním a prevádzkou stroja.
- Ak stroj začne neobvykle vibrovať, zastavte motor a hneď hľadajte príčinu.
- Motor nenechávajte v prevádzke v interiéri okrem prípadov štartovania a transportu stroja dnu alebo von z budovy. Otvorte vonkajšie dvere; výfukové plyny sú nebezpečné.
- Kapacitu stroja nepreťažujte snahou o príliš rýchle odstránenie snehu.
- Nikdy sa nedotýkajte horúceho motora alebo tlmiča výfuku.
- Elektrický kábel pred zapojením do zásuvky dôkladne skontrolujte. Ak je kábel poškodený, nepoužívajte ho. Poškodený kábel okamžite vymeňte. Kábel napájania odpojte vždy, keď stroj neštartujete.

Naštartovanie motora

1. Skontrolujte hladinu motorového oleja. Pozrite si časť Kontrola hladiny motorového oleja (strana 20).
2. Ventil odpojenia prívodu paliva otočte proti smeru chodu hodinových ručičiek o 1/4 otočenia, čím ho otvoríte (Obrázok 24).

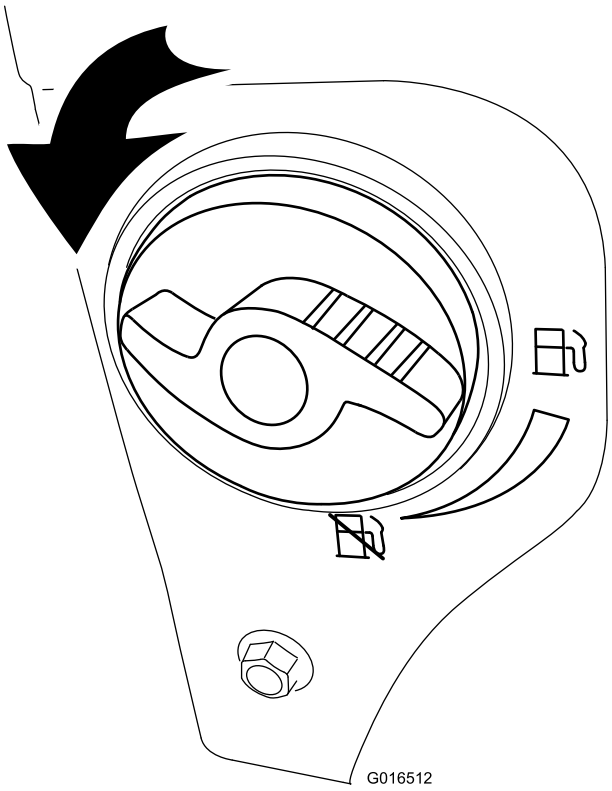

Obrázok 24

3. Kľúč zapaľovania úplne zasuňte (Obrázok 25).

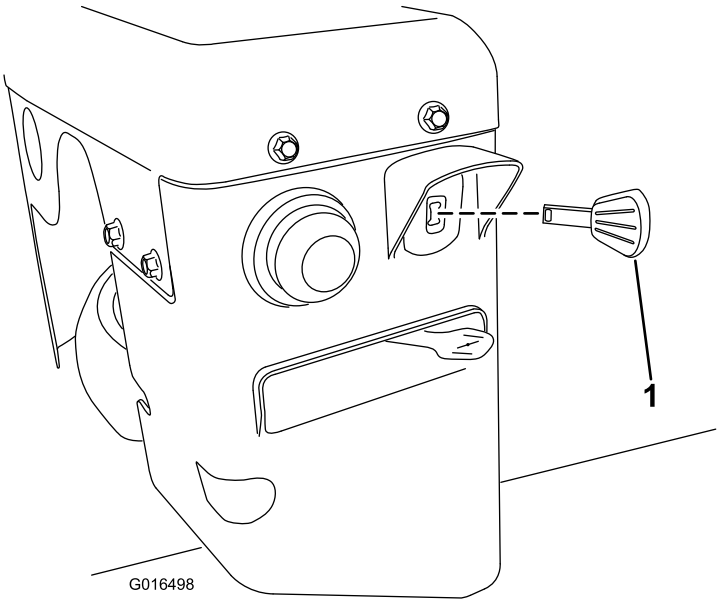

Obrázok 25

1. Kľúč zapaľovania

4. Podľa tabuľky nižšie pevne palcom zatlačte zapaľovacie čerpadlo a pred uvoľnením ho vždy chvíľu podržte stlačené (Obrázok 26).

Teplota	Navrhovaný počet vstreknutí
Nad –18 °C	3
–23 °C až –18 °C	4
Pod –23 °C	6

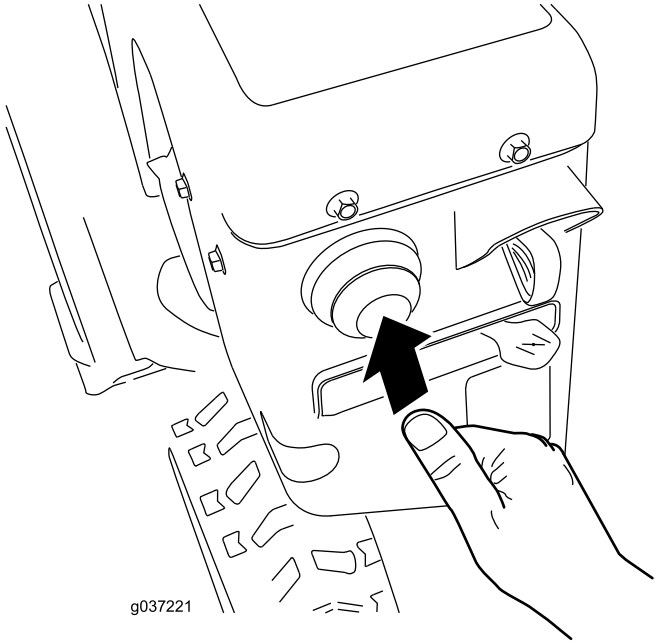

Obrázok 26

5. Sýtič posuňte do polohy CHOKE (Sýtič) (Obrázok 27).

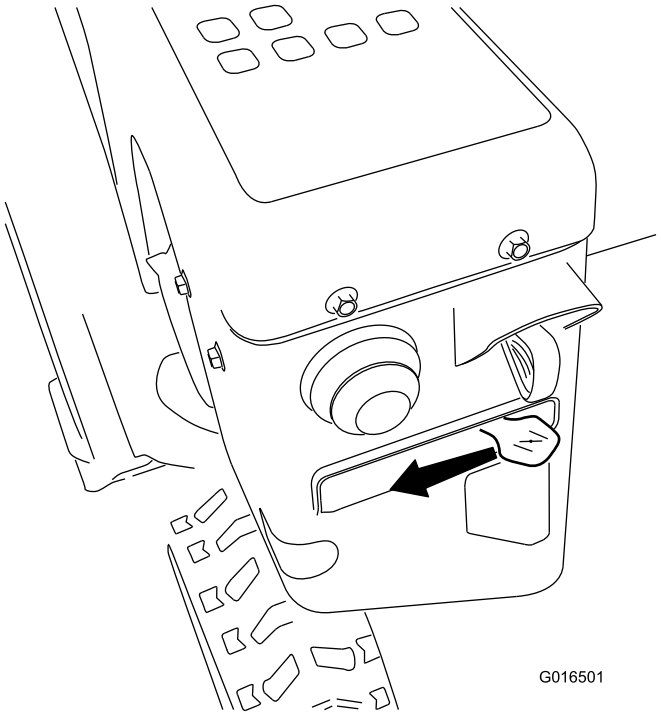

Obrázok 27

6. Škrtiacu klapku presuňte do polohy FAST (Rýchlo) (Obrázok 28).

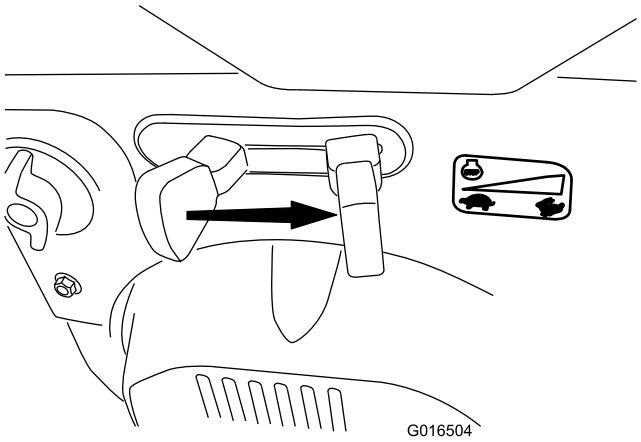

Obrázok 28

7. Potiahnutím rukoväte navíjacieho štartovania alebo stlačením tlačidla elektrického štartovania naštartujte stroj (Obrázok 29).

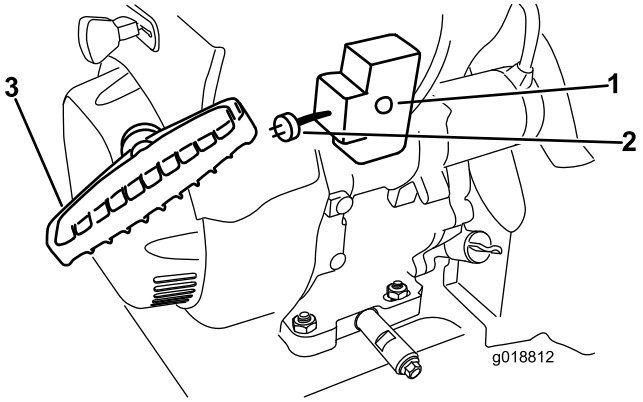

Obrázok 29

1. Tlačidlo elektrického štartovania
2. Zástrčka elektrického štartéra
3. Rukoväť navíjacieho štartovania

Ak chcete použiť elektrický štartér (iba modely s elektrickým štartérom), napájací kábel najprv pripojte k zástrčke elektrického štartéra a potom k sieťovej zásuvke s prúdovým chráničom (RCD). Používajte iba napájací kábel H05VV-F alebo H05RN-F odporúčaný na použitie vonku, ktorý nie je dlhší ako 15 m (pre kábel s hrúbkou 1,0 mm²) alebo 30 m (pre kábel s hrúbkou 1,5 mm²).

Dôležité: Nepoužívajte opotrebovaný alebo poškodený napájací kábel.

⚠ DÔLEŽITÉ UPOZORNENIE

Elektrický kábel sa môže poškodiť a spôsobiť zásah elektrickým prúdom alebo požiar.

Pred používaním stroja dôkladne skontrolujte elektrický kábel. Ak je kábel poškodený, nepoužívajte ho. Poškodený kábel okamžite vymeňte alebo opravte. Kontaktujte autorizovaného servisného predajcu, ktorý vám poskytne pomoc.

Dôležité: Ak chcete zabrániť poškodeniu elektrického štartéra, spúšťajte ho v krátkych intervaloch (5 sekúnd zapnutý, potom 5 sekúnd vypnutý), a to maximálne 10-krát. Ak sa motor stále nenaštartoval, zavezte stroj do servisného strediska k autorizovanému servisnému predajcovi.

8. Napájací kábel najprv odpojte od sieťovej zásuvky a potom od stroja (platí len pre elektrický štartér).
9. Nechajte motor zahriať a sýtič postupne presuňte do polohy RUN (Prevádzka). Pred každým upravením sýtiča počkajte, pokým motor nebeží hladko.

⚠ VÝSTRAHA

Ak stroj necháte pripojený do sieťovej zásuvky, niekto by mohol nevedome stroj naštartovať a zraniť osoby alebo poškodiť majetok.

Kábel napájania odpojte vždy, keď stroj neštartujete.

Vypnutie motora

1. Škrtiacu klapku presuňte do polohy SLOW (Pomaly) a potom do polohy STOP (Obrázok 30), čím zastavíte motor. Motor možno zastaviť aj vytiahnutím kľúča zapaľovania smerom von do strednej polohy.

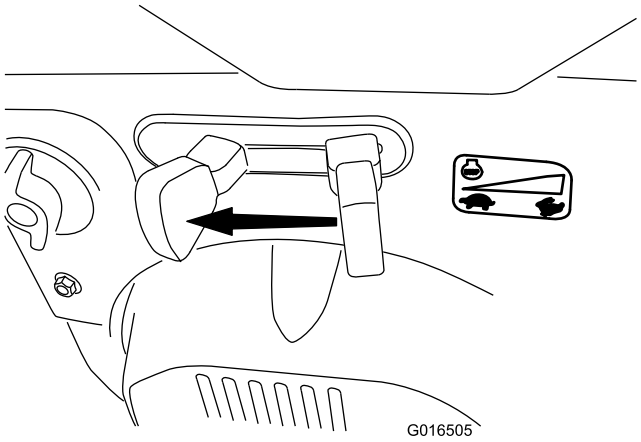

Obrázok 30

2. Pred opustením prevádzkovej polohy počkajte, kým sa nezastavia všetky pohyblivé časti.
3. Ak chcete predísť náhodnému naštartovaniu, vyberte kľúč zapaľovania.
4. Ventil odpojenia prívodu paliva zatvorte otočením v smere hodinových ručičiek (Obrázok 31).

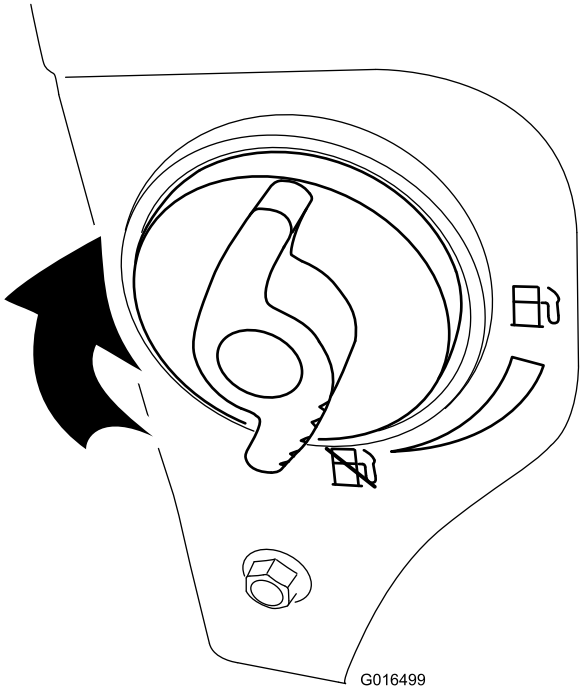

Obrázok 31

5. Rukoväť navíjacieho štartovania potiahnite 3- alebo 4-krát.

   Poznámka: Pomáha to zabrániť zamrznutiu navíjacieho štartéra.

Prevádzka trakčného pohonu

⚠ VÝSTRAHA

Ak trakčný pohon nie je správne nastavený, stroj sa môže pohybovať v opačnom smere, ako ste zamýšľali a spôsobiť tak zranenie a/alebo škody na majetku.

Trakčný pohon pozorne skontrolujte a v prípade potreby ho správne upravte – viac informácií nájdete v časti 9 Kontrola prevádzky trakčného pohonu (strana 10).

Dôležité: Ak sa stroj pohne, keď je trakčná páka v uvoľnenej polohe, skontrolujte trakčný kábel (pozrite si časť Kontrola a nastavenie trakčného kábla (strana 21)) alebo stroj odneste na vykonanie servisu k autorizovanému servisnému predajcovi.

Dôležité: Ak chcete použiť trakčný pohon, stroj musíte používať so zapnutou funkciou pojazdu. Pozrite si časť Voľnobežné riadenie alebo používanie pojazdu.

1. Trakčný pohon zapnite stlačením ľavej (trakčnej) páky do uchopenia rukou (Obrázok 32).

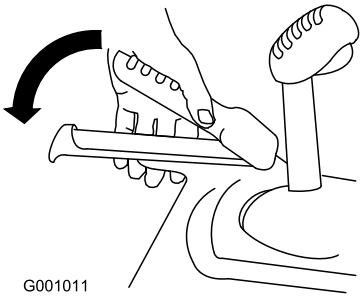

Obrázok 32

2. Trakčný pohon zastavte uvoľnením trakčnej páky.

Používanie pák spojky kolesa

Páky spojky kolesa vám umožňujú okamžité odpojenie pohonu od jedného alebo od obidvoch kolies, keď je páka trakčného pohonu stále zapojená. Umožňuje vám to jednoduché zatáčanie a manévrovanie so strojom.

Poznámka: Pre obidve kolesá zapnete trakčný pohon podržaním trakčnej páky proti držadlu.

Ak chcete so strojom zabočiť doprava, zdvihnite páku spojky pravého kolesa a stlačte ju smerom k držadlu (Obrázok 33).

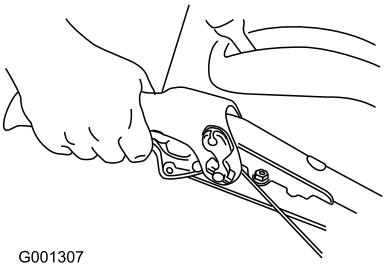

Obrázok 33

Poznámka: Odpojíte tým pohon do pravého kolesa, zatiaľ čo ľavé koleso pokračuje v jazde a stroj sa tak otočí doprava.

Poznámka: Podobne, stlačením páky spojky ľavého kolesa otočíte stroj doľava.

Po dokončení otočenia uvoľnite páku spojky kolesa a pohon sa znovu pripojí k obidvom kolesám (Obrázok 34).

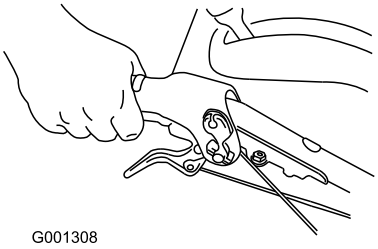

Obrázok 34

Okamžité stlačenie a uvoľnenie páky spojky ľavého alebo pravého kolesa vám umožňuje aj upravenia riadenia, aby ste stroj udržali v priamej línii, najmä v hlbokom snehu.

Súčasné stlačenie obidvoch pák spojky kolesa odpojí pohon od obidvoch kolies. Umožňuje vám to manuálne posunutie stroja dozadu bez zastavenia kvôli preradeniu na spätný chod. Taktiež vám to umožňuje jednoduchšie manévrovanie a prepravu stroja, keď motor nie je v prevádzke.

Obsluha voliča rýchlosti

Volič rýchlosti má 6 prevodových stupňov pre jazdu dopredu a 2 prevodové stupne pre jazdu dozadu. Ak chcete rýchlosti meniť, uvoľnite trakčnú páku a páku voliča rýchlosti preraďte na želanú polohu (Obrázok 35). Páka sa uzamkne v drážke pri výbere každej rýchlosti.

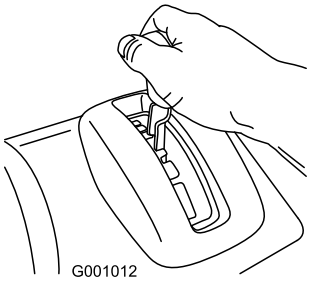

Obrázok 35

Obsluha pohonu vrtáka/poháňača

1. Ak chcete zapojiť pohon vrtáka/poháňača, stlačte pravú (vrták/poháňač) páku do uchopenia rukou (Obrázok 36).

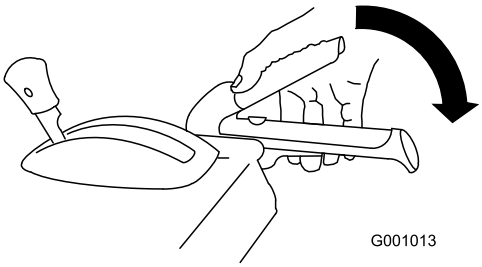

Obrázok 36

2. Ak chcete vrták a poháňač zastaviť, uvoľnite pravú páku.

   Dôležité: Keď zapojíte páku vrtáka/poháňača a aj trakčnú páku, trakčná páka uzamkne páku vrtáka/poháňača, čím uvoľní vašu pravú ruku. Obidve páky uvoľnite jednoduchým uvoľnením ľavej (trakčnej) páky.

3. Ak sa vrták a poháňač bude stále točiť aj po uvoľnení páky vrtáka/poháňača, stroj neprevádzkujte. Kábel vrtáka/poháňača skontrolujte a v prípade potreby ho nastavte. Pozrite si časť Obsluha pohonu vrtáka/poháňača (strana 17). V opačnom prípade odneste stroj k autorizovanému predajcovi kvôli vykonaniu servisu.

⚠ DÔLEŽITÉ UPOZORNENIE

Ak sa vrták a poháňač bude stále točiť aj po uvoľnení páky vrtáka/poháňača, mohli by ste vážne zraniť seba alebo iné osoby.

Stroj neprevádzkujte. Kvôli vykonaniu servisu ho odneste k autorizovanému servisnému predajcovi.

Obsluha prvku Quick Stick®

Stlačením modrej hlavice spustenia použite prvok Quick Stick na pohyb výstupného žľabu a deflektora žľabu. Uvoľnením hlavice spustenia uzamknete výstupný žľab a deflektor žľabu na mieste (Obrázok 37).

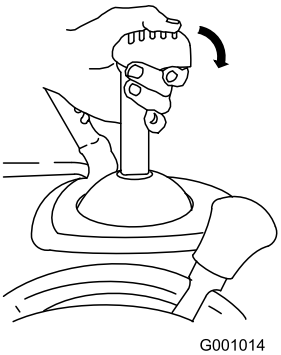

Obrázok 37

Posúvanie výstupného žľabu

Stlačte modrú hlavicu spustenia a prvok Quick Stick posuňte doľava, čím výstupný žľab posuniete doľava a prvok Quick Stick posuňte doprava, čím výstupný žľab posuniete doprava (Obrázok 38).

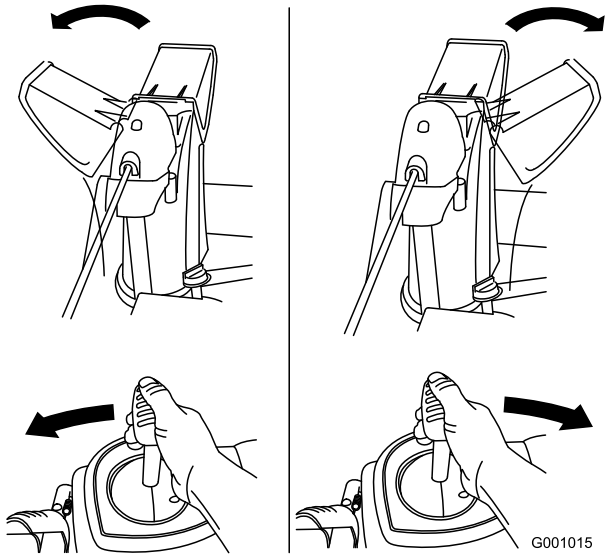

Obrázok 38

- Ak sa žľab nehýbe, pozrite si časť Nastavenie západky výstupného zľabu (strana 25).
- Ak sa žľab smerom doľava neposúva tak veľmi, ako doprava, ubezpečte sa, že kábel prechádza do vnútra držadiel. Pozrite si časť 1 Montáž horného držadla (strana 6).
- Ak sa žľab na svojom mieste nezaistí, keď uvoľníte hlavicu spustenia, pozrite si časť Nastavenie západky výstupného zľabu (strana 25).

Posúvanie deflektora žľabu

Držte stlačenú modrú hlavicu spustenia a prvok Quick Stick posuňte dopredu, čím deflektor žľabu spustíte smerom dole, prípadne prvok Quick Stick posuňte dozadu, čím deflektor žľabu zdvihnete (Obrázok 39).

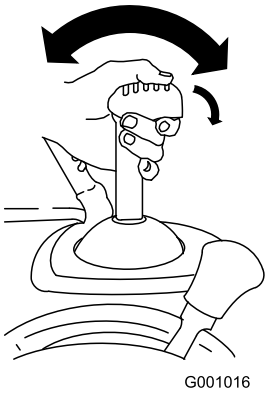

Obrázok 39

Uvoľnenie upchatého výstupného žľabu

⚠ DÔLEŽITÉ UPOZORNENIE

Ak je vrták/poháňač v prevádzke, ale z výstupného žľabu nevychádza žiadny sneh, výstupný žľab je možno upchatý.

Výstupný žľab nikdy nečistite rukami. Mohlo by dôjsť k zraneniu.

- Ak chcete upchatý výstupný žľab uvoľniť, zostaňte v prevádzkovej polohe a uvoľnite ľavú (trakčnú) páku. Počas prevádzky vrtáka/poháňača zatlačte držiaky tak, aby ste zdvihli prednú časť stroja do výšky niekoľkých centimetrov nad chodník. Potom rýchlo uvoľnite držiaky, aby predná časť stroja narazila na chodník. V prípade potreby to opakujte, pokým z výstupného žľabu nebude vychádzať prúd snehu.
- Ak sa vám narážaním prednej časti stroja nepodarí uvoľniť upchatý výstupný žľab, **zastavte motor, počkajte, kým sa nezastavia všetky pohyblivé časti, a použite nástroj na odstraňovanie snehu. Nikdy nepoužívajte ruku.**

  Dôležité: Uvoľnenie upchatého výstupného žľabu narážaním prednej časti stroja na chodník môže spôsobiť posunutie zarážok. Zarážky upravte a skrutky zarážok bezpečne dotiahnite.

Provozné tipy

⚠ NEBEZPEČIE

Keď je stroj v prevádzke, poháňač a vrták sa môžu otáčať a odseknúť alebo zraniť ruky a nohy.

- **Pred upravením, čistením, kontrolou, riešením problémov alebo opravou stroja zastavte motor a počkajte, kým sa nezastavia všetky pohyblivé časti. Zo zapaľovacej sviečky odpojte drôt a uchovajte ho mimo sviečky, aby ste tak zabránili náhodnému naštartovaniu motora inou osobou.**
- **Z výstupného žľabu odstráňte prekážku – pozrite si časť Uvoľnenie upchatého výstupného žľabu (strana 18). V prípade potreby použite na odstránenie prekážky z výstupného žľabu nástroj na odstraňovanie snehu, nikdy nie ruky.**
- **Počas prevádzky stroja zostaňte za držadlami a mimo výstupného otvoru.**
- **Tvár, ruky, nohy a všetky ostatné časti vášho tela alebo oblečenia udržiavajte preč od ukrytých, pohyblivých alebo otáčajúcich sa častí.**

⚠ DÔLEŽITÉ UPOZORNENIE

Poháňač môže vyhadzovať skaly, hračky a iné cudzie predmety a spôsobiť vážne zranenie vám alebo okolostojacim osobám.

- **Čistenú oblasť udržiavajte bez predmetov, ktoré by vrtáky mohli zdvihnúť a odhodiť.**
- **Do oblasti prevádzky nepúšťajte žiadne deti a domáce zvieratá.**

- Pri odhadzovaní snehu nastavte škrtiacu klapku vždy na polohu FAST (Rýchlo).
- Ak sa stroj spomalí pod zaťažením alebo sa šmýkajú kolesá, stroj preraďte na nižší prevod.
- Ak sa predná časť stroja zdvíha, stroj preraďte na nižší prevod. Ak sa predná časť stále dvíha, zdvihnite držadlá.

Po prevádzke

Bezpečnosť

- Stroj s benzínom v nádrži nikdy neskladujte vo vnútri budov, kde sú prítomné zdroje vznietenia, napríklad ohrievače vody, ohrievače priestoru alebo sušičky odevu. Pred uskladnením v akomkoľvek uzavretom priestore nechajte motor vychladnúť.
- Keď sa chystáte stroj uskladniť na viac ako 30 dní, dôležité informácie nájdete v časti Uskladnenie (strana 27).

Zabránenie zamrznutiu po použití

- V snehu a v studených podmienkach môžu niektoré ovládacie prvky a pohyblivé časti zamrznúť. **Pri snahe o ovládanie zamrznutých ovládacích prvkov nepoužívajte nadmernú silu.** Ak máte problémy s obsluhou ktoréhokoľvek ovládacieho prvku alebo časti, naštartujte motor a niekoľko minút ho nechajte bežať.
- Po použití stroja nechajte motor niekoľko minút bežať, aby ste zabránili zamrznutiu pohyblivých častí. Zapojte vrták/poháňač, aby ste z vnútra plášťa odstránili všetok zostávajúci sneh. Otáčaním prvku Quick Stick zabránite jeho zamrznutiu. Zastavte motor, počkajte, kým sa nezastavia všetky pohyblivé časti, a potom zo stroja odstráňte všetok ľad a sneh.
- Pri vypnutom motore niekoľkokrát potiahnite držadlo navíjacieho štartéra a raz stlačte tlačidlo elektrického štartéra, aby ste zabránili zamrznutiu navíjacieho a elektrického štartéra.

Údržba

Poznámka: Ľavú a pravú stranu stroja určte podľa normálnej prevádzkovej polohy.

Odporúčaný harmonogram údržby

Servisný interval	Postup pri údržbe
Po prvých 2 hodinách	• Trakčný kábel skontrolujte a v prípade potreby ho nastavte. • Kábel vrtáka/poháňača skontrolujte a v prípade potreby ho nastavte.
Po prvých 5 hodinách	• Vymeňte motorový olej.
Pri každom použití alebo denne	• Skontrolujte hladinu oleja a v prípade, že je to potrebné, olej doplňte.
Po každých 50 hodinách prevádzky	• Vymeňte motorový olej. Pri prevádzke stroja pod veľkým zaťažením vymieňajte motorový olej každých 25 prevádzkových hodín.
Po každých 100 hodinách prevádzky	• Vymeňte zapaľovaciu sviečku.
Každý rok	• Zarážky a škrabák skontrolujte a v prípade potreby ich nastavte. • Trakčný kábel skontrolujte a v prípade potreby ho nastavte alebo vymeňte. • Kábel vrtáka/poháňača skontrolujte a v prípade potreby ho nastavte. • Skontrolujte hladinu oleja prevodovky vrtáka a ak je to potrebné, olej doplňte.
Každý rok alebo pred uskladnením	• Skontrolujte tlak vzduchu v pneumatikách a nafúknite ich na hodnotu 116 až 137 kPa. • Na konci sezóny spustením motora vysušte palivovú nádrž a karburátor. • Trakčný hnací remeň a/alebo hnací remeň vrtáka/poháňača si nechajte skontrolovať a v prípade potreby vymeniť u autorizovaného servisného predajcu.

Dôležité: Viac informácií o údržbe a servise vášho stroja nájdete na lokalite www.Toro.com.

Bezpečnosť pri údržbe

Pred vykonaním akejkoľvek údržby stroja si prečítajte nasledujúce bezpečnostné opatrenia:

- Pred vykonaním akejkoľvek údržby, servisu alebo nastavenia zastavte motor a vyberte kľúč. V prípade potreby veľkých opráv kontaktujte autorizovaného servisného predajcu.
- Fixačné prvky často kontrolujte, či sú správne dotiahnuté, aby ste sa ubezpečili, že stroj je v bezpečnom pracovnom stave.
- Podľa potreby vykonávajte údržbu alebo vymieňajte bezpečnostné štítky a štítky s pokynmi.
- Nemeňte nastavenie regulátora motora.
- Kupujte len originálne náhradné diely a príslušenstvo značky Toro.

Príprava na údržbu

1. Stroj presuňte na rovný povrch.
2. Zastavte motor a čakajte, pokým sa nezastavia všetky pohyblivé časti.
3. Odpojte drôt zapaľovacej sviečky. Pozrite si časť Výmena zapaľovacej sviečky (strana 24).

Kontrola hladiny motorového oleja

Servisný interval: Pri každom použití alebo denne—Skontrolujte hladinu oleja a v prípade, že je to potrebné, olej doplňte.

1. Vyberte mierku, utrite ju dočista a potom ju úplne zasuňte.
2. Mierku vyberte a skontrolujte hladinu oleja (Obrázok 40). Ak je hladina oleja pod značkou Add (Pridať) na mierke, pridajte olej. Pozrite si časť Výmena motorového oleja (strana 23).

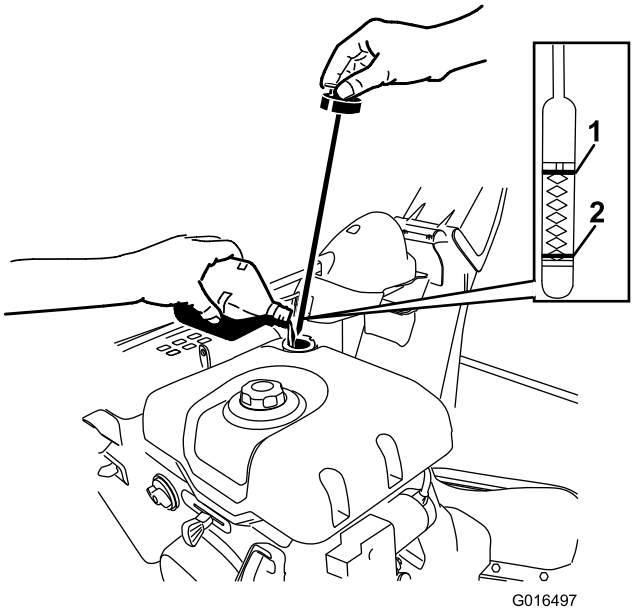

Obrázok 40

1. Full (Plné)
2. Pridanie oleja

Kontrola a nastavenie zarážok a škrabáka

Servisný interval: Každý rok—Zarážky a škrabák skontrolujte a v prípade potreby ich nastavte.

Skontrolujte zarážky a overte, či sa vrták nedotýka dláždeného alebo štrkového povrchu. Opotrebovanie vyrovnajte nastavením zarážok podľa potreby.

1. Skontrolujte tlak pneumatík. Pozrite si časť 7 Kontrola tlaku pneumatík (strana 10).
2. Uvoľnite matice, ktoré obidve zarážky pripevňujú k bokom vrtáka, pokým sa zarážky nebudú ľahko posúvať smerom hore a dole (Obrázok 41).

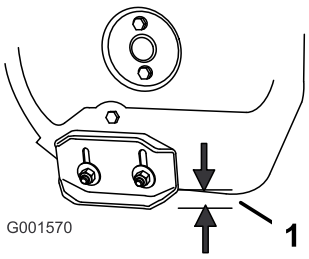

Obrázok 41

1. 1,3 cm

3. Bočné platne podoprite tak, aby boli vo vzdialenosti **najmenej** 1,3 cm nad rovným povrchom.

   Dôležité: Čepele vrtáka musíte zarážkami podoprieť nad zemou.

4. Zabezpečte, aby sa škrabák nachádzal vo vzdialenosti 3 mm (1/8 palca) nad rovným povrchom a bol s ním rovnobežný.

   Poznámka: Ak je chodník popraskaný, hrboľatý alebo nerovný, zarážky nastavte tak, aby škrabák zdvihli. Pre štrkové povrchy nastavte zarážky ešte nižšie, aby ste stroju zabránili v zbieraní skál.

5. Zarážky posúvajte nadol, pokým nebudú vyrovnané so zemou.
6. Pevne dotiahnite matice zaisťujúce obidve zarážky k bočným stranám vrtáka.

   Poznámka: Ak chcete rýchlo nastaviť zarážky v prípade ich uvoľnenia, podoprite škrabák 3 mm (1/8 palca) nad chodníkom a potom nastavte zarážky nadol k chodníku.

   Poznámka: Ak sa zarážky nadmerne opotrebujú, môžete ich otočiť a nepoužitú stranu nastaviť smerom k chodníku.

Kontrola a nastavenie trakčného kábla

Servisný interval: Po prvých 2 hodinách—Trakčný kábel skontrolujte a v prípade potreby ho nastavte.

Každý rok—Trakčný kábel skontrolujte a v prípade potreby ho nastavte alebo vymeňte.

Trakčný kábel nastavte, ak sa stroj nepohybuje smerom dopredu alebo dozadu, prípadne ak sa pohybuje po uvoľnení trakčnej páky.

Pri odpojenej trakčnej páke skontrolujte kolík v predĺženom otvore na ľavej strane stroja nad pneumatikou. Vzdialenosť od prednej časti otvoru k prednému okraju kolíka by mala byť 1 až 1,5 mm (Obrázok 42).

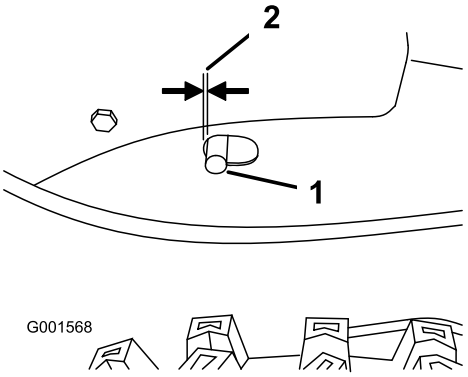

Obrázok 42

1. Kolík
2. 1 až 1,5 mm

Ak ľavý (trakčný) kábel nie je správne nastavený, vykonajte nasledovné kroky:

1. Uvoľnite poistnú maticu.
2. Uvoľnením alebo dotiahnutím napínadla kolík nastavujte, pokým nedosiahnete správnu vzdialenosť od predného okraja otvoru.
3. Dotiahnite poistnú maticu (Obrázok 43).

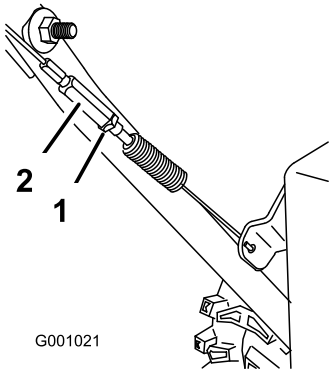

Obrázok 43

1. Poistná matica 2. Napínadlo

Kontrola a nastavenie kábla vrtáka/poháňača

Servisný interval: Po prvých 2 hodinách

Každý rok

1. Z pravej časti krytu remeňa vyberte podľa obrázka dve skrutky.
2. Zdvihnite pravú časť krytu remeňa (Obrázok 44).

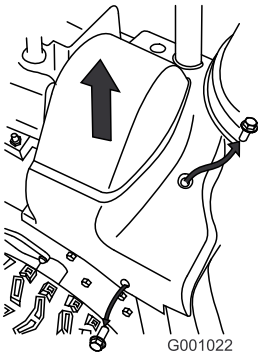

Obrázok 44

3. Keď je páka vrtáka/poháňača odpojená, uistite sa, že medzera medzi zostavou spojky vrtáka a držiakom je 1,5 mm, ako je zobrazené na obrázku Obrázok 45.

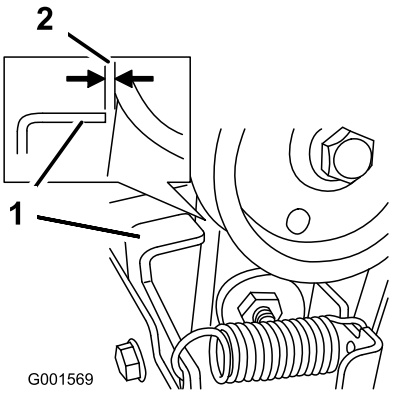

Obrázok 45

1. Držiak 2. 1,5 mm

4. Ak kábel vrtáka/poháňača nie je správne nastavený, vykonajte nasledovné kroky:
5. Uvoľnite poistnú maticu Obrázok 46.

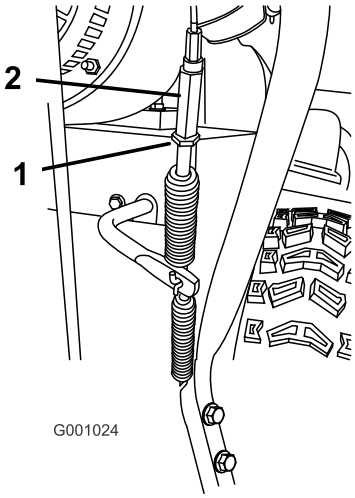

Obrázok 46

1. Poistná matica 2. Napínadlo

6. Uvoľnite alebo dotiahnite napínadlo, ktoré nastavuje napnutie kábla (Obrázok 46).
7. Napínadlo nastavujte, pokým nedosiahnete správnu medzeru.
8. Dotiahnite poistnú maticu.
9. Vložte 2 skrutky, ktoré ste predtým vybrali z krytu remeňa.
10. Ak problém pretrváva aj po správnom nastavení kábla vrtáka/poháňača, obráťte sa na autorizovaného servisného predajcu.

Kontrola hladiny oleja prevodovky vrtáka

Servisný interval: Každý rok—Skontrolujte hladinu oleja prevodovky vrtáka a ak je to potrebné, olej doplňte.

1. Stroj presuňte na rovný povrch.
2. Vyčistite oblasť okolo zátky rúry (Obrázok 47).

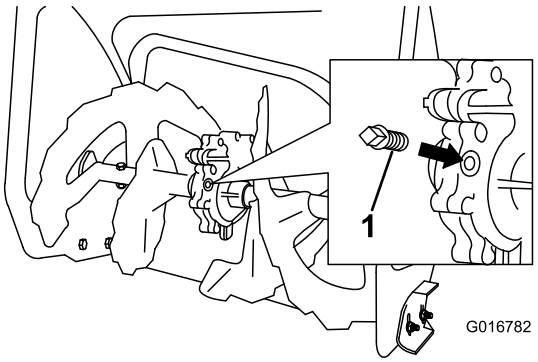

Obrázok 47

1. Zátka rúry

3. Zátku rúry odstráňte z prevodovky.
4. Skontrolujte hladinu oleja v prevodovke. Olej by sa mal nachádzať na mieste pretekania cez plniaci otvor.
5. Ak je hladina oleja nízka, prilievajte prevodové mazivo do prevodoviek GL-5 alebo GL-6, SAE 85-95 EP, kým nedosiahne miesto pretekania.

   Poznámka: Nepoužívajte syntetický olej.
6. Na prevodovku namontujte zátku rúry.

Výmena motorového oleja

Servisný interval: Po prvých 5 hodinách—Vymeňte motorový olej.

Po každých 50 hodinách prevádzky—Vymeňte motorový olej. Pri prevádzke stroja pod veľkým zaťažením vymieňajte motorový olej každých 25 prevádzkových hodín.

Ak je to možné, pred výmenou oleja nechajte motor chvíľu bežať, pretože teplý olej lepšie tečie a prenáša viac kontaminantov.

Použite automobilový detergentný olej so servisnou klasifikáciou API SF, SG, SH, SJ, SL alebo vyššou.

Pomocou nižšie uvedeného obrázka Obrázok 48 vyberte najlepšiu viskozitu oleja pre očakávaný rozsah vonkajších teplôt:

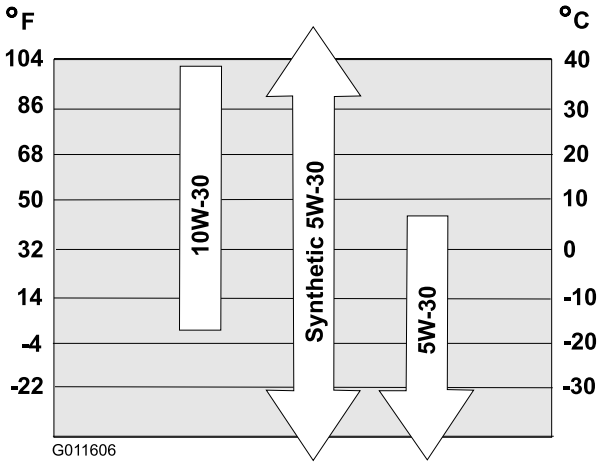

Obrázok 48

Množstvá motorového oleja

Model	Množstvo motorového oleja
38820	0,89 až 0,95 l
38824	

1. Vyčistite oblasť okolo výpustnej zátky oleja (Obrázok 49).

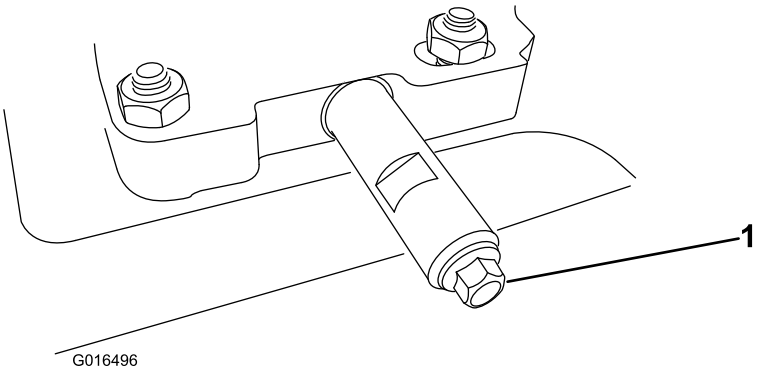

Obrázok 49

1. Výpustná zátka oleja

2. Pod vypúšťaciu nadstavbu dajte vaňu na vypustenie oleja a odmontujte výpustnú zátku oleja.

   Poznámka: Pred vybratím zátky skontrolujte, či nie je plniace hrdlo uvoľnené.
3. Vypustite olej.

   Poznámka: Použitý olej správne zlikvidujte v miestnom recyklačnom stredisku.
4. Namontujte výpustnú zátku oleja.
5. Kľukovú skriňu naplňte olejom.
   A. Vyberte mierku a pomaly olej nalievajte do plniaceho otvoru oleja, aby tak hladina oleja stúpla na značku Full (Plné) na mierke (Obrázok 50). **Neprepĺňajte**.

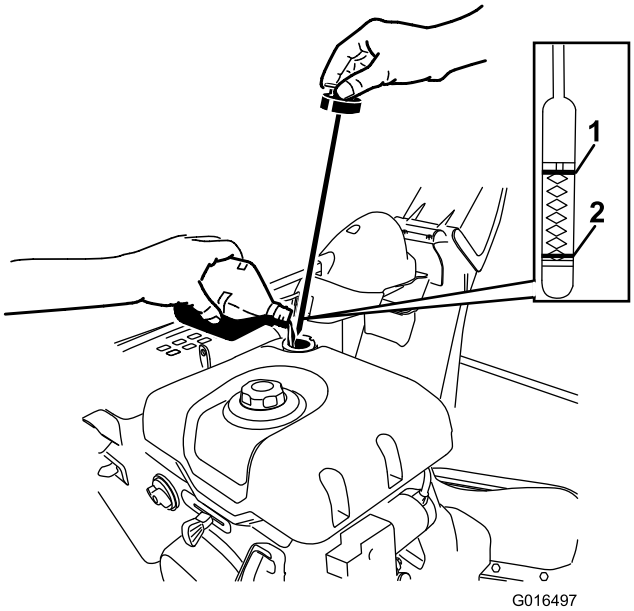

Obrázok 50

1. Full (Plné)
2. Pridanie oleja

B. Mierku bezpečne namontujte.

Poznámka: Olej nerozlievajte okolo plniaceho hrdla oleja, pretože by sa mohol dostať do trakčných častí a spôsobiť prešmykovanie trakcie.

Výmena zapaľovacej sviečky

Servisný interval: Po každých 100 hodinách prevádzky—Vymeňte zapaľovaciu sviečku.

⚠ DÔLEŽITÉ UPOZORNENIE

Výmena zapaľovacej sviečky, kým je motor horúci, môže spôsobiť popáleniny.

Ak chcete vymeniť zapaľovaciu sviečku, počkajte, kým motor nevychladne.

Použite zapaľovaciu sviečku značky Toro alebo jej ekvivalent (Champion® RN9YC alebo NGK BPR6ES).

1. Otvorte kryt (Obrázok 51).

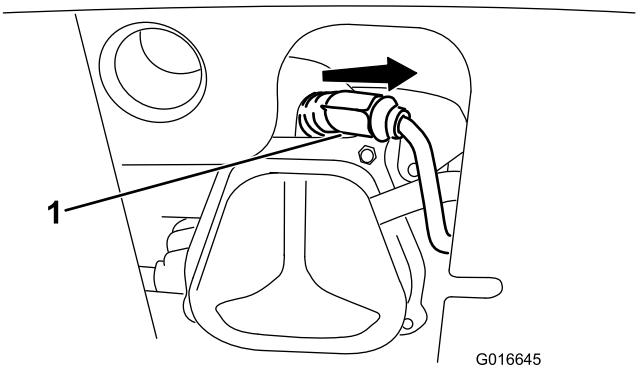

Obrázok 51

1. Kryt zapaľovacej sviečky

2. Vyčistite priestor okolo základne zapaľovacej sviečky.

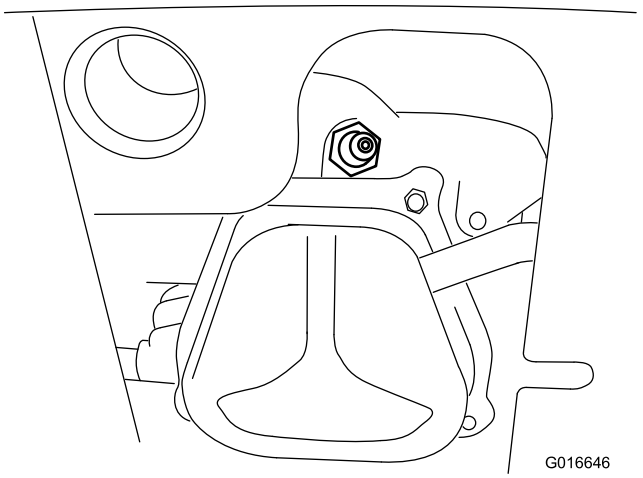

Obrázok 52

3. Vyberte a zahoďte starú zapaľovaciu sviečku.

   Poznámka: Na vybratie zapaľovacej sviečky budete potrebovať račnový nástavec.

4. Vzdialenosť medzi elektródami novej zapaľovacej sviečky nastavte na 0,76 mm ako je zobrazené na Obrázok 53.

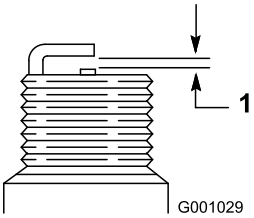

Obrázok 53

1. 0,76 mm

5. Namontujte novú zapaľovaciu sviečku, pevne ju dotiahnite a pripojte k nej kábel zapaľovania.

   Poznámka: Skontrolujte, či kábel zapaľovania úplne zacvakol na svoje miesto na zapaľovacej sviečke.

Nastavenie západky výstupného zľabu

Ak výstupný žľab nezapadne do želanej polohy alebo sa neodomkne, aby ste ho mohli presunúť do inej polohy, nastavte západku výstupného žľabu.

1. Vyberte upevňovací prvok na kryte mechanizmu (Obrázok 54), prednú časť krytu zdvihnite nahor a zasúvajte ho späť a preč.

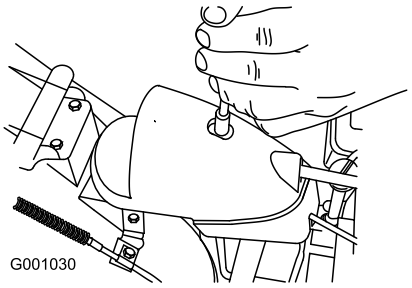

Obrázok 54

2. Uvoľnite skrutku na svorke kábla (Obrázok 55).

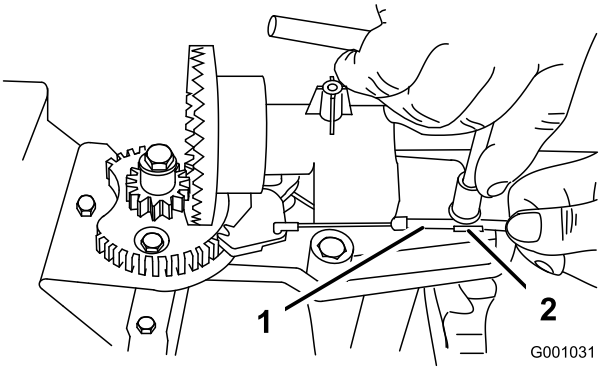

Obrázok 55

1. Káblový kanál
2. Svorka kábla

3. Uchopte káblový kanál a presuňte ho smerom k prednej časti stroja, pokým západka výstupného žľabu úplne nezapadne do zubov mechanizmu (Obrázok 55 a Obrázok 56).

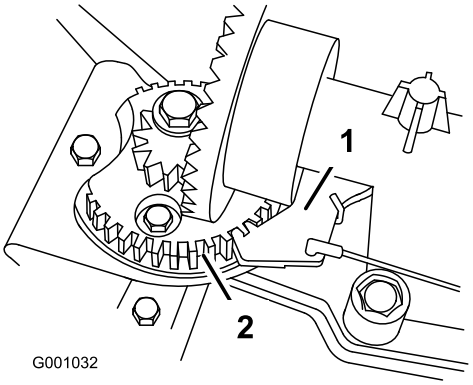

Obrázok 56

1. Západka výstupného žľabu
2. Zub mechanizmu

Poznámka: Západka je pružinová a prirodzene sa bude pohybovať so zubom mechanizmu (Obrázok 56).

4. Ťahaním káblového kanála dozadu kábel pevne natiahnite.
5. Upevnite skrutku na svorke lanka, pričom dávajte pozor, aby ste nestrhli plastovú časť.
6. Namontujte a upevnite kryt mechanizmu.

Výmena hnacích remeňov

Ak sa hnací remeň vrtáka/poháňača alebo trakčný hnací remeň opotrebuje, nasiakne olejom alebo sa inak poškodí, nechajte remeň vymeniť autorizovanému servisnému predajcovi.

Výmena žiarovky svetlometu

Použite 37 W halogénovú žiarovku GE 899. Žiarovky sa nedotýkajte rukami a nedovoľte, aby sa do kontaktu so žiarovkou dostali nečistoty alebo vlhkosť.

1. Zo zadnej časti svetlometu vyberte konektor drôtu (Obrázok 57).

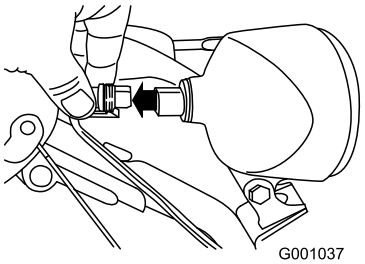

Obrázok 57

2. Základňu žiarovky otáčajte proti smeru chodu hodinových ručičiek, pokým sa nezastaví (Obrázok 58).

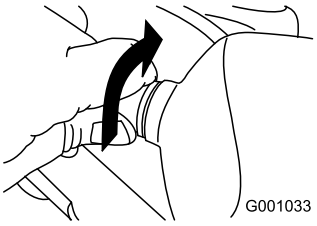

Obrázok 58

3. Žiarovku vyberte priamo zo zadnej časti svetlometu (Obrázok 59).

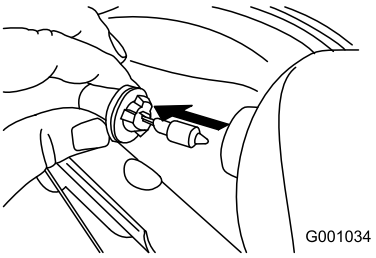

Obrázok 59

4. Do zadnej časti svetlometu vložte novú žiarovku (Obrázok 60).

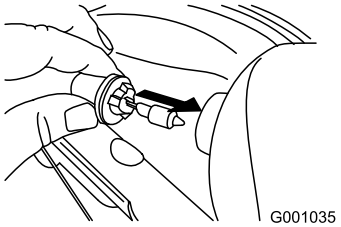

Obrázok 60

5. Základňu žiarovky otáčajte v smere chodu hodinových ručičiek, pokým sa neupevní (Obrázok 61).

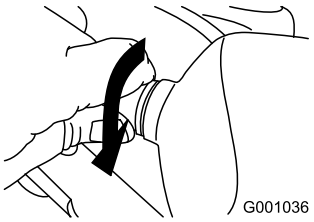

Obrázok 61

6. Konektor drôtu vložte priamo do zadnej časti svetlometu, pokým nebude bezpečne na mieste (Obrázok 62).

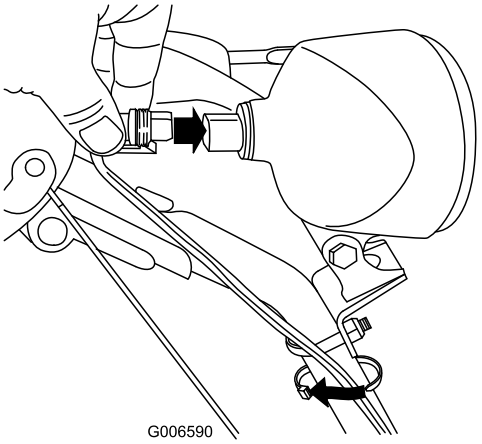

Obrázok 62

Uskladnenie

⚠ DÔLEŽITÉ UPOZORNENIE

- **Palivové výpary môžu vybuchnúť.**
- **Palivo neskladujte viac ako 30 dní.**
- **Stroj neskladujte v uzatvorenom priestore v blízkosti otvoreného ohňa.**
- **Pred uskladnením umožnite vychladnutie motora.**

Príprava stroja na uskladnenie

1. Pri poslednom dopĺňaní paliva v roku pridajte do čerstvého paliva stabilizátor paliva.

   Poznámka: Palivo by ste nemali skladovať dlhšie, ako odporúča výrobca stabilizátora paliva.

2. Motor nechajte v prevádzke 10 minút, aby sa upravené palivo dostalo do celého palivového systému.
3. Stroj nechajte v prevádzke, kým v motore nedôjde palivo.
4. Motor nastreknite palivom a znovu ho naštartujte.
5. Motor nechajte v prevádzke, kým sa nezastaví. Keď už motor nebudete môcť naštartovať, je dostatočne suchý.
6. Vypnite motor a nechajte ho vychladnúť.
7. Vyberte kľúč zapaľovania.
8. Stroj dôkladne očistite.
9. Otlčené povrchy pretrite náterom, ktorý vám poskytne autorizovaný servisný predajca. Postihnuté oblasti pred natretím očistite brúsnym papierom a použite antikorózny prostriedok, ktorý zabráni zhrdzaveniu kovových dielov.
10. Dotiahnite všetky uvoľnené skrutky, svorníky a poistné matice. Všetky poškodené diely opravte alebo vymeňte.
11. Stroj zakryte a uskladnite ho na čistom a suchom mieste mimo dosahu detí.

Ukončenie uskladnenia stroja

Vykonajte postupy každoročnej údržby podľa opisu v časti Odporúčaný plán údržby. Pozrite si časť Uskladnenie (strana 27).

Odstraňovanie závad

Závada	Možné príčiny	Zpôsob opravy
Elektrický štartér sa neotáča (len modely s elektrickým štartérom).	1. Sieťový kábel je odpojený od zásuvky alebo od stroja. 2. Sieťový kábel je opotrebovaný, zhrdzavený alebo poškodený. 3. Sieťová zásuvka nie je pod prúdom.	1. Sieťový kábel pripojte k zásuvke a/alebo k stroju. 2. Vymeňte sieťový kábel. 3. Zásuvku nechajte zapojiť kvalifikovaným elektrikárom.
Motor sa nechce naštartovať alebo je jeho naštartovanie ťažké.	1. Kľúč nie je v zapaľovaní alebo je v polohe STOP. 2. Sýtič je v polohe OFF (Vypnuté) a nestlačili ste zapaľovacie čerpadlo. 3. Ventil odpojenia prívodu paliva nie je otvorený. 4. Škrtiaca klapka nie je v polohe FAST (Rýchlo). 5. Palivová nádrž je prázdna alebo palivový systém obsahuje staré palivo. 6. Drôt zapaľovacej sviečky je uvoľnený alebo odpojený. 7. Zapaľovacia sviečka obsahuje jamky, je znečistená alebo obsahuje nesprávnu medzeru. 8. Odvzdušňovací uzáver paliva je obmedzený. 9. Hladina motorového oleja v kľukovej skrini motora je príliš nízka alebo príliš vysoká.	1. Kľúč vložte do zapaľovania a otočte ho do polohy ON (Zapnuté). 2. Sýtič dajte do polohy ON (Zapnuté) a zapaľovacie čerpadlo stlačte 3-krát. 3. Otvorte ventil odpojenia prívodu paliva. 4. Škrtiacu klapku presuňte do polohy FAST (Rýchlo). 5. Palivovú nádrž vypustite alebo naplňte čerstvým benzínom (starým nie viac ako 30 dní). Ak problém pretrváva, kontaktujte autorizovaného servisného predajcu. 6. Drôt pripojte k zapaľovacej sviečke. 7. Skontrolujte zapaľovaciu sviečku a v prípade potreby upravte medzeru. Ak zapaľovacia sviečka obsahuje jamky, je znečistená alebo prasknutá, vymeňte ju. 8. Vyberte obmedzenie odvzdušnenia alebo palivový uzáver vymeňte. 9. Olej pridajte alebo vypustite, aby ste tak hladinu oleja v kľukovej skrini motora nastavili na značku Full (Plné) na mierke.
Prevádzka motora nie je plynulá.	1. Sýtič je v polohe ON (Zapnuté). 2. Ventil odpojenia prívodu paliva nie je úplne otvorený. 3. Palivová nádrž je takmer prázdna alebo obsahuje staré palivo. 4. Drôt zapaľovacej sviečky je uvoľnený. 5. Zapaľovacia sviečka obsahuje jamky, je znečistená alebo obsahuje nesprávnu medzeru. 6. Hladina motorového oleja v kľukovej skrini motora je príliš nízka alebo príliš vysoká.	1. Sýtič dajte do polohy OFF (Vypnuté). 2. Otvorte ventil odpojenia prívodu paliva. 3. Palivovú nádrž vypustite a naplňte čerstvým benzínom (starým nie viac ako 30 dní). Ak problém pretrváva, kontaktujte autorizovaného servisného predajcu. 4. Drôt pripojte k zapaľovacej sviečke. 5. Skontrolujte zapaľovaciu sviečku a v prípade potreby upravte medzeru. Ak zapaľovacia sviečka obsahuje jamky, je znečistená alebo prasknutá, vymeňte ju. 6. Olej pridajte alebo vypustite, aby ste tak hladinu oleja v kľukovej skrini motora nastavili na značku Full (Plné) na mierke.

Závada	Možné príčiny	Zpôsob opravy
Motor je v prevádzke, ale stroj sneh odhadzuje veľmi slabo alebo vôbec nie.	1. Škrtiaca klapka nie je pri odhadzovaní snehu v polohe FAST (Rýchlo). 2. Stroj sa pri odstraňovaní snehu pohybuje príliš rýchlo. 3. Pokúšate sa odstrániť príliš veľa snehu na jeden záber. 4. Pokúšate sa odstrániť mimoriadne ťažký alebo mokrý sneh. 5. Výstupný žľab je upchatý. 6. Hnací remeň vrtáka/poháňača je uvoľnený alebo je mimo remenice. 7. Hnací remeň vrtáka/poháňača je opotrebovaný alebo zlomený.	1. Škrtiacu klapku presuňte do polohy FAST (Rýchlo). 2. Stroj preraďte na nižší prevod. 3. Znížte množstvo snehu, ktoré odstraňujete na jeden záber. 4. Stroj nepreťažuje mimoriadne ťažkým alebo mokrým snehom. 5. Uvoľnite upchatý výstupný žľab. 6. Namontujte a/alebo nastavte hnací remeň vrtáka/poháňača – na lokalite www.Toro.com nájdete servisné informácie alebo stroj odneste k autorizovanému servisnému predajcovi. 7. Vymeňte hnací remeň vrtáka/poháňača – na lokalite www.Toro.com nájdete servisné informácie alebo stroj odneste k autorizovanému servisnému predajcovi.
Výstupný žľab sa nechce uzamknúť na mieste alebo sa nepohybuje.	1. Západka výstupného žľabu nie je správne nastavená.	1. Nastavte západku výstupného zľabu.
Stroj neodstraňuje sneh z povrchov poriadne.	1. Zarážky a/alebo škrabák nie sú správne nastavené. 2. Tlak v pneumatikách nie je rovnaký.	1. Nastavte zarážky a/alebo škrabák. 2. Tlak skontrolujte a v jednej alebo obidvoch pneumatikách ho upravte.

Poznámky:

Poznámky:

Poznámky:

Upozornenie o ochrane osobných údajov pre Európu

Údaje, ktoré spoločnosť Toro zhromažďuje
Pobočka Toro Warranty Company (ďalej spoločnosť Toro) rešpektuje vaše súkromie. Na spracovanie vašej reklamácie a skontaktovanie sa s vami v prípade stiahnutia výrobku z trhu vás žiadame o poskytnutie určitých osobných údajov, a to buď priamo, alebo prostredníctvom miestnej pobočky či predajcu spoločnosti Toro.

Záručný systém spoločnosti Toro je umiestnený na serveroch nachádzajúcich sa v Spojených štátoch amerických, kde zákon o ochrane súkromných údajov nemusí poskytovať rovnaký stupeň ochrany, ako poskytuje zákon platný vo vašej krajine.

POSKYTNUTÍM SVOJICH OSOBNÝCH ÚDAJOV SÚHLASÍTE S ICH SPRACOVANÍM PODĽA POPISU V TOMTO UPOZORNENÍ O OCHRANE OSOBNÝCH ÚDAJOV.

Ako spoločnosť Toro využíva informácie
Spoločnosť Toro môže použiť vaše osobné údaje na spracovanie reklamácií, skontaktovanie sa s vami v prípade stiahnutia výrobku z trhu a na iné účely, o ktorých vás budeme informovať. Spoločnosť Toro môže poskytnúť vaše údaje svojim pobočkám, predajcom alebo iným obchodným partnerom v súvislosti s ktoroukoľvek zo spomínaných činností. Vaše údaje nepredáme žiadnej inej spoločnosti. Vyhradzujeme si právo zverejniť vaše osobné údaje z dôvodu dodržiavania platných zákonov a na základe požiadaviek príslušných úradov, z dôvodu riadnej prevádzky našich systémov alebo z dôvodu ochrany našej spoločnosti, prípadne iných používateľov.

Uchovávanie osobných údajov
Vaše osobné údaje budeme uchovávať tak dlho, ako to bude potrebné, a to z dôvodov, pre ktoré sa pôvodne zhromaždili, alebo z iných zákonných dôvodov (ako napríklad dodržiavanie regulačných nariadení), prípadne na základe požiadaviek vyplývajúcich z platného zákona.

Záväzok spoločnosti Toro týkajúci sa ochrany vašich osobných údajov
Na ochranu vašich osobných údajov prijímame primerané opatrenia. Zároveň uskutočňujeme kroky na zachovanie správnosti a aktuálnosti osobných údajov.

Prístup k vašim osobným údajom a ich oprava
Ak si chcete pozrieť alebo opraviť svoje osobné údaje, kontaktujte nás e-mailom na adrese legal@toro.com.

Austrálsky zákon na ochranu spotrebiteľov

Austrálski zákazníci nájdu informácie o austrálskom zákone na ochranu spotrebiteľov v škatuli alebo im ich poskytne miestny predajca produktov značky Toro.

Vyhlásenie o systéme čistenia výfukových plynov

Pre USA, Kaliforniu a Kanadu

Vaše zákonné práva a záväzky

Výbor štátu Kalifornia pre kvalitu ovzdušia (CARB), Agentúra na ochranu životného prostredia USA (EPA) a spoločnosť Toro vám s radosťou vysvetlia záruku na systém čistenia výfukových plynov vášho motora/vybavenia malého terénneho stroja modelového v roku 2017/2018. V štáte Kalifornia a v USA musia byť nové motory/vybavenie malého terénneho stroja navrhnuté, skonštruované a certifikované v súlade s prísnymi antismogovými normami. Spoločnosť Toro poskytuje záruku na systém čistenia výfukových plynov motora/vybavenia vášho malého terénneho stroja počas nižšie uvedenej doby za predpokladu, že nedošlo k preťaženiu, nedbalosti alebo nesprávnej údržbe motora/vybavenia malého terénneho stroja.

Systém čistenia výfukových plynov môže zahŕňať časti ako karburátor, systém vstrekovania paliva, systém zapaľovania, katalyzátor, palivové nádrže, palivové rúrky, palivové uzávery, ventily, kanistre, filtre, hadičky na výpary, svorky, konektory a ďalšie komponenty súvisiace s emisiami.

V prípade oprávnenej záručnej opravy sa spoločnosť Toro zaväzuje bezplatne opraviť motor/vybavenie malého terénneho stroja vrátane diagnostiky, náhradných dielov a práce.

Rozsah záruky výrobcu

Systém čistenia výfukových plynov je zaručený na dva roky alebo po dobu trvania záruky spoločnosti Toro (podľa toho, čo trvá dlhšie). Ak je diel súvisiaci s emisiami vášho motora/vybavenia poškodený, bude opravený alebo vymenený spoločnosťou Toro.

Povinnosti vlastníka

Ako majiteľ motora malého terénneho stroja ste zodpovedný za vykonávanie požadovanej údržby, ako uvádza *používateľská príručka*. Odporúčame vám uschovať si všetky potvrdenia za údržbu motora/vybavenia malého terénneho stroja. Iba na základe nedodania potvrdení o vykonaní údržby vám však nemôžeme uprieť nárok na záruku.

Ako vlastníkovi motora/vybavenia malého terénneho stroja vám môžeme zamietnuť krytie záruky v prípade, že došlo k jeho poruche alebo poruche dielu z dôvodu preťaženia, nedbalosti, nesprávnej údržby alebo neschválených úprav.

Ste zodpovedný za doručenie motora/vybavenia vášho malého terénneho stroja do distribučného alebo servisného centra spoločnosti Toro čo najskôr po zistení problému. Záručné opravy musia byť dokončené v rozumnom čase neprekračujúcom tridsať (30) dní.

Ak máte nejaké otázky týkajúce sa záruky, kontaktujte nás:

Customer Care Department, Consumer Division
Toro Warranty Company
8111 Lyndale Avenue South
Bloomington, MN 55420-1196
1-888-384-9939 (zákazníci z USA a Kanady)
e-mail na zákaznícku podporu: www.toro.com

Všeobecný rozsah záruky týkajúcej sa emisií

Spoločnosť Toro zaručuje konečnému kupujúcemu a každému následnému kupujúcemu, že motor/vybavenie malého terénneho stroja:

- Je navrhnutý, skonštruovaný a certifikovaný v súlade so všetkými príslušnými nariadeniami o emisiách.
- Neobsahuje chyby materiálu a spracovania, ktoré môžu spôsobiť zlyhanie záručných dielov.
- Je identický vo všetkých materiáloch v súvislosti s dielmi, ako je to opísané v žiadosti o certifikáciu.

Záručná doba začína dátumom dodania motora/vybavenia malého terénneho stroja konečnému kupujúcemu. Záručná doba je dva roky alebo po dobu trvania záruky spoločnosti Toro (podľa toho, čo trvá dlhšie).

Podľa určitých podmienok a vylúčení, ako je uvedené nižšie, záruka na evaporatívne diely súvisiace s emisiami je nasledovná:

1. Každý záručný diel, ktorý nemá v rámci požadovanej údržby v dodaných písomných pokynoch naplánovanú výmenu, je krytý zárukou po dobu uvedenú vyššie. Ak diel zlyhá počas záručnej doby, bude opravený alebo vymenený spoločnosťou Toro. Každý takýto diel opravený alebo vymenený v záručnej dobe bude aj naďalej v záruke po zvyšok záručnej doby.
2. Každý záručný diel, ktorý má podľa dodaných písomných pokynov naplánovanú len pravidelnú kontrolu, je krytý zárukou po dobu uvedenú vyššie. Každý takýto diel opravený alebo vymenený v záručnej dobe bude aj naďalej v záruke po zvyšok záručnej doby.
3. Každý záručný diel, ktorý má v rámci požadovanej údržby v dodaných písomných pokynoch naplánovanú výmenu, je krytý zárukou po dobu pred prvou plánovanou výmenou. Ak diel zlyhá pred prvou plánovanou výmenou, bude opravený alebo vymenený spoločnosťou Toro. Každý takýto diel opravený alebo vymenený v záručnej dobe bude aj naďalej v záruke po zvyšok záručnej doby pred prvou plánovanou výmenou dielu.
4. Oprava alebo výmena záručného dielu podľa záručných ustanovení v tomto dokumente musia byť pre vlastníka vykonané zadarmo u autorizovaného servisného predajcu.
5. Záručné služby alebo opravy sa budú poskytovať u všetkých servisných predajcov oprávnených na vykonávanie servisu príslušných motorov alebo vybavenia.
6. Vlastníkovi motora/vybavenia malého terénneho stroja sa nebude účtovať poplatok za diagnostické služby, ktoré sú priamo spojené s diagnostikou poškodeného záručného dielu súvisiaceho s emisiami za podmienky, že takáto diagnostika sa vykonáva u autorizovaného servisného predajcu.
7. Spoločnosť Toro nesie zodpovednosť za poškodenie ďalších súčastí motora/vybavenia spôsobené poruchou akéhokoľvek záručného dielu v záruke.
8. Počas vyššie uvedenej záručnej doby motora/vybavenia malého terénneho stroja bude spoločnosť Toro adekvátne dodávať záručné diely, aby uspokojila očakávaný dopyt pre tieto diely.
9. Náhradné diely schválené výrobcom možno použiť pri akejkoľvek záručnej údržbe alebo oprave a nesmú sa za ne účtovať vlastníkovi žiadne poplatky. Takéto používanie neobmedzí záručné povinnosti spoločnosti Toro.
10. Prídavné alebo upravené diely, ktoré nie sú schválené spoločnosťou Toro, sa nesmú používať. Použitie neschválených prídavkov alebo upravených dielov nakupujúcim bude základom na zrušenie nároku na záruku. Spoločnosť Toro nenesie zodpovednosť za poruchy dielov krytých zárukou spôsobené použitím neschválených prídavkov alebo upravených dielov.

Záručné dielce

Nasledujúce emisné záručné diely sú kryté do rozsahu, v akom boli tieto diely obsiahnuté v motore/vybavení Toro alebo dodanom palivovom systéme Toro:

1. Diely palivového systému
   - Karburátor a interné diely
   - Obohatenie studeného štartu (zapaľovacie čerpadlo alebo sýtič)
   - Palivové čerpadlo
   - Palivová rúrka, úchytky a svorky
   - Palivová nádrž, uzáver a reťaz
   - Uhlíkový kanister
2. Systém prívodu vzduchu
   - Vzduchový filter
   - Vstupné potrubie
   - Odvzdušnenie a rúrky kľukovej skrine
   - Odvzdušňovacia rúrka a úchytky
3. Systém zapaľovania
   - Zapaľovacie sviečky a káble
   - Systém zapaľovania Magneto
4. Katalytický výfukový systém
   - Katalyzátor
   - Výfukové potrubie
   - Systém vstrekovania vzduchu a ventily
5. Drobné časti použité v systéme čistenia výfukových plynov
   - Ventily, prepínače a spojenia
   - Konektory, úchytky a držiaky

Záruka od spoločnosti Toro a záruka naštartovania (GTS) od spoločnosti Toro

Produkty na domáce používanie (medzinárodné)

Podmienky a produkty zahrnuté do záruky

Spoločnosť Toro a jej sesterská spoločnosť Toro Warranty Company na základe vzájomnej dohody spoločne zaručujú, že opravia nižšie uvedené produkty od spoločnosti Toro, ak k poruche došlo chybou materiálov alebo spracovania, príp. ak motor od spoločnosti Toro so zárukou naštartovania (GTS) nenaštartuje po prvom ani druhom potiahnutí za podmienky, že sa vykonala požadovaná bežná údržba podľa pokynov v *používateľskej príručke*.

Táto záruka zahŕňa náklady na súčiastky a prácu, ale prepravné náklady hradí používateľ.

Nasledujúce časové obdobia platia odo dňa kúpy:

Produkty	**Záručné obdobie**
Snežné frézy	
• Powerlite a CCR – jednostupňové	2 roky domáceho používania[2] 45 dní komerčného používania
– Motor	2-ročná záruka GTS na domáce používanie[2]
• SnowMax	3 roky domáceho používania[2] 45 dní komerčného používania
– Žľab, deflektor žľabu a plášť poháňača	Celoživotné (len pôvodný majiteľ)[1]
• PowerMax – dvojstupňové	3 roky domáceho používania[2] 45 dní komerčného používania
– Žľab, deflektor žľabu a plášť poháňača	Celoživotné (len pôvodný majiteľ)[1]
Elektrické snežné frézy	2 roky domáceho používania[2] Na komerčné používanie sa záruka neposkytuje

[1] Ako pôvodný kupujúci sa označuje osoba, ktorá si produkt značky Toro kúpila pôvodne.

[2] Domáce použitie označuje používanie produktu v mieste vášho bydliska. Použitie na viac ako jednom mieste sa považuje za komerčné použitie a v takom prípade sa na stroj vzťahuje záruka na komerčné použitie.

Povinnosti vlastníka

Produkt značky Toro musíte udržiavať podľa postupov údržby, ktoré sú opísané v *používateľskej príručke*. Takáto pravidelná údržba vykonávaná predajcom alebo vami sa vykonáva na vaše náklady.

Pokyny na získanie záručného servisu

Ak si myslíte, že váš produkt od spoločnosti Toro obsahuje chybu materiálov alebo spracovania, postupujte takto:

1. Obráťte sa na svojho predajcu a dohodnite s ním servis produktu. Ak sa z nejakého dôvodu nemôžete skontaktovať s predajcom, servis si môžete dohodnúť s autorizovaným distribútorom značky Toro. Na stránke http://www.toro.com nájdete distribútora vo vašej oblasti.
2. Do servisnej predajne prineste produkt a doklad o kúpe (účtenku). Ak z nejakého dôvodu nebudete s analýzou alebo pomocou poskytnutou v servisnej predajni spokojní, obráťte sa na nás na adrese:

   Toro Warranty Company
   Toro Customer Care Department, RLC Division
   8111 Lyndale Avenue South
   Bloomington, MN 55420-1196 USA
   001–952–948–4707

Nepokryté položky a podmienky

Neudeľuje sa žiadna výslovná záruka okrem špeciálnej záruky na emisný systém a motor, ktorá sa poskytuje s určitými produktmi. Výslovná záruka nepokrýva nasledujúce položky:

- Náklady za pravidelný servis alebo opotrebované diely, ako napríklad lopatky rotora (veslá), čepele škrabáka, remene, palivo, mazivá, výmeny oleja, zapaľovacie sviečky, káble/vedenia alebo nastavenia brzd
- Súčiastky zlyhávajúce z dôvodu normálneho opotrebenia
- Všetky produkty alebo ich časti, ktoré ste zmenili alebo použili nesprávnym spôsobom, prípadne zanedbali alebo vyžadujú výmenu alebo opravu z dôvodu nehôd alebo nedostatku správnej údržby
- Poplatky za naloženie a doručenie
- Opravy alebo pokusy o opravu, ktoré nevykonávajú autorizovaní servisní predajcovia spoločnosti Toro
- Opravy potrebné pre nedodržanie odporúčaného postupu pri používaní paliva (ďalšie informácie nájdete v *používateľskej príručke*)
  - Odstránenie nečistôt z palivového systému nie je kryté
  - Použitie starého paliva (staršieho ako jeden mesiac) alebo paliva, ktoré obsahuje viac ako 10 % etanolu alebo viac ako 15 % MTBE
  - Nevypustenie palivového systému pred obdobím nečinnosti dlhšom ako jeden mesiac
- Opravy alebo úpravy na odstránenie problémov s naštartovaním v dôsledku nedodržania príslušných postupov údržby alebo odporúčaných postupov pri používaní paliva.
- Špeciálne prevádzkové podmienky, v ktorých môže naštartovanie vyžadovať viac ako dve potiahnutia:
  - Prvé naštartovanie po dlhom období nečinnosti prekračujúcom tri mesiace alebo po sezónnom uskladnení
  - Nesprávne postupy štartovania – ak sa pri štartovaní zariadenia vyskytnú ťažkosti, pozrite si *používateľskú príručku* a ubezpečte sa, že pri štartovaní používate správny postup. Môžete si tak ušetriť zbytočnú návštevu u autorizovaného servisného predajcu spoločnosti Toro.

Všeobecné podmienky

Na kupujúceho sa vzťahujú národné zákony príslušnej krajiny. Táto záruka neobmedzuje práva, ktoré kupujúcemu priznávajú tieto zákony.