Form No. 3407-434 Rev A

# Power Max® 926/1028 OXE-snöslunga för tung drift

**Modellnr 38820—Serienr 400010798 och högre**

**Modellnr 38824—Serienr 400010798 och högre**

**Bruksanvisning**

Denna produkt uppfyller alla relevanta europeiska direktiv. Mer information finns i den separata produktspecifika försäkran om överensstämmelse.

# Introduktion

**Denna maskin är avsedd att användas av privatkunder och yrkesförare som har anlitats för kommersiellt arbete. Den är konstruerad för att röja snö från stenbelagda ytor, t.ex. uppfarter och trottoarer, och andra trafikområden runt bostäder eller affärsanläggningar. Den är inte avsedd att användas för att ta bort andra material än snö. Den är inte heller försedd med en svängskrapa som utformats för att rensa grusytor.**

Läs denna information noga så att du lär dig att använda och underhålla maskinen på rätt sätt, och för att undvika person- och produktskador. Du är ansvarig för att maskinen används på ett korrekt och säkert sätt.

Kontakta gärna Toro direkt på www.Toro.com för att få information om maskiner och tillbehör, hjälp med att hitta en återförsäljare eller för att registrera din maskin.

Kontakta en auktoriserad återförsäljare eller Toros kundservice och ha maskinens modell- och serienummer till hands om du har behov av service, Toro-originaldelar eller ytterligare information. Figur 1 visar var du finner maskinens modell- och serienummer. Skriv in numren i det tomma utrymmet.

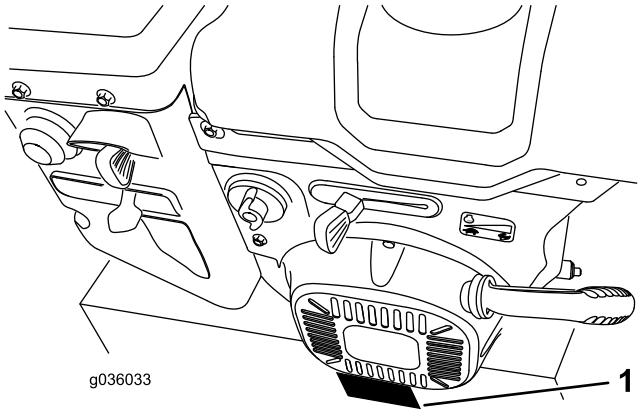


**Figur 1**

1. Modell- och serienummer

**Modellnr** _____

**Serienr** _____

I den här bruksanvisningen anges potentiella risker och alla säkerhetsmeddelanden har markerats med en varningssymbol (Figur 2), som anger fara som kan leda till allvarliga personskador eller dödsfall om föreskrifterna inte följs.



**Figur 2**

1. Varningssymbol

Två ord används också i den här bruksanvisningen för att markera information. **Viktigt** anger speciell teknisk information och **Observera** anger allmän information som är värd att notera.

**Viktigt: Om du använder maskinen på en höjd över 1 500 m under en kontinuerlig period ska du se till att en sats för hög höjd har monterats så att motorn uppfyller utsläppskraven från CARB/EPA. Satsen för hög höjd ökar motorns prestanda, samtidigt som den förhindrar fastnade tändstift, trög start och högre utsläpp. När du har monterat satsen ska du fästa etiketten för hög höjd bredvid serienummersdekalen på maskinen. Kontakta en auktoriserad Toro-återförsäljare om du vill skaffa rätt sats för hög höjd och en etikett för hög höjd till din maskin. Du hittar återförsäljare som finns i närheten**

© 2016—The Toro® Company
8111 Lyndale Avenue South
Bloomington, MN 55420

Registrera din produkt på www.Toro.com.

CE

Översättning av originalet (SV)
Tryckt i USA
Med ensamrätt

*3407-434* A

**av dig på vår webbplats www.Toro.com eller genom att kontakta Toros kundtjänst på de nummer som anges i garantiförklaringen om kontroll av emission. Ta bort satsen från motorn och återställ motorn till dess ursprungliga fabrikskonfiguration när motorn körs på lägre höjd än 1 500 m. Kör inte en motor som har konverterats för användning på hög höjd på lägre höjd. Då kan motorn överhettas och skadas. Om du är osäker på om maskinen har konverterats för användning på hög höjd ska du leta efter följande etikett (Figur 3).**




**Figur 3**

Detta tändningssystem överensstämmer med bestämmelserna i kanadensiska ICES-002.

# Innehåll


Introduktion ..... 1
Säkerhet ..... 3
Säkerhets- och instruktionsdekaler ..... 3
Montering ..... 5
1 Montera det övre handtaget ..... 6
2 Montera ändarna på hjulkopplingskabeln ..... 6
3 Montera drivstyrlänken ..... 7
4 Montera utkastarreglagestången ..... 8
5 Ansluta strålkastarkabeln ..... 9
6 Kontrollera oljenivån i motorn ..... 9
7 Kontrollera däcktrycket ..... 10
8 Kontrollera medarna och skrapan ..... 10
9 Kontrollera hur hjuldrivningen fungerar ..... 10
Produktöversikt ..... 11
Körning ..... 12
Före körning ..... 12
Säkerhet ..... 12
Fylla bränsletanken ..... 12
Under arbetets gång ..... 12
Säkerhet ..... 12
Starta motorn ..... 13
Stänga av motorn ..... 15
Använda hjuldrivningen ..... 15
Använda hjulkopplingsspakarna ..... 16
Använda växelväljaren ..... 17
Använda matarskruvs-/impellerdrivningen ..... 17
Använda snabbspaken Quick Stick® ..... 17
Rensa utkastaren ..... 18
Arbetstips ..... 18
Efter körning ..... 18
Säkerhet ..... 18
Förhindra fastfrysning efter användning ..... 19
Underhåll ..... 20
Rekommenderat underhåll ..... 20
Säkerhet vid underhåll ..... 20
Underhållsförberedelser ..... 20
Kontrollera oljenivån i motorn ..... 20
Kontrollera och justera medarna och skrapan ..... 21
Kontrollera och justera drivkabeln ..... 21
Kontrollera och justera matarskruvs-/impellerkabeln ..... 22
Kontrollera oljenivån i matarskruven ..... 23
Byta ut motoroljan ..... 23
Byta tändstiftet ..... 24
Justera utkastarens spärrhake ..... 24
Byta ut drivremmarna ..... 25
Byta lampa i strålkastaren ..... 25
Förvaring ..... 26
Förbereda snöslungan för förvaring ..... 26
Ta snöslungan ur förvaring ..... 26
Felsökning ..... 27

# Säkerhet

**Den här snöslungan uppfyller de specifikationer i ISO 8437 som var i kraft när maskinen tillverkades.**

- Läs och se till att du har förstått innehållet i den här *bruksanvisningen* innan du startar motorn. Se till att alla som använder den här produkten förstår varningarna och vet hur den ska användas.
- Håll händer och fötter på avstånd från maskinens rörliga delar.
- Kör endast maskinen om skydd och andra säkerhetsanordningar sitter på plats och fungerar.
- Håll avståndet till utkastaröppningen. Håll kringstående på säkert avstånd från maskinen.
- Håll barn på säkert avstånd från arbetsområdet. Låt aldrig barn köra maskinen.
- Stäng av motorn innan du rensar, servar eller fyller på bränsle i maskinen.

Du hittar mer säkerhetsinformation i respektive avsnitt i denna bruksanvisning.

# Säkerhets- och instruktionsdekaler

Säkerhetsdekalerna och anvisningarna är fullt synliga för operatören och finns nära alla potentiella farozoner. Ersätt dekaler som är skadade eller har försvunnit.

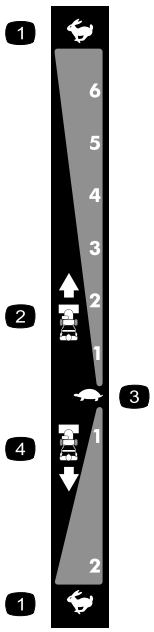


**106-4525**

Beställ artikelnr 112-6633

1. Snabbt
2. Hastigheter framåt
3. Långsamt
4. Hastigheter bakåt




**107-3040**

1. Kapnings-/avslitningsrisk i impellern och matarskruven – se till att kringstående befinner sig på säkert avstånd från snöslungan.

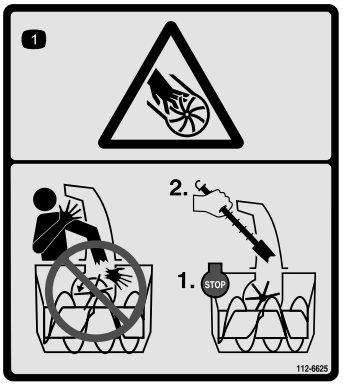


**112-6625**

Beställ artikelnr 112-6629

1. Kapnings-/avslitningsrisk vid impellern – stick inte in händerna i utkastaren; stäng av motorn innan du kliver ur förarsätet och använd verktyget för att rensa utkastaren.




**112-6627**

1. Vänstersvängsreglage
2. Hjuldrivning – pressa ned spaken för att koppla in den, släpp spaken för att koppla ur den.
3. Varning – läs *Bruksanvisningen*.
4. Kapnings-/avslitningsrisk vid impellern – stick inte in händerna i utkastaren; stäng av motorn innan du kliver ur förarsätet och använd verktyget för att rensa utkastaren.
5. Avkapnings-/avslitningsrisk, impeller – håll dig på avstånd från rörliga delar, ta ut tändningsnyckeln och läs instruktionerna innan du utför service eller underhåll.
6. Risk för utslungade föremål – se till att kringstående befinner sig på behörigt avstånd från snöslungan.
7. Matarskruvs-/impellerdrivning – pressa ned spaken för att koppla in den, släpp spaken för att koppla ur den.
8. Högersvängsreglage

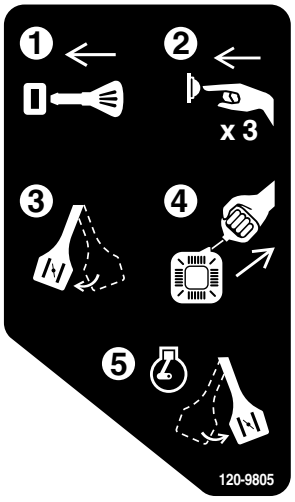


**120-9805**

1. Sätt i nyckeln.
2. Snapsa motorn tre gånger.
3. Lägg i choken.
4. Dra i startsnöret.
5. Koppla ur choken när motorn är igång.

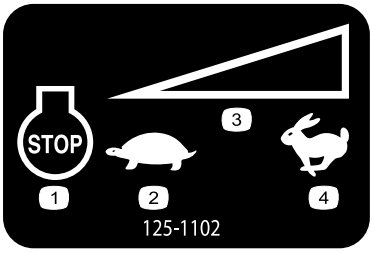


**125-1102**

1. Motor – avstängning
2. Långsamt
3. Variabel hastighetskontroll
4. Snabbt

# Montering

## Lösa delar

Använd diagrammet nedan för att kontrollera att alla delar finns med.

| Tillvägagångssätt | Beskrivning | Antal | Användning |
|---|---|---|---|
| **1** | Handtagsskruv<br>Böjd bricka<br>Låsmutter | 4<br>4<br>4 | Montera det övre handtaget. |
| **2** | Inga delar krävs | – | Montera ändarna på hjulkopplingskabeln. |
| **3** | Inga delar krävs | – | Montera drivstyrlänken. |
| **4** | Vagnsskruv<br>Låsmutter | 2<br>2 | Montera utkastarreglagestången. |
| **5** | Kabelband | 1 | Anslut strålkastarkabeln. |
| **6** | Inga delar krävs | – | Kontrollera oljenivån i motorn. |
| **7** | Inga delar krävs | – | Kontrollera däcktrycket. |
| **8** | Inga delar krävs | – | Kontrollera medarna och skrapan. |
| **9** | Inga delar krävs | – | Kontrollera hur hjuldrivningen fungerar. |

# 1

# Montera det övre handtaget

### Delar som behövs till detta steg:

| | |
|---|---|
| 4 | Handtagsskruv |
| 4 | Böjd bricka |
| 4 | Låsmutter |

## Tillvägagångssätt

**Obs:** Ta inte bort gummibandet på kablarna förrän du har installerat det övre handtaget.

1. Lyft upp och vrid det övre handtaget, och sätt det över det undre handtaget (Figur 4).

   **Viktigt: Dra in de kablar som sitter fast i snabbspaken Quick Stick i det övre handtagets skaft, och se till att kablarna och strålkastarkabeln inte kläms mellan handtagets delar.**

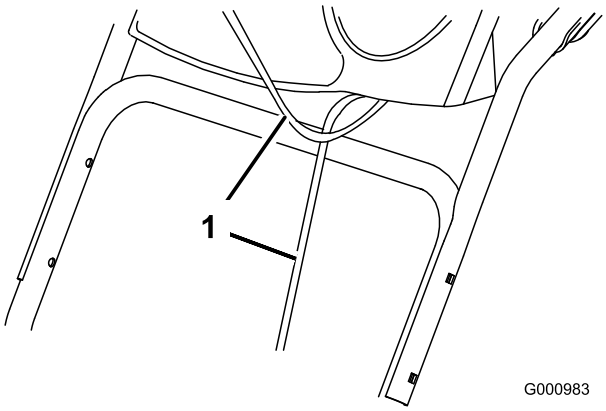


**Figur 4**

1. Kablar

2. Fäst det övre handtaget med fyra handtagsskruv, fyra böjda brickor och fyra låsmuttrar från påsen med lösa delar (Figur 5).

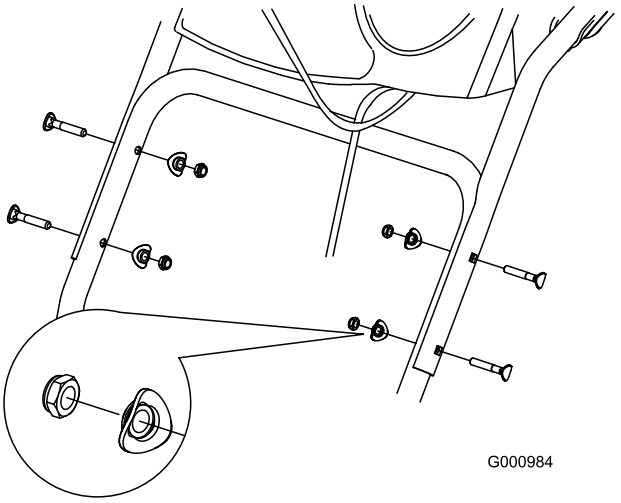


**Figur 5**

# 2

# Montera ändarna på hjulkopplingskabeln

### Inga delar krävs

## Tillvägagångssätt

1. Plocka fram kabeländarna från det under handtaget (Figur 6).

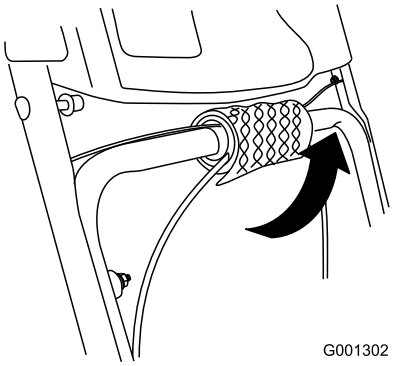


**Figur 6**

2. Led antingen den vänstra eller högra kabeländen över det undre handtaget och för in kabeländen i hålet i motsvarande hjulkopplingsspak (Figur 7).

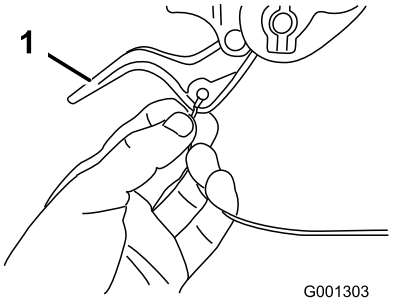


**Figur 7**

1. Hjulkopplingsspak

3. Ta bort muttern och brickan från handtaget, fäst kabelklämman på kabeln vid handtaget, montera brickan och muttern och dra åt muttern för hand (Figur 8).

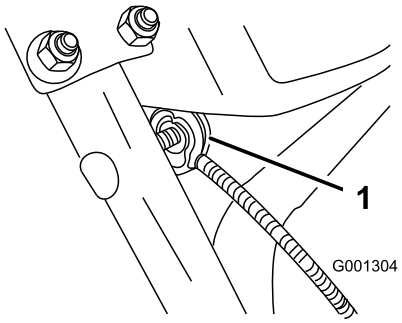


**Figur 8**

1. Kabelklämma (2)

**Viktigt: Se till att kabelklämmans böjda sida är vänd mot handtaget och att kabeln leds under skruven på kabelklämman. Kabeln måste sträckas i en rak linje från kabelklämman till det ställe där den fästs vid hjulkopplingsspaken.**

4. Dra försiktigt ned kabelhöljet tills hjulkopplingsspaken dras ned och kabeln inte längre är slak, och dra sedan åt muttern på kabelklämman ordentligt (Figur 9).

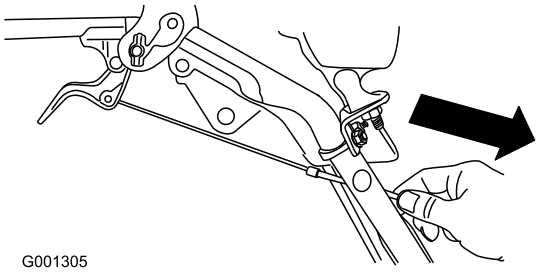


**Figur 9**

5. Håll in spaken helt och kontrollera sedan glipan mellan handtagets undre del och änden på hjulkopplingsspaken (Figur 10).

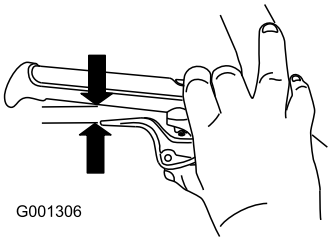


**Figur 10**

**Obs:** Glipan ska vara ungefär lika bred som en blyertspenna är tjock (6 mm). Om den är större än så lossar du muttern på kabelklämman, dra försiktigt kabelhöljet uppåt, drar åt muttern på kabelklämman och kontrollerar glipan igen.

6. Upprepa steg 2 till 5 för den andra kabeln.

# 3

# Montera drivstyrlänken

**Inga delar krävs**

## Tillvägagångssätt

1. Ta bort hårnålssprinten och brickan från hastighetskontrollstångens nedre ände och för in stångens nedre ände i den nedre länkarmen, så att hastighetskontrollstångens böjda ände är vänd bakåt (Figur 11).

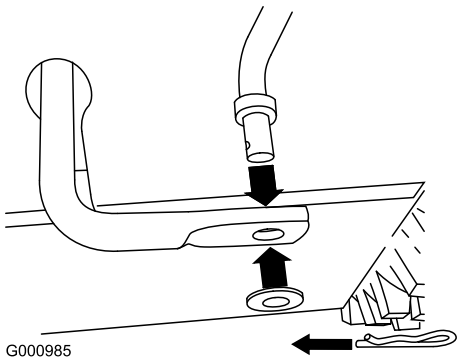


**Figur 11**

2. Fäst hastighetskontrollstångens nedre ände med brickan och hårnålssprinten som du tog bort tidigare.

3. Ta bort hårnålssprinten och den yttre brickan från skruvleden på hastighetskontrollstångens övre ände (Figur 12).

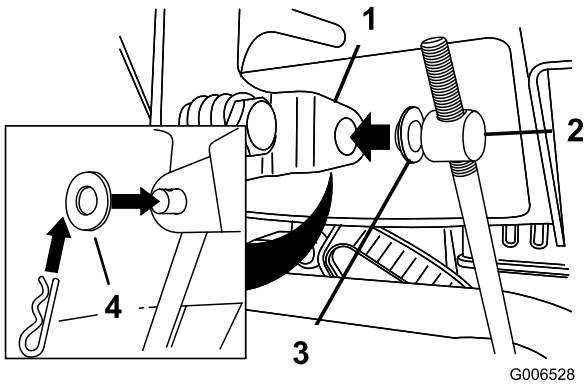


**Figur 12**

1. Växelväljarspak
2. Skruvled
3. Inre bricka
4. Yttre bricka

**Obs:** Monteringen går lättare om du låter planbrickan sitta kvar på skruvleden (Figur 12).

4. Flytta växelväljarspaken till läge R2.
5. Vrid den nedre länkarmen helt uppåt (motsols) (Figur 13).

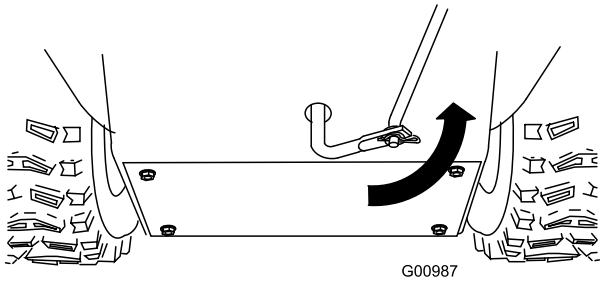


**Figur 13**

6. Lyft upp hastighetskontrollstången och för in skruvleden i hålet i växelväljarspaken (Figur 12).

   **Obs:** Om det inte går att passa in skruvleden i hålet när du lyfter upp den på hastighetskontrollstången ska du vrida skruvleden uppåt eller nedåt på hastighetskontrollstången tills den passar i hålet.

7. Fäst skruvleden och hastighetskontrollstångens övre ände med den yttre brickan och hårnålssprinten som du tog bort tidigare.

**Obs:** Monteringen går lättare om du tittar ned genom öppningen i växelväljaren (Figur 14).

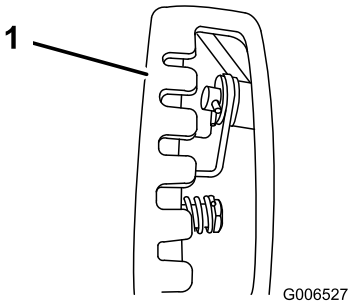


**Figur 14**

1. Växelväljare

# 4

# Montera utkastarreglage-stången

### Delar som behövs till detta steg:

| | |
|---|---|
| 2 | Vagnsskruv |
| 2 | Låsmutter |

## Tillvägagångssätt

1. Packa upp snabbspaken Quick Stick® och vrid den så att den står upprätt i mitten.
2. Tryck på och håll ned den blå avtryckarkåpan, och dra spaken så långt bak som det går.

   **Obs:** Utkastaren och strålriktaren ska vara vända framåt. Om de inte är vända framåt håller du ned den blå avtryckarkåpan (utan att flytta snabbspaken Quick Stick) och vrider utkastaren tills de är det.

3. Rikta in den långa utkastarreglagestångens flata baksida efter den korta stångens flata framsida som sticker ut från kontrollpanelen, så att de ligger intill varandra (Figur 15).

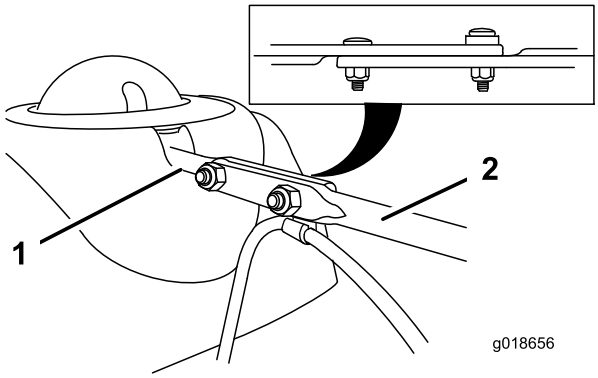


**Figur 15**

1. Kort stång
2. Lång utkastarreglage-stång

4. För in stångens främre ände i öppningen bakpå kåpan som sitter över kugghjulet på utkastaren tills den glider in i kugghjulet (Figur 16).

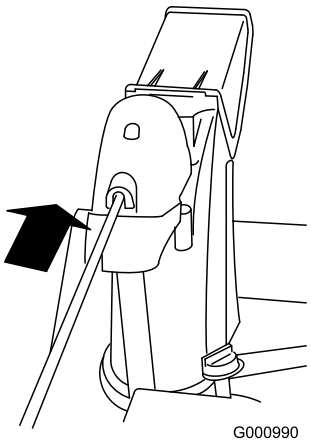


**Figur 16**

5. Rikta in hålen i stängerna som ligger intill varandra, och för in två vagnsskruvar (från påsen med lösa delar) genom den korta stången från snöslungans vänstra sida (sett ur körpositionen).
6. Montera kabelklämman som stödjer strålriktarkabeln under huvudet på den främre vagnskruven, och fäst vagnsskruvarna med låsmuttrar från påsen med lösa delar (Figur 17).

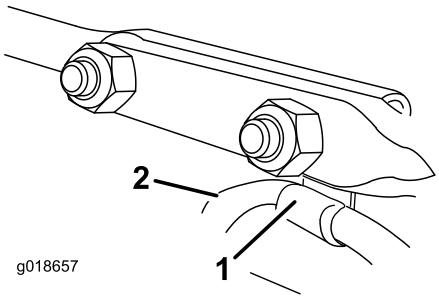


**Figur 17**

1. Kabelklämma
2. Strålriktarkabel

7. Tryck på och håll ned den blå avtryckarkåpan och rotera snabbspaken Quick Stick för att se till att utkastaren och strålriktaren fungerar smidigt.

# 5

# Ansluta strålkastarkabeln

**Delar som behövs till detta steg:**

| | |
|---|---|
| 1 | Kabelband |

## Tillvägagångssätt

1. Skjut in kabelkontakten på kabelns lösa ände rakt in i strålkastaren på baksidan tills kabeln sitter fast ordentligt (Figur 18).

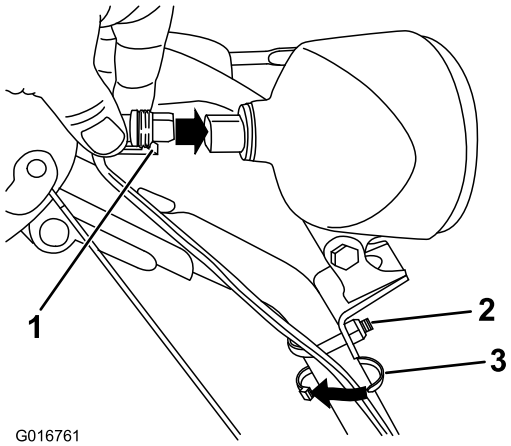


**Figur 18**

1. Plastklämma på kabelkontakt
2. U-bult
3. Kabelband

**Obs:** Se till så att kabelkontaktens plastklämma är längst ned (Figur 18).

2. Fäst ett kabelband (från påsen med lösa delar) runt kabeln och handtaget cirka 2,5 cm under U-bulten (Figur 18).

# 6

# Kontrollera oljenivån i motorn

### Inga delar krävs

## Tillvägagångssätt

**Obs:** Snöslungan levereras med olja i motorns vevhus. Innan du startar motorn bör du kontrollera oljenivån och vid behov fylla på olja.

Se Kontrollera oljenivån i motorn (sida 20).

# 7

# Kontrollera däcktrycket

### Inga delar krävs

## Tillvägagångssätt

Däcken fylls med förhöjt tryck på fabriken före leverans. Minska trycket lika mycket i båda däcken till mellan 1,17 och 1,38 bar.

# 8

# Kontrollera medarna och skrapan

### Inga delar krävs

## Tillvägagångssätt

Se Kontrollera och justera medarna och skrapan (sida 21).

# 9

# Kontrollera hur hjuldrivningen fungerar

### Inga delar krävs

## Tillvägagångssätt

**⚠ VAR FÖRSIKTIG**

**Om hjuldrivningen inte har justerats på rätt sätt kan det hända att snöslungan rör sig i motsatt riktning mot vad som avses och orsakar person- och/eller egendomsskador.**

**Kontrollera hjuldrivningen noga och justera den vid behov.**

1. Starta motorn, se Starta motorn (sida 13).
2. För växelväljaren till läge R1. Se Använda växelväljaren (sida 17).
3. Pressa ned det vänstra reglaget (drivningsreglaget) till handtaget (Figur 19).

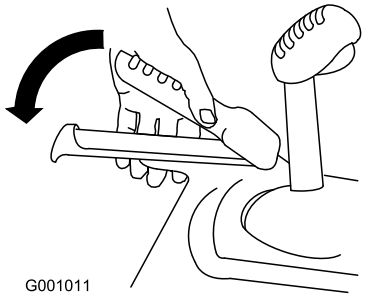


**Figur 19**

Snöslungan ska röra sig bakåt. Om snöslungan inte rör sig, eller rör sig framåt, gör du följande:

   A. Släpp upp drivningsreglaget och stäng av motorn.
   B. Koppla bort skruvleden från växelväljarspaken (Figur 12).
   C. Vrid skruvleden nedåt (medsols) på hastighetskontrollstången (Figur 12).
   D. Anslut skruvleden till växelväljarspaken (Figur 12).

4. Släpp upp drivningsreglaget.
5. För växelväljaren till läge F1. Se Använda växelväljaren (sida 17).
6. Pressa ned det vänstra reglaget (drivningsreglaget) till handtaget (Figur 19).

   Snöslungan ska röra sig framåt. Om snöslungan inte rör sig, eller rör sig bakåt, gör du följande:

A. Släpp upp drivningsreglaget och stäng av motorn.

B. Koppla bort skruvleden från växelväljarspaken (Figur 12).

C. Vrid skruvleden uppåt (motsols) på hastighetskontrollstången (Figur 12).

D. Anslut skruvleden till växelväljarspaken (Figur 12).

7. Om du har gjort några justeringar ska du upprepa denna procedur tills inga flera justeringar krävs.

**Viktigt: Om snöslungan rör sig när drivningsreglaget är i uppsläppt läge ska du kontrollera drivkabeln. Se Kontrollera och justera drivkabeln (sida 21) eller lämna in snöslungan hos en auktoriserad återförsäljare för service.**

# Produktöversikt

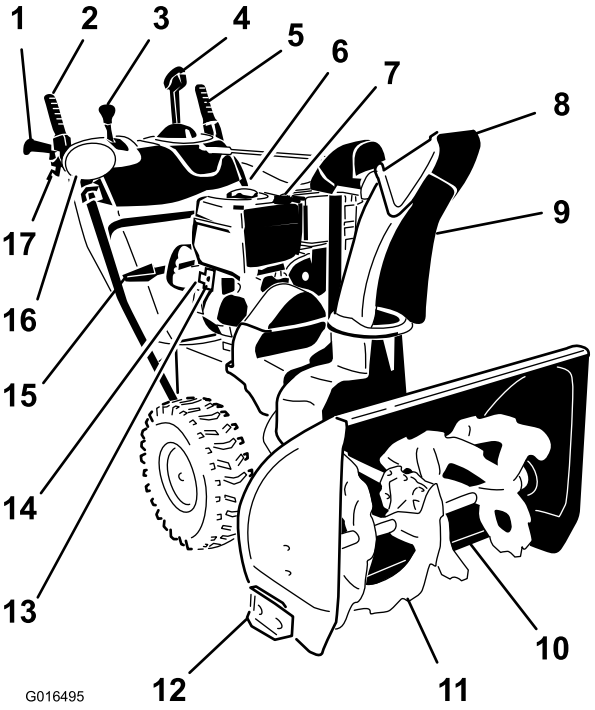


**Figur 20**

1. Handtag (2)
2. Matarskruvs-/impellerreglage
3. Växelväljarspak
4. Quick Stick®-utkastarreglage
5. Drivningsreglage
6. Tanklock
7. Oljepåfyllningsrör/oljesticka
8. Strålriktare
9. Utkastare
10. Skrapa
11. Matarskruv
12. Medar (2)
13. Knapp till elektrisk startmotor
14. Stickkontakt till elektrisk startmotor
15. Snörensningsverktyg
16. Strålkastare
17. Hjulkopplingsspak (2)

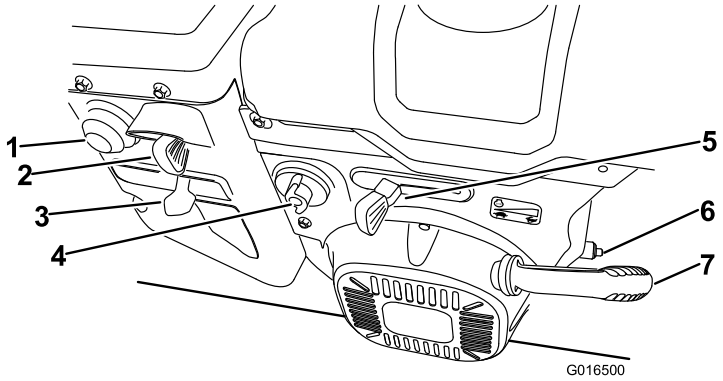


**Figur 21**

1. Snapspump
2. Tändningslås
3. Choke
4. Bränslekran
5. Gasreglage
6. Oljeplugg
7. Startsnörehandtag

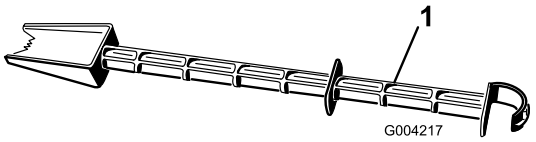


**Figur 22**

1. Snörensningsverktyg (sitter fast på handtaget)

# Körning

## *Före körning*

### Säkerhet

- Använd förlängningssladdar och uttag enligt tillverkarens anvisningar för alla maskiner med elektriska startmotorer.
- Använd inte maskinen utan att ha på dig ordentliga vinterkläder. Undvik löst sittande kläder som kan fastna i rörliga delar. Använd rejäla, halkfria skor som ger bra fotfäste på hala underlag.
- Använd alltid skyddsglasögon eller ögonskydd under körning och vid justering och reparation för att skydda ögonen från främmande föremål som kan kastas iväg av maskinen.
- Inspektera noga det område där maskinen ska användas och plocka bort alla främmande föremål såsom dörrmattor, pulkor, plankor och kablar.
- Före körning ska du reparera eller ersätta eventuella skydd, säkerhetsanordningar eller dekaler som är trasiga, oläsliga eller saknas. Se också till att alla skruvar, bultar och muttrar är åtdragna.

### Fylla bränsletanken

- Använd endast ren och färsk blyfri bensin med oktantal 87 eller högre för bästa resultat (klassificeringsmetod (R+M)/2).
- Syresatta bränslen med upp till 10 % etanol eller 15 % MTBE baserat på volym är godkända.
- **Använd inte** etanol-bensinblandningar (t.ex. E15 eller E85) som innehåller mer än 10 % etanol baserat på volym. Det kan leda till prestandaproblem och/eller skador på motorn, vilka eventuellt inte omfattas av garantin.
- **Använd inte** bensin som innehåller metanol.
- Förvara **inte** bränsle i bränsletanken eller i en bränsledunk under vintern om inte en stabiliserare används.
- **Tillför inte** olja i bensinen.

**Viktigt: Tillsätt en stabiliserare till bränslet vid alla tidpunkter på året, för att få mindre startproblem. Blanda stabiliseraren med bensin som är max. 30 dagar gammal.**

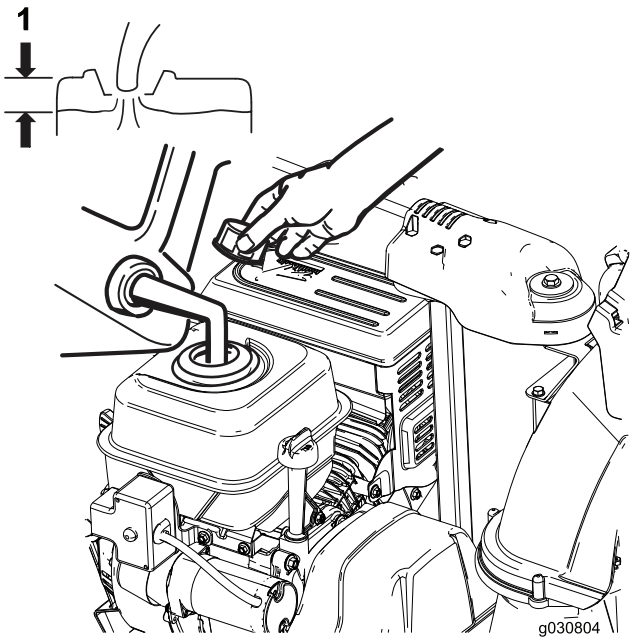


**Figur 23**

1. Fyll inte på över påfyllningsrörets nedersta del.

## *Under arbetets gång*

### Säkerhet

- **Roterande matarskruvblad kan skada fingrar och händer.** Håll dig bakom handtagen och håll avståndet till utkastaröppningen när du kör maskinen. **Håll ansikte, händer, fötter och andra kroppsdelar och klädesplagg borta från rörliga och roterande delar.**
- Rikta aldrig utkastaren mot personer eller mot områden där det kan uppstå egendomsskador.
- Var försiktig så att du inte halkar eller ramlar. Se till att du har bra fotfäste och håll ordentligt i handtaget. Gå! Spring aldrig.
- Var mycket försiktig vid körning i sluttningar.
- Kör aldrig snöslungan om inte sikten och belysningen är bra.
- Ha uppsikt bakåt och var försiktig när du backar med maskinen.
- Drivningen till rotorbladen ska vara urkopplad när snöslungan inte används.
- Försök inte röja snö från grusunderlag. Denna produkt är endast avsedd för snöröjning på stenbelagda underlag.
- Kör inte maskinen på tak.
- Gör aldrig några justeringar med motorn igång (utom då det särskilt rekommenderas av tillverkaren).
- Se upp för dolda faror och trafik.
- Stanna motorn om du har kört på något föremål. Ta ut tändningsnyckeln (endast elektrisk start) och se noga efter

om maskinen har skadats. Reparera skadorna innan du startar och använder maskinen.

- Om maskinen börjar vibrera onormalt ska du genast stänga av motorn och fastställa orsaken.
- Kör inte motorn inomhus utom vid motorstart och när maskinen körs in eller ut ur byggnaden där den förvaras. Öppna ytterdörrarna; avgaser är farliga.
- Överbelasta inte maskinen genom att försöka röja för snabbt.
- Rör aldrig vid en varm motor eller ljuddämpare.
- Inspektera den elektriska sladden noga innan du ansluter den till elnätet. Om sladden är skadad ska du inte använda den. Byt omedelbart ut den skadade sladden. Koppla bort strömkabeln om du inte avser att starta maskinen.

# Starta motorn

1. Kontrollera motoroljenivån, se Kontrollera oljenivån i motorn (sida 20).
2. Öppna bränslekranen genom att vrida den 1/4 varv motsols (Figur 24).

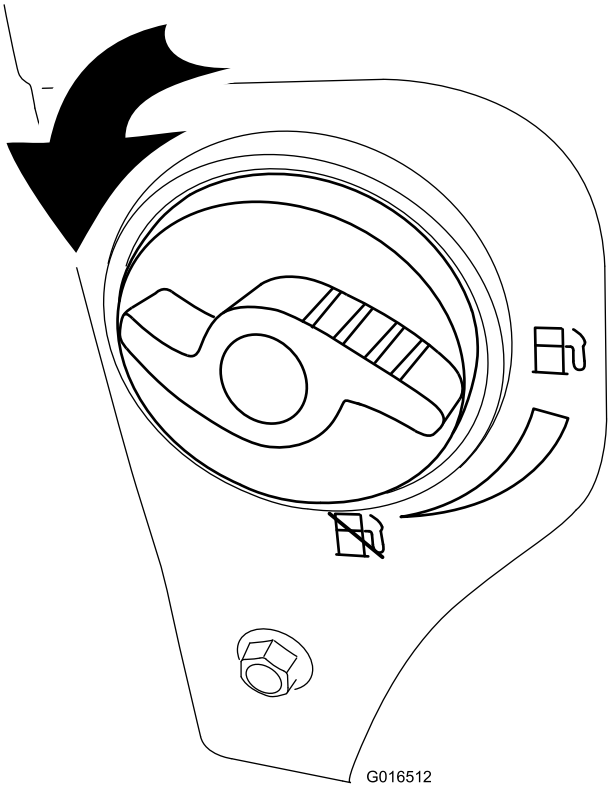


**Figur 24**

3. Sätt i nyckeln helt i tändningslåset (Figur 25).

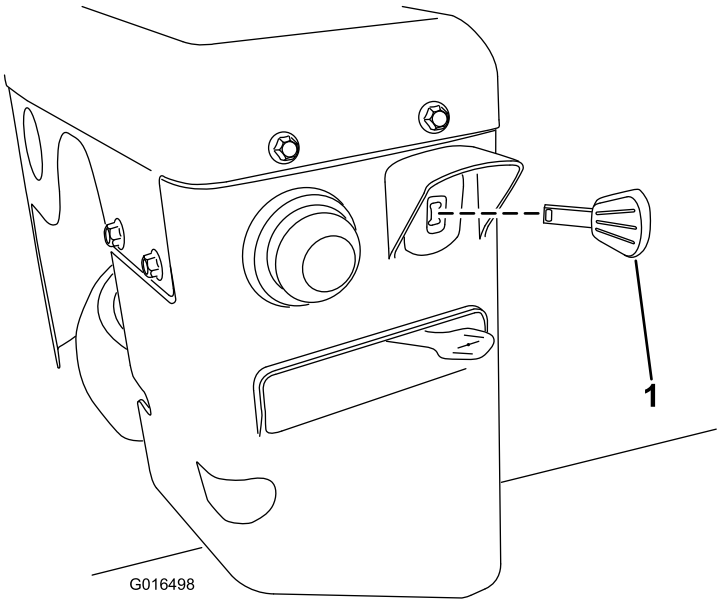


**Figur 25**

1. Tändningsnyckel

4. Snapsa genom att trycka in knappen ordentligt med tummen enligt tabellen nedan och hålla in knappen en sekund vid varje tryckning innan du släpper den igen (Figur 26).

| Temperatur | Föreslaget antal snapsningar |
|---|---|
| över –18 °C | 3 |
| –23 °C till –18 °C | 4 |
| Under 23 °C | 6 |

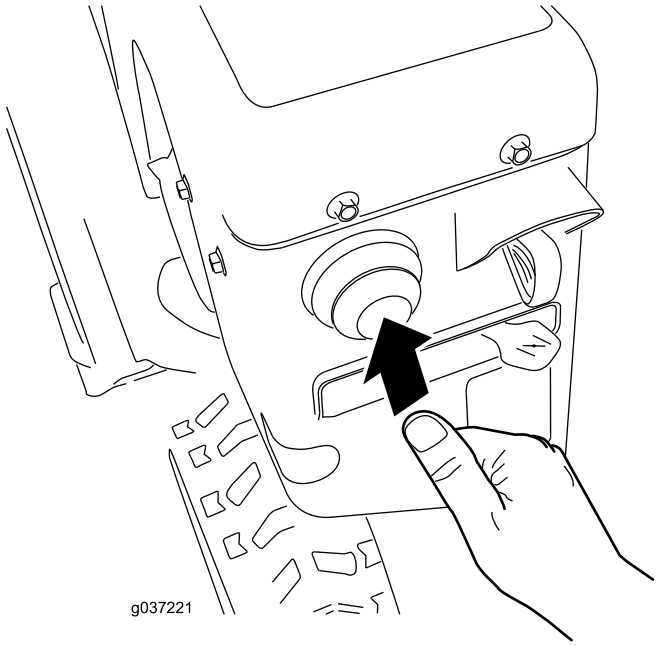


**Figur 26**

5. För choken till CHOKEläget (Figur 27).

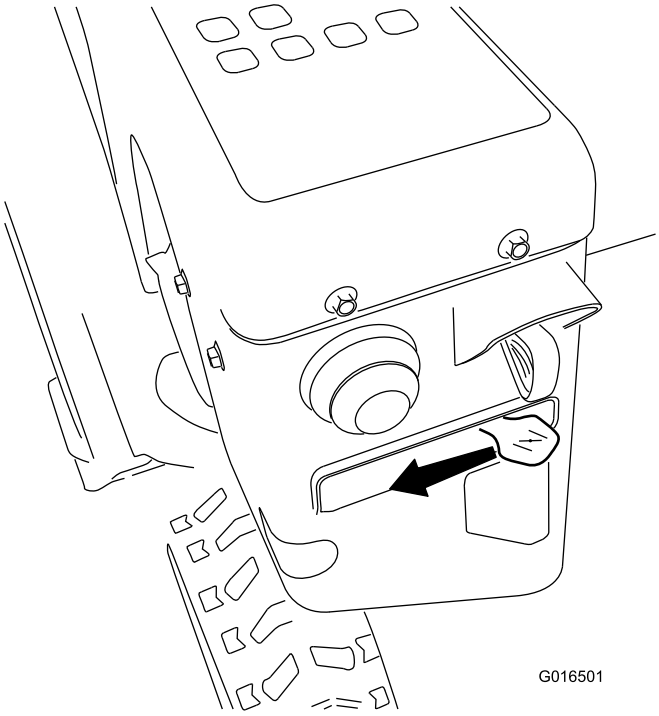


**Figur 27**

6. För gasreglaget till det SNABBA läget (Figur 28).

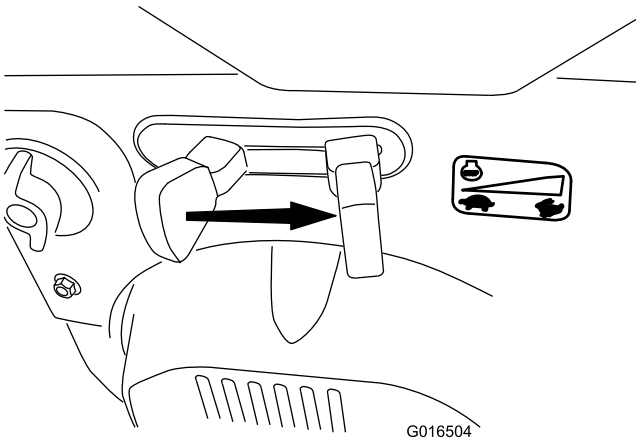


**Figur 28**

7. Starta maskinen genom att dra i startsnöret eller trycka på knappen till den elektriska startmotorn (Figur 29).

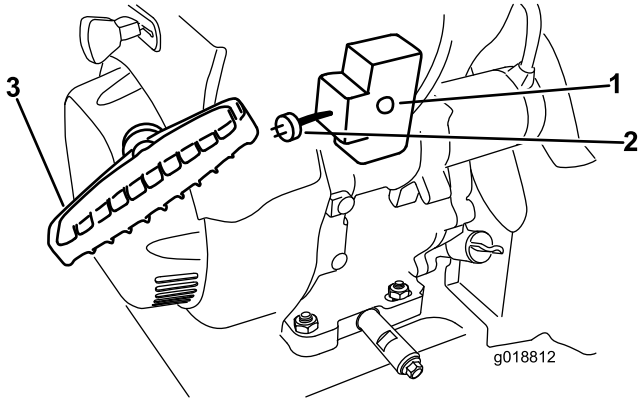


**Figur 29**

1. Knapp till elektrisk startmotor
2. Stickkontakt till elektrisk startmotor
3. Startsnörehandtag

Om du vill använda den elektriska startmotorn (endast elektrisk start) ska du först koppla en strömkabel till den elektriska startmotorns stickkontakt och sedan till en strömkälla med jordfelsbrytare (jfb). Använd endast en strömkabel av typen H05RN-F eller H05VV-F som rekommenderas för utomhusbruk och som inte är längre än 15 m (för en sladd på 1,0 mm i diameter) eller 30 m (för en sladd på 1,5 mm i diameter).

**Viktigt: Använd inte en sliten eller skadad sladd.**

**⚠ VARNING**

**Den elektriska sladden kan skadas och orsaka elektriska stötar eller eldsvåda.**

**Inspektera den elektriska sladden noga innan du börjar använda maskinen. Om sladden är skadad ska du inte använda den. Reparera eller byt ut den skadade sladden omedelbart. Kontakta en auktoriserad återförsäljare för hjälp.**

**Viktigt: För att undvika att den elektriska startmotorn skadas bör du inte använda den mer än 10 gånger, i korta intervall med 5 sekunder på och sedan 5 sekunder av. Om motorn fortfarande inte startar bör du lämna in maskinen hos en auktoriserad återförsäljare för service.**

8. Koppla först bort strömkabeln från eluttaget och sedan från maskinen (endast elektrisk start).
9. Låt motorn värma upp och för choken gradvis mot KÖRLÄGET. Vänta tills motorn går jämnt innan du justerar choken.

**⚠ VAR FÖRSIKTIG**

**Om du lämnar snöslungan ansluten till ett eluttag kan någon råka starta snöslungan av misstag och skada människor eller föremål.**

**Koppla bort strömkabeln så snart du inte ska starta snöslungan.**

## Stänga av motorn

1. För gasreglaget till det LÅNGSAMMA läget och sedan till STOPP-läget (Figur 30) för att stänga av motorn. Motorn kan också stoppas genom att dra tändningsnyckeln utåt till mellanläget.

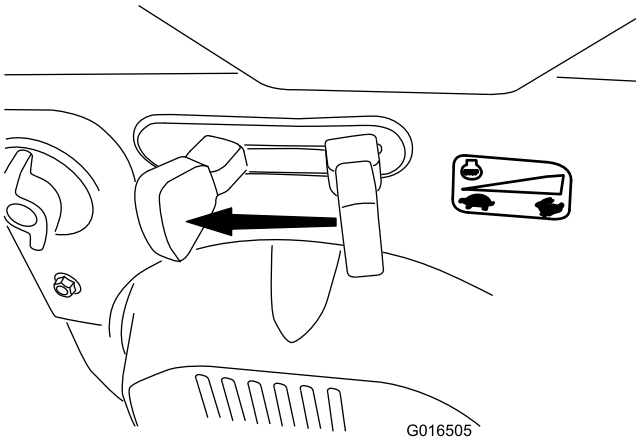


**Figur 30**

2. Vänta tills alla rörliga delar har stannat innan du lämnar förarplatsen.
3. Ta ur tändningsnyckeln för att undvika att maskinen startas oavsiktligt.
4. Stäng bränslekranen genom att vrida den medsols (Figur 31).

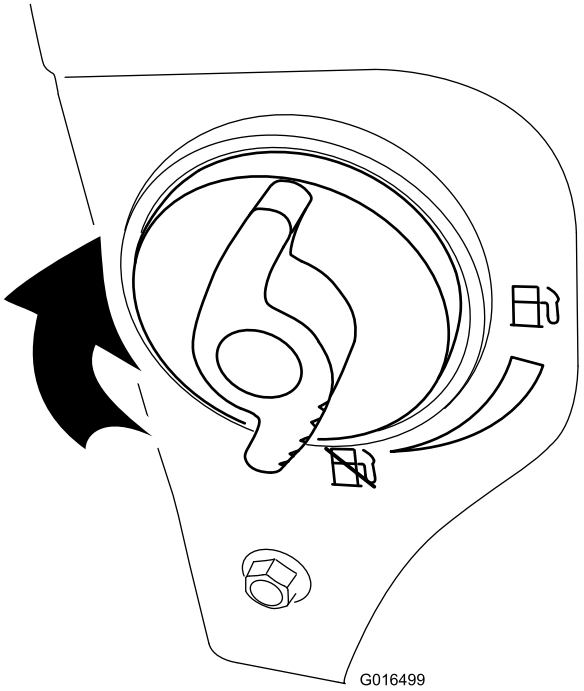


**Figur 31**

5. Dra i startsnörehandtaget 3–4 gånger.

   **Obs:** Detta förhindrar att startsnöret fryser fast.

## Använda hjuldrivningen

**⚠ VAR FÖRSIKTIG**

**Om hjuldrivningen inte har justerats på rätt sätt kan det hända att snöslungan rör sig i motsatt riktning mot vad som avses och orsakar person- och/eller egendomsskador.**

**Kontrollera hjuldrivningen noga och justera den vid behov. Se 9 Kontrollera hur hjuldrivningen fungerar (sida 10) för mer information.**

**Viktigt: Om snöslungan rör sig när drivningsreglaget är i uppsläppt läge ska du kontrollera drivkabeln. Se Kontrollera och justera drivkabeln (sida 21) eller lämna in snöslungan hos en auktoriserad återförsäljare för service.**

**Viktigt: Du måste ha drivningsfunktionen aktiverad på maskinen för att kunna använda hjuldrivningen. Se Köra med frihjul eller Använda självdrivningen.**

1. Pressa ned det vänstra (drivnings)reglaget till handtaget för att koppla in hjuldrivningen (Figur 32).

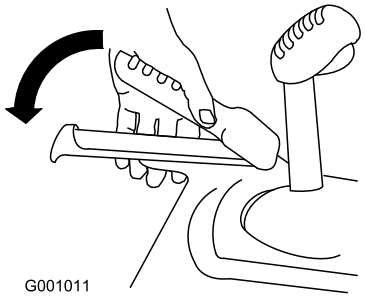


**Figur 32**

2. Släpp reglaget för att stoppa drivningen.

# Använda hjulkopplingsspakarna

Med hjulkopplingsspakarna kan du tillfälligt koppla ur drivningen för det ena eller båda hjulen medan hjuldrivningsspaken fortfarande är inkopplad. På det här sättet kan du lätt svänga och manövrera snöslungan.

**Obs:** Om du håller ned drivningsreglaget mot handtaget kopplas hjuldrivningen i för båda hjulen.

Om du vill svänga snöslungan till höger lyfter du upp den högra hjulkopplingsspaken och pressar ned den mot handtaget (Figur 33).

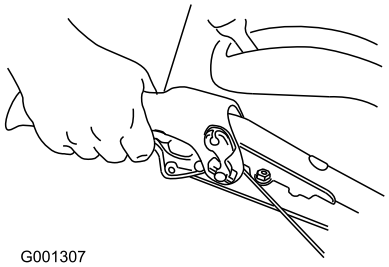


**Figur 33**

**Obs:** Drivningen till det högra hjulet kopplas då ur, men det vänstra hjulet fortsätter att drivas och snöslungan svänger till höger.

**Obs:** På motsvarande sätt svänger maskinen åt vänster om du trycker ner vänster hjulkopplingsspak.

När du har svängt färdigt släpper du hjulkopplingsspaken och drivningen för båda hjulen kopplas in igen (Figur 34).

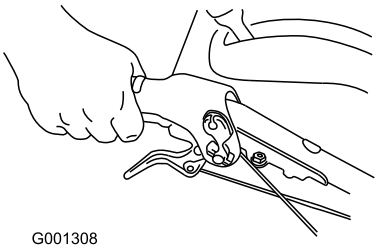


**Figur 34**

Styrningen kan också justeras om du tillfälligt pressar upp och släpper den vänstra eller högra hjulkopplingsspaken, vilket gör att snöslungan går rakt framåt, särskilt i djup snö.

Om du trycker upp båda hjulkopplingsspakarna samtidigt kopplas drivningen till båda hjulen ur. På det sättet kan du köra snöslungan bakåt manuellt utan att först stanna för att lägga i en backväxel. Det gör också att du lättare kan manövrera och flytta snöslungan när motorn inte är igång.

# Använda växelväljaren

Växelväljaren har sex framåtväxlar och två backväxlar. Släpp upp drivningsreglaget och för växelväljarspaken till önskat läge för att byta hastighet (Figur 35). Reglaget låses i ett spår vid varje läge.

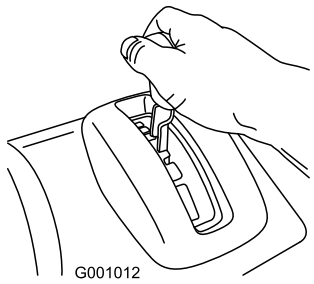


**Figur 35**

# Använda matarskruvs-/impellerdrivningen

1. Pressa ned det högra reglaget (matarskruvs-/impellerreglaget) till handtaget för att koppla in matarskruvs-/impellerdrivningen (Figur 36).

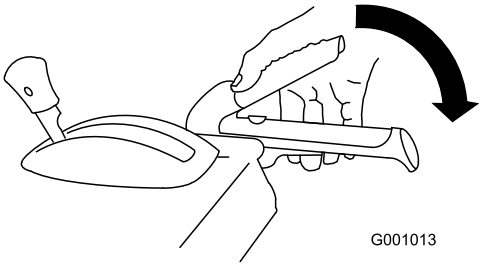


**Figur 36**

2. Släpp det högra reglaget för att stoppa matarskruven och impellern.

   **Viktigt: När du aktiverar både matarskruvs-/impellerreglaget och drivningsreglaget, håller drivningsreglaget ned matarskruvs-/impellerreglaget och låser fast det så att du inte behöver använda högerhanden. Släpp det vänstra reglaget (drivningsreglaget) för att frigöra bägge reglagen.**

3. Kör inte snöslungan om matarskruven och impellern fortsätter att rotera när du släpper upp matarskruvs-/impellerreglaget. Kontrollera matarskruvs-/impellerkabeln. Se Använda matarskruvs-/impellerdrivningen (sida 17) och justera den vid behov. Lämna annars in snöslungan hos en auktoriserad återförsäljare för service.

**⚠ VARNING**

**Om matarskruven och impellern fortsätter att rotera när matarskruvs-/impellerreglaget släpps upp, kan du skada dig själv och andra allvarligt.**

**Använd inte snöslungan. Lämna in den hos en auktoriserad återförsäljare för service.**

# Använda snabbspaken Quick Stick®

Tryck på och håll ned den blå avtryckarkåpan för att använda snabbspaken Quick Stick till att flytta utkastaren och strålriktaren. Frigör avtryckarkåpan för att låsa fast utkastaren och strålriktaren i rätt läge (Figur 37).

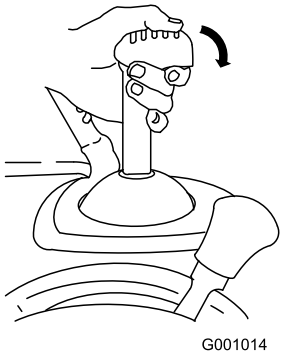


**Figur 37**

## Flytta utkastaren

Tryck på och håll ned den blå avtryckarkåpan, och flytta snabbspaken Quick Stick åt vänster för att flytta utkastaren åt vänster. Flytta snabbspaken Quick Stick åt höger för att flytta utkastaren åt höger (Figur 38).

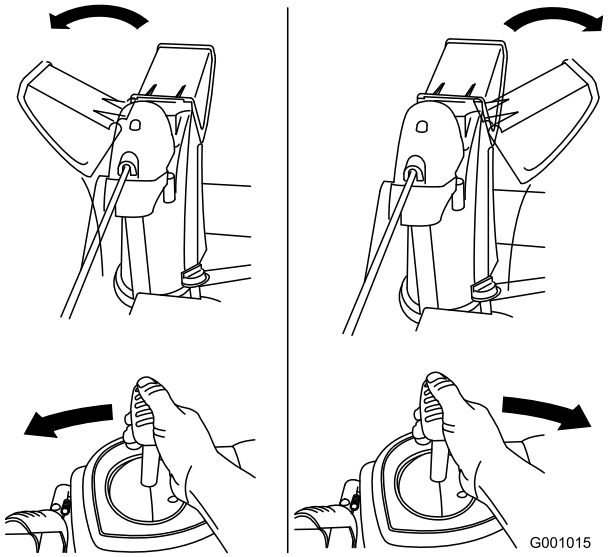


**Figur 38**

- Se Justera utkastarens spärrhake (sida 24) om utkastaren inte rör sig.
- Om utkastaren inte svänger lika långt åt vänster som åt höger ska du kontrollera att kabeln är dragen inuti handtagen. Se 1 Montera det övre handtaget (sida 6).
- Se Justera utkastarens spärrhake (sida 24) om utkastaren inte låses på plats när du släpper avtryckarkåpan.

### Flytta strålriktaren

Tryck på och håll ned den blå avtryckarkåpan, och flytta snabbspaken Quick Stick framåt för att sänka strålriktaren eller flytta den bakåt för att höja strålriktaren (Figur 39).




**Figur 39**

## Rensa utkastaren

**⚠ VARNING**

**Utkastaren kan vara igentäppt om matarskruven/impellern är igång utan att det kommer ut någon snö ur utkastaren.**

**Använd aldrig händerna för att rensa utkastaren. Detta kan leda till personskador.**

- Stanna kvar i körpositionen och släpp upp det vänstra (drivnings-)reglaget för att rensa utkastaren. Tryck ned handtagen för att höja snöslungans framdel ett par centimeter över marken, medan du kör matarskruven/impellern. Höj därefter handtagen snabbt så att snöslungans framdel dunsar ned på marken. Upprepa vid behov, tills en ström av snö kommer ut ur utkastaren.
- Om det inte går att rensa utkastaren genom att låta maskinens framdel dunsa mot marken ska du **stänga av motorn, vänta tills alla rörliga delar har stannat och därefter rensa utkastaren med rensningsverktyget. Använd aldrig händerna.**

  **Viktigt: Om du rensar utkastaren genom att låta snöslungans framdel dunsa ned på marken kan det hända att medarna flyttar sig. Justera medarna och dra åt medskruvarna noga.**

## Arbetstips

**⚠ FARA**

**När snöslungan är i drift kan impellern och matarskruven rotera och skära av eller skada händer och fötter.**

- **Stäng av motorn och vänta tills alla rörliga delar har stannat innan du utför justering, rengöring, inspektion, felsökning eller reparation av snöslungan. Lossa tändkabeln från tändstiftet och håll den borta från stiftet för att förhindra att motorn startas oavsiktligt.**
- **Se Rensa utkastaren (sida 18) för information om att ta bort föremål som fastnat i utkastaren. Använd snörensningsverktyget, inte händerna, om du måste ta bort skräp från utkastaren.**
- **Håll dig bakom handtagen och håll avstånd till utkastaröppningen när du kör snöslungan.**
- **Håll ansikte, händer, fötter och andra kroppsdelar och klädesplagg borta från dolda, rörliga och roterande delar.**

**⚠ VARNING**

**Stenar, leksaker och andra främmande föremål kan slungas ut från impellern och ge dig eller kringstående allvarliga personskador.**

- **Håll området som ska röjas fritt från föremål som kan plockas upp och slungas omkring av matarskruven.**
- **Håll barn och husdjur på avstånd från det område som ska röjas.**
- För alltid gasreglaget till det SNABBA LÄGET vid snöröjning.
- Lägg i en lägre växel på snöslungan om motorn saktar ned under snötyngden eller om hjulen slirar.
- Lägg i en lägre växel på snöslungan om snöslungans framdel tenderar att resa sig. Lyft upp handtagen om framdelen fortsätter att resa sig.

# *Efter körning*

## Säkerhet

- Förvara aldrig maskinen med bränsle i tanken i en byggnad där det finns gnistkällor, som t.ex. varmvattenberedare, värmeelement och torkskåp. Låt motorn svalna innan maskinen ställs undan i ett slutet utrymme.
- Läs avsnittet Förvaring (sida 26) för vad som gäller om maskinen ställs i förvaring i mer än 30 dagar.

# Förhindra fastfrysning efter användning

- Under snöiga och kalla väderförhållanden kan vissa reglage och rörliga delar frysa fast. **Använd inte för mycket kraft för att försöka manövrera reglage som har frusit fast.** Starta motorn och låt den gå några minuter om du har problem med att manövrera ett reglage eller en del.
- Fortsätt att ha motorn påslagen ett par minuter efter snöröjningen för att förhindra att rörliga delar fryser fast. Koppla in matarskruven/impellern för att få bort kvarvarande snö inne i huset. Rotera snabbspaken Quick Stick för att förhindra att den fryser fast. Stäng av motorn, vänta tills alla rörliga delar har stannat och ta sedan bort is och snö från snöslungan.
- Dra i handtaget på startsnöret flera gånger med motorn avstängd och tryck en gång på knappen till den elektriska startmotorn för att förhindra att snörstarten och den elektriska startmotorn fryser fast.

# Underhåll

**Obs:** Vänster och höger sida på maskinen är lika med förarens vänstra respektive högra sida vid normal körning.

## Rekommenderat underhåll

| Underhållsintervall | Underhållsförfarande |
|---|---|
| Efter de första 2 timmarna | • Kontrollera drivkabeln och justera den vid behov.<br>• Kontrollera matarskruvs-/impellerkabeln och justera den vid behov. |
| Efter de första 5 timmarna | • Byt ut motoroljan. |
| Varje användning eller dagligen | • Kontrollera motoroljenivån och fyll på vid behov. |
| Var 50:e timme | • Byt ut motoroljan. Byt motorolja var 25:e körtimme eller då motorn körs med tung belastning. |
| Var 100:e timme | • Byt tändstiftet. |
| Årligen | • Kontrollera medarna och skrapan och justera dem vid behov.<br>• Kontrollera drivkabeln och justera eller byt ut den vid behov.<br>• Kontrollera matarskruvs-/impellerkabeln och justera den vid behov.<br>• Kontrollera oljenivån i matarskruven och fyll på vid behov. |
| Årligen eller före förvaring | • Kontrollera trycket i däcken och pumpa dem till 1,17–1,38 bar.<br>• Kör motorn för att torka ut tanken och förgasaren mot slutet av snöröjningssäsongen.<br>• Låt en auktoriserad återförsäljare kontrollera och byta ut drivremmen till hjuldrivningen och/eller matarskruven/impellern, vid behov. |

**Viktigt: Du finner mer information om underhåll och service för din snöslunga på www.Toro.com.**

## Säkerhet vid underhåll

Läs följande säkerhetsföreskrifter innan du utför något underhåll på maskinen.

- Stäng av motorn och ta ut nyckeln innan underhåll, service och justering utförs. Kontakta en auktoriserad återförsäljare om större reparationer krävs.
- Kontrollera regelbundet att alla fästelement är korrekt åtdragna så att maskinen är i säkert bruksskick.
- Underhåll eller byt vid behov ut etiketter med säkerhetsanvisningar och instruktioner.
- Ändra inte motorns varvtalsinställningar.
- Köp endast Toros originalreservdelar och tillbehör.

## Underhållsförberedelser

1. Flytta snöslungan till ett plant underlag.
2. Stäng av motorn och vänta tills alla rörliga delar har stannat.
3. Lossa tändkabeln. Se Byta tändstiftet (sida 24).

## Kontrollera oljenivån i motorn

**Serviceintervall:** Varje användning eller dagligen—Kontrollera motoroljenivån och fyll på vid behov.

1. Ta ut oljestickan, torka av den och sätt sedan tillbaka den ordentligt.
2. Ta ut oljestickan och kontrollera oljenivån (Figur 40). Fyll på olja om oljenivån ligger under markeringen ”Add” på stickan. Se Byta ut motoroljan (sida 23).

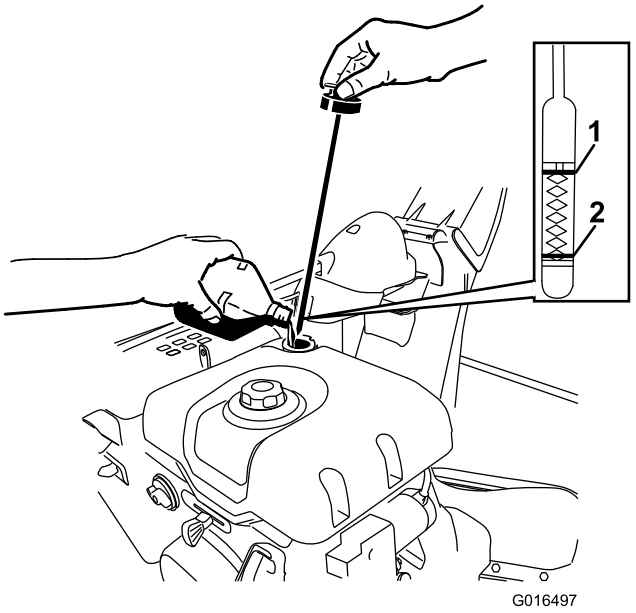


**Figur 40**

1. Full
2. Tillsätt olja

# Kontrollera och justera medarna och skrapan

**Serviceintervall:** Årligen—Kontrollera medarna och skrapan och justera dem vid behov.

Kontrollera medarna för att se till att matarskruven inte kommer i kontakt med stenbelagda eller grusade underlag. Justera medarna efter behov för att kompensera för slitage.

1. Kontrollera däcktrycket. Se 7 Kontrollera däcktrycket (sida 10).
2. Lossa de muttrar som håller fast medarna på matarskruvens sidor, tills medarna enkelt kan flyttas upp och ned (Figur 41).

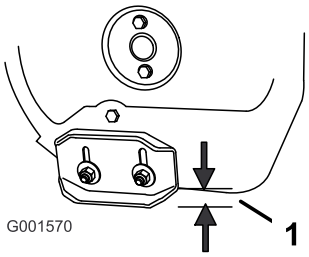


**Figur 41**

1. 1,3 cm

3. Justera sidoplattorna så att de är **minst** 1,3 cm över en jämn yta.

   **Viktigt: Matarskruvsbladen måste hållas över marken med hjälp av medarna.**

4. Skrapan ska ligga 3 mm över och parallellt med en jämn yta.

   **Obs:** Justera medarna för att höja skrapan om underlaget är sprucket, skrovligt eller ojämnt. Sänk ned medarna ytterligare för att förhindra att snöslungan plockar med sig stenar från grusunderlag.

5. Sänk ned medarna tills de är parallella med marken.
6. Dra åt de muttrar som håller fast båda medarna på matarskruvens sidor ordentligt.

   **Obs:** Om medarna lossnar och du behöver justera dem snabbt fäster du skrapan 3 mm över marken och justerar sedan ned medarna mot marken.

   **Obs:** Du kan vända på medarna och placera den oanvända sidan mot marken om medarna blir mycket slitna.

# Kontrollera och justera drivkabeln

**Serviceintervall:** Efter de första 2 timmarna—Kontrollera drivkabeln och justera den vid behov.

Årligen—Kontrollera drivkabeln och justera eller byt ut den vid behov.

Justera drivkabeln om snöslungan inte driver framåt eller bakåt, eller om den driver när du släpper drivningsreglaget.

Kontrollera tappen i den avlånga skåran på snöslungans vänstra sida, ovanför däcket, när du har släppt drivningsreglaget. Det bör finnas ett mellanrum på 1–1,5 mm från skårans framkant till tappens främre kant (Figur 42).

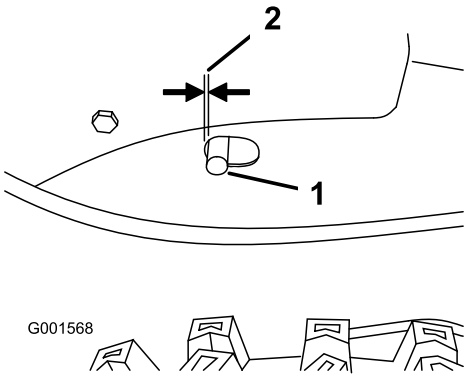


**Figur 42**

1. Tapp
2. 1–1,5 mm

Gör följande om vänster (driv)kabel inte är rätt inställd:

1. Lossa kontramuttern.
2. Lossa eller dra åt spännmuttern för att justera tappen tills den befinner sig på korrekt avstånd från skårans framkant.
3. Dra åt kontramuttern (Figur 43).

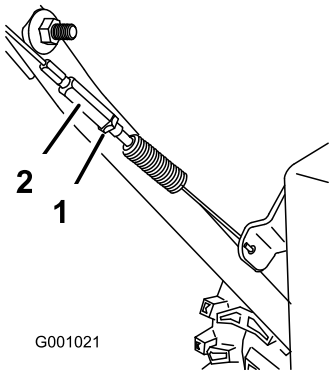


**Figur 43**

1. Kontramutter
2. Spännmutter

# Kontrollera och justera matarskruvs-/impellerkabeln

**Serviceintervall:** Efter de första 2 timmarna

Årligen

1. Ta bort de två skruvarna från remkåpans högra sida på det sätt som visas på bilden.
2. Lyft upp remkåpans högra sida (Figur 44).

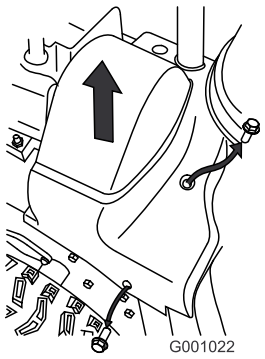


**Figur 44**

3. Koppla ur matarskruvs-/impellerreglaget och kontrollera att mellanrummet mellan matarskruvskopplingen och tappen är 1,5 mm, enligt Figur 45.

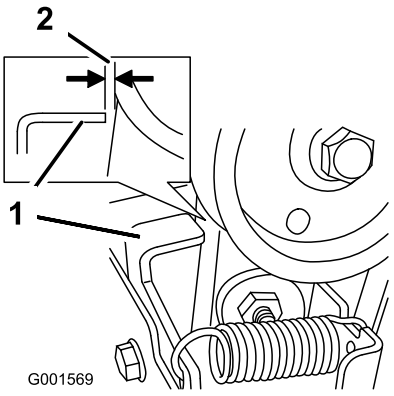


**Figur 45**

1. Tapp
2. 1,5 mm

4. Utför följande om matarskruvs-/impellerkabeln inte är rätt justerad:
5. Lossa kontramuttern (se Figur 46).

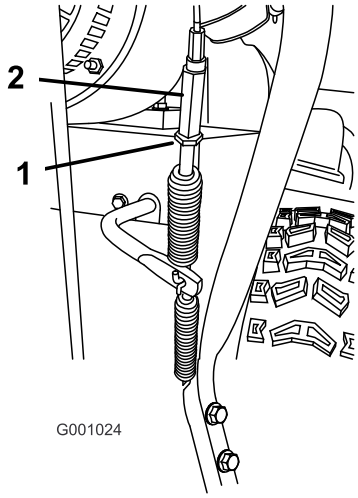


**Figur 46**

1. Kontramutter
2. Spännmutter

6. Lossa eller dra åt spännmuttern som reglerar kabelanspänningen (Figur 46).
7. Justera spännmuttern tills mellanrummet blir korrekt.
8. Dra åt kontramuttern.
9. Sätt tillbaka de två skruvar som du tog bort tidigare på remkåpan.
10. Kontakta en auktoriserad återförsäljare om problemen kvarstår även när du har justerat matarskruvs-/impellerkabeln korrekt.

# Kontrollera oljenivån i matarskruven

**Serviceintervall:** Årligen—Kontrollera oljenivån i matarskruven och fyll på vid behov.

1. Flytta snöslungan till ett plant underlag.
2. Rengör området runt rörpluggen (Figur 47).

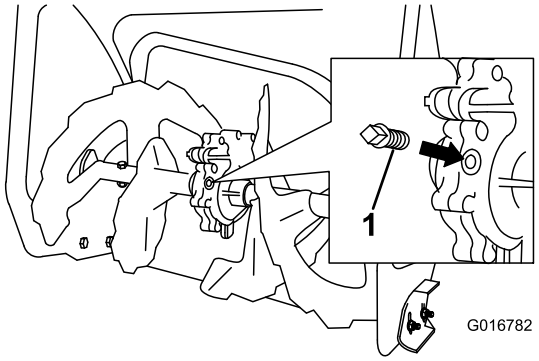


**Figur 47**

1. Rörplugg

3. Ta bort rörpluggen från växellådan.
4. Kontrollera oljenivån i växellådan. Det ska finnas så mycket olja att den nästan rinner över.
5. Om oljenivån är låg fyller du på med typen GL-5 eller GL-6 SAE 85-95 EP i växellådan tills det nästan rinner över.

   **Obs:** Använd inte syntetisk olja.
6. Skruva i rörpluggen i växellådan.

# Byta ut motoroljan

**Serviceintervall:** Efter de första 5 timmarna—Byt ut motoroljan.

Var 50:e timme—Byt ut motoroljan. Byt motorolja var 25:e körtimme eller då motorn körs med tung belastning.

Kör motorn precis innan du ska byta olja, om det är möjligt. Varm olja rinner lättare och för med sig mer föroreningar.

Använd renad fordonsolja med API-klassificering SF, SG, SH, SJ, SL eller högre.

Använd Figur 48 nedan för att välja rätt oljeviskositet för det förväntade utomhustemperaturintervallet:

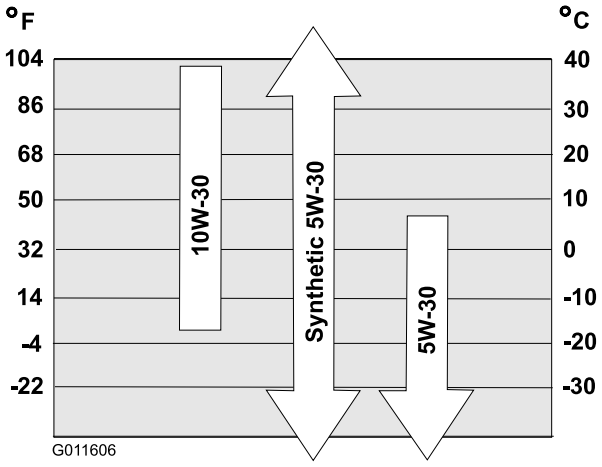


**Figur 48**

## Motoroljekapacitet

| Modell | Motoroljekapacitet |
|---|---|
| 38820 | 0,89 till 0,95 liter |
| 38824 | |

1. Rengör området runt oljepluggen (Figur 49).

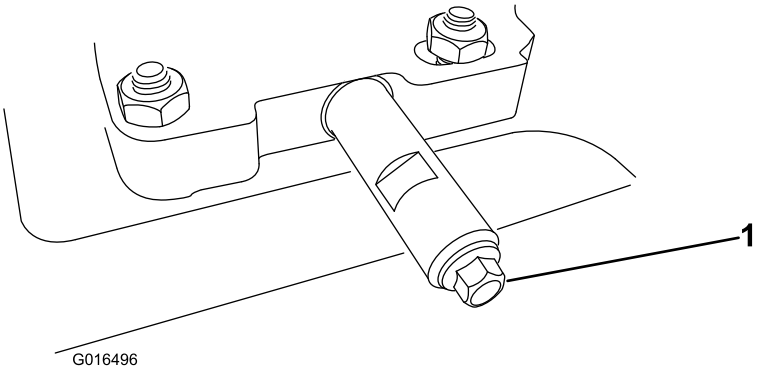


**Figur 49**

1. Oljeplugg

2. Skjut in ett oljeavtappningskärl under avtappningsröret och skruva sedan ur oljeavtappningspluggen.

   **Obs:** Kontrollera att röret inte lossnar när du tar ut pluggen.
3. Tappa ur oljan.

   **Obs:** Kassera den använda oljan enligt lokala föreskrifter på en återvinningsstation.
4. Sätt tillbaka oljeavtappningspluggen.
5. Fyll på olja i vevhuset.
   A. Ta ur oljestickan och fyll långsamt på olja i påfyllningsröret så att nivån höjs till markeringen Full på stickan (Figur 50). **Fyll inte på för mycket**.

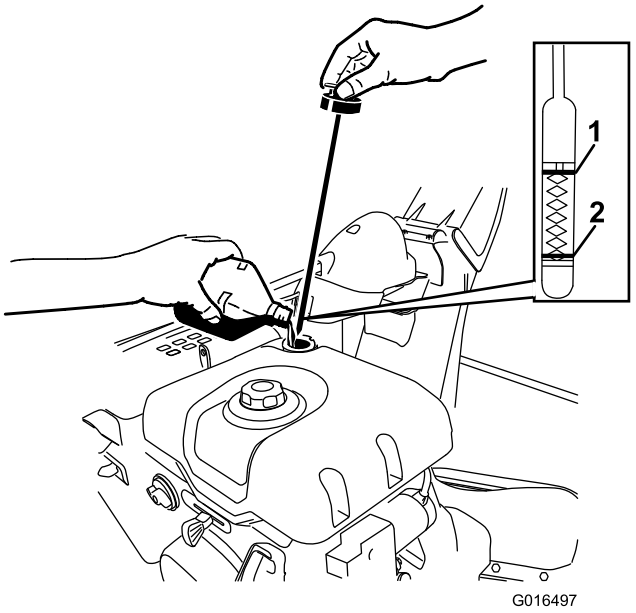


**Figur 50**

1. Full
2. Tillsätt olja

B. Sätt i oljestickan ordentligt.

**Obs:** Var försiktig så att du inte spiller olja runt påfyllningsröret, då oljan kan ta sig in i hjuldrivningen och bidra till att drivningen slirar.

# Byta tändstiftet

**Serviceintervall:** Var 100:e timme—Byt tändstiftet.

**⚠ VARNING**

**Om du byter ut tändstiftet när motorn är varm kan det leda till brännskador.**

**Vänta tills motorn har svalnat innan du byter tändstift.**

Använd ett Toro-tändstift eller motsvarande (Champion® RN9YC eller NGK BPR6ES).

1. Ta bort skon (Figur 51).

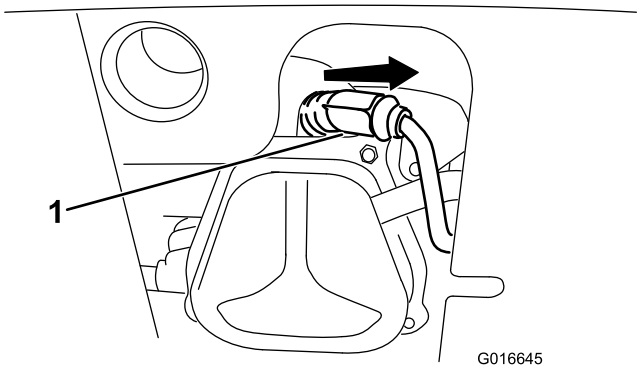


**Figur 51**

1. Tändstiftets sko

2. Rengör runt basen på tändstiftet.

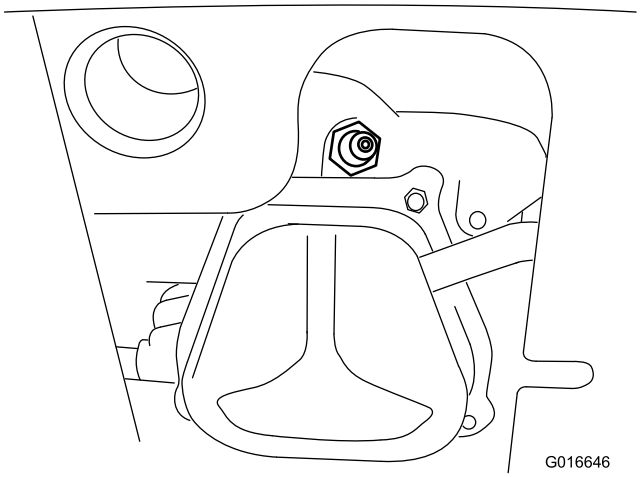


**Figur 52**

3. Ta loss och kasta bort det gamla tändstiftet.

**Obs:** Du måste använda en förlängare till spärrhaken eller skiftnyckeln för att ta bort tändstiftet.

4. Justera elektrodgapet på det nya tändstiftet till 0,76 mm enligt Figur 53.

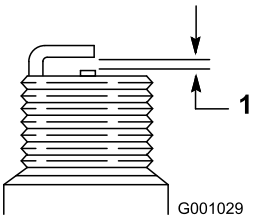


**Figur 53**

1. 0,76 mm

5. Montera det nya tändstiftet, dra åt ordentligt och fäst tändningskabel på tändstiftet.

**Obs:** Kontrollera att tändningskabeln snäpper på plats på tändstiftet.

# Justera utkastarens spärrhake

Om utkastaren inte låses i önskat läge eller inte låses upp så att du kan flytta den till ett annat läge ska du justera spärrhaken på utkastaren.

1. Ta bort fästanordningen på kåpan över kugghjulet (Figur 54), lyft upp kåpans främre del och skjut kåpan bakåt så att den inte är i vägen.

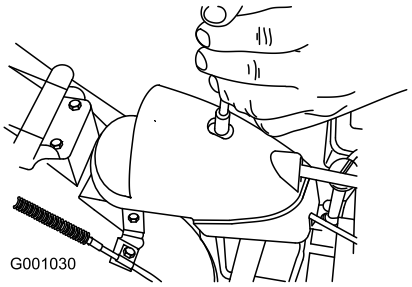


**Figur 54**

2. Lossa bulten på kabelklämman (Figur 55).

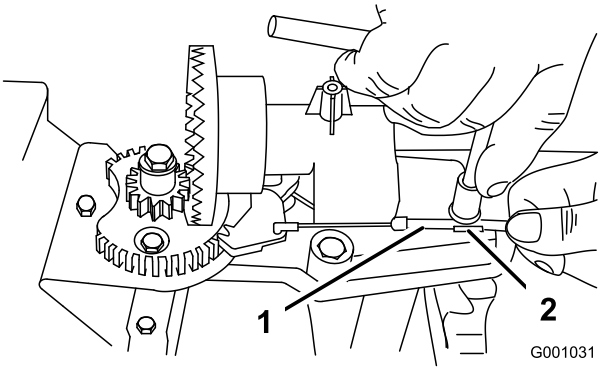


**Figur 55**

1. Kabelledning
2. Kabelklämma

3. Ta tag i kabelledningen och för den mot maskinens främre del tills spärrhaken på utkastaren helt hakar in i kugghjulets kuggar (Figur 55 och Figur 56).

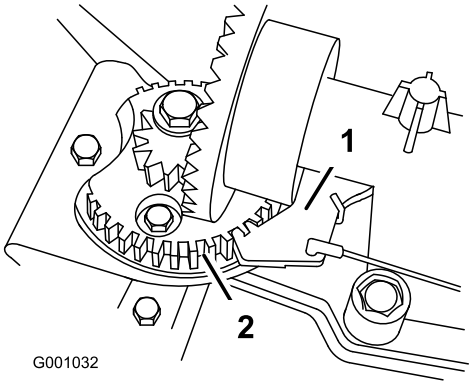


**Figur 56**

1. Utkastarens spärrhake
2. Kugghjulets kuggar

**Obs:** Spärrhaken är fjäderupphängd och rör sig in i kuggarna på kugghjulet av sig själv (Figur 56).

4. Se till så att kabeln inte är slak genom att dra kabelledningen bakåt.
5. Dra åt skruven på kabelklämman och var försiktig så att du inte skalar av plasten.
6. Sätt tillbaka och fäst kåpan över kugghjulet.

# Byta ut drivremmarna

Låt en auktoriserad återförsäljare byta drivremmarna till matarskruven/impellern eller hjuldrivningen om de har blivit slitna, oljeindränkta eller fått andra skador.

# Byta lampa i strålkastaren

Använd en 37 W halogenlampa av modell GE 899. Rör inte lampan med händerna och låt inte smuts eller fukt komma i kontakt med lampan.

1. Dra ut kabelkontakten på strålkastarens baksida (Figur 57).

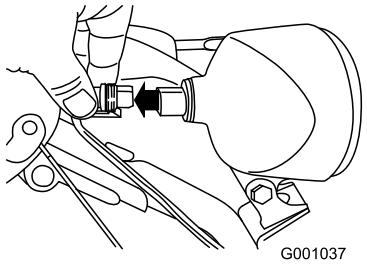


**Figur 57**

2. Vrid lampsockeln motsols tills det tar stopp (Figur 58).

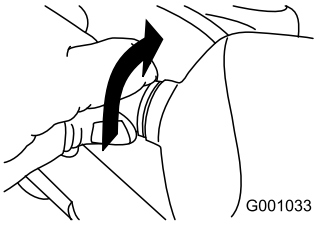


**Figur 58**

3. Dra lampan rakt ut på strålkastarens baksida (Figur 59).

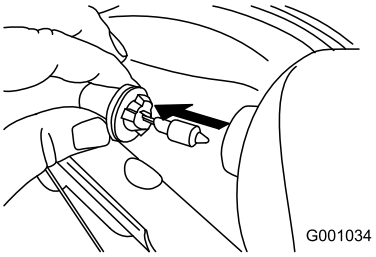


**Figur 59**

4. Sätt i en ny lampa på strålkastarens baksida (Figur 60).

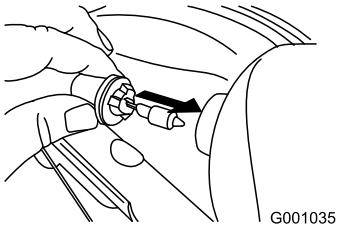


**Figur 60**

5. Vrid lampsockeln medsols tills den är ordentligt åtdragen (Figur 61).

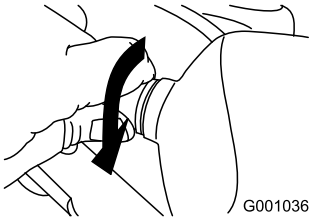


**Figur 61**

6. Skjut in kabelkontakten rakt in i strålkastarens baksida tills den sitter fast ordentligt (Figur 62).

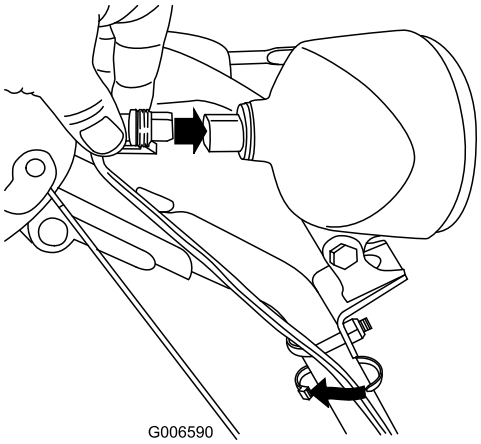


**Figur 62**

# Förvaring

**⚠ VARNING**

- **Bränsleångor kan explodera.**
- **Förvara inte bränsle längre än 30 dagar.**
- **Förvara inte snöslungan i ett slutet utrymme nära öppen eld.**
- **Låt motorn svalna innan den ställs i förvaring.**

## Förbereda snöslungan för förvaring

1. När du ska fylla på bränsle för sista gången på året ska du tillsätta bränslestabiliserare till färskt bränsle.

   **Obs:** Bränsle bör inte förvaras längre än vad bränslestabiliserartillverkaren anger.
2. Låt motorn gå i tio minuter så att det stabiliserade bränslet fördelas i bränslesystemet.
3. Kör maskinen tills motorn stannar på grund av att bensinen tar slut.
4. Snapsa motorn och starta den igen.
5. Låt motorn gå tills den stannar. När du inte kan starta motorn längre är den tillräckligt torr.
6. Stäng av motorn och låt den svalna.
7. Ta ut nyckeln.
8. Rengör snöslungan ordentligt.
9. Måla i lackskador med färg som du köpt från en auktoriserad återförsäljare. Slipa skadade ytor innan du målar dem och använd rostskydd så att metalldelarna inte rostar.
10. Dra åt alla lösa skruvar, bultar och låsmuttrar. Reparera eller byt ut skadade delar.
11. Täck över maskinen och förvara den på en ren, torr plats utom räckhåll för barn.

## Ta snöslungan ur förvaring

Utför de årliga underhållsprocedurerna som beskrivs i tabellen Rekommenderat underhåll. Se Förvaring (sida 26).

# Felsökning

| Problem | Möjliga orsaker | Åtgärd |
|---|---|---|
| Den elektriska startmotorn går inte runt (endast modeller med elektrisk start). | 1. Strömkabeln är inte ansluten till eluttaget eller snöslungan.<br>2. Strömkabeln är utsliten, sönderfrätt eller skadad.<br>3. Eluttaget saknar ström. | 1. Anslut strömkabeln till eluttaget och/eller snöslungan.<br>2. Byt ut strömkabeln.<br>3. Låt en kvalificerad elektriker koppla in eluttaget. |
| Motorn startar inte eller är trög att starta. | 1. Nyckeln sitter inte i tändningslåset eller är i STOPPLÄGET.<br>2. Choken är i AVSLAGET LÄGE och ingen snapsning har utförts.<br>3. Bränslekranen är inte öppen.<br>4. Gasen är inte i det SNABBA läget.<br>5. Bränsletanken är tom eller bränslesystemet innehåller gammalt bränsle.<br>6. Tändkabeln är lös eller urkopplad.<br>7. Tändstiftet är slitet, skadat eller har felaktigt elektrodgap.<br>8. Bränsleventillocket är blockerat.<br>9. Oljenivån i motorns vevhus är för låg eller för hög. | 1. För in nyckeln i tändningslåset och vrid den till PÅSLAGET LÄGE).<br>2. För choken till läge ON och snapsa tre gånger.<br>3. Öppna bränslekranen.<br>4. För gasreglaget till det SNABBA läget.<br>5. Tappa ur och/eller fyll bränsletanken med färsk bensin (max. 30 dagar gammal). Kontakta en auktoriserad återförsäljare om problemet kvarstår.<br>6. Anslut tändkabeln till tändstiftet.<br>7. Kontrollera tändstiftet och justera avståndet vid behov. Byt ut tändstiftet om det är anfrätt, skadat eller sprucket.<br>8. Ta bort det som blockerar ventilen eller byt ut tanklocket.<br>9. Fyll på eller tappa ur olja för att justera oljenivån i motorns vevhus tills den når markeringen Full på oljestickan. |
| Motorn går ojämnt. | 1. Choken är i läget ON (På).<br>2. Bränslekranen är inte helt öppen.<br>3. Bränsletanken är nästan tom eller innehåller gammalt bränsle.<br>4. Tändkabeln är lös.<br>5. Tändstiftet är slitet, skadat eller har felaktigt elektrodgap.<br>6. Oljenivån i motorns vevhus är för låg eller för hög. | 1. Flytta choken till läget OFF (Av).<br>2. Öppna bränslekranen.<br>3. Tappa ur och fyll bränsletanken med färsk bensin (max. 30 dagar gammal). Kontakta en auktoriserad återförsäljare om problemet kvarstår.<br>4. Anslut tändkabeln till tändstiftet.<br>5. Kontrollera tändstiftet och justera avståndet vid behov. Byt ut tändstiftet om det är anfrätt, skadat eller sprucket.<br>6. Fyll på eller tappa ur olja för att justera oljenivån i motorns vevhus tills den når markeringen Full på oljestickan. |

| Problem | Möjliga orsaker | Åtgärd |
|---|---|---|
| Motorn går, men snöslungan slungar ut snö dåligt eller inte alls. | 1. Gasen är inte i läget FAST (snabbt) vid snöröjning.<br>2. Snöslungan körs för snabbt för att någon snö ska kunna röjas.<br>3. Du försöker ta bort för mycket snö per svepning.<br>4. Du försöker ta bort extremt tung eller blöt snö.<br>5. Utkastaren är blockerad.<br>6. Drivremmen till matarskruven/impellern är lös eller har lossnat från sin skiva.<br>7. Drivremmen till matarskruven/impellern är sliten eller trasig. | 1. För gasreglaget till det SNABBA läget.<br>2. Lägg i en lägre växel.<br>3. Minska mängden snö som tas bort per svepning.<br>4. Överbelasta inte snöslungan med extremt tung eller blöt snö.<br>5. Rensa utkastaren.<br>6. Montera och/eller justera drivremmen till matarskruven/impellern. Se www.Toro.com för serviceinformation eller lämna in snöslungan hos en auktoriserad återförsäljare.<br>7. Byt ut drivremmen till matarskruven/impellern. Se www.Toro.com för serviceinformation eller lämna in snöslungan hos en auktoriserad återförsäljare. |
| Utkastaren låses inte på plats eller rör sig inte. | 1. Spärrhaken på utkastaren är inte rätt inställd. | 1. Justera utkastarens spärrhake. |
| Snöslungan röjer inte bort snön från underlaget ordentligt. | 1. Medarna och/eller skrapan är inte ordentligt justerad(e).<br>2. Trycket är inte lika i båda däcken. | 1. Justera medarna och/eller skrapan.<br>2. Kontrollera och justera trycket i det ena eller båda däcken. |

## Europeiskt sekretessmeddelande

De uppgifter som Toro registrerar
Toro Warranty Company (Toro) respekterar din integritet. För att kunna behandla dina garantianspråk och kontakta dig i händelse av att en produkt måste återkallas ber vi dig att uppge vissa personuppgifter, antingen direkt eller via din lokala Toro-återförsäljare.

Toros garantisystem körs på servrar som finns i USA där sekretesslagarna kanske inte ger samma skydd som i ditt land.

GENOM ATT UPPGE DINA PERSONUPPGIFTER TILL OSS SAMTYCKER DU TILL ATT DE BEHANDLAS SÅ SOM BESKRIVS I DET HÄR SEKRETESSMEDDELANDET.

Så här använder Toro informationen
Toro kan använda dina personuppgifter för att behandla garantianspråk, för att kontakta dig i händelse av att en produkt återkallas och för andra syften som vi upplyser dig om. Toro kan vidarebefordra uppgifterna till sina dotterbolag, återförsäljare eller andra affärspartners i samband med någon av dessa aktiviteter. Vi säljer inte dina personuppgifter till något annat företag. Vi förbehåller oss rätten att vidarebefordra personuppgifter i syfte att efterleva tillämpliga lagar och uppfylla förfrågningar från vederbörliga myndigheter, administrera system på rätt sätt eller för vår egen eller andra användares säkerhet.

Så här sparas dina personuppgifter
Vi sparar dina personuppgifter så länge vi behöver dem för de syften de ursprungligen registrerades för, av andra legitima skäl (t.ex. för att följa föreskrifter) eller så länge som krävs enligt tillämplig lag.

Toros engagemang för att skydda dina personuppgifter
Vi vidtar skäliga försiktighetsåtgärder för att skydda dina personuppgifter. Vi vidtar också åtgärder för att bibehålla personuppgifternas aktuella status så att de är korrekta.

Åtkomst och korrigering av personuppgifter
Om du vill granska eller korrigera dina personuppgifter kan du kontakta oss via e-post på legal@toro.com.

## Konsumenträtt i Australien

Australiensiska kunder hittar information rörande australiensisk konsumenträtt inuti förpackningen eller hos den lokala Toro-återförsäljaren.

# Garantiförklaring om kontroll av emission

För USA, Kalifornien och Kanada

*374-0320*

## Dina rättigheter och skyldigheter

CARB (California Air Resources Board), EPA (U.S. Environmental Protection Agency (EPA) och The Toro Company tillhandahåller här en garantiförklaring om kontroll av emission för din lilla terrängmotor/-utrustning från 2017–2018. I Kalifornien och USA måste nya små terrängmotorer/-utrustningar utformas, byggas och certifieras så att de uppfyller stränga smogförebyggande standarder. The Toro Company garanterar emissionskontrollsystemet i din lilla terrängmotor/-utrustning under den tidsperiod som anges nedan, under förutsättning att terrängmotorn/-utrustningen inte har missbrukats, försummats eller underhållits på fel sätt

Ditt emissionskontrollsystem kan omfatta delar som förgasare, bränsleinsprutning, tändningssystem, katalytisk avgasrenare, bränsletankar, bränsleledningar, bränslelock, kolfilter, filter, ångslangar, klämmor, kontakter och andra tillhörande emissionsrelaterade komponenter.

Om ett fel som omfattas av garantin föreligger, kommer Toro Company att reparera din lilla terrängmotor/-utrustning utan kostnad för dig. Detta omfattar feldiagnos, utförande av arbetet samt reservdelar.

## Omfattningen av tillverkarens garanti

Detta emissionskontrollsystem garanteras i två år eller under hela Toros garanti, beroende på vilket som är längre. Om någon emissionsrelaterad del av motorn/utrustningen är defekt kommer delen att repareras eller bytas ut av The Toro Company.

## Ägarens ansvar

Som ägare till den lilla terrängmotorn ansvarar du för att det nödvändiga underhållet som beskrivs i *bruksanvisningen* utförs. Vi rekommenderar att du behåller alla kvitton som rör underhåll på din lilla terrängmotor/-utrustning, men vi kan inte ogiltigförklara garantin om dessa kvitton saknas.

Som ägare till den lilla terrängmotorn/-utrustningen bör du vara medveten om att vi kan neka dig att utnyttja garantin om din lilla terrängmotor/-utrustning eller en del av denna har gått sönder till följd av missbruk, försummelse, felaktigt underhåll eller ej godkända ändringar.

Du ansvarar för att ta din lilla terrängmotor/-utrustning till ett Toro-distributionscenter eller -servicecenter så snart ett problem uppstår. Reparationerna under garantin ska utföras inom en rimlig tidsperiod som inte överstiger trettio (30) dagar.

Om du har några frågor rörande garantins omfattning, är du välkommen att kontakta oss på följande adress:

Customer Care Department, Consumer Division
Toro Warranty Company
8111 Lyndale Avenue South
Bloomington, MN 55420-1196
1-888-384-9939 (kunder i USA och Kanada)
kundtjänst via e-post på: www.toro.com

## Allmän garantitäckning för emissioner

The Toro Company garanterar den slutgiltiga köparen och varje efterkommande köpare att den lilla terrängmotorn/-utrustningen är:

- utformad, byggd och certifierad för att uppfylla kraven i alla gällande utsläppsbestämmelser och
- fri från material- och tillverkningsfel som kan medföra att en del som omfattas av garantin går sönder och
- identisk i alla materiella aspekter med delarna som beskrivs i ansökan om certifiering.

Garantiperioden börjar det datum då den lilla terrängmotorn/-utrustningen levereras till slutkunden. Garantiperioden är två år eller under hela Toros garanti, beroende på vilken som är längre.

Med förbehåll för vissa förhållanden och undantag som nämns nedan lyder garantin för delar relaterade till evaporativ emission enligt följande:

1. Alla delar som omfattas av garantin och som inte är schemalagda för obligatoriskt utbyte eller underhåll enligt de skriftliga anvisningarna omfattas av garanti under den ovannämnda garantiperioden. Om delen går sönder under garantiperioden ska den repareras eller bytas ut av The Toro Company. Alla sådana delar som repareras eller byts ut under garantin omfattas av garantin under den resterande delen av garantiperioden.
2. Alla delar som omfattas av garantin och som endast är schemalagda för vanlig kontroll enligt de skriftliga anvisningarna omfattas av garanti under ovannämnd garantiperiod. Alla sådana delar som repareras eller byts ut under garantin omfattas av garantin under den resterande delen av garantiperioden.
3. Alla delar som omfattas av garantin och som är schemalagda för utbyte enligt obligatoriskt underhåll i de skriftliga anvisningarna omfattas av garanti under den tidsperiod som föregår delens första schemalagda utbyte. Om delen går sönder före det första schemalagda utbytet ska delen repareras eller bytas ut av The Toro Company. Alla sådana delar som repareras eller byts ut under garantin omfattas av garanti under en tid som minst överensstämmer med den återstående period som föregår det första schemalagda utbytet av delen.
4. Reparation eller utbyte av en del som omfattas av garanti under garantibestämmelserna i detta avsnitt måste utföras utan kostnad för ägaren av en auktoriserad återförsäljare.
5. Service eller reparationer som täcks av garantin måste utföras av alla återförsäljare som är auktoriserade att utföra service på motorerna eller utrustningen i fråga.
6. Ägaren till den lilla terrängmotorn/-utrustningen behöver inte betala för felsökningsarbete som relaterar direkt till att diagnostisera en felaktig eller emissionsrelaterad del som omfattas av garantin, förutsatt att sådant felsökningsarbete utförs av en auktoriserad återförsäljare.
7. The Toro Company ansvarar för skador som uppstår på andra komponenter i motorn/utrustningen och som orsakas av ett fel som omfattas av garantin eller en del som omfattas av garantin.
8. Under ovannämnda garantiperiod för den lilla terrängmotorn/-utrustningen kommer The Toro Company att upprätthålla ett lager med delar som omfattas av garantin så att den förväntade efterfrågan på sådana delar kan uppfyllas.
9. Ersättningsdelar som är godkända av tillverkaren får användas vid allt underhåll och alla reparationer som omfattas av garantin och ska tillhandahållas utan kostnad för ägaren. Denna användning minskar inte The Toro Companys skyldigheter enligt garantin.
10. Extra eller ändrade delar som inte godkänts av The Toro Company får inte användas. Bruk av icke godkända extra delar eller delar som ändrats av köparen kan utgöra grund för att neka ett garantianspråk. The Toro Company är inte skyldigt att tillämpa garantin för fel på delar som omfattas av garantin, om dessa fel har orsakats av bruket av extra eller ändrade delar.

## Delar som omfattas av garantin

Följande emissionsdelar omfattas av garantin, förutsatt att dessa delar fanns på Toro-motorn/-utrustningen och/eller medföljande bränslesystemet från Toro när maskinen köptes:

1. Bränslesystemets delar
   - Förgasaren och interna delar
   - Kallstart (snapsning eller choke)
   - Bränslepumpen
   - Bränsleledning, kopplingar och klämmor
   - Bränsletank, lock och förtöjning
   - Kolkanister
2. Luftinsugningssystemet
   - Luftrenaren
   - Insugsröret
   - Vevhusets ventil och ledningar
   - Tömningsledning och -kopplingar
3. Tändningssystemet
   - Tändstift och tändtråd
   - Magnettändningssystemet
4. Katalytiskt avgassystem
   - Katalysator
   - Avgasgrenrör
   - Luftinsprutningssystem och -ventiler
5. Olika delar som används i emissionskontrollsystem
   - Ventiler, brytare och länkar
   - Kontakter, kopplingar och fästen

# Toros garanti och Toros GTS-startgaranti



## Fel och produkter som omfattas

Toro Company och dess dotterbolag Toro Warranty Company garanterar gemensamt, och i enlighet med ett avtal dem emellan, att reparera den Toro-produkt som anges nedan om material- eller tillverkningsfel förekommer eller om Toro GTS-motorn (Guaranteed to Start) inte startar när du har dragit i snöret 1–2 gånger, förutsatt att det rutinunderhåll som krävs enligt *bruksanvisningen* har utförts.

Den här garantin täcker kostnaden för reservdelar och arbete, men du får själv stå för eventuella transportkostnader.

Följande tidsperioder gäller från det ursprungliga inköpsdatumet:

| **Produkter** | **Garantiperiod** |
|---|---|
| Snöslungor | |
| • Powerlite och CCR – Enstegsmodell | Två års privat bruk[2]<br>45 dagars kommersiellt bruk |
| – Motor | Två års GTS-garanti, privat bruk[2] |
| • SnowMax | Tre års privat bruk[2]<br>45 dagars kommersiellt bruk |
| – Utkastare, utkastarriktare och impellerhus | Begränsad (endast ursprunglig ägare)[1] |
| • PowerMax – Tvåstegsmodell | Tre års privat bruk[2]<br>45 dagars kommersiellt bruk |
| – Utkastare, utkastarriktare och impellerhus | Begränsad (endast ursprunglig ägare)[1] |
| Elektriska snöslungor | Två års privat bruk[2]<br>Ingen garanti för kommersiellt bruk |

[1]Med ursprunglig köpare avses den person som ursprungligen köpte Toro-produkten.

[2]Med ”privat bruk” avses bruk av produkten i hemmet. Om produkten används på fler än ett ställe räknas det som kommersiellt bruk och då gäller garantin för kommersiellt bruk.

## Ägarens ansvar

Du måste underhålla Toro-produkten enligt de underhållsrutiner som beskrivs i *bruksanvisningen*. Sådant rutinunderhåll bekostas av dig, oavsett om det utförs av en återförsäljare eller av dig själv.

## Anvisningar för garantiservice

Följ anvisningarna nedan om du tror att det finns något material- eller tillverkningsfel på din Toro-produkt:

1. Kontakta din försäljningsrepresentant för att ordna produktservice. Om du av någon anledning inte kan kontakta din representant kan du i stället kontakta en Toro-auktoriserad återförsäljare för att få service där. Gå till http://www.toro.com för att hitta en Toro-återförsäljare nära dig.
2. Ta med produkten och inköpsbeviset (kvittot) till återförsäljaren. Om du av någon anledning är missnöjd med din återförsäljares analys eller med den hjälp du får är du välkommen att kontakta oss på följande adress:

   Toro Warranty Company
   Toro Customer Care Department, RLC Division
   8111 Lyndale Avenue South
   Bloomington, MN 55420-1196 USA
   001–952–948–4707

## Produkter och fel som inte omfattas

Ingen annan uttrycklig garanti ges förutom ett särskilt utsläppssystemsskydd och motorgarantiskydd för vissa produkter. Denna uttryckliga garanti omfattar inte följande:

- Kostnader för regelbunden service eller slitdelar som rotorblad (paddlar), skrapor, remmar, bränsle, smörjmedel, oljebyten, tändstift, kablar/kablage eller bromsjusteringar
- Komponenter som går sönder på grund av normalt slitage.
- Alla produkter eller delar som har ändrats, använts felaktigt, försummats eller som måste bytas ut eller repareras på grund av olyckshändelse eller brist på underhåll.
- Hämtnings- och leveransavgifter.
- Reparationer eller försök till reparationer som inte utförs av en auktoriserad Toro-återförsäljare.
- Reparationer som blir nödvändiga till följd av underlåtenhet att följa anvisningarna för bränslehantering (se *bruksanvisningen* för mer information).
  - Borttagning av föroreningar från bränslesystemet omfattas ej.
  - Användning av gammalt bränsle (äldre än en månad) eller bränsle som innehåller mer än 10 % etanol eller mer än 15 % MTBE.
  - Underlåtenhet att tömma bränslesystemet innan klipparen står oanvänd längre än en månad.
- Reparationer eller justeringar i syfte att åtgärda startproblem som har uppstått på grund av underlåtenhet att följa lämpliga underhållsrutiner eller rekommendationer för bränslehantering.
- Särskilda driftsförhållanden då du kan behöva dra fler än två gånger i snöret för att starta:
  - Första gången du ska starta maskinen efter att den har stått oanvänd under mer än tre månader eller stått i förvaring.
  - Olämpliga startrutiner – om du har problem med att starta enheten kontrollerar du att du använder rätt startrutiner i *bruksanvisningen*. Det kan spara in ett onödigt besök hos en auktoriserad Toro-återförsäljare.

## Allmänna villkor

Köparens rättigheter regleras av de nationella lagar som gäller i respektive land. De rättigheter köparen har i dessa lagar begränsas inte genom denna garanti.