Form No. 3403-174 Rev B

TORO®

Count on it.

Manuel de l'utilisateur

Porte-outil compact TX 427

N° de modèle 22321—N° de série 314000001 et suivants
N° de modèle 22321G—N° de série 314000001 et suivants
N° de modèle 22322—N° de série 314000001 et suivants

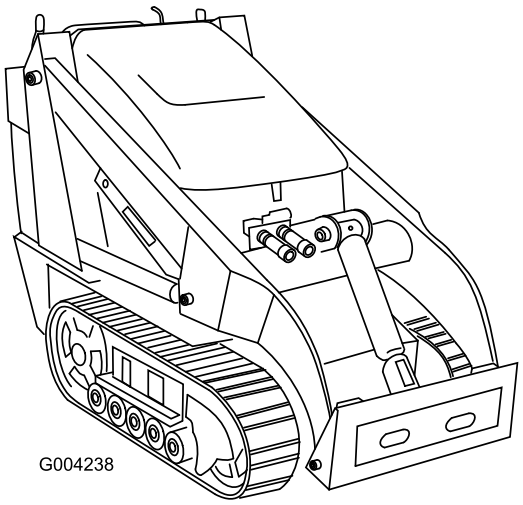

G004238

Enregistrez votre produit à www.Toro.com.
Traduction du texte d'origine (FR)

CE

3403-174 B

⚠ ATTENTION

CALIFORNIE
Proposition 65 - Avertissement

Ce produit contient une ou des substances chimiques considérées par l'état de Californie comme capables de provoquer des cancers, des anomalies congénitales ou d'autres troubles de la reproduction.

Les gaz d'échappement de ce produit contiennent des substances chimiques considérées par l'état de Californie comme susceptibles de provoquer des cancers, des malformations congénitales et autres troubles de la reproduction.

Ce produit est conforme à toutes les directives européennes pertinentes. Pour plus de renseignements, reportez-vous à la Déclaration de conformité spécifique au produit fournie séparément.

⚠ DANGER

Des conduites de gaz, des lignes électriques et/ou des lignes téléphoniques peuvent être enfouies dans la zone de travail. Un risque d'électrocution ou d'explosion existe si vous les touchez en creusant.

Marquez au préalable l'emplacement des lignes ou conduites enfouies dans la zone de travail, et ne creusez pas à ces endroits. Contactez le service de marquage ou la compagnie de service public local(e) pour faire marquer le terrain (par exemple, appelez le service de marquage national au 811 pour les États-Unis).

Un pare-étincelles est proposé en option car certaines régions et certains pays en exigent l'usage sur le moteur de la machine. Si vous devez vous procurer un pare-étincelles, contactez votre concessionnaire Toro agréé.

Les pare-étincelles Toro d'origine sont homologués par le Service des forêts du Ministère de l'Agriculture des États-Unis (USDAFS).

Important: Vous commettez une infraction à la section 4442 du Code des ressources publiques de Californie si vous utilisez cette machine dans une zone boisée, broussailleuse ou recouverte d'herbe sans l'équiper d'un pare-étincelles en bon état de marche, ou sans que le moteur soit bridé, équipé et entretenu correctement pour prévenir les incendies. Certains autres états ou régions fédérales peuvent être régis par des lois similaires.

Ce système d'allumage par étincelle est conforme à la norme canadienne ICES-002.

Le Manuel du propriétaire du moteur ci-joint est fourni à titre de référence concernant la réglementation de l'Agence américaine pour la protection de l'environnement (EPA) et la réglementation antipollution de l'état de Californie relative aux systèmes antipollution, à leur entretien et à leur garantie. Vous pouvez vous en procurer un nouvel exemplaire en vous adressant au constructeur du moteur.

Introduction

Cette machine est un porte-outil compact prévu pour transporter la terre et les autres matériaux utilisés pour les travaux de paysagement et de construction. Elle est conçue pour fonctionner avec un large choix d'outils spécialisés.

Lisez attentivement cette notice pour apprendre comment utiliser et entretenir correctement votre produit, et éviter de l'endommager ou de vous blesser. Vous êtes responsable de l'utilisation sûre et correcte du produit.

Vous pouvez contacter Toro directement sur le site www.Toro.com pour tout renseignement concernant la sécurité des produits, pour vous procurer du matériel de formation, des renseignements sur les accessoires, pour trouver un concessionnaire ou pour enregistrer votre produit.

Pour obtenir des prestations de service, des pièces Toro d'origine ou des renseignements complémentaires, munissez-vous des numéros de modèle et de série du produit et contactez un concessionnaire-réparateur ou le service client Toro agréé. La Figure 1 indique l'emplacement des numéros de modèle et de série du produit. Inscrivez les numéros dans l'espace réservé à cet effet.

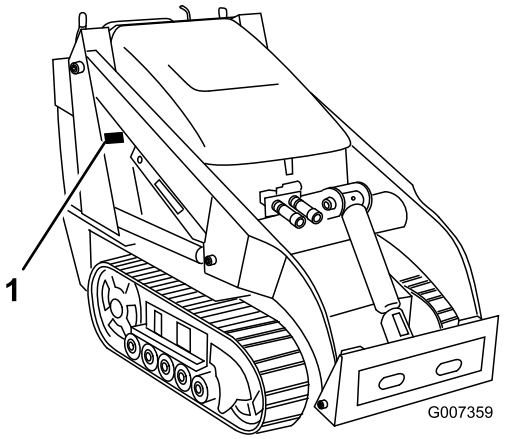

Figure 1

1. Emplacement des numéros de modèle et de série

N° de modèle _____

N° de série _____

© 2016—The Toro® Company
8111 Lyndale Avenue South
Bloomington, MN 55420

Contactez-nous sur www.Toro.com.
Imprimé aux États-Unis
Tous droits réservés

Les mises en garde de ce manuel soulignent des dangers potentiels et sont signalées par le symbole de sécurité (Figure 2), qui indique un danger pouvant entraîner des blessures graves ou mortelles si les précautions recommandées ne sont pas respectées.



Figure 2

1. Symbole de sécurité

Ce manuel utilise deux termes pour faire passer des renseignements essentiels. **Important**, pour attirer l'attention sur des renseignements mécaniques spécifiques et **Remarque**, pour insister sur des renseignements d'ordre général méritant une attention particulière.

Table des matières

Sécurité 4
- Consignes de sécurité 4
- Niveau de pression acoustique 7
- Puissance acoustique 7
- Niveau de vibrations 7
- Données de stabilité 8
- Indicateur de pente 9
- Autocollants de sécurité et d'instruction 10

Vue d'ensemble du produit 14
- Commandes 14
- Caractéristiques techniques 18
- Outils et accessoires 18

Utilisation 19
- Ajout de carburant 19
- Contrôle du niveau d'huile moteur 20
- Contrôle du niveau de liquide hydraulique 21
- Démarrage et arrêt du moteur 21
- Arrêt du groupe de déplacement 22
- Comment déplacer le groupe de déplacement s'il est en panne 22
- Utilisation du dispositif de blocage de vérin 22
- Utilisation des accessoires 23
- Arrimage du groupe de déplacement pour le transport 25
- Levage du groupe de déplacement 25
- Chargement de la machine 25

Entretien 27
- Programme d'entretien recommandé 27
- Procédures avant l'entretien 28
- Ouverture du capot 28
- Fermeture du capot 28
- Ouverture du capot d'accès arrière 28
- Fermeture du couvercle d'accès arrière 29
- Dépose des panneaux latéraux 29
- Mis en place des panneaux latéraux 29
- Retrait du panneau avant 29
- Lubrification 30
- Graissage du groupe de déplacement 30

Entretien du moteur 31
- Entretien du filtre à air 31
- Entretien du filtre à charbon actif 31
- Vidange de l'huile moteur 32
- Entretien des bougies 33

Entretien du système d'alimentation 34
- Remplacement du filtre à carburant 34
- Vidange du réservoir de carburant 35

Entretien du système électrique 35
- Entretien de la batterie 35

Entretien du système d'entraînement 37
- Entretien des chenilles 37

Entretien des courroies 41
- Contrôle/remplacement de la courroie d'entraînement 41

Entretien des commandes 42
- Réglage de l'alignement de la commande de déplacement 42
- Réglage de la position point mort de la commande de déplacement 43
- Correction directionnelle du déplacement (position avant maximale) 44

Entretien du système hydraulique 44
- Remplacement du filtre hydraulique 44
- Vidange du liquide hydraulique 45
- Contrôle des conduites hydrauliques 46

Nettoyage 47
- Nettoyage des débris accumulés sur la machine 47
- Nettoyage du châssis 47

Remisage 49

Dépistage des défauts 50

Sécurité

Cette machine peut occasionner des accidents si elle n'est pas utilisée ou entretenue correctement. Pour réduire les risques d'accidents et de blessures, respectez les consignes de sécurité qui suivent. Tenez toujours compte des mises en garde signalées par le symbole de sécurité ⚠ et la mention *Prudence*, *Attention* ou *Danger*. Le non respect des instructions peut entraîner des blessures graves ou mortelles.

Consignes de sécurité

Ce produit peut sectionner les mains ou les pieds. Respectez toujours toutes les consignes de sécurité pour éviter des blessures graves ou mortelles.

⚠ ATTENTION

Les gaz d'échappement contiennent du monoxyde de carbone, un gaz inodore mortel.

Ne faites pas tourner le moteur à l'intérieur d'un local fermé.

Apprendre à se servir de la machine

- Lisez le *Manuel de l'utilisateur* et toute autre documentation de formation. Il appartient au propriétaire de la machine d'expliquer le contenu du manuel aux personnes (utilisateurs, mécaniciens, etc.) qui ne maîtrisent pas suffisamment la langue dans laquelle il est rédigé.
- Familiarisez-vous avec le maniement correct du matériel, les commandes et les symboles de sécurité.
- Les utilisateurs et mécaniciens doivent tous posséder les compétences nécessaires. Le propriétaire de la machine doit assurer la formation des utilisateurs.
- Ne confiez jamais l'utilisation ou l'entretien de la machine à des enfants ou à des personnes non qualifiées. Certaines législations imposent un âge minimum pour l'utilisation de ce type d'appareil.
- Le propriétaire/l'utilisateur est responsable des dommages matériels ou corporels et peut les prévenir.

Avant d'utiliser la machine

⚠ DANGER

Des conduites de gaz, des lignes électriques et/ou des lignes téléphoniques peuvent être enfouies dans la zone de travail. Un risque d'électrocution ou d'explosion existe si vous les touchez en creusant.

Marquez au préalable l'emplacement des lignes ou conduites enfouies dans la zone de travail, et ne creusez pas à ces endroits. Contactez le service de marquage ou la compagnie de service public local(e) pour faire marquer le terrain (par exemple, appelez le service de marquage national au 1100 pour l'Australie).

- Examinez la zone de travail pour déterminer quels accessoires et équipements vous permettront d'exécuter votre tâche correctement et sans danger. Utilisez uniquement les accessoires et équipements agréés par le fabricant.
- Portez des vêtements appropriés, y compris des lunettes de sécurité, un pantalon, des chaussures de sécurité et des protecteurs d'oreilles. Attachez les cheveux longs. Ne portez pas de bijoux.
- Examinez la zone de travail et enlevez tout objet susceptible d'être projeté par la machine (pierres, jouets, câbles, etc.).
- Soyez particulièrement prudent lorsque vous manipulez des carburants, en raison de leur inflammabilité et du risque d'explosion des vapeurs qu'ils dégagent.
  - N'utilisez que des récipients homologués.
  - N'enlevez jamais le bouchon du réservoir de carburant et n'ajoutez jamais de carburant quand le moteur est en marche. Laissez refroidir le moteur avant de faire le plein de carburant. Ne fumez pas.
  - Ne faites jamais le plein et ne vidangez jamais le réservoir de carburant à l'intérieur.
- Vérifiez toujours que les commandes de présence de l'utilisateur, les contacteurs de sécurité et les capots de protection sont en place et fonctionnent correctement. N'utilisez pas la machine en cas de mauvais fonctionnement.

Utilisation

- N'utilisez la machine que sous un bon éclairage et méfiez-vous des trous et autres dangers cachés.
- Assurez-vous que tous les embrayages sont au point mort et que le frein de stationnement est serré avant de mettre le moteur en marche. Ne démarrez le moteur que depuis de la position d'utilisation.
- Ralentissez et redoublez de prudence sur les pentes. Déplacez-vous toujours dans la direction préconisée sur les pentes. La nature du terrain peut affecter la stabilité de la machine.

- Ralentissez et soyez prudent quand vous changez de direction et quand vous faites demi-tour sur les pentes.
- Ne modifiez pas le réglage du régulateur et ne faites pas tourner le moteur à un régime excessif.
- Arrêtez la machine sur une surface plane et horizontale, abaissez les accessoires, débrayez toutes les commandes hydrauliques auxiliaires, serrez le frein de stationnement, coupez le moteur et enlevez la clé avant de quitter la position d'utilisation, pour quelque raison que ce soit.
- N'approchez jamais les mains ou les pieds des accessoires en mouvement.
- Avant de faire marche arrière, vérifiez que la voie est libre juste derrière la machine et sur sa trajectoire.
- Ne transportez jamais de passagers et ne laissez approcher personne de la surface de travail (spectateurs, animaux, etc.).
- Ralentissez et soyez prudent quand vous changez de direction et quand vous traversez des routes et des trottoirs.
- N'utilisez pas la machine si vous êtes fatigué, malade ou sous l'emprise de l'alcool, de drogues ou de médicaments.
- Soyez prudent lorsque vous chargez la machine sur une remorque ou un camion, et lorsque vous la déchargez.
- Soyez prudent à l'approche de tournants sans visibilité, de buissons, d'arbres ou d'autres objets susceptibles de masquer la vue.
- Lisez les manuels d'utilisation de tous les accessoires.
- Vérifiez que personne ne se trouve dans la zone de travail avant d'utiliser la machine. Arrêtez la machine si quelqu'un entre dans la zone de travail.
- N'abandonnez jamais la machine en marche. Abaissez toujours les bras de la chargeuse, coupez le moteur, serrez le frein de stationnement et enlevez la clé de contact avant de quitter la machine.
- Ne dépassez pas la capacité nominale de fonctionnement au risque de déstabiliser et de perdre le contrôle de la machine.
- Ne transportez jamais de charge quand les bras sont relevés. Transportez toujours les charges près du sol.
- Ne surchargez pas l'accessoire et maintenez toujours la charge horizontale quand vous relevez les bras de la chargeuse. Les bûches, planches et autres objets risquent sinon de rouler et de vous blesser dans leur chute.
- Ne manœuvrez jamais les commandes sèchement ; actionnez-les régulièrement.
- Méfiez-vous de la circulation près des routes et pour traverser.
- Ne touchez aucune pièce de la machine juste après l'arrêt, car elles peuvent être très chaudes. Laissez-les refroidir avant d'entreprendre toute réparation, tout réglage ou tout entretien.
- Vérifiez la hauteur libre avant de passer sous un obstacle (par ex. branches, portes, câbles électriques, etc.) et évitez de le toucher.
- La machine ne doit être utilisée que dans des lieux dégagés de tout obstacle proche. Si la machine n'est pas tenue à une distance suffisante des arbres, murs et autres obstacles, elle peut causer des blessures si l'utilisateur fait marche arrière sans tenir compte de la géographie du terrain. Utilisez la machine uniquement dans des zones suffisamment dégagées pour lui permettre d'évoluer sans risque.
- Marquez au préalable l'emplacement des conduites souterraines dans la zone de travail, et ne creusez pas à ces endroits.
- Trouvez les points de pincement marqués sur le groupe de déplacement et les accessoires, et n'approchez pas les mains ni les pieds de ces points.
- Avant de conduire la machine équipée d'un accessoire, vérifiez que celui-ci est fixé correctement.
- La foudre peut causer des blessures graves ou mortelles. Si vous voyez des éclairs ou que vous entendez le tonnerre à proximité, n'utilisez pas la machine et mettez-vous à l'abri.

Utilisation sur pente

Les pentes augmentent significativement les risques de perte de contrôle et de basculement de la machine pouvant entraîner des accidents graves, voire mortels. Les manœuvres sur pentes, quelles qu'elles soient, demandent une attention particulière.

- N'utilisez pas la machine sur des pentes de degré supérieur à celui indiqué sous Données de stabilité (page 8) et dans le *Manuel de l'utilisateur* de l'outil. Voir aussi le Indicateur de pente (page 9).
- **Travaillez toujours dans le sens de la pente (en montant ou en descendant), le côté le plus lourd de la machine étant en amont.** La répartition du poids varie. Quand le godet est vide, l'arrière de la machine est le point le plus lourd ; lorsqu'il est plein, l'avant de la machine devient plus lourd. La plupart des accessoires alourdissent l'avant de la machine.
- La stabilité de la machine est compromise si vous élevez les bras de la chargeuse lorsque vous vous trouvez sur une pente. Dans la mesure du possible, gardez les bras de la chargeuse abaissés sur les pentes.
- N'enlevez pas ou ne fixez pas d'accessoires lorsque la machine se trouve sur une pente.
- Dégagez la zone de travail des obstacles éventuels (pierres, branches, etc.). Méfiez-vous des trous, ornières et bosses, car les irrégularités du terrain risquent de provoquer le retournement de la machine. L'herbe haute peut masquer les accidents du terrain.
- Utilisez uniquement des accessoires agréés par Toro. Les accessoires peuvent modifier la stabilité et les caractéristiques de fonctionnement de la machine. L'utilisation d'accessoires non agréés risque d'annuler la garantie.

- Déplacez-vous à vitesse réduite et progressivement sur les pentes. Ne changez pas soudainement de vitesse ou de direction.
- Évitez de démarrer ou de vous arrêter en côte. Si le groupe de déplacement perd de son pouvoir de traction, descendez lentement la pente en ligne de droite.
- Évitez de faire demi-tour sur les pentes. Si vous ne pouvez pas faire autrement, procédez lentement en gardant le côté le plus lourd de la machine en amont.
- Ne travaillez pas à proximité de dénivellations, fossés ou berges. La machine risque de se retourner si une chenille passe par-dessus une dénivellation quelconque et se retrouve dans le vide, ou si un bord s'effondre.
- Ne travaillez pas sur herbe humide, car la perte de motricité peut faire déraper la machine.
- Ne garez pas la machine sur une pente.

Entretien et remisage

- Garez la machine sur une surface plane et horizontale, débrayez les commandes hydrauliques auxiliaires, abaissez l'accessoire, serrez le frein de stationnement, coupez le moteur et enlevez la clé de contact. Attendez l'arrêt complet de toutes les pièces mobiles avant de régler, de nettoyer ou de réparer la machine.
- Pour éviter les risques d'incendie, éliminez les débris qui se trouvent sur les accessoires, les entraînements, les silencieux et le moteur. Nettoyez les coulées éventuelles d'huile ou de carburant.
- Laissez refroidir le moteur avant de remiser la machine dans un local à l'écart de toute flamme.
- Ne stockez pas le carburant près d'une flamme et ne le vidangez pas à l'intérieur d'un local.
- Ne confiez jamais l'entretien de la machine à des personnes non qualifiées.
- Utilisez des chandelles pour soutenir les composants au besoin.
- Libérez la pression emmagasinée dans les composants avec précaution.
- Débranchez la batterie avant d'entreprendre des réparations. Débranchez toujours la borne négative de la batterie avant la borne positive. Rebranchez toujours la borne positive avant la borne négative.
- N'approchez jamais les mains ou les pieds des pièces en mouvement. Dans la mesure du possible, évitez de procéder à des réglages sur la machine quand le moteur tourne.
- Chargez les batteries dans un endroit dégagé et bien aéré, à l'écart des flammes ou sources d'étincelles. Débranchez le chargeur du secteur avant de le brancher à la batterie ou de le débrancher. Portez des vêtements de protection et utilisez des outils isolés.
- Maintenez toutes les pièces en bon état de marche et toutes les fixations bien serrées. Remplacez tous les autocollants usés ou endommagés.
- Si un entretien ou une réparation exige de élever les bras de la chargeuse, bloquez-les en position levée à l'aide des dispositifs de blocage des vérins hydrauliques.
- Gardez les écrous et boulons bien serrés. Maintenez le matériel en bon état de marche.
- N'enlevez pas et ne modifiez pas les dispositifs de sécurité.
- Ne laissez pas l'herbe, les feuilles ou d'autres débris s'accumuler sur la machine. Nettoyez les coulées éventuelles d'huile ou de carburant. Laissez refroidir la machine avant de la remiser.
- Soyez particulièrement prudent lorsque vous manipulez des carburants, en raison de leur inflammabilité et du risque d'explosion des vapeurs qu'ils dégagent.
  - Utilisez exclusivement des bidons homologués.
  - N'enlevez jamais le bouchon du réservoir de carburant et n'ajoutez jamais de carburant quand le moteur est en marche. Laissez refroidir le moteur avant de faire le plein de carburant. Ne fumez pas.
  - Ne faites jamais le plein à l'intérieur.
  - Ne remisez jamais la machine ou les bidons de carburant dans un local où se trouve une flamme nue, telle la veilleuse d'un chauffe-eau ou d'une chaudière.
  - Ne remplissez jamais les bidons de carburant à l'intérieur d'un véhicule, dans le coffre, à l'arrière d'une fourgonnette ou sur quelque surface que ce soit, autre que le sol.
  - Maintenez le bec verseur du bidon en contact avec le bord du réservoir pendant la durée du remplissage.
- Arrêtez et examinez la machine après avoir heurté un obstacle. Effectuez les réparations nécessaires avant de remettre le moteur en marche.
- Pour préserver les normes d'origine, n'utilisez que des pièces de rechange Toro d'origine.
- L'acide de la batterie est toxique et peut causer des brûlures. Évitez tout contact avec la peau, les yeux et les vêtements. Protégez-vous le visage, les yeux et les vêtements quand vous manipulez la batterie.
- Les gaz de la batterie peuvent exploser. Gardez la batterie éloignée des cigarettes, des flammes ou des sources d'étincelles.
- N'approchez pas les mains ni aucune autre partie du corps des fuites en trou d'épingle ou des gicleurs d'où sort du liquide hydraulique sous haute pression. Utilisez un morceau de carton ou de papier pour détecter les fuites hydrauliques, jamais les mains. Les fuites de liquide hydraulique sous pression peuvent transpercer la peau et causer des blessures graves. Dans ce cas, une intervention chirurgicale rapide, réalisée par un chirurgien qualifié, est nécessaire dans les heures qui suivent l'accident pour éviter le risque de gangrène.

Niveau de pression acoustique

Niveau de pression acoustique Cette machine produit au niveau de l'oreille de l'utilisateur une pression acoustique de 90 dBA, qui comprend une valeur d'incertitude (K) de 1 dBA.

La pression acoustique est déterminée en conformité avec les procédures énoncées dans la norme EN 11201.

Puissance acoustique

Cette machine a un niveau de puissance acoustique garanti de 103 dBA, qui comprend une valeur d'incertitude (K) de 1 dBA.

La puissance acoustique est déterminée en conformité avec les procédures énoncées dans la norme ISO 6395.

Niveau de vibrations

Niveau de vibrations mesuré pour la main droite = 1,1 m/s^2

Niveau de vibrations mesuré pour la main gauche = 1,1 m/s^2

Valeur d'incertitude (K) = 0,6 m/s^2

Les valeurs mesurées sont déterminées en conformité avec les procédures énoncées dans la norme EN ISO 20643.

Données de stabilité

Les tableaux ci-après indiquent la pente maximale recommandée lorsque la machine se trouve dans les positions illustrées. La machine risque de devenir instable sur des pentes supérieures au maximum spécifié. Les données spécifiées dans les tableaux supposent que les bras de la chargeuse sont complètement abaissés. La stabilité de la machine peut être compromise si les bras sont élevés.

Le manuel de chaque accessoire indique 3 classes de stabilité correspondant à chaque orientation de la machine sur la pente. Pour connaître la pente maximale sur laquelle la machine équipée de l'accessoire peut se déplacer, cherchez le degré de pente correspondant aux classes de stabilité de l'accessoire. Exemple : si l'accessoire monté sur le groupe de déplacement TX 427 a une classe de stabilité B en montée en marche avant, D en montée en marche arrière et C en montée transversale, vous pouvez gravir une pente de 20° en marche avant, de 12° en marche arrière et de 14° transversalement, d'après les spécifications du groupe de déplacement TX 427 données dans le tableau suivant.

Modèle 22321 et 22321G

Configuration	Pente maximale recommandée dans les cas suivants : Montée en marche avant 	Montée en marche arrière 	Montée transversalement 
Machine sans accessoire	11°	21°	19°
Machine avec accessoire prévu pour les classes de stabilité suivantes pour chaque orientation :*			
A	25°	25°	20°
B	20°	20°	18°
C	17°	17°	14°
D	10°	12°	9°
E	5°	5°	5°

Modèle 22322

Configuration	Pente maximale recommandée dans les cas suivants : Montée en marche avant 	Montée en marche arrière 	Montée transversalement 
Machine sans accessoire	12°	20°	23°
Machine avec accessoire prévu pour les classes de stabilité suivantes pour chaque orientation :*			
A	25°	25°	25°
B	22°	22°	22°
C	18°	16°	16°
D	10°	10°	10°
E	5°	5°	5°

Indicateur de pente

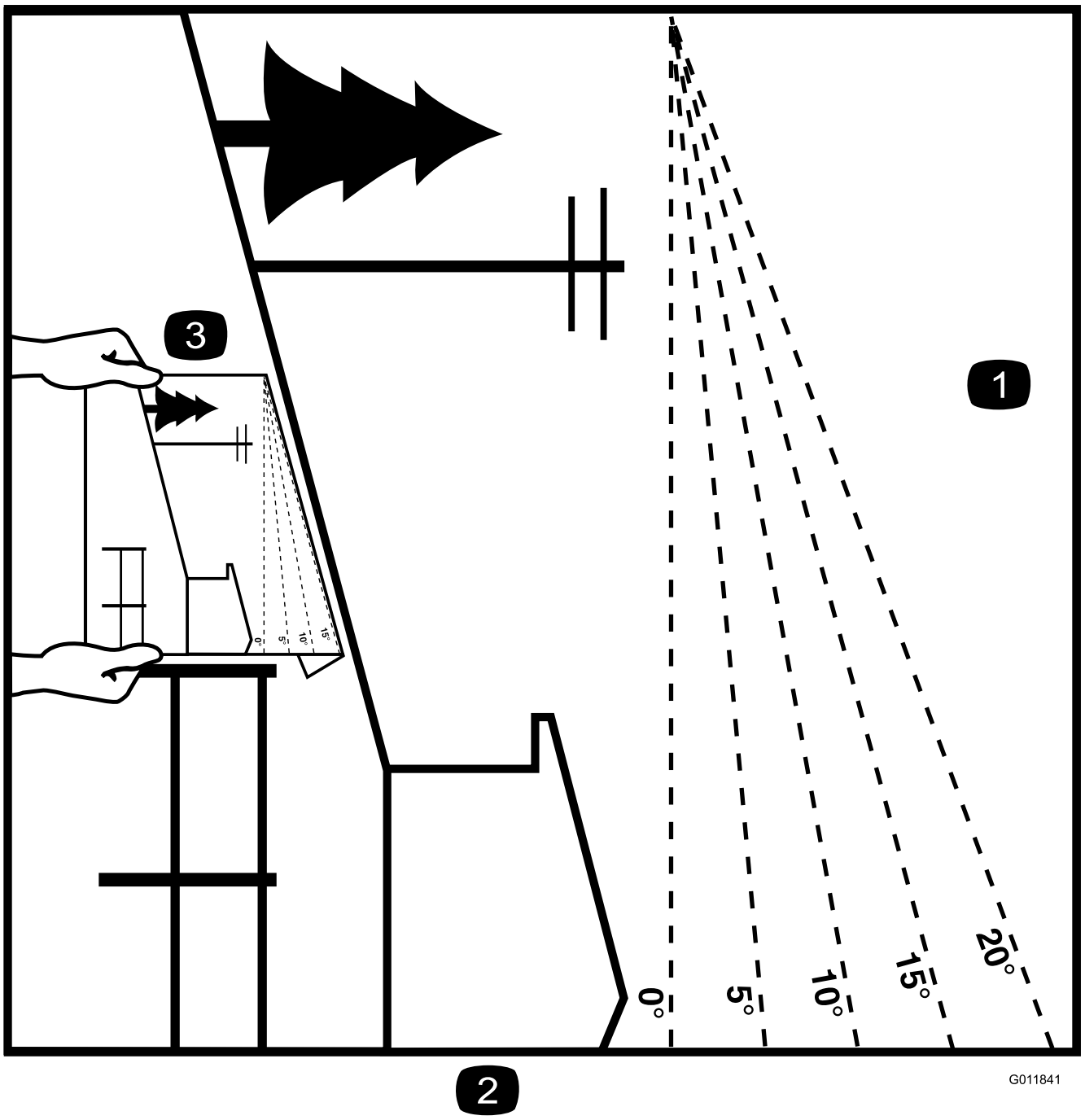

Figure 3

Vous pouvez copier cette page pour votre usage personnel.

1. Pour déterminer la pente maximale sur laquelle la machine peut être utilisée sans risque, reportez-vous à la section Données de stabilité. Utilisez le graphique de mesure de la pente pour déterminer le degré d'une pente avant d'utiliser la machine. **N'utilisez pas cette machine sur des pentes supérieure aux spécifications de la section Données de stabilité.** Pliez le long de la ligne correspondant à la pente recommandée.
2. Alignez ce bord avec une surface verticale (arbre, bâtiment, piquet de clôture, poteau, etc.).
3. Exemple de comparaison d'une pente avec le bord replié

Autocollants de sécurité et d'instruction

Des autocollants de sécurité et des instructions bien visibles par l'opérateur sont placés près de tous les endroits potentiellement dangereux. Remplacez tout autocollant endommagé ou manquant.

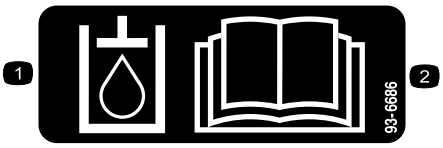

93-6686

1. Liquide hydraulique
2. Lisez le *Manuel de l'utilisateur*.

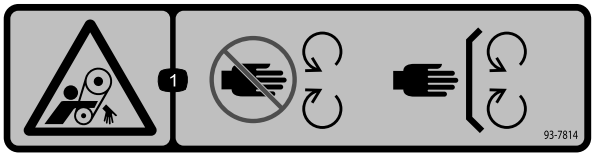

93-7814

1. Risque de coincement dans la courroie – ne vous approchez pas des pièces mobiles.

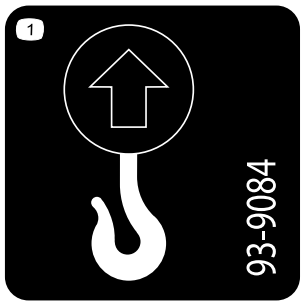

93-9084

1. Point de levage
2. Point d'attache

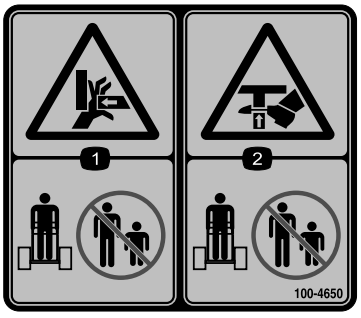

100-4650

1. Risque d'écrasement des mains – tenez les spectateurs à bonne distance de la machine.
2. Risque d'écrasement des pieds – tenez les spectateurs à bonne distance de la machine.



100-8821

1. Risque d'écrasement et de coupure des mains – ne vous approchez pas de l'avant de la machine lorsque les bras de la chargeuse sont élevés.

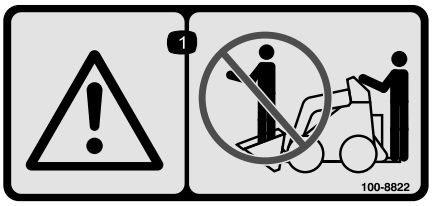

100-8822

1. Attention – ne transportez pas de passagers.

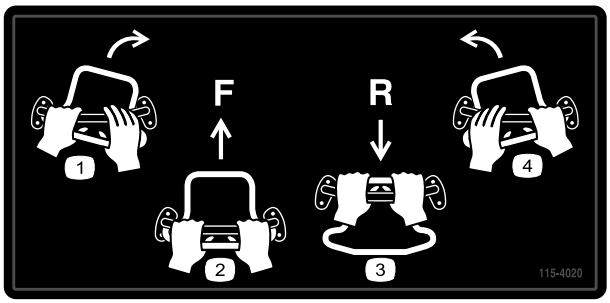

115-4020

1. Virage à droite
2. Marche avant
3. Marche arrière
4. Virage à gauche

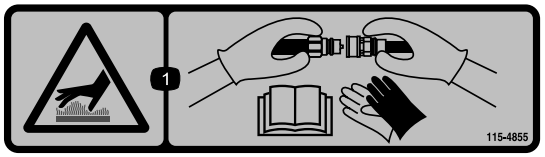

115-4855

1. Surface chaude – portez des gants de protection pour manipuler les raccords hydrauliques et lisez le *Manuel de l'utilisateur* pour apprendre le maniement correct des composants hydrauliques

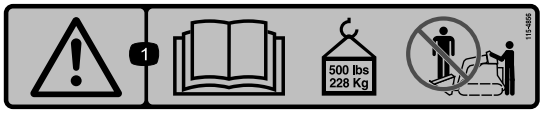

115-4856

1. Attention – lisez le *Manuel de l'utilisateur* ; charge maximale nominale de 228 kg ; pas de passagers.

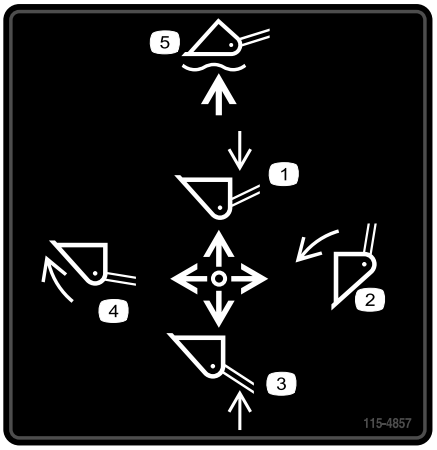

115-4857

1. Abaissement des bras de chargeuse
2. Vidage du godet
3. Levage des bras de chargeuse
4. Redressement du godet
5. Flottement du godet au sol



115-4858

1. Risque d'écrasement des mains ou des pieds – installez le dispositif de blocage de vérin.



115-4859

1. Serré
2. Frein de stationnement
3. Desserré

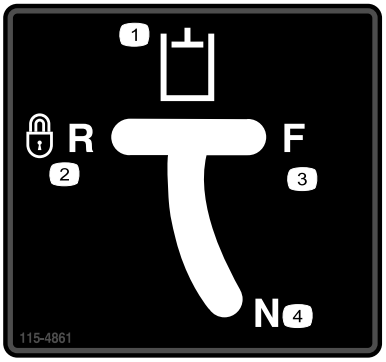

115-4861

1. Commandes hydrauliques auxiliaires
2. Verrouillage de la marche arrière
3. Marche avant
4. Point mort

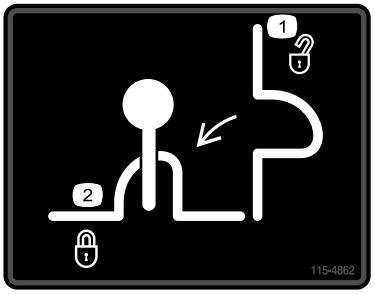

115-4862

1. Verrou de levier de chargeuse - déverrouillé
2. Verrou de levier de chargeuse - verrouillé

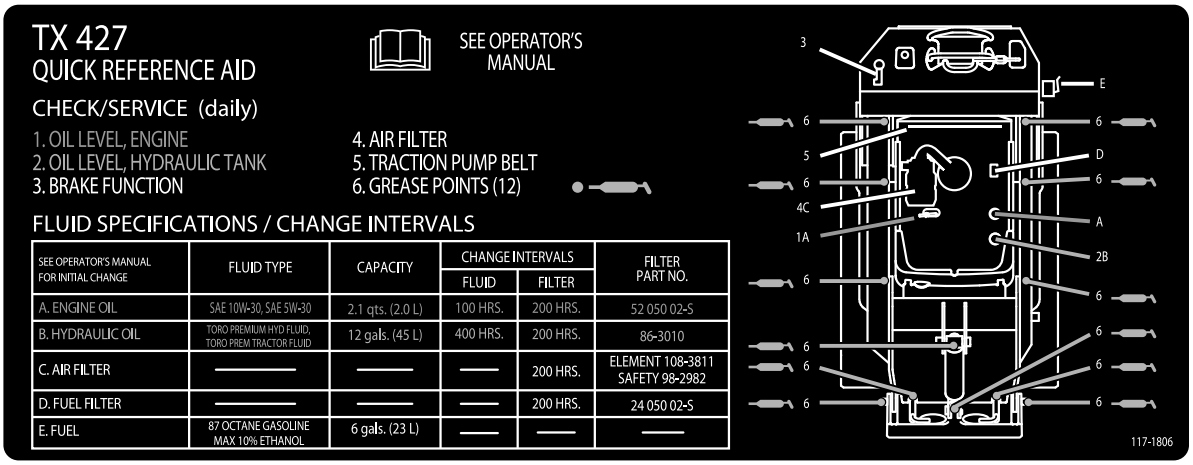

117-1806

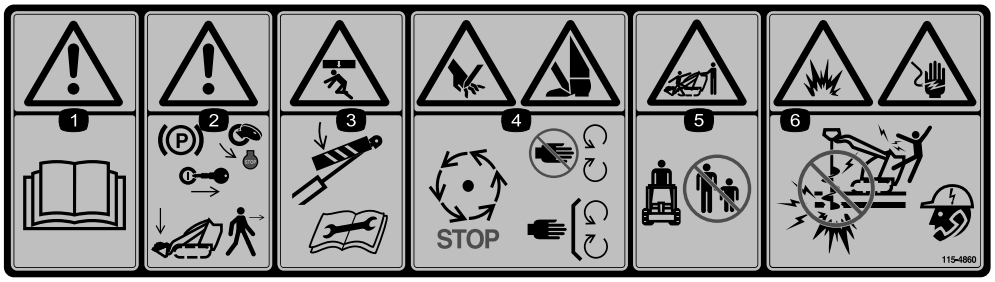

115-4860

1. Attention – lisez le *Manuel de l'utilisateur*.
2. Attention – serrez le frein de stationnement, coupez le moteur, enlevez la clé de contact et abaissez les bras de chargeuse avant de quitter la machine.
3. Risque d'écrasement – montez le dispositif de blocage de vérin et lisez les instructions avant de procéder à l'entretien ou à des révisions.
4. Risque de coupure des mains et des pieds – attendez l'arrêt de toutes les pièces mobiles ; ne vous approchez pas des pièces mobiles ; laissez toutes le protections en place.
5. Risque d'écrasement/de mutilation – tenez les spectateurs à bonne distance de la machine.
6. Risques d'explosion et d'électrocution – ne creusez pas aux endroits où des conduites de gaz ou d'électricité sont enfouies ; contactez les organismes des réseaux locaux avant de creuser.

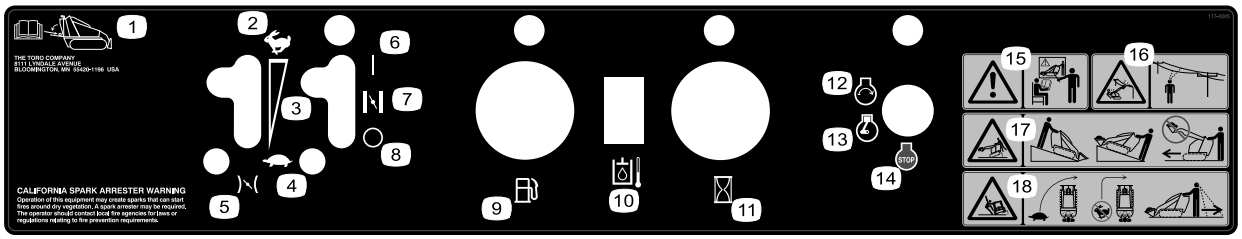

117-4045

1. Lisez le *Manuel de l'utilisateur* situé à l'intérieur du capot d'accès arrière.
2. Haut régime
3. Réglage variable continu
4. Bas régime
5. Commande d'accélérateur
6. En service
7. Commande de starter
8. Hors service
9. Carburant
10. Température du liquide hydraulique
11. Compteur horaire
12. Démarrage du moteur
13. Moteur en marche
14. Arrêt du moteur
15. Attention – n'utilisez pas cette machine à moins d'avoir les compétences nécessaires.
16. Risque d'électrocution, lignes d'électricité aériennes – ne vous approchez pas des lignes d'électricité aériennes.
17. Risque de renversement – déplacez la machine en gardant l'extrémité la plus lourde en amont ; transportez les charges près du sol ; n'actionnez jamais les leviers de commande sèchement ; actionnez-les d'un mouvement régulier.
18. Risque de renversement – ralentissez la machine avant de tourner, ne prenez pas de virage trop vite et vérifiez toujours si la voie est libre juste derrière la machine et sur sa trajectoire avant de faire marche arrière.

Vue d'ensemble du produit

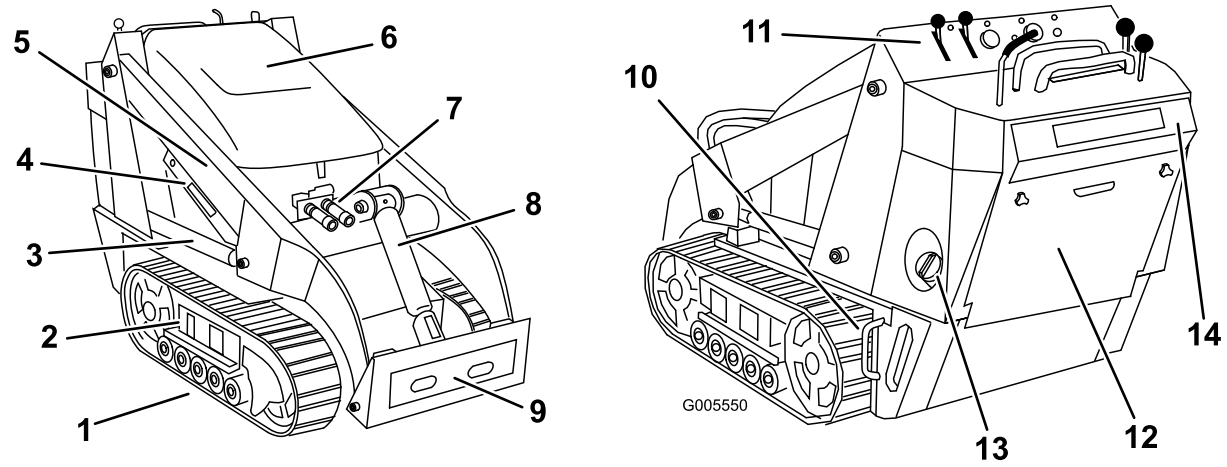

Figure 4

1. Chenille
2. Chambre de réglage de chenille
3. Vérin de levage
4. Dispositif de blocage de vérin
5. Bras de chargeuse
6. Capot
7. Raccords hydrauliques auxiliaires
8. Vérin d'inclinaison
9. Plaque de montage
10. Point d'attache/de levage
11. Panneau de commande
12. Capot d'accès arrière
13. Réservoir de carburant
14. Plaque de sécurité arrière

Commandes

Avant de mettre le moteur en marche et d'utiliser la machine, familiarisez-vous avec toutes les commandes (Figure 5).

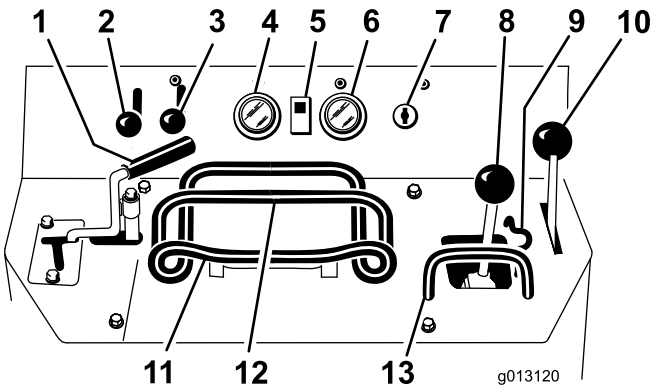

Figure 5

1. Levier de commande hydraulique auxiliaire
2. Commande d'accélérateur
3. Commande de starter
4. Jauge de carburant
5. Témoin de surchauffe du liquide hydraulique
6. Compteur horaire/compte-tours
7. Commutateur à clé
8. Levier de commande des bras de chargeuse/d'inclinaison de l'accessoire
9. Verrou de levier de chargeuse
10. Levier de frein de stationnement
11. Commande de déplacement
12. Barre de référence
13. Barre de référence de commande de chargeuse

Commutateur à clé

Le commutateur à clé sert à démarrer et arrêter le moteur, et comporte 3 positions : ARRÊT, CONTACT et DÉMARRAGE.

- Pour démarrer le moteur, tournez la clé à la position CONTACT ; le témoin de préchauffage s'allume. Lorsque le témoin de préchauffage s'éteint, tournez la clé en position de DÉMARRAGE. Relâchez la clé lorsque le moteur démarre ; elle revient automatiquement à la position CONTACT.
- Pour arrêter le moteur, tournez la clé à la position ARRÊT.

Commande d'accélérateur

Déplacez la commande en avant pour augmenter le régime moteur, et en arrière pour le diminuer.

Commande de starter

Pour démarrer à froid, poussez la commande de starter en avant. Dès que le moteur a démarré, réglez la commande de starter de façon à obtenir un régime moteur régulier. Ramenez la commande de starter complètement en arrière aussitôt que possible.

Remarque: Le starter n'est pas ou presque pas nécessaire si le moteur est chaud.

Barre de référence

Lorsque vous conduisez la machine, servez-vous de la barre de référence comme poignée et point de levier pour contrôler le déplacement et le levier de commande hydraulique auxiliaire. Pour garder le contrôle de la machine, gardez toujours au moins une main sur la barre de référence pendant les manœuvres.

Commande de déplacement

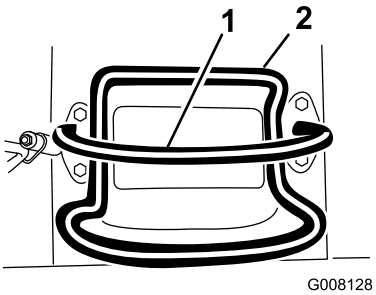

Figure 6

1. Barre de référence (fixe pour offrir un point de référence et une poignée de maintien utile pendant la conduite de la machine)
2. Commande de déplacement (mobile pour contrôler la machine)

- Pour vous déplacer en marche avant, poussez la commande de déplacement en avant (Figure 7).

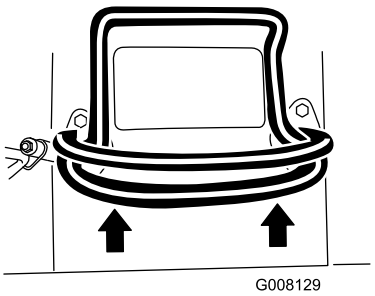

Figure 7

- Pour vous déplacer en marche arrière, tirez la commande de déplacement en arrière (Figure 8). **Regardez derrière vous lorsque vous faites marche arrière et gardez toujours les mains sur la barre de référence.**

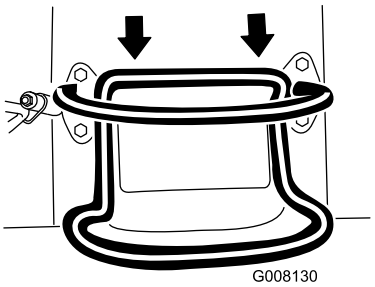

Figure 8

- Pour tourner à droite, tournez la commande de déplacement dans le sens horaire (Figure 9).

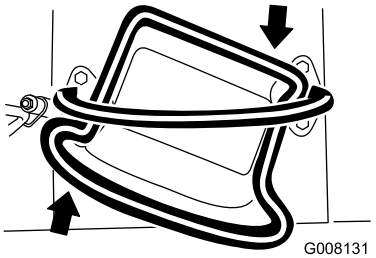

Figure 9

- Pour tourner à gauche, tournez la commande de déplacement dans le sens antihoraire (Figure 10).

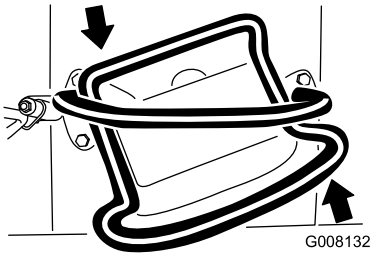

Figure 10

- Pour arrêter la machine, relâchez la commande de déplacement (Figure 6).

Remarque: La vitesse de déplacement de la machine, dans l'une ou l'autre direction, est proportionnelle au déplacement de la commande.

Levier de commande des bras de chargeuse/d'inclinaison de l'accessoire

Pour incliner l'accessoire en avant, déplacez lentement le levier vers la droite (Figure 11).

Pour incliner l'accessoire en arrière, déplacez lentement le levier vers la gauche (Figure 11).

Pour abaisser les bras de chargeuse, poussez lentement le levier en avant (Figure 11).

Pour élever les bras de chargeuse, tirez lentement le levier en arrière (Figure 11).

Vous pouvez aussi pousser le levier complètement en avant, en position verrouillée (Figure 11), pour débloquer les bras de chargeuse, et permettre à l'accessoire de reposer sur le sol. Les accessoires comme la niveleuse et la lame hydraulique peuvent ainsi suivre le relief du terrain (c.-à-d. flotter) pendant le nivelage.

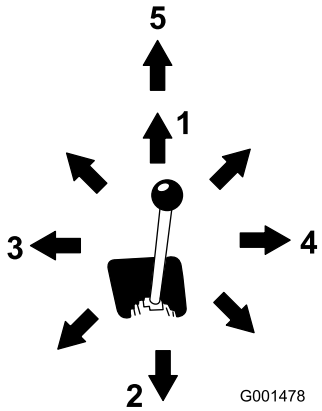

Figure 11

1. Descente des bras de chargeuse
2. Levage des bras de chargeuse
3. Inclinaison arrière de l'accessoire
4. Inclinaison avant de l'accessoire
5. Position verrouillée (flottement)

Déplacez le levier à une position intermédiaire (par ex. en avant et à gauche) pour actionner les bras de chargeuse et incliner l'accessoire simultanément.

Verrou de levier de chargeuse

Il bloque le levier de commande des bras de chargeuse/d'inclinaison de l'accessoire et l'empêche d'être poussé en avant. Cela permet d'éviter l'abaissement accidentel des bras de la chargeuse durant un entretien. Bloquez les bras de chargeuse avec le verrou chaque fois que vous devez arrêter la machine avec les bras élevés.

Pour utiliser le verrou, soulevez-le hors du panneau de commande et faites-le pivoter à gauche pour le placer devant le levier de commande des bras. Enfoncez-le en position verrouillée (Figure 12).

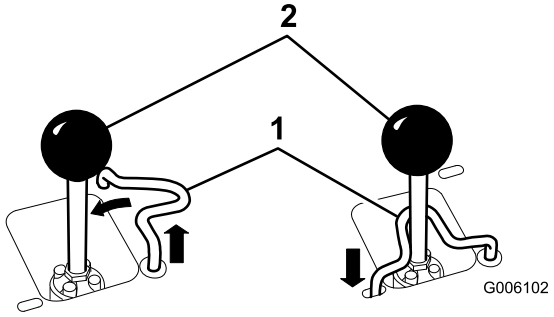

Figure 12

1. Verrou de levier de chargeuse
2. Levier de commande des bras de chargeuse/d'inclinaison de l'accessoire

Barre de référence de commande de chargeuse

La barre de référence de commande de chargeuse offre un point d'appui pour la main pendant que vous actionnez le levier des bras de chargeuse/d'inclinaison de l'accessoire.

Levier de commande des accessoires hydrauliques

Pour utiliser un accessoire hydraulique en avant, tournez le levier de commande en arrière et abaissez-le jusqu'à la barre de référence (Figure 13, repère 1).

Pour utiliser un accessoire hydraulique en arrière, tournez le levier de commande en arrière, puis poussez-le vers la gauche dans le cran supérieur (Figure 13, repère 2).

Si vous relâchez le levier alors qu'il est en position de fonctionnement avant, il revient automatiquement en position de point mort (Figure 13, repère 3). S'il est en position de fonctionnement arrière, il reste dans cette position jusqu'à sa sortie du cran.

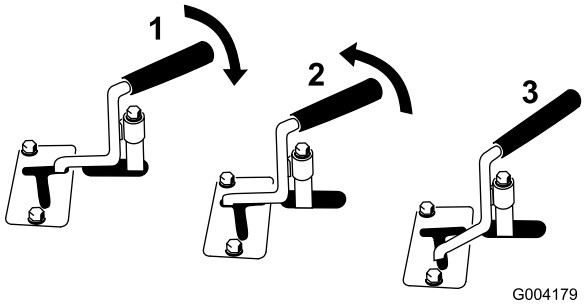

Figure 13

1. Accessoire hydraulique – fonctionnement avant
2. Accessoire hydraulique – fonctionnement arrière
3. Point mort

Levier de frein de stationnement

Pour serrer le frein de stationnement, poussez le levier de frein en avant et à gauche, puis tirez-le en arrière (Figure 14).

Remarque: La machine peut rouler légèrement avant que les freins s'engagent dans le pignon d'entraînement.

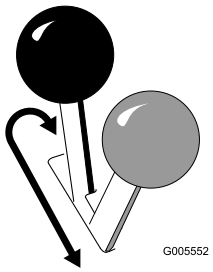

Figure 14

Pour desserrer le frein, poussez le levier en avant et à droite dans le cran.

Jauge de carburant

Elle mesure la quantité de carburant qui reste dans le réservoir.

Témoin de surchauffe d'huile hydraulique

Ce témoin s'allume et une alarme sonore se déclenche en cas de surchauffe du liquide hydraulique. Dans ce cas, coupez le moteur et laissez-le refroidir.

Compteur horaire/compte-tours

Lorsque le moteur est arrêté, le compteur horaire/compte-tours indique le nombre d'heures de fonctionnement de la machine. Lorsque le moteur est en marche, il indique le régime moteur en tours par minute (tr/min).

Après les 50 premières heures, puis toutes les 100 heures (150, 250, 350, etc.), le message CHG OIL s'affiche pour vous rappeler de faire la vidange de l'huile moteur. Toutes les 100 heures, les lettres SVC s'affichent sur l'écran pour vous rappeler d'effectuer les procédures d'entretien, en fonction d'un programme prévu toutes les 100, 200 ou 400 heures. Ces rappels s'affichent 3 heures avant l'entretien programmé et clignotent régulièrement pendant 6 heures.

Caractéristiques techniques

Remarque: Les spécifications et la conception peuvent faire l'objet de modifications sans préavis.

Modèle 22321 et 22321G	
Largeur	86 cm
Longueur	180 cm
Hauteur	117 cm
Poids	853 kg
Capacité de fonctionnement	227 kg
Capacité de basculement	671 kg
Empattement	79 cm
Hauteur de basculement (avec godet étroit)	119 cm
Portée – levage maximum (avec godet étroit)	55 cm
Hauteur jusqu'à l'axe de pivotement (godet étroit élevé au maximum)	168 cm

Modèle 22322	
Largeur	104 cm
Longueur	180 cm
Hauteur	117 cm
Poids	941 kg
Capacité de fonctionnement	227 kg
Capacité de basculement	647 kg
Empattement	79 cm
Hauteur de basculement (avec godet étroit)	119 cm
Portée – levage maximum (avec godet étroit)	55 cm
Hauteur jusqu'à l'axe de pivotement (godet étroit élevé au maximum)	168 cm

Outils et accessoires

Une sélection d'outils et d'accessoires agréés par Toro est disponible pour augmenter et améliorer les capacités de la machine. Contactez votre concessionnaire-réparateur ou distributeur agréé ou rendez-vous sur www.Toro.com pour obtenir une liste de tous les accessoires et outils agréés.

Important: Utilisez uniquement des accessoires agréés par Toro. Tout autre accessoire risquerait de compromettre la sécurité du lieu d'utilisation ou d'endommager la machine.

Utilisation

Remarque: Les côtés gauche et droit de la machine sont déterminés d'après la position d'utilisation normale.

Important: Avant d'utiliser la machine, vérifiez les niveaux de carburant et d'huile, et débarrassez-la de tous débris. Vérifiez également que personne ne se trouve sur la zone de travail et qu'elle est débarrassée de tout débris. Marquez aussi l'emplacement de toutes les conduites souterraines.

⚠ PRUDENCE

Cette machine produit au niveau de l'oreille de l'utilisateur un niveau sonore de plus de 85 dBA, susceptible d'entraîner des déficiences auditives en cas d'exposition prolongée.

Portez des protecteurs d'oreilles quand vous utilisez la machine.

Ajout de carburant

- Pour assurer le fonctionnement optimal de la machine, utilisez uniquement de l'essence sans plomb propre et fraîche (stockée depuis moins d'un mois) ayant un indice d'octane de 87 ou plus (méthode de calcul [R+M]/2).
- **Éthanol** : De l'essence contenant jusqu'à 10 % d'éthanol (essence-alcool) ou 15 % de MTBE (éther méthyltertiobutylique) par volume peut être utilisée. L'éthanol et le MTBE sont deux produits différents. L'utilisation d'essence contenant 15 % d'éthanol (E15) par volume n'est pas agréée. **N'utilisez jamais d'essence contenant plus de 10 % d'éthanol par volume**, comme E15 (qui contient 15 % d'éthanol), E20 (qui contient 20 % d'éthanol) ou E85 (qui contient jusqu'à 85 % d'éthanol). L'utilisation d'essence non agréée peut entraîner des problèmes de performances et/ou des dommages au moteur qui peuvent ne pas être couverts par la garantie.
- N'utilisez **pas** d'essence contenant du méthanol.
- Ne stockez **pas** le carburant dans le réservoir ou dans des bidons de carburant pendant l'hiver, à moins d'utiliser un stabilisateur de carburant.
- N'ajoutez **pas** d'huile à l'essence.

Important: Pour réduire les problèmes de démarrage, ajoutez un stabilisateur à chaque plein et utilisez du carburant stocké depuis moins d'un mois ; laissez tourner le moteur jusqu'à ce qu'il s'arrête faute de carburant avant de remiser la machine pendant plus d'un mois de suite.

N'utilisez pas d'additifs de carburant autres qu'un stabilisateur/conditionneur. N'utilisez pas de stabilisateurs à base d'alcools tels que l'éthanol, le méthanol ou l'isopropanol.

⚠ DANGER

Dans certaines circonstances, le carburant est extrêmement inflammable et hautement explosif. Un incendie ou une explosion causé(e) par du carburant peut vous brûler, ainsi que les personnes se tenant à proximité, et causer des dommages matériels.

- **Faites le plein du réservoir de carburant à l'extérieur, dans un endroit bien dégagé, lorsque le moteur est froid. Essuyez tout carburant répandu.**
- **Ne faites jamais le plein du réservoir de carburant à l'intérieur d'une remorque fermée.**
- **Ne remplissez pas complètement le réservoir de carburant. Versez la quantité de carburant nécessaire pour que le niveau se situe entre 6 et 13 mm au-dessous de la base du goulot de remplissage. L'espace au-dessus doit rester vide pour permettre au carburant de se dilater.**
- **Ne fumez jamais en manipulant du carburant et tenez-vous à l'écart des flammes nues ou sources d'étincelles qui pourraient enflammer les vapeurs de carburant.**
- **Conservez le carburant dans un récipient homologué et hors de la portée des enfants. N'achetez et ne stockez jamais plus que la quantité de carburant consommée en un mois.**
- **N'utilisez pas la machine sans l'équiper du système d'échappement complet et en bon état de marche.**

⚠ DANGER

Dans certaines circonstances, de l'électricité statique peut se former lors du remplissage, produire une étincelle et enflammer les vapeurs de carburant. Un incendie ou une explosion causé(e) par du carburant peut vous brûler, ainsi que les personnes se tenant à proximité, et causer des dommages matériels.

- **Posez toujours les bidons de carburant sur le sol, à l'écart du véhicule, avant de les remplir.**
- **Ne remplissez pas de bidons de carburant à l'intérieur d'un véhicule ou sur le plateau d'une remorque, car la moquette intérieure ou le revêtement en matière plastique de la caisse risque d'isoler le bidon et de freiner l'élimination de l'électricité statique éventuellement produite.**
- **Si possible, descendez la machine du véhicule ou de la remorque et posez-la à terre avant de remplir le réservoir de carburant.**
- **Si ce n'est pas possible, laissez la machine dans le véhicule ou sur la remorque, mais remplissez le réservoir à l'aide d'un bidon, et non directement à la pompe.**
- **En cas de remplissage à la pompe, maintenez le pistolet en contact avec le bord du réservoir ou du bidon jusqu'à la fin du remplissage.**

Remplissage du réservoir de carburant

1. Placez la machine sur une surface plane et horizontale, abaissez les bras de la chargeuse et coupez le moteur.
2. Enlevez la clé et laissez refroidir le moteur.
3. Nettoyez la surface autour du bouchon du réservoir et enlevez le bouchon.

   Remarque: Le bouchon est attaché au réservoir de carburant par un lien.
4. Versez de l'essence sans plomb dans le réservoir jusqu'à 25 mm en dessous de la base du goulot de remplissage.

   Important: L'espace au-dessus doit rester vide pour permettre au carburant de se dilater. Ne remplissez pas complètement le réservoir de carburant.
5. Vissez le bouchon de réservoir de carburant jusqu'à ce qu'il s'enclenche.
6. Essuyez le carburant éventuellement répandu.

Contrôle du niveau d'huile moteur

Périodicité des entretiens: À chaque utilisation ou une fois par jour

1. Placez la machine sur une surface plane et horizontale, abaissez les bras de la chargeuse et coupez le moteur.
2. Enlevez la clé et laissez refroidir le moteur.
3. Ouvrez le capot.
4. Nettoyez la surface autour de la jauge d'huile (Figure 15).

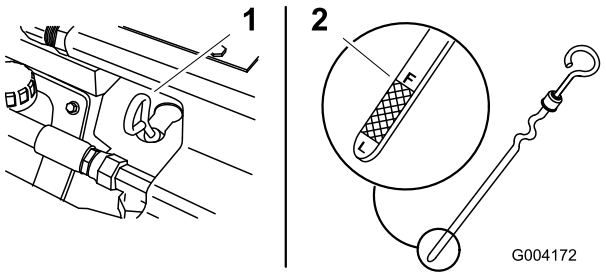

Figure 15

1. Jauge d'huile
2. Extrémité métallique

5. Sortez la jauge d'huile et essuyez soigneusement l'extrémité métallique (Figure 15).
6. Enfoncez la jauge complètement dans le tube (Figure 15).
7. Sortez de nouveau la jauge et examinez l'extrémité métallique.
8. Si le niveau d'huile est trop bas, nettoyez la surface autour du bouchon de remplissage et enlevez le bouchon (Figure 16).

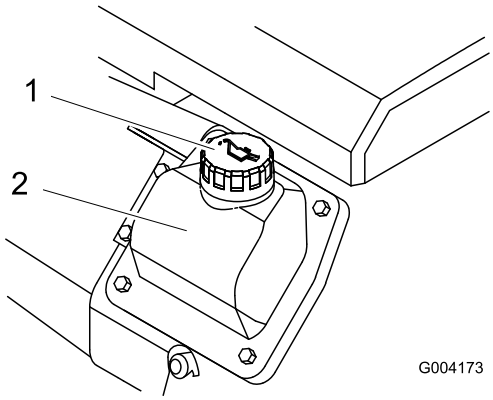

Figure 16

1. Bouchon de remplissage
2. Couvre-culasse

9. Versez lentement une quantité d'huile suffisante dans le couvre-culasse pour amener le niveau au repère du plein (F).

   Important: Ne remplissez pas excessivement le carter sous peine d'endommager le moteur.
10. Remettez le bouchon de remplissage et la jauge en place.
11. Fermez le capot.

Contrôle du niveau de liquide hydraulique

Périodicité des entretiens: Toutes les 25 heures

Capacité du réservoir hydraulique : 45,4 litres

Voir Vidange du liquide hydraulique (page 45) pour connaître les liquides hydrauliques spécifiés.

Important: Utilisez toujours le liquide hydraulique correct. L'utilisation de liquides non spécifiés endommagera le système hydraulique.

1. Désaccoupler l'accessoire éventuellement installé voir Retrait d'un accessoire (page 25).
2. Placez la machine sur une surface plane et horizontale, abaissez les bras de chargeuse et rétractez complètement le vérin d'inclinaison.
3. Arrêtez le moteur, enlevez la clé de contact et laissez refroidir le moteur.
4. Ouvrez le capot et enlevez les panneaux latéraux.
5. Nettoyez la surface autour du goulot de remplissage du réservoir hydraulique (Figure 17).
6. Enlevez le bouchon du goulot de remplissage et vérifiez le niveau de liquide sur la jauge (Figure 17).

   Il doit se situer entre les repères sur la jauge.

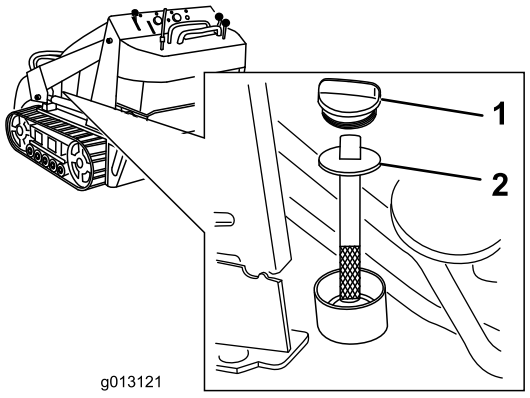

Figure 17

1. Bouchon de remplissage 2. Jauge de niveau

7. Si le niveau est bas, ajoutez suffisamment d'huile hydraulique pour le rectifier.
8. Remettez le bouchon sur le goulot de remplissage.
9. Reposez le panneau latéral gauche en place et refermez le capot.

Démarrage et arrêt du moteur

Démarrage du moteur

1. Vérifiez que le levier de commande hydraulique auxiliaire est au point mort.
2. Déplacez la commande de starter en avant à la position EN SERVICE pour démarrer le moteur à froid.
3. Réglez la commande d'accélérateur à mi-course entre les positions BAS RÉGIME (tortue) et HAUT RÉGIME (lièvre).

   Remarque: L'usage du starter n'est généralement pas requis si le moteur est chaud.
4. Tournez la clé de contact à la position DÉMARRAGE. Relâchez la clé quand le moteur démarre.

   Important: N'actionnez pas le démarreur plus de 10 secondes de suite. Si le moteur ne démarre pas, attendez 30 secondes avant de réessayer. Le démarreur risque de griller si vous ne respectez pas ces consignes.
5. Lorsque le moteur a démarré, ramenez progressivement la commande de starter en position HORS SERVICE. Si le moteur cale ou hésite, tirez-la à nouveau jusqu'à ce que le moteur soit chaud.
6. Réglez la commande d'accélérateur à la position voulue.

   Important: Si le moteur tourne à haut régime quand le circuit hydraulique est froid (c.-à-d. quand la température ambiante est proche de ou inférieure à 0 °C), le circuit risque d'être endommagé. Si le moteur est froid, amenez la commande d'accélérateur à mi-course et laissez tourner le moteur pendant 2 à 5 minutes avant d'amener la commande à la position haut régime (lièvre).

   Remarque: Si la température extérieure est inférieure à 0 °C, remisez la machine dans un garage pour la garder au chaud et faciliter le démarrage.

Arrêt du moteur

1. Déplacez la commande d'accélérateur au 3/4 de sa course jusqu'à la position HAUT RÉGIME.
2. Abaissez les bras de chargeuse au sol.
3. Tournez la clé de contact en position Contact coupé

   Remarque: Si la commande d'accélérateur est réglée à moins de la moitié de la course avant la position haut régime, le moteur continue de tourner pendant encore 1 seconde après avoir tourné la clé à la position ARRÊT, pour éviter de produire une forte détonation post combustion.

   Remarque: Si le moteur a déjà beaucoup travaillé ou est encore chaud, laissez-le tourner pendant une minute avant de couper le contact. Cela l'aide à refroidir avant l'arrêt complet. En cas d'urgence, vous pouvez arrêter le moteur immédiatement.

Arrêt du groupe de déplacement

Pour arrêter la machine, relâchez la commande de déplacement, placez la commande d'accélérateur en position bas régime (tortue), abaissez les bras de chargeuse au sol et coupez le moteur. Serrez le frein de stationnement et enlevez la clé de contact.

⚠ PRUDENCE

Un enfant ou une personne non qualifiée risquent de se blesser en essayant d'utiliser la machine.

Retirez la clé du commutateur d'allumage si vous laissez la machine sans surveillance, ne serait-ce qu'un instant.

Comment déplacer le groupe de déplacement s'il est en panne

Important: Ouvrez toujours les vannes de remorquage avant de remorquer ou de pousser le groupe de déplacement, afin de ne pas endommager le système hydraulique.

1. Coupez le moteur.
2. Ouvrez le capot d'accès arrière.
3. À l'aide d'une clé, donnez deux tours dans le sens antihoraire aux vannes de remorquage situées sur les pompes hydrauliques (Figure 18).

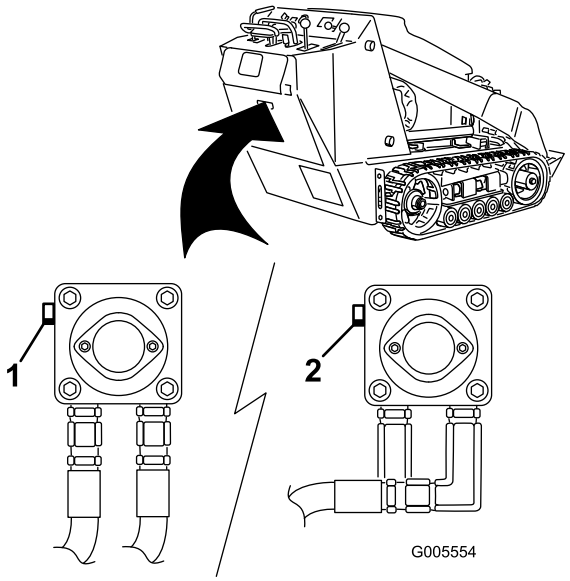

Figure 18

1. Vanne de remorquage gauche (chenille droite)
2. Vanne de remorquage droite (chenille gauche)

4. Remorquez le groupe de déplacement comme il se doit.
5. Une fois la machine réparée, fermez les vannes de remorquage avant de l'utiliser.

Utilisation du dispositif de blocage de vérin

⚠ ATTENTION

Lorsqu'ils sont élevés, les bras de chargeuse peuvent s'abaisser accidentellement et écraser quelqu'un dans leur chute.

Pour cette raison, installez toujours le dispositif de verrouillage des vérins avant tout entretien exigeant d'élever les bras de chargeuse.

Installation du dispositif de verrouillage des vérins

1. Retirez l'accessoire.
2. Élevez les bras de chargeuse au maximum.
3. Coupez le moteur.
4. Enlevez la goupille à anneau qui fixe le dispositif de blocage de vérin au bras de chargeuse (Figure 19).

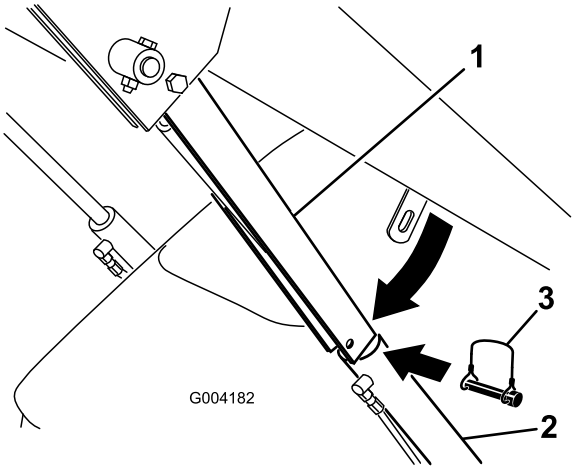

Figure 19

1. Dispositif de blocage de vérin
2. Vérin de levage
3. Goupille à anneau

5. Abaissez le dispositif de blocage sur la tige du vérin et fixez-le en position à l'aide de la goupille à anneau (Figure 19).
6. Abaissez **lentement** les bras de chargeuse jusqu'à ce que le dispositif de blocage rencontre le corps du vérin et l'extrémité de la tige.

Dépose/stockage du dispositif de verrouillage de vérin

Important: Vérifiez que le dispositif de verrouillage ne se trouve plus sur la tige et qu'il est rangé correctement avant d'utiliser la machine.

1. Mettez le moteur en marche.
2. Élevez les bras de chargeuse au maximum.
3. Coupez le moteur.
4. Enlevez la goupille à anneau qui retient le dispositif de verrouillage.
5. Tournez le dispositif de verrouillage vers le bras de chargeuse et fixez-le en position à l'aide de la goupille à anneau.
6. Abaissement des bras de chargeuse

Utilisation des accessoires

Important: Si l'accessoire que vous utilisez possède le numéro de série 200999999 ou un numéro antérieur, le manuel de l'utilisateur qui l'accompagne peut contenir des informations spécifiques à son utilisation avec d'autres modèles de groupe de déplacement, comme les réglages de la commande du diviseur de débit et du levier de vitesses, ainsi que l'utilisation de contrepoids sur la machine. Ces systèmes sont intégrés à la TX, aussi ne tenez pas compte des informations s'y rapportant.

Installation d'un accessoire

Important: Utilisez uniquement des accessoires agréés par Toro. Les accessoires peuvent modifier la stabilité et les caractéristiques de fonctionnement de la machine. L'utilisation d'accessoires non agréés risque d'annuler la garantie du groupe de déplacement.

Important: Avant d'installer un accessoire quelconque, vérifiez que les plaques de montage sont propres et que les goupilles tournent librement. Graissez les goupilles si elles ne tournent pas librement.

1. Placez l'accessoire sur une surface plane et horizontale en laissant suffisamment de place derrière pour le groupe de déplacement.
2. Mettez le moteur en marche.
3. Basculez la plaque de montage de l'accessoire en avant.
4. Insérez la plaque de montage dans le bord supérieur de la plaque réceptrice de l'accessoire (Figure 20).

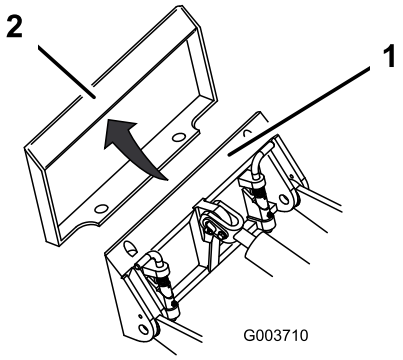

Figure 20

1. Plaque de montage
2. Plaque réceptrice

5. Élevez les bras de chargeuse et inclinez simultanément la plaque de montage vers l'arrière.

   Important: L'accessoire doit être suffisamment levé pour ne pas toucher le sol, et la plaque de montage doit être inclinée complètement en arrière.
6. Coupez le moteur.
7. Engagez complètement les goupilles à fixation rapide dans la plaque de montage (Figure 21).

   Important: Si les goupilles ne tournent pas à la position engagée, cela signifie que la plaque de montage n'est pas complètement alignée avec les trous de la plaque réceptrice. Vérifiez la plaque réceptrice et nettoyez-la le cas échéant.

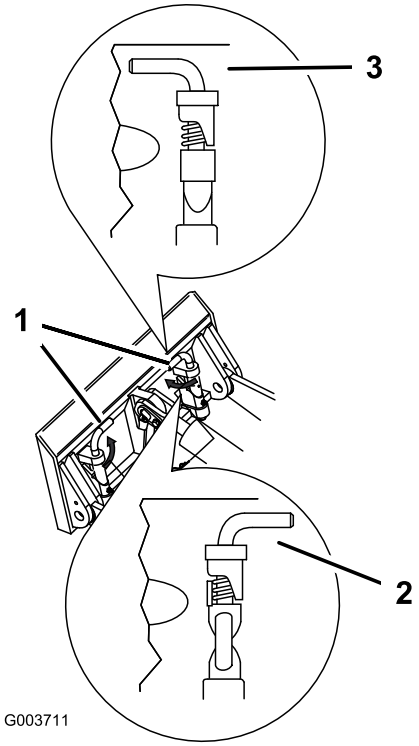

Figure 21

1. Goupilles à fixation rapide (représentées en position verrouillée)
2. Position déverrouillée
3. Position verrouillée

⚠ ATTENTION

L'accessoire risque de se détacher du groupe de déplacement et d'écraser quelqu'un dans sa chute si les goupilles ne sont pas correctement engagées dans la plaque de montage.

Vérifiez que les goupilles sont correctement engagées dans la plaque de montage.

Raccordement des flexibles hydrauliques

⚠ ATTENTION

Les fuites de liquide hydraulique sous pression peuvent transpercer la peau et causer des blessures graves. L'injection de liquide sous la peau nécessite une intervention chirurgicale dans les heures qui suivent l'accident, réalisée par un médecin connaissant ce genre de blessure, pour éviter le risque de gangrène.

- **N'approchez pas les mains ni aucune autre partie du corps des fuites en trou d'épingle ou des gicleurs d'où sort du liquide hydraulique sous haute pression.**
- **Utilisez un morceau de carton ou de papier pour détecter les fuites hydrauliques, jamais les mains.**

⚠ PRUDENCE

Les raccords hydrauliques, les conduites/valves hydrauliques et le liquide hydraulique peuvent être très chauds, et vous risquez de vous brûler à leur contact.

- **Portez des gants pour manipuler les raccords hydrauliques.**
- **Laissez refroidir le groupe de déplacement avant de toucher les composants hydrauliques.**
- **Ne touchez pas le liquide hydraulique renversé.**

Si l'accessoire est à commande hydraulique, raccordez les flexibles hydrauliques comme suit :

1. Coupez le moteur.
2. Déplacez le levier de commande hydraulique auxiliaire en avant, en arrière, puis ramenez-le au point mort pour libérer la pression au niveau des raccords hydrauliques.
3. Déplacez le levier de commande hydraulique auxiliaire en avant à la position de VERROUILLAGE.
4. Enlevez les capuchons de protection des raccords hydrauliques du groupe de déplacement.
5. Enlevez les saletés éventuellement présentes sur les raccords hydrauliques.
6. Poussez le raccord mâle de l'accessoire dans le raccord femelle du groupe de déplacement.

   Remarque: La pression de l'accessoire est libérée lorsque vous branchez le raccord mâle en premier.
7. Poussez le raccord femelle de l'accessoire dans le raccord mâle du groupe de déplacement.
8. Tirez sur les flexibles pour vérifier si les raccordements tiennent bien.

9. Amenez le levier de commande hydraulique auxiliaire au POINT MORT.

Retrait d'un accessoire

1. Abaissez l'accessoire au sol.
2. Coupez le moteur.
3. Tournez les goupilles à fixation rapide vers l'extérieur pour les déverrouiller.
4. Si l'accessoire est à commande hydraulique, déplacez le levier de commande hydraulique auxiliaire en avant, en arrière, puis ramenez-le au point mort pour libérer la pression au niveau des raccords hydrauliques.
5. Si l'accessoire est à commande hydraulique, repoussez le collier des raccords hydrauliques pour les débrancher.

   Important: Raccordez ensemble les flexibles de l'accessoire pour éviter toute contamination du système hydraulique durant le remisage.
6. Replacez les capuchons de protection sur les raccords hydrauliques du groupe de déplacement.
7. Mettez le moteur en marche, inclinez la plaque de montage vers l'avant et reculez le groupe de déplacement pour le dégager de l'accessoire.

Arrimage du groupe de déplacement pour le transport

Si vous transportez le groupe de déplacement sur une remorque, procédez toujours comme suit :

Important: Vous ne devez jamais conduire ou utiliser le groupe de déplacement sur la voie publique.

1. Abaissez les bras de chargeuse, serrez le frein de stationnement et coupez le moteur.
2. Pour arrimer le groupe de déplacement sur la remorque, passez des chaînes ou des sangles dans les points d'attache/de levage (Figure 4) pour immobiliser l'arrière, et dans les bras de chargeuse/la plaque de montage pour immobiliser l'avant.

Levage du groupe de déplacement

Vous pouvez soulever le groupe de déplacement en vous servant des points d'attache/de levage (Figure 4).

Chargement de la machine

Procédez avec la plus grande prudence quand vous chargez la machine sur une remorque ou un camion, et quand vous la déchargez. Utilisez une rampe d'une seule pièce plus large que la machine pour cette procédure. Placez toujours l'extrémité la plus lourde de la machine en haut de la rampe pour la charger ou la décharger. Si la machine est équipée d'un accessoire, gravissez la rampe en marche avant et descendez-la en marche arrière (Figure 22) ; si la machine n'a pas d'accessoire, montez la rampe en marche arrière et descendez en marche avant (Figure 23).

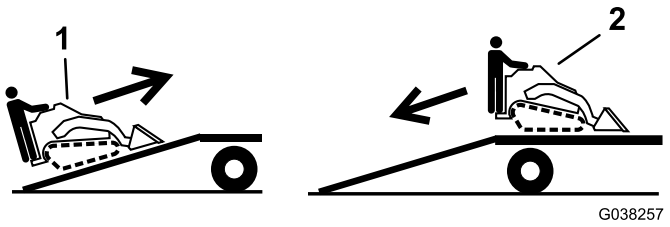

Figure 22
Machines avec accessoire

1. Monter la rampe en marche avant
2. Descendre la rampe en marche arrière

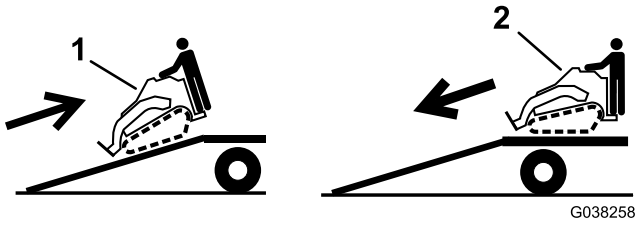

Figure 23
Machines sans accessoire

1. Monter la rampe en marche arrière
2. Descendre la rampe en marche avant

Important: N'utilisez pas de rampes individuelles étroites de chaque côté de la machine.

Utilisez une rampe suffisamment longue pour que l'angle d'inclinaison ne dépasse pas 17 degrés (Figure 24). Sur les sols plats, la rampe doit être au moins 4 fois plus longue que la hauteur de la remorque ou du plateau du camion par rapport au sol. Si l'angle d'inclinaison est supérieur, les composants de la machine peuvent se coincer lors de son transfert de la rampe au véhicule de transport. Une plus grande inclinaison peut aussi causer le basculement ou la perte de contrôle de la machine. Si vous chargez la machine alors qu'elle se trouve sur ou près d'une pente, placez la remorque ou le camion en aval et la rampe en amont. Cela minimise l'angle de la rampe.

⚠ ATTENTION

Le chargement de la machine sur une remorque ou un camion augmente le risque de basculement, et donc de blessures graves ou mortelles.

- **Procédez avec la plus grande prudence lorsque vous manœuvrez la machine sur une rampe.**
- **Utilisez uniquement une rampe d'une seule pièce ; n'utilisez pas de rampes individuelles de chaque côté de la machine.**
- **L'angle entre la rampe et le sol, ou entre la rampe et la remorque ou le camion, ne doit pas dépasser 17 degrés.**
- **La rampe doit être au moins 4 fois plus longue que la hauteur de la remorque ou du plateau du camion par rapport au sol. Ainsi, l'angle de la rampe ne dépasse pas 17 degrés par rapport au sol plat.**
- **Placez toujours l'extrémité la plus lourde de la machine en haut de la rampe pour la charger ou la décharger.**
- **Évitez d'accélérer ou de décélérer brutalement lorsque vous conduisez la machine sur une rampe, car vous pourriez en perdre le contrôle ou la renverser.**

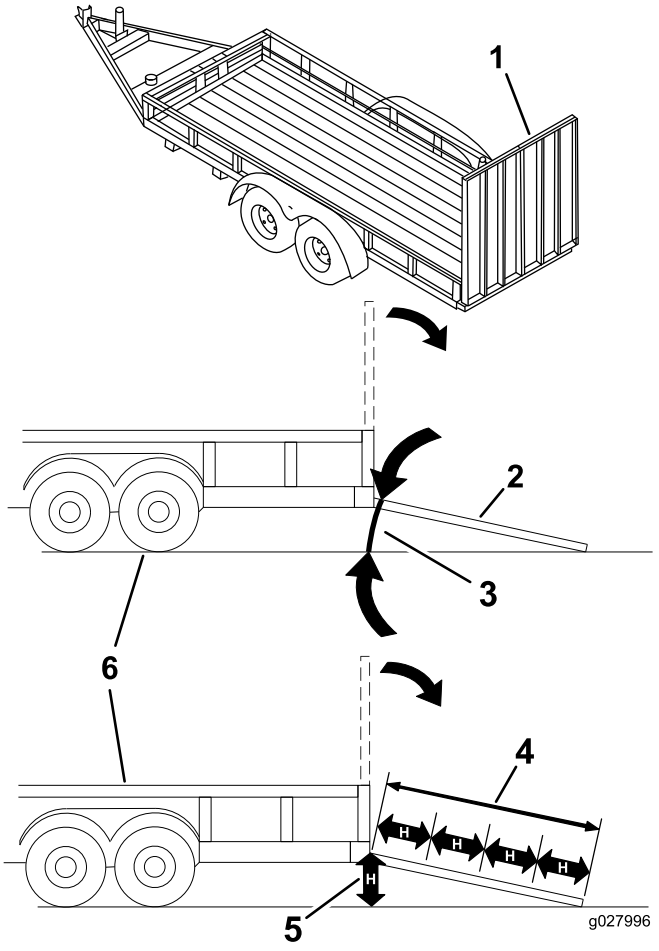

Figure 24

1. Rampe d'une seule pièce en position de rangement
2. Vue latérale d'une rampe d'une seule pièce en position de chargement
3. 17 degrés maximum
4. La rampe est au moins 4 fois plus longue que la hauteur de la remorque ou du plateau du camion par rapport au sol
5. H = Hauteur de la remorque ou du plateau du camion par rapport au sol
6. Remorque

Entretien

Remarque: Les côtés gauche et droit de la machine sont déterminés d'après la position d'utilisation normale.

Programme d'entretien recommandé

Périodicité d'entretien	Procédure d'entretien
Après les 8 premières heures de fonctionnement	• Remplacez le filtre hydraulique.
Après les 50 premières heures de fonctionnement	• Vidangez l'huile moteur et remplacez le filtre à huile. • Vérifiez et ajustez la tension des chenilles.
À chaque utilisation ou une fois par jour	• Contrôlez le niveau d'huile moteur. • Graissez le groupe de déplacement. (Graissez immédiatement après chaque lavage.) • Contrôlez l'indicateur de colmatage du filtre à air. • Nettoyez les chenilles. • Vérifiez qu'elles ne sont pas excessivement usées (Remplacez les chenilles lorsqu'elles sont très usées.) • Nettoyez les débris accumulés sur la machine et les protections latérales. • Contrôlez le serrage des fixations
Toutes les 25 heures	• Contrôlez le niveau de liquide hydraulique. • Déposez le couvercle du filtre à air et vérifiez l'indicateur de colmatage. • Vérifiez l'état et l'usure de la courroie d'entraînement.
Toutes les 100 heures	• Vidangez l'huile moteur. • Vérifiez le niveau d'électrolyte de la batterie (batterie de rechange uniquement). • Contrôlez les connexions des câbles de la batterie. • Vérifiez et ajustez la tension des chenilles. • Vérifiez que les conduites hydrauliques ne présentent pas de fuites, ne sont pas pliées, usées, détériorées par les conditions atmosphériques ou les produits chimiques, et que les supports de montage et les raccords ne sont pas desserrés. • Vérifiez l'encrassement du châssis.
Toutes les 200 heures	• Remplacez le filtre à air à charbon actif (plus fréquemment si les conditions sont très poussiéreuses ou sableuses). • Remplacez le filtre à air à charbon actif du conduit de purge (plus fréquemment si les conditions sont très poussiéreuses ou sableuses). • Remplacez le filtre à huile. • Contrôlez les bougies. • Remplacez le filtre à carburant. • Remplacez la courroie d'entraînement. • Remplacez le filtre hydraulique.
Toutes les 250 heures	• Contrôlez et graissez les galets de roulement.
Toutes les 400 heures	• Vidangez le liquide hydraulique.
Toutes les 1500 heures	• Remplacez tous les flexibles hydrauliques mobiles.
Une fois par an ou avant le remisage	• Vérifiez et ajustez la tension des chenilles. • Retouchez la peinture écaillée.

Important: Reportez-vous au manuel du propriétaire du moteur pour toutes procédures d'entretien supplémentaires.

Remarque: Après les 50 premières heures, puis toutes les 100 heures (150, 250, 350, etc.), le message CHG OIL s'affiche sur le compteur horaire pour vous rappeler de faire la vidange de l'huile moteur. Toutes les 100 heures, les lettres SVC s'affichent sur l'écran pour vous rappeler d'effectuer les procédures d'entretien, en fonction d'un programme prévu toutes les 100, 200 ou 400 heures. Ces rappels s'affichent 3 heures avant l'entretien programmé et clignotent régulièrement pendant 6 heures.

⚠ PRUDENCE

Si vous laissez la clé dans le commutateur d'allumage, quelqu'un peut mettre le moteur en marche accidentellement et vous blesser gravement, ainsi que toute personne à proximité.

Avant tout entretien, enlevez la clé de contact et débranchez le fil de la bougie. Écartez le fil pour éviter tout contact accidentel avec la bougie.

Procédures avant l'entretien

Avant d'ouvrir les capots, coupez le moteur et enlevez la clé de contact. Laissez refroidir le moteur avant d'ouvrir les capots.

Important: Si vous inclinez la machine de plus de 25 degrés, pincez le flexible d'évent en haut du réservoir de carburant (Figure 62) pour éviter que le carburant n'encrasse le filtre à charbon actif.

Ouverture du capot

1. Desserrez la vis de verrouillage du capot (Figure 25).

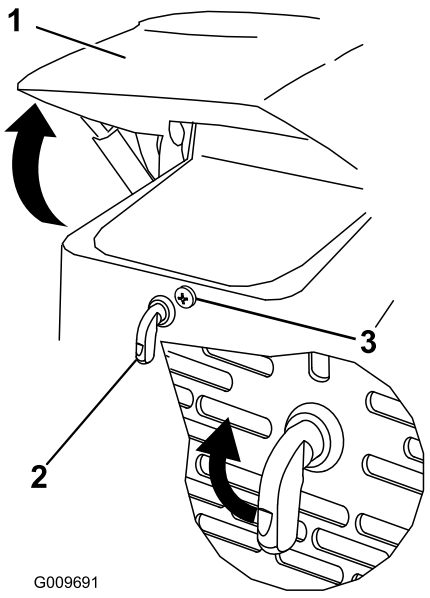

Figure 25

1. Capot
2. Levier de verrou de capot
3. Vis de verrouillage de capot

2. Tournez le verrou du capot dans le sens horaire (Figure 25).
3. Soulevez le capot (Figure 25).
4. Relevez la béquille et engagez-la dans la patte sur le capot (Figure 26).

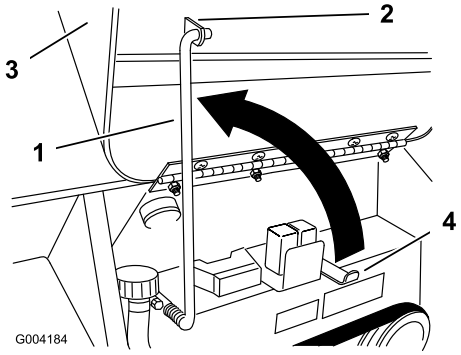

Figure 26

1. Béquille
2. Support
3. Capot
4. Support de béquille

Fermeture du capot

1. Sortez la béquille de la patte du capot et abaissez-la dans son support.
2. Baissez le capot et appuyez sur l'avant pour le verrouiller en position.
3. Serrez la vis de verrouillage du capot pour fixer le verrou (Figure 25).

Ouverture du capot d'accès arrière

1. Dévissez les 2 boutons à tige filetée qui fixent le capot d'accès arrière à la machine (Figure 27).

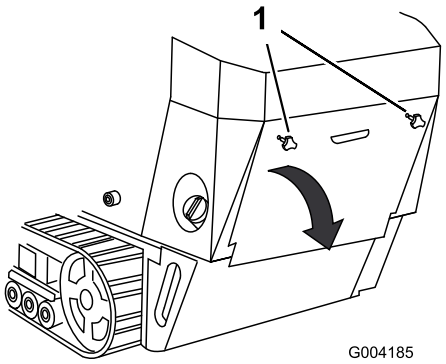

Figure 27

1. Boutons

2. Basculez le capot d'accès arrière vers le bas et déposez-le pour accéder aux composants internes (Figure 27).

Fermeture du couvercle d'accès arrière

1. Placez le capot d'accès arrière sur l'arrière de la machine en prenant soin d'aligner les languettes dans les fentes.
2. Poussez le capot d'accès en avant, en alignant les boutons à tige filetée sur les trous filetés de la machine.
3. Vissez fermement les boutons pour fixer le capot d'accès arrière en place.

Dépose des panneaux latéraux

1. Ouvrez le capot.
2. Faites coulisser les panneaux latéraux (Figure 28) vers le haut pour les sortir des fentes du panneau avant et du cadre.



Figure 28

1. Panneau latéral

Mis en place des panneaux latéraux

Glissez les panneaux latéraux en position dans les fentes du panneau avant et du cadre.

Retrait du panneau avant

⚠ PRUDENCE

Si le moteur vient de tourner, l'écran pare-chaleur est brûlant et risque de vous brûler.

Attendez que le groupe de déplacement soit complètement froid avant de toucher l'écran pare-chaleur.

1. Ouvrez le capot et enlevez les deux panneaux latéraux.
2. Desserrez les boulons de fixation des masses (Figure 29).

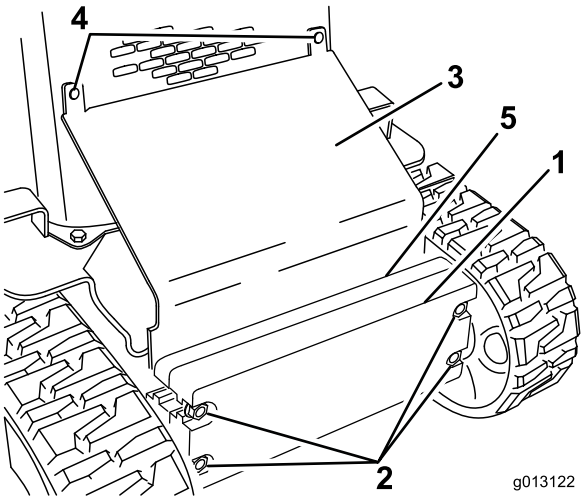

Figure 29

1. Masse avant
2. Boulons
3. Plaque inclinée
4. Boulons de carrosserie
5. Masse arrière

3. Enlevez les boulons de carrosserie et les écrous de fixation de la plaque inclinée (Figure 29).
4. Soulevez la plaque inclinée pour la déposer de la machine.
5. Enlevez les 4 boulons qui fixent le panneau avant au cadre de la machine (Figure 30).

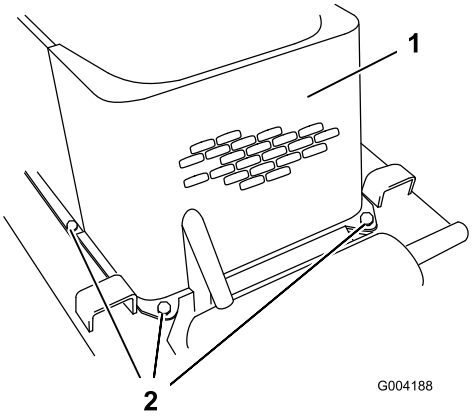

Figure 30

1. Panneau avant
2. Boulons (le boulon gauche n'est pas représenté)

6. Enlevez les boulons à épaulement et les écrous qui fixent le refroidisseur d'huile en haut du panneau avant (Figure 31).

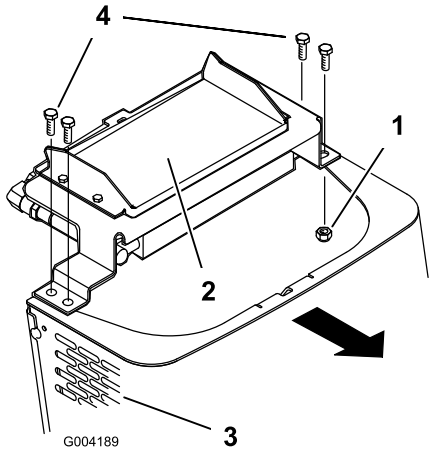

Figure 31

1. Écrou
2. Refroidisseur d'huile
3. Panneau avant
4. Boulons à épaulement

7. Enlevez le panneau avant.
8. Lorsque vous avez terminé, montez le panneau avant à l'aide des 4 boulons enlevés précédemment.
9. Fixez le refroidisseur d'huile au panneau avant à l'aide des 4 boulons à épaulement et des écrous enlevés précédemment.
10. Glissez la plaque inclinée entre le cadre et les masses, et fixez-la au panneau avant à l'aide des boulons de carrosserie et des écrous enlevés précédemment (Figure 29).
11. Serrez les boulons de fixation des masses avant (Figure 29).
12. Reposez les panneaux latéraux et refermez le capot.

Lubrification

Graissage du groupe de déplacement

Périodicité des entretiens: À chaque utilisation ou une fois par jour (Graissez immédiatement après chaque lavage.)

Type de graisse : universelle.

1. Abaissez les bras de la chargeuse et coupez le moteur. Enlevez la clé de contact.
2. Nettoyez les graisseurs avec un chiffon.
3. Raccordez une pompe à graisse à chaque graisseur (Figure 32).

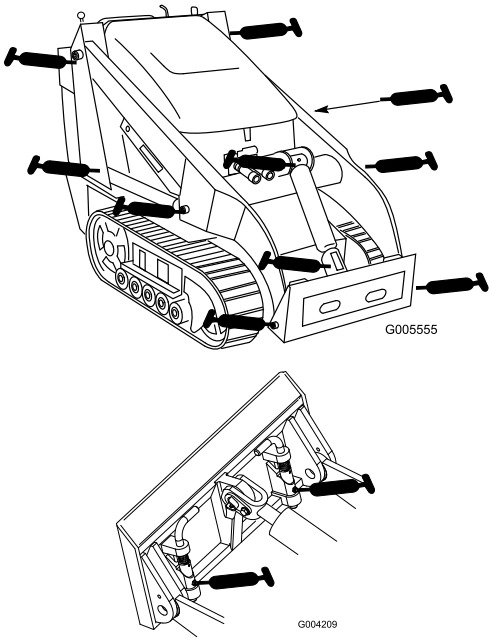

Figure 32

4. Injectez de la graisse dans les graisseurs jusqu'à ce qu'elle commence à sortir des roulements (environ 3 injections).
5. Essuyez tout excès de graisse.

Entretien du moteur

Entretien du filtre à air

Périodicité des entretiens: À chaque utilisation ou une fois par jour—Contrôlez l'indicateur de colmatage du filtre à air.

Toutes les 25 heures—Déposez le couvercle du filtre à air et vérifiez l'indicateur de colmatage.

Entretien du couvercle et du boîtier du filtre à air

Important: Faites l'entretien du filtre à air uniquement quand l'indicateur de colmatage est rouge (Figure 33). Ne remplacez pas le filtre à air plus fréquemment que nécessaire ; cela ne fait qu'accroître le risque de contamination du moteur par des impuretés quand le filtre est déposé.

1. Abaissez les bras de la chargeuse, coupez le moteur et enlevez la clé de contact.
2. Ouvrez le capot.
3. Vérifiez si le boîtier du filtre à air présente des dommages susceptibles d'occasionner des fuites d'air. Vérifiez que le système d'admission ne présente pas de fuites, de dommages ou de colliers de flexible desserrés. Remplacez ou réparez les composants endommagés.
4. Déverrouillez le filtre à air et détachez le couvercle du boîtier du filtre (Figure 33).

   Important: Ne déposez pas les éléments du filtre à air.

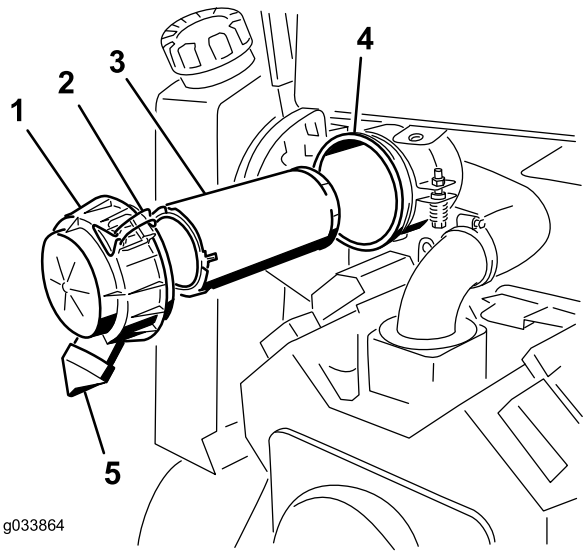

Figure 33

1. Couvercle du filtre à air
2. Dispositifs de verrouillage
3. Préfiltre
4. Boîtier du filtre à air
5. Sortie en caoutchouc

5. Appuyez de chaque côté du capuchon antipoussière pour l'ouvrir et vider la poussière.
6. Nettoyez l'intérieur du couvercle du filtre à air à l'air comprimé.
7. Contrôlez l'indicateur de colmatage du filtre à air.
   - Si l'indicateur de colmatage est incolore, nettoyez le couvercle et mettez-le en place.

     Le couvercle doit être parfaitement ajusté sur le boîtier du filtre à air.
   - Si l'indicateur de colmatage est rouge, remplacez le filtre à air comme expliqué à la section Remplacement des filtres (page 31).

Remplacement des filtres

1. Sortez le préfiltre du boîtier du filtre avec précaution (Figure 33). Évitez de cogner l'élément à l'intérieur du boîtier.

   Important: N'essayez pas de nettoyer le préfiltre.
2. Vérifiez l'état des nouveaux filtres en les plaçant devant une lumière forte. Les trous éventuels apparaîtront sous forme de points brillants. Vérifiez que l'élément n'est pas déchiré ni couvert d'une pellicule grasse, et que le joint de caoutchouc n'est pas endommagé. N'utilisez pas le filtre s'il est endommagé.
3. Insérez le préfiltre dans le boîtier avec précaution (Figure 33). Assurez-vous qu'il est bien engagé en appuyant sur le rebord extérieur.

   Important: N'appuyez pas sur la partie intérieure souple du filtre.
4. Reposez le couvercle du filtre à air, le côté portant l'inscription « UP » en haut, et fermez les dispositifs de verrouillage (Figure 33).
5. Fermez le capot.

Entretien du filtre à charbon actif

Remplacement du filtre à air à charbon actif

Périodicité des entretiens: Toutes les 200 heures—Remplacez le filtre à air à charbon actif (plus fréquemment si les conditions sont très poussiéreuses ou sableuses).

1. Abaissez les bras de la chargeuse, coupez le moteur et enlevez la clé de contact.
2. Déposez le capot d'accès arrière ; voir Ouverture du capot d'accès arrière (page 28).

3. Déposez le filtre à air et mettez-le au rebut (Figure 34).

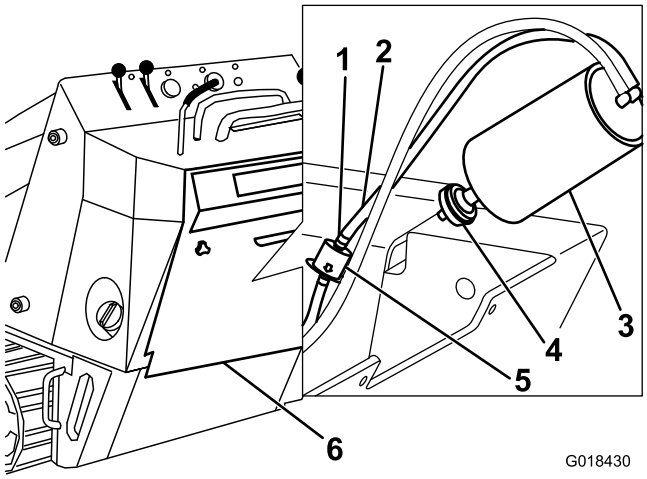

Figure 34

1. Collier
2. Flexible relié au filtre à charbon actif
3. Filtre à charbon actif
4. Filtre à air
5. Filtre de conduit de purge
6. Volet d'accès arrière

4. Posez un filtre neuf sur le filtre à charbon actif (Figure 34).
5. Reposez le capot d'accès arrière ; voir Fermeture du couvercle d'accès arrière (page 29).

Remplacement du filtre à charbon actif du conduit de purge

Périodicité des entretiens: Toutes les 200 heures—Remplacez le filtre à air à charbon actif du conduit de purge (plus fréquemment si les conditions sont très poussiéreuses ou sableuses).

Remarque: Contrôlez occasionnellement la propreté du filtre du conduit de purge. Remplacez le filtre s'il semble encrassé.

1. Abaissez les bras de la chargeuse, coupez le moteur et enlevez la clé de contact.
2. Déposez le capot d'accès arrière ; voir Ouverture du capot d'accès arrière (page 28).
3. Éloignez les colliers à ressort situés de chaque côté du filtre à charbon actif du conduit de purge (Figure 34).
4. Déposez et mettez au rebut le filtre du conduit de purge (Figure 34).
5. Posez un filtre neuf dans le flexible en orientant la flèche située sur le filtre dans la direction opposée au filtre à charbon actif et fixez-le en place avec les colliers (Figure 34).
6. Reposez le capot d'accès arrière ; voir Fermeture du couvercle d'accès arrière (page 29).

Vidange de l'huile moteur

Périodicité des entretiens: Après les 50 premières heures de fonctionnement

Toutes les 100 heures—Vidangez l'huile moteur.

Toutes les 200 heures—Remplacez le filtre à huile.

Remarque: Faites la vidange d'huile et remplacez le filtre à huile plus souvent s'il y a beaucoup de poussière ou de sable.

Type d'huile : huile détergente (classe de service API SG, SH, SJ ou supérieure)

Capacité du carter : avec filtre, 2 l

Viscosité : voir le tableau ci-dessous

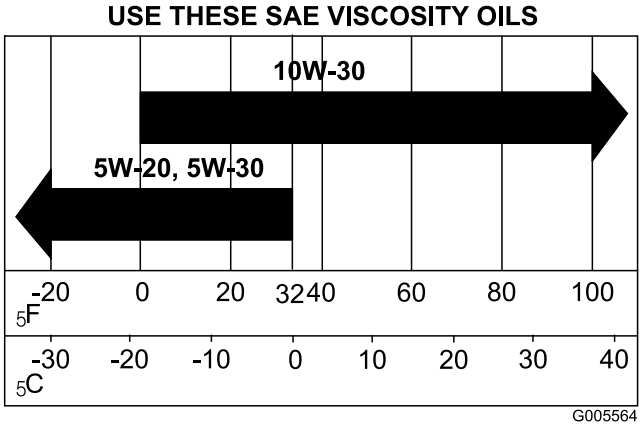

Figure 35

Vidange de l'huile

1. Démarrez le moteur et laissez-le tourner pendant 5 minutes. Cela permet de réchauffer l'huile qui s'écoule alors plus facilement.
2. Garez la machine en surélevant légèrement le côté opposé à la vidange pour pouvoir évacuer toute l'huile.
3. Abaissez les bras de chargeuse, serrez le frein de stationnement, coupez le moteur et enlevez la clé de contact.

⚠ PRUDENCE

Les composants sont très chauds si la machine vient de s'arrêter. Vous risquez de vous brûler à leur contact.

Laissez refroidir la machine avant tout entretien ou avant de toucher les composants qui se trouvent sous le capot.

4. Enlevez le bouchon de vidange (Figure 36).

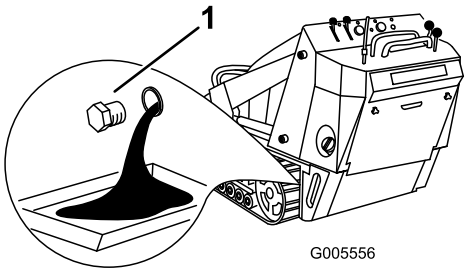

Figure 36

1. Robinet de vidange d'huile

5. Quand toute l'huile s'est écoulée, remettez le bouchon de vidange en place.

   Remarque: Débarrassez-vous de l'huile usagée dans un centre de recyclage agréé.

6. Enlevez le bouchon de remplissage et versez lentement environ 80% de la quantité d'huile spécifiée dans le couvre-culasse.
7. Vérifiez le niveau d'huile ; voir Contrôle du niveau d'huile moteur (page 20).
8. Faites l'appoint d'huile avec précaution pour faire monter le niveau jusqu'au repère du plein (F) sur la jauge.
9. Remettez le bouchon de remplissage.

Remplacement du filtre à huile

1. Vidangez l'huile moteur ; voir Vidange de l'huile (page 32).
2. Placez un bac de vidange peu profond ou un chiffon sous le filtre pour récupérer l'huile.
3. Enlevez le filtre à huile usagé (Figure 37) et essuyez la surface du joint de l'adaptateur.

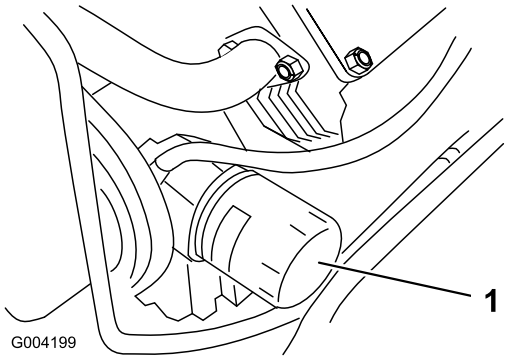

Figure 37

1. Filtre à huile

4. Versez de l'huile neuve du type voulu dans le trou central du filtre jusqu'à ce que le niveau atteigne la base des filetages.
5. Attendez 1 à 2 minutes que l'huile soit absorbée par le filtre, puis videz l'excédent.
6. Appliquez une fine couche d'huile neuve sur le joint en caoutchouc du filtre de rechange.
7. Posez le filtre à huile de rechange sur l'adaptateur. Tournez le filtre dans le sens horaire jusqu'à ce que le joint touche l'adaptateur, puis donnez 1/2 tour supplémentaire.
8. Remplissez le carter moteur d'une huile neuve du type voulu ; voir Vidange de l'huile (page 32).

Entretien des bougies

Périodicité des entretiens: Toutes les 200 heures—Contrôlez les bougies.

Avant de monter les bougies, vérifiez si l'écartement entre l'électrode centrale et l'électrode latérale est correct. Utilisez une clé à bougies pour déposer et reposer les bougies, et une jauge d'épaisseur pour contrôler et régler l'écartement des électrodes. Remplacez les bougies au besoin.

Type : Champion XC12YC ou type équivalent. Écartement des électrodes : 0,75 mm

Dépose des bougies

1. Abaissez les bras de la chargeuse, coupez le moteur et enlevez la clé de contact.
2. Ouvrez le capot.
3. Débranchez les fils des bougies (Figure 38).

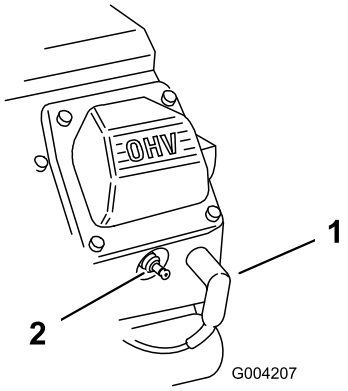

Figure 38

1. Fil de bougie
2. Bougie

4. Nettoyez la surface autour des bougies.
5. Enlevez les bougies et les rondelles métalliques.

Contrôle des bougies

1. Examinez le centre des bougies (Figure 39). Si le bec de l'isolateur est recouvert d'un léger dépôt gris ou brun, le moteur fonctionne correctement. S'il est recouvert d'un dépôt noir, cela signifie généralement que le filtre à air est encrassé.

Important: **Ne nettoyez jamais les bougies. Remplacez toujours les bougie si elles sont recouvertes d'un dépôt noir ou d'une couche grasse, si les électrodes sont usées ou si elles présentent des fissures.**

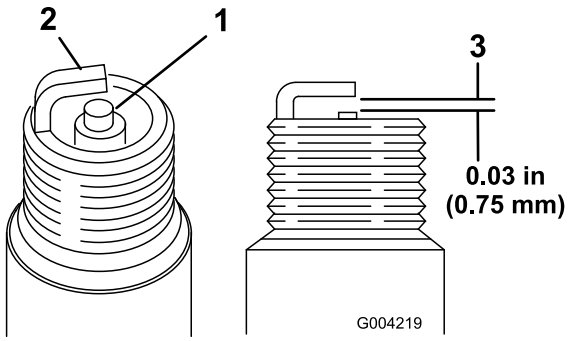

Figure 39

1. Bec isolant d'électrode centrale
2. Électrode latérale
3. Écartement (pas à l'échelle)

2. Contrôlez l'écartement entre l'électrode centrale et l'électrode latérale (Figure 39).
3. Courbez l'électrode latérale (Figure 39) si l'écartement est incorrect.

Mise en place des bougies

1. Vissez les bougies dans les orifices prévus.
2. Serrez les bougies à 27 N·m.
3. Rebranchez le fil de la ou des bougies (Figure 38).
4. Fermez le capot.

Entretien du système d'alimentation

Remplacement du filtre à carburant

Périodicité des entretiens: Toutes les 200 heures/Une fois par an (la première échéance prévalant)

1. Abaissez les bras de la chargeuse, coupez le moteur et enlevez la clé de contact.
2. Ouvrez le capot et enlevez les panneaux latéraux.
3. Dévissez le bouchon du réservoir pour libérer la pression.
4. Raccordez les conduites d'alimentation de chaque côté du filtre avec des colliers (Figure 40).

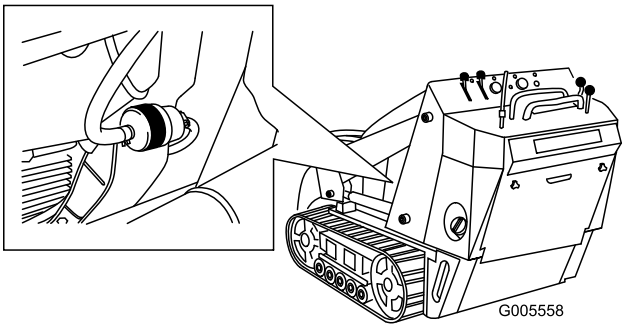

Figure 40

1. Filtre
2. Collier

5. Pincez les extrémités des colliers et éloignez les colliers du filtre (Figure 40).
6. Placez un bac de vidange sous les conduites d'alimentation pour recueillir le carburant qui s'écoule, puis enlevez le filtre des conduites.
7. Engagez les conduites d'alimentation sur les nouveaux raccords, en prenant soin de diriger la flèche du filtre à l'opposé de la conduite arrivant du réservoir de carburant et vers la conduite raccordée à la pompe de carburant.

   Important: **Ne montez jamais un filtre encrassé.**
8. Rapprochez les colliers du filtre.
9. Enlevez le collier qui bloque l'écoulement du carburant et ouvrez les robinets d'arrivée de carburant.
10. Revissez le bouchon du réservoir.
11. Remettez le panneau latéral en place et refermez le capot.

Vidange du réservoir de carburant

⚠ DANGER

Dans certaines circonstances, le carburant est extrêmement inflammable et hautement explosif. Un incendie ou une explosion causé(e) par du carburant peut vous brûler, ainsi que les personnes se tenant à proximité, et causer des dommages matériels.

- **Vidangez le réservoir de carburant lorsque le moteur est froid. Travaillez à l'extérieur, dans un endroit dégagé. Essuyez tout carburant répandu.**
- **Ne fumez jamais pendant la vidange du carburant, et tenez-vous à l'écart des flammes nues et des sources d'étincelles susceptibles d'enflammer les vapeurs de carburant.**

1. Abaissez les bras de la chargeuse, coupez le moteur et enlevez la clé de contact.
2. A l'aide d'un siphon à pompe, siphonnez le carburant du réservoir.

Remarque: Profitez éventuellement de ce que le réservoir est vide pour remplacer le filtre à carburant.

Entretien du système électrique

Entretien de la batterie

Périodicité des entretiens: Toutes les 100 heures—Vérifiez le niveau d'électrolyte de la batterie (batterie de rechange uniquement).

Toutes les 100 heures—Contrôlez les connexions des câbles de la batterie.

ATTENTION

CALIFORNIE
Proposition 65 - Avertissement

Les bornes, les cosses de la batterie et les accessoires connexes contiennent du plomb et des composés de plomb. L'état de Californie considère ces substances chimiques comme étant à l'origine de cancers et de troubles de la reproduction. Lavez-vous les mains après avoir manipulé la batterie.

Important: Si une batterie (sèche) remplace la batterie d'origine, appliquez les procédures suivantes. La batterie d'origine (à l'électrolyte) ne nécessite aucun entretien.

La batterie doit toujours être propre et chargée au maximum. Nettoyez le boîtier de la batterie avec une serviette en papier. Si les bornes de la batterie sont corrodées, nettoyez-les avec un mélange constitué de 4 volumes d'eau pour 1 volume de bicarbonate de soude. Enduisez les bornes de la batterie d'une mince couche de graisse pour réduire la corrosion.

Tension : 12 V, 585 A (démarrage à froid)

Contrôle du niveau d'électrolyte

1. Coupez le moteur et enlevez la clé de contact.
2. Enlevez les 4 boulons de fixation du couvercle de batterie et enlevez-le.
3. Observez le côté de la batterie. Le niveau de l'électrolyte doit atteindre le trait supérieur (Figure 41). Le niveau d'électrolyte ne doit pas descendre au-dessous du trait inférieur (Figure 41).

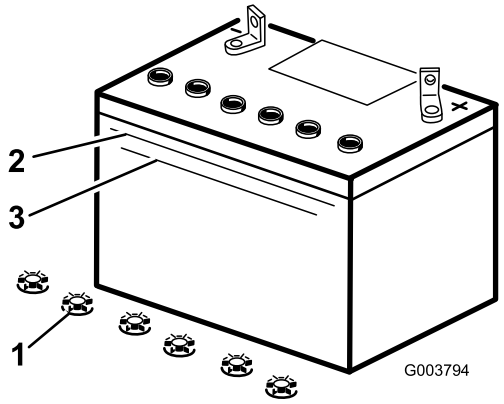

Figure 41

1. Bouchons de remplissage
2. Trait supérieur
3. Trait inférieur

4. Si le niveau d'électrolyte est bas, ajoutez la quantité d'eau distillée requise ; voir Ajout d'eau dans la batterie (page 36).

Ajout d'eau dans la batterie

Le meilleur moment pour rajouter de l'eau distillée dans la batterie est juste avant l'utilisation de la machine. Ceci permet à l'eau de bien se mélanger à l'électrolyte.

⚠ DANGER

L'électrolyte contient de l'acide sulfurique, un poison mortel qui cause de graves brûlures.

- **Ne buvez jamais l'électrolyte et évitez tout contact avec les yeux, la peau ou les vêtements. Portez des lunettes de protection et des gants en caoutchouc.**
- **Faites le plein d'électrolyte à proximité d'une arrivée d'eau propre, de manière à pouvoir rincer abondamment la peau en cas d'accident.**

1. Débranchez le câble négatif (noir) de la borne négative (-) de la batterie.

   ⚠ ATTENTION

   S'ils sont mal acheminés, les câbles de la batterie peuvent subir des dommages ou endommager le tracteur et produire des étincelles. Les étincelles risquent de provoquer l'explosion des gaz de la batterie et de vous blesser.

   - **Débranchez toujours le câble négatif (noir) de la batterie avant le câble positif (rouge).**
   - **Connectez toujours le câble positif (rouge) de la batterie avant le câble négatif (noir).**

2. Débranchez le câble positif (rouge) de la borne positive (+) de la batterie.
3. Enlevez la batterie de la machine.

   Important: Ne faites jamais le plein d'eau distillée quand la batterie est en place sur la machine. L'électrolyte pourrait déborder et se répandre sur d'autres pièces qui seraient alors corrodées.

4. Nettoyez le dessus de la batterie avec une serviette en papier.
5. Enlevez les bouchons de remplissage de la batterie (Figure 41).
6. Versez de l'eau distillée avec précaution dans chaque élément jusqu'au repère supérieur (Figure 41) sur le côté de la batterie.

   Important: Ne remplissez pas la batterie excessivement, car l'électrolyte (acide sulfurique) pourrait corroder le châssis et causer des dégâts graves.

7. Attendez 5 à 10 minutes après avoir rempli les éléments. Au besoin, ajoutez de l'eau distillée pour amener le niveau jusqu'au repère supérieur sur le côté de la batterie (Figure 41).
8. Remettez les bouchons de remplissage.

Charge de la batterie

⚠ ATTENTION

La batterie en charge produit des gaz susceptibles d'exploser.

Ne fumez jamais et gardez la batterie éloignée des flammes et sources d'étincelles.

Important: Gardez toujours la batterie chargée au maximum (densité 1,265). Cela est particulièrement important pour prévenir la dégradation de la batterie si la température tombe en dessous de 0 ºC.

1. Vérifiez le niveau d'électrolyte dans la batterie ; voir Contrôle du niveau d'électrolyte (page 35).
2. Vérifiez que les bouchons de remplissage sont bien en place sur la batterie.
3. Chargez la batterie pendant 10 à 15 minutes entre 25 et 30 A, ou pendant 30 minutes à 6 A (Figure 42). Ne chargez pas la batterie excessivement.

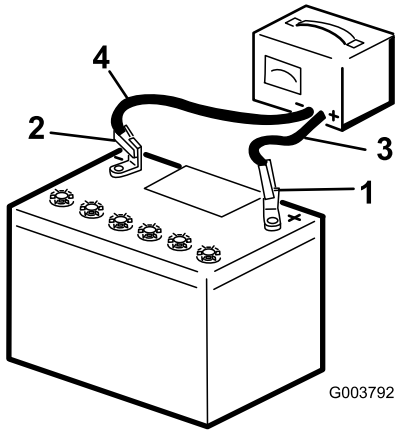

Figure 42

1. Borne positive de la batterie
2. Borne négative de la batterie
3. Fil rouge (+) du chargeur
4. Fil noir (-) du chargeur

4. Quand la batterie est chargée au maximum, débranchez le chargeur de la prise, puis débranchez les fils du chargeur des bornes de la batterie (Figure 42).

Entretien du système d'entraînement

Entretien des chenilles

Périodicité des entretiens: Après les 50 premières heures de fonctionnement—Vérifiez et ajustez la tension des chenilles.

À chaque utilisation ou une fois par jour—Nettoyez les chenilles.

À chaque utilisation ou une fois par jour—Vérifiez qu'elles ne sont pas excessivement usées (Remplacez les chenilles lorsqu'elles sont très usées.)

Toutes les 100 heures—Vérifiez et ajustez la tension des chenilles.

Toutes les 250 heures/Une fois par an (la première échéance prévalant)—Contrôlez et graissez les galets de roulement.

Nettoyage des chenilles

1. Placez un godet au bout des bras de chargeuse et abaissez-le au sol afin que l'avant de la machine se soulève de quelques centimètres.
2. Coupez le moteur et enlevez la clé de contact.
3. Nettoyez les chenilles au tuyau d'arrosage ou au jet haute pression.

Important: Le jet haute pression ne doit servir qu'au nettoyage des chenilles. Ne l'utilisez jamais pour nettoyer le reste de la machine N'utilisez pas de jet d'eau haute pression entre le pignon d'entraînement et le groupe de déplacement, cela pourrait endommager les joints du moteur. Le lavage au jet d'eau haute pression peut endommager le système électrique et les vannes hydrauliques, ou enlever la graisse.

Important: Nettoyez soigneusement les galets de roulement, la roue de tension et le pignon d'entraînement (Figure 43). Les galets de roulement doivent tourner librement lorsqu'ils sont propres.

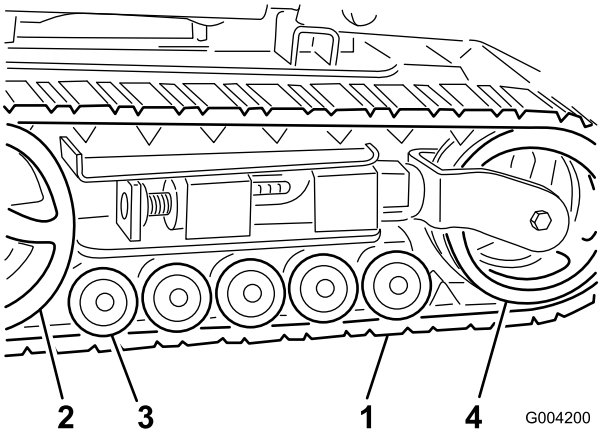

Figure 43

1. Chenille
2. Pignon d'entraînement
3. Galets de roulement
4. Roue de tension

Réglage de la tension des chenilles

L'écrou de tension et l'arrière du tube de tension doivent être distants de 7 cm (Figure 44). Si ce n'est pas le cas, réglez la tension des chenilles comme suit :

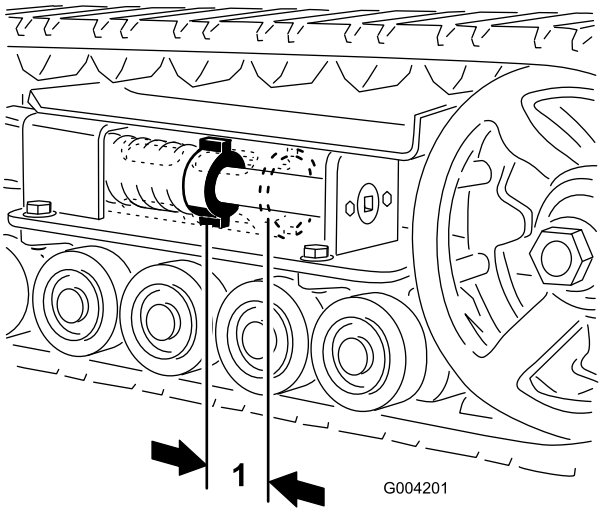

Figure 44

1. 7 cm

1. Abaissez les bras de la chargeuse, coupez le moteur et enlevez la clé de contact.
2. Soulevez/soutenez le côté de la machine sur lequel vous voulez travailler de sorte que la chenille soit décollée du sol.
3. Enlevez le boulon et l'écrou de blocage (Figure 45).

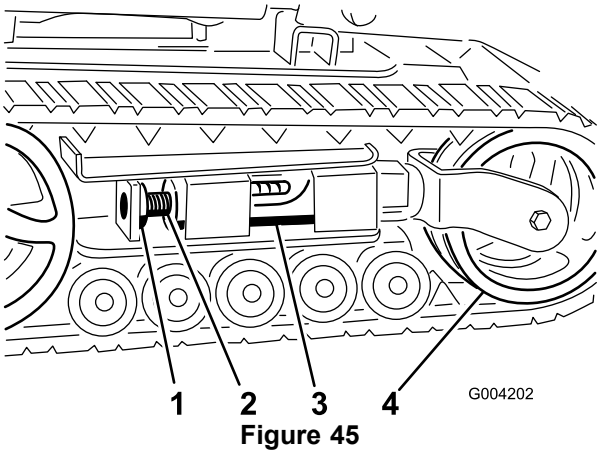

Figure 45

1. Boulon de blocage
2. Vis de tension
3. Tube de tension
4. Roue de tension

4. À l'aide d'une clé à douille de 13 mm, tournez la vis de tension dans le sens antihoraire jusqu'à obtention d'un espacement de 7 cm entre l'écrou de tension et l'arrière du tube de tension (Figure 44).
5. Alignez l'encoche la plus proche dans la vis de tension avec le trou du boulon de blocage, et fixez la vis avec le boulon et l'écrou de blocage (Figure 45).
6. Abaissez la machine sur le sol.

Remplacement des chenilles

Modèles 22321 et 22321G

Remplacez les chenilles lorsqu'elles sont très usées.

1. Abaissez les bras de la chargeuse, coupez le moteur et enlevez la clé de contact.
2. Soulevez/soutenez le côté de la machine sur lequel vous voulez travailler de sorte que la chenille se trouve de 7,6 à 10 cm au-dessus du sol.
3. Enlevez le boulon et l'écrou de blocage (Figure 45).
4. À l'aide d'une clé à douille de 13 mm, tournez la vis de tension dans le sens horaire pour détendre la transmission (Figure 45 et Figure 46).

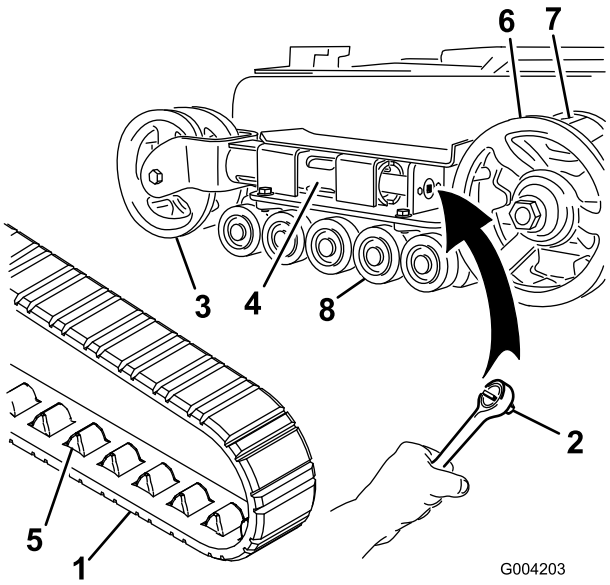

Figure 46

1. Chenille
2. Clé à douille (1/2 po)
3. Roue de tension
4. Tube de tension
5. Crampon de chenille
6. Pignon d'entraînement
7. Dent de pignon
8. Galets de roulement

5. Poussez la roue de tension vers l'arrière de la machine pour appuyer le tube de tension contre le cadre (Figure 46). (S'il ne touche pas le cadre, continuez de tourner la vis de tension jusqu'à ce qu'il le touche).
6. Tournez la chenille en avant pour la déchausser de la roue de tension en commençant en haut de la roue.
7. Lorsque la chenille est déchaussée, retirez-la du pignon d'entraînement et des galets de roulement (Figure 46).
8. Pour installer la chenille neuve, commencez par l'enrouler autour du pignon, en veillant à ce que les crampons s'engagent correctement entre les dents du pignon (Figure 46).
9. Poussez la chenille sous et entre les galets de roulement (Figure 46).
10. Enroulez ensuite la chenille autour de la roue de tension en commençant par le bas et en tournant la chenille en arrière tout en poussant les crampons dans la roue.
11. Tournez la vis de tension dans le sens antihoraire, de manière à obtenir un écartement de 7 cm entre l'écrou de tension et l'arrière du tube de tension (Figure 44).
12. Alignez l'encoche la plus proche dans la vis de tension et le trou du boulon de blocage, et fixez la vis avec le boulon et l'écrou de blocage.
13. Abaissez la machine sur le sol.
14. Répétez les opérations 2 à 13 pour remplacer l'autre chenille.

Modèle 22322

Remplacez les chenilles lorsqu'elles sont très usées.

1. Abaissez les bras de la chargeuse, coupez le moteur et enlevez la clé de contact.
2. Soulevez/soutenez le côté de la machine sur lequel vous voulez travailler de sorte que la chenille se trouve de 7,6 à 10 cm au-dessus du sol.
3. Enlevez le boulon et l'écrou de blocage (Figure 45).
4. À l'aide d'une clé à douille de 13 mm, tournez la vis de tension dans le sens horaire pour détendre la transmission (Figure 45 et Figure 47).

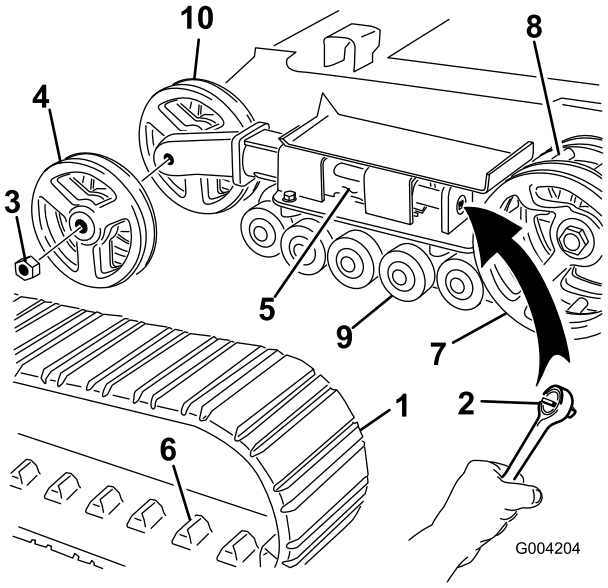

Figure 47

1. Chenille
2. Clé à douille (1/2 po)
3. Écrou de roue de tension
4. Roue de tension extérieure
5. Tube de tension
6. Crampon de chenille
7. Pignon d'entraînement
8. Dent de pignon
9. Galets de roulement
10. Roue de tension intérieure

5. Poussez la roue de tension vers l'arrière de la machine pour appuyer le tube de tension contre le cadre (Figure 47). (S'il ne touche pas le cadre, continuez de tourner la vis de tension jusqu'à ce qu'il le touche).
6. Retirez l'écrou de fixation de la roue de tension extérieure et déposez la roue (Figure 47).
7. Déposez la chenille (Figure 47).
8. Retirez l'écrou de fixation de la roue de tension intérieure et déposez la roue (Figure 47).
9. Retirez les 4 grandes rondelles des 2 roues (1 de chaque côté de chaque roue).
10. Éliminez la graisse et les saletés accumulées entre l'emplacement des rondelles et les roulements à l'intérieur des roues, puis garnissez cette zone de graisse de chaque côté des roues.
11. Posez les grandes rondelles sur les roues, par dessus la graisse.
12. Posez la roue de tension intérieure et fixez-la avec l'écrou retiré précédemment (Figure 47).

13. Serrez l'écrou à 407 N·m.
14. Posez la chenille neuve en prenant soin que les crampons s'engagent entre les dents au centre du pignon (Figure 47).
15. Posez la roue de tension extérieure et fixez-la avec l'écrou retiré précédemment (Figure 47).
16. Serrez l'écrou à 407 N·m.
17. Tournez la vis de tension dans le sens antihoraire, de manière à obtenir un écartement de 7 cm entre l'écrou de tension et l'arrière du tube de tension (Figure 44).
18. Alignez l'encoche la plus proche dans la vis de tension et le trou du boulon de blocage, et fixez la vis avec le boulon et l'écrou de blocage.
19. Répétez les opérations 2 à 18 pour remplacer l'autre chenille.
20. Abaissez la machine sur le sol.

Entretien des galets de roulement

1. Déposez les chenilles ; voir Remplacement des chenilles (page 38).
2. Retirez les 4 boulons de fixation de chaque guide-chaîne inférieur qui contient les galets de roulement, et déposez-les (Figure 48).

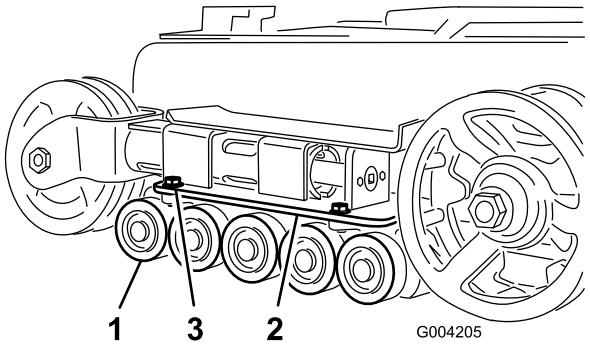

Figure 48

1. Galets de roulement
2. Guide-chaîne inférieur
3. Boulons de guide-chaîne (2 montrés seulement)

3. Déposez le circlip et le chapeau d'un galet de roulement (Figure 49).

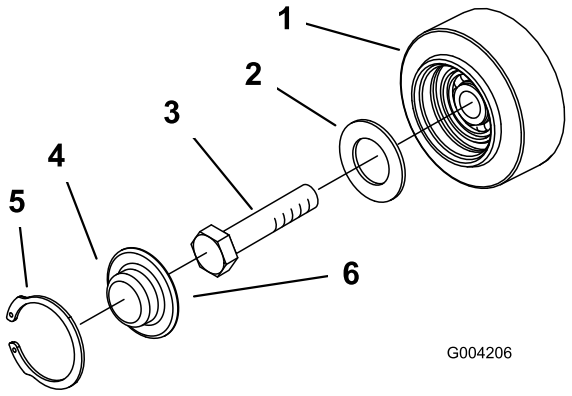

Figure 49

1. Galet de roulement
2. Joint
3. Boulon
4. Chapeau de galet de roulement
5. Circlip
6. Ajoutez de la graisse sous le chapeau

4. Vérifiez la graisse sous le chapeau et autour du joint (Figure 49). Si elle est encrassée, granuleuse ou en quantité insuffisante, enlevez toute la graisse, remplacez le joint et ajoutez de la graisse neuve.
5. Vérifiez que le galet de roulement tourne en douceur sur le roulement. S'il est bloqué, remplacez le galet de roulement comme expliqué dans les *Instructions d'installation du kit galets de roulement* ou contactez un concessionnaire-réparateur agréé.
6. Placez le chapeau de galet de roulement sur la tête du boulon (Figure 46).
7. Fixez le chapeau avec le circlip (Figure 46).
8. Répétez les opérations 3 à 7 pour les autres galets de roulement.
9. Montez chaque guide-chaîne sur le cadre de la machine à l'aide des fixations retirées précédemment. Serrez les boulons à un couple de 91 à 112 N·m.
10. Reposez les chenilles ; voir Remplacement des chenilles (page 38).

Entretien des courroies

Contrôle/remplacement de la courroie d'entraînement

Périodicité des entretiens: Toutes les 25 heures—Vérifiez l'état et l'usure de la courroie d'entraînement.

Toutes les 200 heures—Remplacez la courroie d'entraînement.

Remplacez la courroie si elle semble usée, fissurée ou endommagée, ou toutes les 200 heures de fonctionnement, la première échéance prévalant.

Remplacez la courroie d'entraînement en procédant comme suit :

Remarque: Pour accomplir cette procédure, vous devez vous munir d'un solide crochet en métal pour décrocher le ressort de la poulie de tension, tel l'outil de dépose de ressort (réf. Toro 92–5771) en vente chez votre concessionnaire réparateur agréé.

1. Abaissez les bras de la chargeuse, coupez le moteur et enlevez la clé de contact.
2. Ouvrez le capot.
3. Accrochez le crochet de l'outil de dépose au crochet du ressort de la poulie de tension, et décrochez le ressort du goujon, comme montré à la Figure 50.

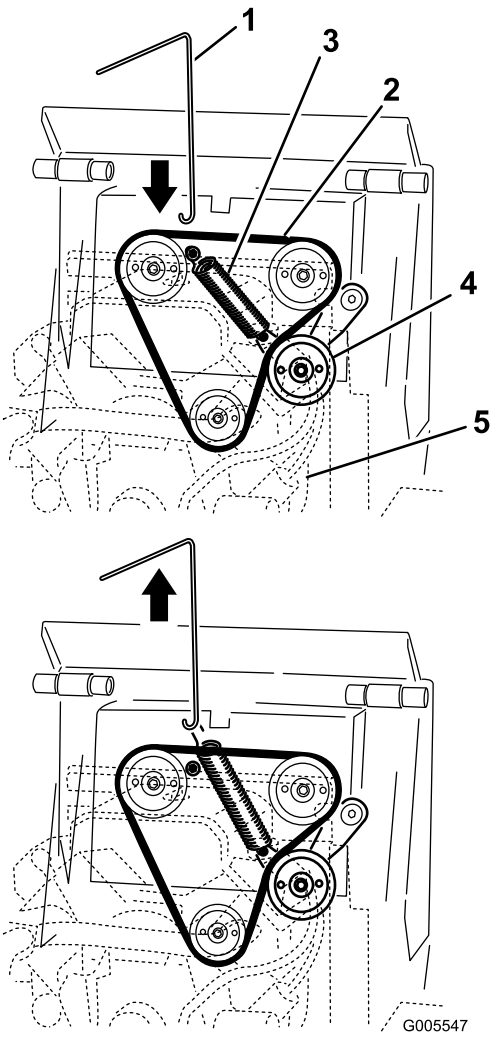

Figure 50

1. Outil de dépose de ressort
2. Courroie d'entraînement
3. Ressort de poulie de tension (couvercle de ressort non représenté)
4. Poulie de tension
5. Moteur (vue en coupe aux fins d'illustration)

4. Enlevez le ressort de poulie de la poulie de tension (Figure 51).

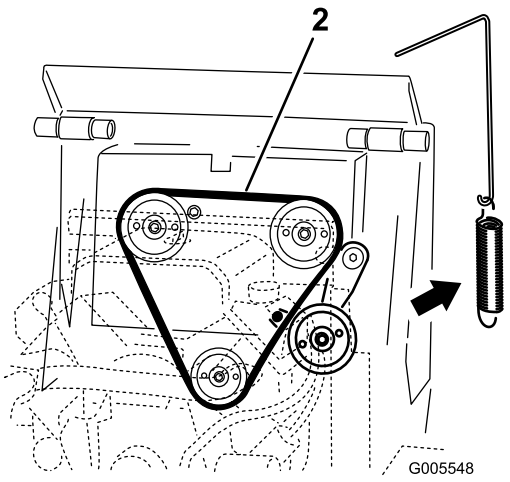

Figure 51

Couvercle de ressort non représenté

1. Poulie de tension
2. Trajet de la courroie d'entraînement

5. Enlevez la courroie des 3 poulies (Figure 52).

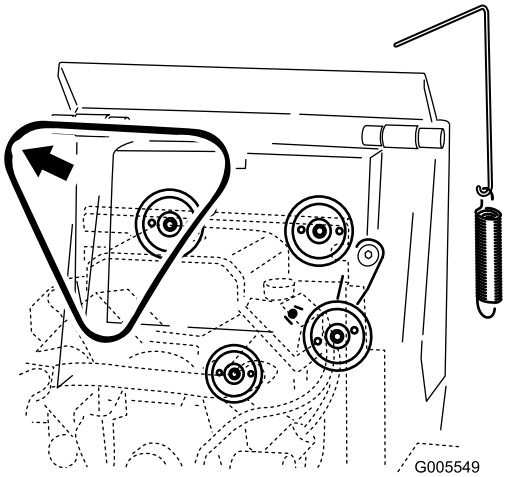

Figure 52

Couvercle de ressort non représenté

6. Placez une courroie d'entraînement neuve autour des 3 poulies (Figure 51).
7. Accrochez l'extrémité du ressort de la poulie de tension au bras de la poulie de tension.

   Important: Si vous avez déposé le couvercle de ressort, veillez à le remettre en place sur le ressort à ce stade.
8. A l'aide de l'outil de dépose de ressort, tirez le crochet du ressort vers le haut et accrochez-le sur le goujon du le groupe de déplacement, en tirant fermement la poulie de tension.
9. Enlevez l'outil de dépose du ressort et refermez le capot.

Entretien des commandes

Les commandes sont réglées en usine avant l'expédition de la machine. Toutefois, après de nombreuses heures d'utilisation, il faudra éventuellement ajuster l'alignement, la position de point mort et le centrage de la commande de déplacement quand elle est à la position avant maximale.

Important: Pour régler les commandes correctement, effectuez chaque procédure dans l'ordre indiqué.

Réglage de l'alignement de la commande de déplacement

Si la barre de commande de déplacement n'est pas de niveau et d'équerre avec la barre de référence quand elle est ramenée complètement en arrière, effectuez immédiatement la procédure suivante :

1. Garez la machine sur une surface plane et horizontale, et abaissez les bras de chargeuse.
2. Coupez le moteur et enlevez la clé de contact.
3. Tirez la commande de déplacement tout droit en arrière pour mettre l'avant en contact avec la barre de référence (Figure 53).

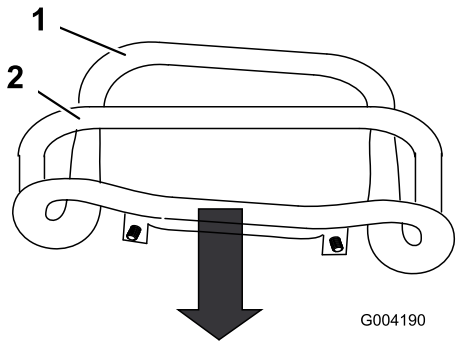

Figure 53

1. Avant de la commande (mal aligné)
2. Barre de référence

4. Si l'avant de la commande de déplacement n'est pas d'équerre et de niveau avec la barre de référence, desserrez l'écrou et le boulon à embase de la tige de la commande de déplacement (Figure 54).

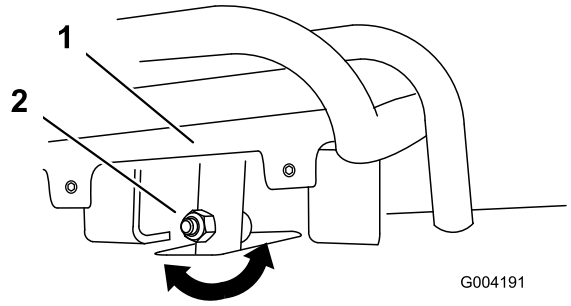

Figure 54

1. Commande de déplacement
2. Tige, boulon et écrou

5. Réglez la commande de déplacement de sorte qu'elle soit de niveau et en appui contre la barre de référence lorsqu'elle est tirée tout droit en arrière (Figure 54 et Figure 55).

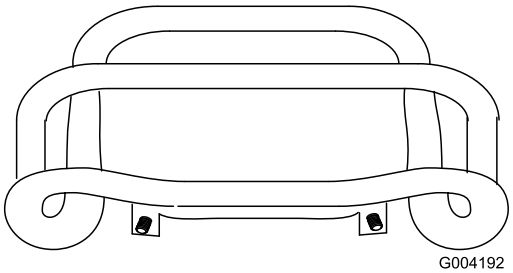

Figure 55

6. Serrez l'écrou et le boulon à embase dans la tige de la commande de déplacement.

Réglage de la position point mort de la commande de déplacement

Si la machine à tendance à avancer ou à reculer quand la commande de déplacement est au point mort et que le moteur vient de tourner, suivez immédiatement la procédure ci-après :

1. Soulevez/soutenez la machine de sorte que les chenilles ne touchent plus le sol.
2. Ouvrez le capot d'accès arrière.
3. Desserrez les écrous de blocage sur les tiges de déplacement, sous le panneau de commande (Figure 56).

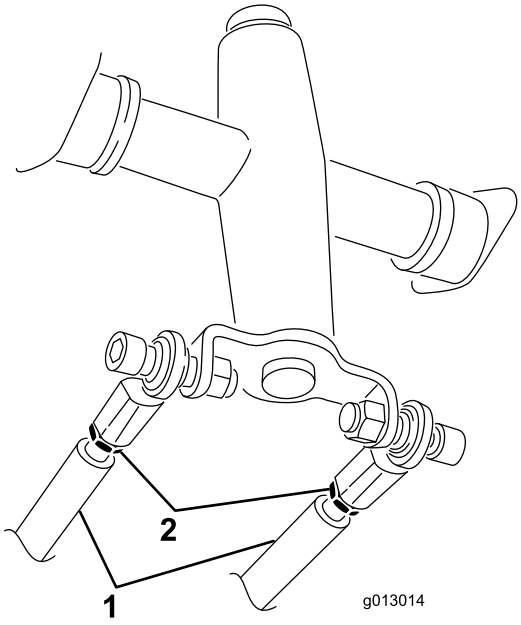

Figure 56

1. Tige de déplacement
2. Écrou de blocage

4. Mettez le moteur en marche et réglez la commande d'accélérateur de manière que le papillon soit 1/3 ouvert.

⚠ ATTENTION

Lorsque la machine est en marche, vous risquez d'être happé et blessé par les pièces en mouvement, ou de vous brûler sur des surfaces chaudes.

Ne vous approchez pas des points de pincement, des pièces mobiles et des surfaces chaudes lorsque vous effectuez des réglages sur la machine en marche.

5. Si la chenille **gauche** bouge, allongez ou raccourcissez la tige de déplacement **droite** jusqu'à ce que la chenille ne bouge plus.
6. Si la chenille **droite** bouge, allongez ou raccourcissez la tige de déplacement **gauche** jusqu'à ce que la chenille ne bouge plus.
7. Resserrez les écrous de blocage.
8. Refermez le capot d'accès arrière.
9. Arrêtez le moteur et abaissez la machine au sol.
10. Conduisez la machine en marche arrière en vérifiant qu'elle se déplace en ligne droite. Si ce n'est pas le cas, notez de quel côté elle a tendance à se déporter. Répétez le réglage décrit plus haut jusqu'à ce que la machine se déplace en marche arrière en ligne droite.

Correction directionnelle du déplacement (position avant maximale)

Si la machine ne se déplace pas correctement en ligne droite quand vous maintenez la commande de déplacement contre la barre de référence, suivez la procédure ci-après :

1. Conduisez la machine en maintenant la commande de déplacement contre la barre de référence, et notez de quel côté elle a tendance à se déporter.
2. Relâchez la commande de déplacement.
3. Si la machine se déporte vers la **gauche**, desserrez l'écrou de blocage **droit** et ajustez la vis de réglage du centrage à l'avant de la commande de déplacement (Figure 57).
4. Si la machine se déporte vers la **droite**, desserrez l'écrou de blocage **gauche** et ajustez la vis de réglage de centrage à l'avant de la commande de déplacement (Figure 57).

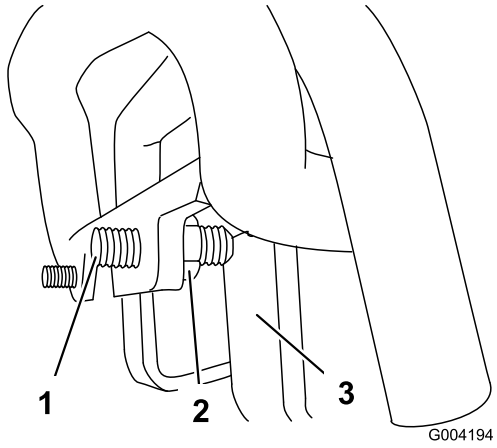

Figure 57

1. Vis de réglage
2. Écrou de blocage
3. Butée

5. Répétez les opérations 1 à 4 jusqu'à ce que la machine se déplace en ligne droite lorsque la commande de déplacement est en position avant maximale.

   Important: Vérifiez que les vis de réglage du centrage touchent les butées en position avant maximale pour éviter une course excessive des pompes hydrauliques.

Entretien du système hydraulique

Remplacement du filtre hydraulique

Périodicité des entretiens: Après les 8 premières heures de fonctionnement

Toutes les 200 heures

Important: N'utilisez pas un filtre à huile de type automobile au risque d'endommager gravement le système hydraulique.

1. Placez la machine sur une surface plane et horizontale.
2. Abaissez les bras de la chargeuse, coupez le moteur et enlevez la clé de contact.
3. Ouvrez le capot d'accès arrière.
4. Placez un bac de vidange sous le filtre (Figure 58).

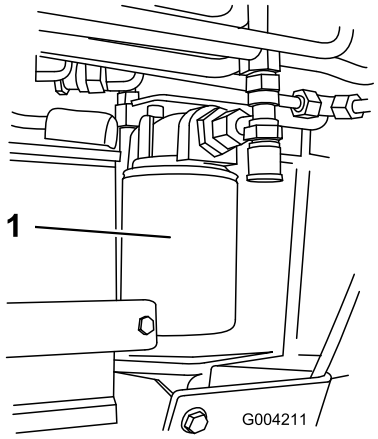

Figure 58

1. Filtre hydraulique

5. Enlevez le filtre à huile usagé (Figure 58) et essuyez la surface du joint de l'adaptateur.
6. Appliquez une fine couche de liquide hydraulique sur le joint en caoutchouc du filtre de rechange.
7. Montez le filtre de rechange sur l'adaptateur (Figure 58). Tournez le filtre dans le sens horaire jusqu'à ce que le joint rejoigne l'adaptateur, puis donnez 3/4 de tour supplémentaire.
8. Essuyez le liquide éventuellement répandu.
9. Mettez le moteur en marche et laissez-le tourner environ 2 minutes pour purger l'air du circuit.
10. Coupez le moteur et recherchez des fuites éventuelles.

⚠ ATTENTION

Les fuites de liquide hydraulique sous pression peuvent transpercer la peau et causer des blessures graves. L'injection de liquide sous la peau nécessite une intervention chirurgicale dans les heures qui suivent l'accident, réalisée par un médecin connaissant ce genre de blessure, pour éviter le risque de gangrène.

- **N'approchez pas les mains ni aucune autre partie du corps des fuites en trou d'épingle ou des gicleurs d'où sort du liquide hydraulique sous haute pression.**
- **Utilisez un morceau de carton ou de papier pour détecter les fuites hydrauliques, jamais les mains.**

11. Vérifiez le niveau de liquide dans le réservoir hydraulique (voir Contrôle du niveau de liquide hydraulique (page 21)) et faites l'appoint pour amener le niveau au repère sur la jauge. Ne remplissez pas excessivement le réservoir.
12. Refermez le capot d'accès arrière.

Vidange du liquide hydraulique

Périodicité des entretiens: Toutes les 400 heures/Une fois par an (la première échéance prévalant)

Spécifications de liquide hydraulique :

Utilisez un seul des liquides suivants dans le système hydraulique :

- **Liquide hydraulique/de transmission « Toro Premium Transmission/Hydraulic Tractor Fluid »** (pour plus de renseignements, adressez-vous à votre concessionnaire Toro agréé)
- **Liquide hydraulique toutes saisons « Toro Premium All Season Hydraulic Fluid »** (pour plus de renseignements, adressez-vous à votre concessionnaire Toro agréé)
- Si l'un ou l'autre des liquides Toro ci-dessus n'est pas disponible, vous pouvez utiliser un autre **liquide hydraulique universel pour tracteur (UTHF)**, à condition que ce soit un produit **ordinaire à base de pétrole**. Les spécifications doivent rester dans la plage des caractéristiques matérielles et le liquide doit être conforme aux normes industrielles ci-dessous. Vérifiez auprès de votre fournisseur que l'huile est conforme à ces spécifications.

  Remarque: Toro décline toute responsabilité en cas de dommage causé par l'utilisation d'huiles de remplacement inadéquates. Utilisez uniquement des produits provenant de fabricants réputés qui répondent de leur recommandations.

Propriétés physiques	
Indice de viscosité, ASTM D445	cSt à 40 °C : 55 à 62
	cSt à 100 °C : 9,1 à 9,8
Indice de viscosité ASTM D2270	140 à 152
Point d'écoulement, ASTM D97	-35 à -43 °C
Normes industrielles	
API GL-4, AGCO Powerfluid 821 XL, Ford New Holland FNHA-2-C-201.00, Kubota UDT, John Deere J20C, Vickers 35VQ25 et Volvo WB-101/BM.	

Remarque: De nombreux liquides hydrauliques sont presque incolores, ce qui rend difficile la détection des fuites. Un additif colorant rouge pour huile hydraulique est disponible en bouteilles de 20 ml. Une bouteille suffit pour 15 à 22 litres de liquide hydraulique. Vous pouvez commander ces bouteilles chez les concessionnaires Toro agréés (réf. 44-2500).

1. Placez la machine sur une surface plane et horizontale.
2. Ouvrez le capot et enlevez les panneaux latéraux.
3. Montez le dispositif de blocage de vérin, coupez le moteur et enlevez la clé de contact.
4. Laissez refroidir la machine complètement.
5. Enlevez le bouchon et la jauge du réservoir hydraulique (Figure 59).

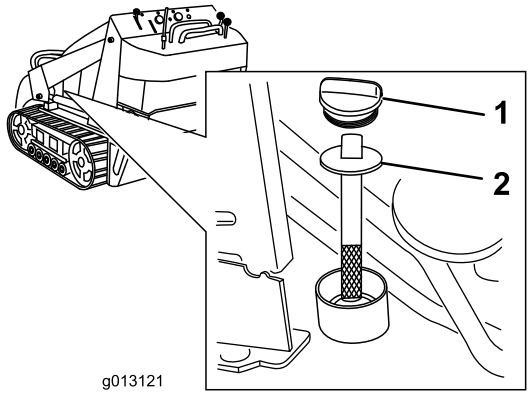

Figure 59

1. Bouchon de remplissage 2. Jauge

6. Placez un grand bac de vidange (d'au moins 57 litres de capacité) sous le bouchon de vidange à l'avant de la machine (Figure 60).

   Remarque: Le bouchon de vidange se trouve derrière les masses avant, sous la plaque inclinée.

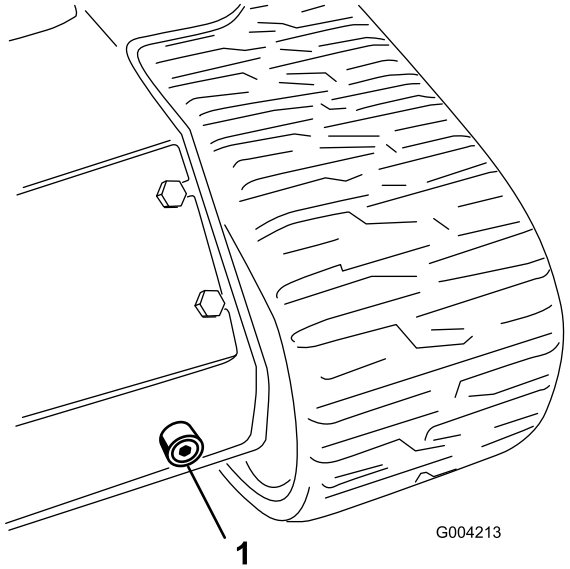

Figure 60

1. Bouchon de vidange

7. Retirez le bouchon de vidange pour permettre à l'huile de s'écouler dans le bac de vidange (Figure 60).
8. Remettez et resserrez le bouchon de vidange quand toute l'huile s'est écoulée.

   Remarque: Débarrassez-vous de l'huile usagée dans un centre de recyclage agréé.
9. Remplissez le réservoir hydraulique d'environ 45,4 litres de liquide hydraulique comme spécifié plus haut.
10. Mettez le moteur en marche et laissez-le tourner quelques minutes.
11. Coupez le moteur.
12. Contrôlez le niveau d'huile hydraulique et faites l'appoint au besoin ; voir Contrôle du niveau de liquide hydraulique (page 21).
13. Reposez le panneau latéral et refermez le capot.

Contrôle des conduites hydrauliques

Périodicité des entretiens: Toutes les 100 heures—Vérifiez que les conduites hydrauliques ne présentent pas de fuites, ne sont pas pliées, usées, détériorées par les conditions atmosphériques ou les produits chimiques, et que les supports de montage et les raccords ne sont pas desserrés. (Effectuez les réparations nécessaires avant d'utiliser la machine.)

Toutes les 1500 heures/Tous les 2 ans (la première échéance prévalant)—Remplacez tous les flexibles hydrauliques mobiles.

⚠ ATTENTION

Les fuites de liquide hydraulique sous pression peuvent transpercer la peau et causer des blessures graves. L'injection de liquide sous la peau nécessite une intervention chirurgicale dans les heures qui suivent l'accident, réalisée par un médecin connaissant ce genre de blessure, pour éviter le risque de gangrène.

- **N'approchez pas les mains ni aucune autre partie du corps des fuites en trou d'épingle ou des gicleurs d'où sort du liquide hydraulique sous haute pression.**
- **Utilisez un morceau de carton ou de papier pour détecter les fuites hydrauliques, jamais les mains.**

Nettoyage

Nettoyage des débris accumulés sur la machine

Périodicité des entretiens: À chaque utilisation ou une fois par jour

Important: Le moteur peut surchauffer et être endommagé si vous utilisez la machine alors que les déflecteurs sont obstrués et/ou les carénages de refroidissement sont déposés.

1. Placez la machine sur une surface plane et horizontale, abaissez les bras de la chargeuse et coupez le moteur.
2. Enlevez la clé et laissez refroidir le moteur.
3. Ouvrez le capot.
4. Enlevez les débris éventuellement accumulés sur les déflecteurs avant et latéraux.
5. Essuyez le filtre à air pour enlever les débris.
6. À l'aide d'une brosse ou d'air comprimé, enlevez les débris accumulés sur le moteur et les ailettes du refroidisseur d'huile.

   Important: Il est préférable d'éliminer la poussière à l'air comprimé plutôt qu'à l'eau. Si vous utilisez de l'eau, évitez tout contact avec les éléments électriques et les vannes hydrauliques. N'utilisez pas un jet à haute pression, Le lavage au jet d'eau haute pression peut endommager le système électrique et les vannes hydrauliques, ou enlever la graisse.
7. Enlevez les débris accumulés sur l'ouverture du capot, le silencieux et les écrans pare-chaleur.
8. Fermez le capot.

Nettoyage du châssis

Périodicité des entretiens: Toutes les 100 heures—Vérifiez l'encrassement du châssis.

Pour cette raison, ouvrez régulièrement le capot et inspectez la zone au-dessous du moteur à l'aide d'une torche. Si la couche de crasse fait entre 2,5 et 5 cm d'épaisseur, suivez la procédure ci-après (consultez la Figure 61 à cet effet) :

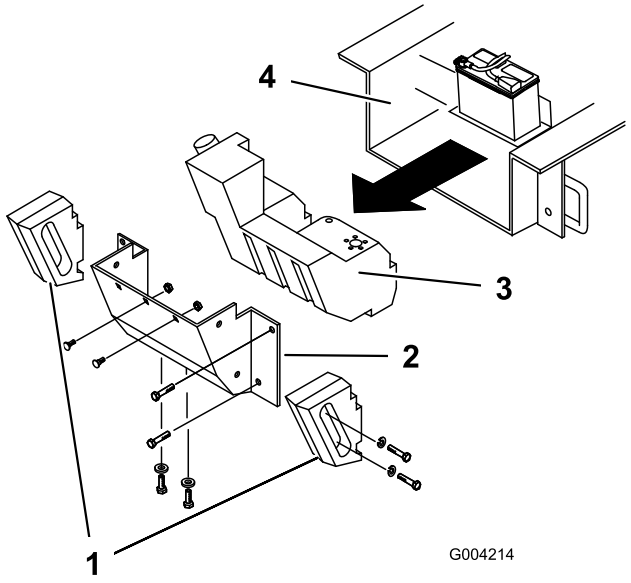

Figure 61

1. Masses latérales
2. Panneau arrière
3. Réservoir de carburant
4. Châssis

1. Soulevez et supportez l'avant de la machine.
2. Coupez le moteur et enlevez la clé de contact.
3. Débranchez le câble négatif de la batterie.
4. Enlevez les boulons, les rondelles et les rondelles-freins de fixation des 2 masses latérales, puis déposez les masses (Figure 61).
5. Ouvrez le capot d'accès arrière.
6. Enlevez les 2 boulons de carrosserie et les rondelles de la base de la batterie.
7. Retirez les 6 écrous et boulons de fixation du panneau arrière et enlevez le panneau (Figure 61).
8. Placez un collier sur la conduite d'alimentation, à 5 cm de son point de sortie du réservoir de carburant.
9. Poussez le réservoir de carburant en arrière (Figure 61).
10. Débranchez la conduite d'alimentation du raccord sur le réservoir de carburant.
11. Débranchez les 2 fils reliés au côté droit du réservoir (Figure 62).

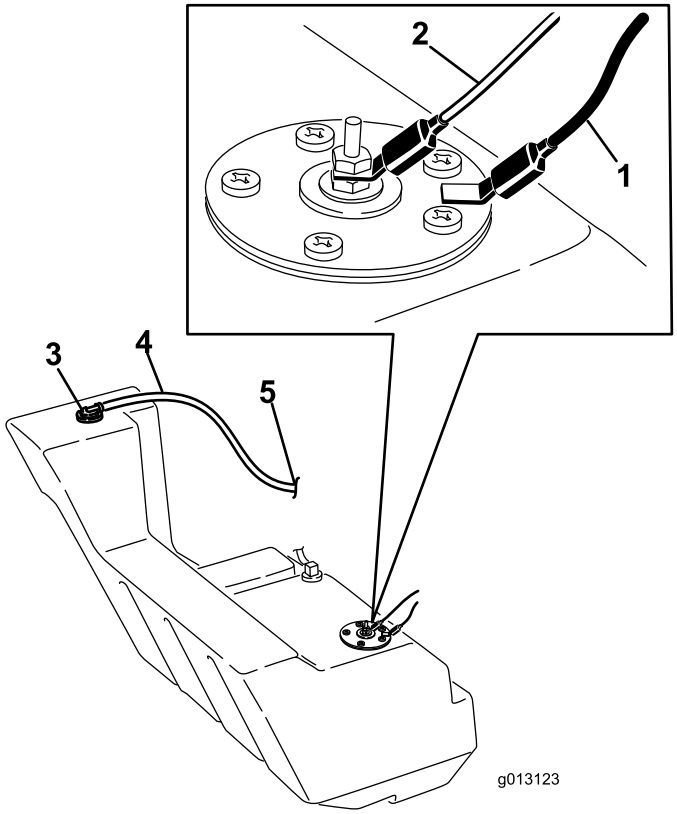

Figure 62

1. Fil noir
2. Fil orange
3. Évent du réservoir de carburant
4. Flexible d'évent
5. Vers le filtre à charbon actif

12. Débranchez le flexible d'évent du raccord en haut du réservoir. Obturez le raccord pour éviter les fuites de carburant pendant la procédure.
13. Enlevez le réservoir avec précaution, en le gardant bien droit pour ne pas renverser de carburant.

⚠ DANGER

Dans certaines circonstances, le carburant est extrêmement inflammable et hautement explosif. Un incendie ou une explosion causé(e) par du carburant peut vous brûler, ainsi que les personnes se tenant à proximité, et causer des dommages matériels.

- **Portez le réservoir à l'extérieur, dans un endroit dégagé. Essuyez tout carburant répandu.**
- **Ne placez pas le réservoir de carburant à proximité d'une flamme nue ou d'une source d'étincelles susceptibles d'enflammer les vapeurs de carburant.**
- **Ne fumez pas en transportant le réservoir de carburant.**

14. Enlevez les débris accumulés sur une grande épaisseur.
15. Lavez le châssis à l'eau, jusqu'à ce que l'eau ressorte claire à l'arrière de la machine.

Important: Veillez à ne pas mouiller le moteur et les composants électriques.

16. Glissez le réservoir partiellement dans le châssis (Figure 61).
17. Retirez l'obturateur du raccord d'évent et branchez le flexible d'évent.
18. Branchez la conduite d'alimentation et retirez le collier.
19. Mettez le bouchon du réservoir et serrez-le jusqu'à ce qu'il s'enclenche.
20. Sur le côté droit du réservoir, raccordez le fil orange à la borne centrale et le fil noir à la borne extérieure (Figure 62).
21. Poussez le réservoir complètement dans la machine.

Important: La conduite d'alimentation et les fils doivent être à l'écart des poulies du moteur et du cadre.

22. Reposez le panneau arrière et fixez-le en place à l'aide des 6 boulons et écrous retirés précédemment (Figure 61).
23. Fixez le support de la batterie avec les boulons et les rondelles enlevés précédemment.
24. Montez les masses latérales à l'aide des boulons, rondelles et rondelles-freins enlevés précédemment (Figure 61).
25. Refermez le capot d'accès arrière.
26. Abaissez la machine sur le sol.

Remisage

1. Abaissez les bras de la chargeuse, coupez le moteur et enlevez la clé de contact.
2. Débarrassez entièrement l'extérieur de la machine, et surtout le moteur, des saletés et de la crasse. Éliminez les saletés et les débris d'herbe sèche pouvant se trouver sur les ailettes de la culasse et le carter du ventilateur.

   Important: La machine peut être lavée à l'eau avec un détergent doux. N'utilisez pas de jet à haute pression. N'utilisez pas trop d'eau, surtout près du panneau de commande, du moteur, des pompes hydrauliques et des moteurs électriques.
3. Faites l'entretien du filtre à air ; voir Entretien du filtre à air (page 31).
4. Graissez le groupe de déplacement ; voir Graissage du groupe de déplacement (page 30).
5. Vidangez l'huile moteur ; voir Vidange de l'huile (page 32).
6. Déposez les bougies et vérifiez l'état de chacune d'entre elles ; voir Entretien des bougies (page 33).
7. Versez 2 cuillerées à soupe d'huile moteur dans l'ouverture laissée par chaque bougie.
8. Placez des chiffons sur les trous des bougies pour absorber les projections d'huile éventuelles, puis actionnez le démarreur pour distribuer l'huile à l'intérieur du cylindre.
9. Remontez les bougies mais sans rebrancher les fils.
10. Chargez la batterie ; voir Charge de la batterie (page 36).
11. Si vous ne comptez pas utiliser la machine avant plus d'un mois, préparez-la au remisage comme suit :

    A. Ajoutez un additif stabilisateur/conditionneur à base de pétrole dans le réservoir de carburant. Respectez les proportions spécifiées par le fabricant du stabilisateur. **N'utilisez pas de stabilisateur à base d'alcool (éthanol ou méthanol).**

       Remarque: L'efficacité des stabilisateurs/conditionneurs est optimale lorsqu'ils sont mélangés à du carburant frais et sont utilisés de manière systématique.

    B. Faites tourner le moteur pendant 5 minutes pour faire circuler le carburant traité dans tout le circuit d'alimentation.

    C. Coupez le moteur, laissez-le refroidir et vidangez le réservoir de carburant à l'aide d'un siphon à pompe.

    D. Redémarrez le moteur et laissez-le tourner jusqu'à ce qu'il s'arrête.

    E. Actionnez le starter.

    F. Démarrez le moteur et faites-le tourner jusqu'à ce qu'il ne veuille plus démarrer.

    G. Débarrassez-vous du carburant correctement. Respectez la réglementation locale en matière de recyclage.

    Important: Ne conservez pas le carburant traité/additionné de stabilisateur plus de 3 mois.
12. Vérifiez et ajustez la tension des chenilles ; voir Réglage de la tension des chenilles (page 38).
13. Contrôlez et resserrez tous les boulons, écrous et vis. Réparez ou remplacez toute pièce endommagée.
14. Peignez toutes les surfaces métalliques éraflées ou mises à nu. Une peinture pour retouches est disponible chez les concessionnaires-réparateurs agréés.
15. Remisez la machine dans un endroit propre et sec, comme un garage ou une remise. Enlevez la clé de contact et rangez-la en lieu sûr.
16. Couvrez la machine pour la protéger et la garder propre.

Dépistage des défauts

Problème	Cause possible	Mesure corrective
Le démarreur ne fonctionne pas.	1. La batterie est déchargée. 2. Les connexions électriques sont corrodées ou desserrées. 3. Le relais ou le contact est endommagé.	1. Rechargez ou remplacez la batterie. 2. Contrôlez le bon contact des connexions électriques. 3. Contactez un concessionnaire-réparateur agréé.
Le moteur ne démarre pas, démarre difficilement ou cale.	1. Le réservoir de carburant est vide. 2. Le starter n'est pas actionné. 3. Le filtre à air est encrassé. 4. Les fils des bougies sont mal connectés ou sont débranchés. 5. Les bougies sont piquées ou encrassées, ou l'écartement des électrodes est incorrect. 6. Le filtre à carburant est encrassé. 7. Impuretés, eau ou carburant altéré dans le système d'alimentation.	1. Faites le plein de carburant. 2. Poussez la commande de starter complètement en avant. 3. Remplacez l'élément filtrant. 4. Rebranchez les fils. 5. Montez des bougies neuves, à l'écartement correct. 6. Remplacez le filtre à carburant. 7. Adressez-vous à un réparateur agréé.
Le moteur perd de la puissance.	1. Charge excessive du moteur. 2. Le filtre à air est encrassé. 3. Manque d'huile dans le carter moteur. 4. Obturation des ailettes de refroidissement et des gaines d'air sous le carter du ventilateur. 5. Les bougies sont piquées ou encrassées, ou l'écartement des électrodes est incorrect. 6. Le filtre à carburant est encrassé. 7. Impuretés, eau ou carburant altéré dans le système d'alimentation.	1. Ralentissez. 2. Remplacez l'élément filtrant. 3. Vérifiez le niveau et faites l'appoint. 4. Dégagez les ailettes de refroidissement et les passages d'air. 5. Montez des bougies neuves, à l'écartement correct. 6. Remplacez le filtre à carburant. 7. Adressez-vous à un réparateur agréé.
Le moteur surchauffe.	1. Charge excessive du moteur. 2. Manque d'huile dans le carter moteur. 3. Obturation des ailettes de refroidissement et des gaines d'air sous le carter du ventilateur.	1. Ralentissez. 2. Vérifiez le niveau et faites l'appoint. 3. Dégagez les ailettes de refroidissement et les passages d'air.
Vibrations anormales.	1. Les boulons de fixation du moteur sont desserrés.	1. Resserrez les boulons de fixation du moteur.
La machine ne se déplace pas.	1. Le frein de stationnement est serré. 2. Le niveau de liquide hydraulique est trop bas. 3. Les vannes de remorquage sont ouvertes. 4. Le système hydraulique est endommagé.	1. Desserrez le frein de stationnement. 2. Vérifiez le niveau et faites l'appoint. 3. Fermez les vannes de remorquage. 4. Adressez-vous à un réparateur agréé.

Liste des distributeurs internationaux

Distributeur :	Pays :	Numéro de téléphone :	Distributeur :	Pays :	Numéro de téléphone :
Agrolanc Kft	Hongrie	36 27 539 640	Maquiver S.A.	Colombie	57 1 236 4079
Asian American Industrial (AAI)	Hong Kong	852 2497 7804	Maruyama Mfg. Co. Inc.	Japon	81 3 3252 2285
B-Ray Corporation	Corée	82 32 551 2076	Mountfield a.s.	République tchèque	420 255 704 220
Brisa Goods LLC	Mexique	1 210 495 2417	Mountfield a.s.	Slovaquie	420 255 704 220
Casco Sales Company	Porto Rico	787 788 8383	Munditol S.A.	Argentine	54 11 4 821 9999
Ceres S.A.	Costa Rica	506 239 1138	Norma Garden	Russie	7 495 411 61 20
CSSC Turf Equipment (pvt) Ltd.	Sri Lanka	94 11 2746100	Oslinger Turf Equipment SA	Équateur	593 4 239 6970
Cyril Johnston & Co.	Irlande du Nord	44 2890 813 121	Oy Hako Ground and Garden Ab	Finlande	358 987 00733
Cyril Johnston & Co.	République d'Irlande	44 2890 813 121	Parkland Products Ltd.	Nouvelle-Zélande	64 3 34 93760
Fat Dragon	Chine	886 10 80841322	Perfetto	Pologne	48 61 8 208 416
Femco S.A.	Guatemala	502 442 3277	Pratoverde SRL.	Italie	39 049 9128 128
FIVEMANS New-Tech Co., Ltd	Chine	86-10-6381 6136	Prochaska & Cie	Autriche	43 1 278 5100
ForGarder OU	Estonie	372 384 6060	RT Cohen 2004 Ltd.	Israël	972 986 17979
G.Y.K. Company Ltd.	Japon	81 726 325 861	Riversa	Espagne	34 9 52 83 7500
Geomechaniki of Athens	Grèce	30 10 935 0054	Lely Turfcare	Danemark	45 66 109 200
Golf international Turizm	Turquie	90 216 336 5993	Lely (U.K.) Limited	Royaume-Uni	44 1480 226 800
Hako Ground and Garden	Suède	46 35 10 0000	Solvert S.A.S.	France	33 1 30 81 77 00
Hako Ground and Garden	Norvège	47 22 90 7760	Spypros Stavrinides Limited	Chypre	357 22 434131
Hayter Limited (U.K.)	Royaume-Uni	44 1279 723 444	Surge Systems India Limited	Inde	91 1 292299901
Hydroturf Int. Co Dubai	Émirats Arabes Unis	97 14 347 9479	T-Markt Logistics Ltd.	Hongrie	36 26 525 500
Hydroturf Egypt LLC	Egypte	202 519 4308	Toro Australia	Australie	61 3 9580 7355
Irrimac	Portugal	351 21 238 8260	Toro Europe NV	Belgique	32 14 562 960
Irrigation Products Int'l Pvt Ltd.	Inde	0091 44 2449 4387	Valtech	Maroc	212 5 3766 3636
Jean Heybroek b.v.	Pays-Bas	31 30 639 4611	Victus Emak	Pologne	48 61 823 8369

Déclaration de confidentialité européenne

Les renseignements recueillis par Toro
Toro Warranty Company (Toro) respecte votre vie privée. Pour nous permettre de traiter votre réclamation au titre de la garantie et de vous contacter dans l'éventualité d'un rappel de produit, nous vous prions de nous communiquer certains renseignements personnels, soit directement soit par l'intermédiaire de votre société ou concessionnaire Toro local(e).

Le système de garantie de Toro est hébergé sur des serveurs situés aux États-Unis où la loi relative à la protection de la vie privée n'offre pas forcément la même protection que dans votre pays.

EN NOUS FOURNISSANT DES RENSEIGNEMENTS PERSONNELS, VOUS CONSENTEZ À CE QUE NOUS LES TRAITIONS COMME DÉCRIT DANS CET AVIS DE CONFIDENTIALITÉ.

L'utilisation des renseignements par Toro
Toro peut utiliser vos renseignements personnels pour traiter vos réclamations au titre de la garantie et vous contacter dans l'éventualité d'un rappel de produit, ainsi que pour vous communiquer toute information nécessaire. Toro pourra partager les renseignements personnels que vous lui aurez communiqués avec les filiales, concessionnaires ou autres associés Toro en rapport avec ces activités. Nous ne vendrons vos renseignements personnels à aucune autre société. Nous nous réservons le droit de divulguer des renseignements personnels afin de satisfaire aux lois applicables et aux demandes des autorités concernées, pour assurer l'utilisation correcte de nos systèmes ou votre protection et celle d'autres usagers.

Conservation de vos renseignements personnels
Nous conserverons vos renseignements personnels uniquement pendant la durée nécessaire pour répondre aux fins pour lesquelles nous les avons collectés ou autres fins légitimes (comme la conformité réglementaire), ou conformément à la loi en vigueur.

Engagement de Toro relatif à la sécurité de vos renseignements personnels
Nous prenons toutes les précautions raisonnables pour protéger la sécurité de vos renseignements personnels. Nous prenons également les mesures nécessaires pour que vos renseignements personnels restent exacts et à jour.

Consultation et correction de vos renseignements personnels
Si vous souhaitez vérifier ou corriger vos renseignements personnels, veuillez nous contacter par courriel à legal@toro.com.

Droits des consommateurs australiens

Les clients australiens trouveront les détails concernant le Droit australien de la consommation à l'intérieur de l'emballage ou auprès de leur concessionnaire Toro local.

Matériel utilitaire compact (CUE)

La garantie Toro

Garantie limitée d'un an

Conditions et produits couverts

The Toro Company et sa filiale, Toro Warranty Company, en vertu d'un accord mutuel, certifient conjointement que votre matériel utilitaire compact Toro (le « Produit ») ne présente aucun défaut de matériau ou vice de fabrication. Durées de la garantie à partir de la date d'achat :

Produits	Période de garantie
Porte-outils compacts, Trancheuses, Dessoucheuses, et Accessoires Pro Sneak	Tous les ans ou toutes les 1 000 heures de fonctionnement, la première échéance prévalant
Moteurs Kohler	3 ans*
Tous autres moteurs	2 ans*

Dans l'éventualité d'un problème couvert par la garantie, nous nous engageons à réparer le Produit gratuitement, frais de diagnostic, pièces et main-d'œuvre compris.

*Certains moteurs utilisés sur les produits Toro sont couverts par la garantie constructeur du moteur.

Comment faire intervenir la garantie

Si vous pensez que votre produit Toro présente un vice de matériau ou de fabrication, procédez comme suit :

1. Demandez à un concessionnaire-réparateur de matériel utilitaire compact (CUE) Toro agréé de prendre en charge votre produit. Pour trouver le concessionnaire-réparateur le plus proche, consultez notre site web à www.Toro.com. Vous pouvez aussi téléphoner gratuitement au service client de Toro au numéro ci-dessous.
2. Lorsque vous vous rendez chez le concessionnaire-réparateur, apportez le produit et une preuve d'achat (reçu).
3. Si, pour une raison quelconque, vous n'êtes pas satisfait du diagnostic de votre concessionnaire-réparateur ou des conseils prodigués, n'hésitez pas à nous contacter à l'adresse suivante :

   SWS Customer Care Department
   Toro Warranty Company
   8111 Lyndale Avenue South
   Bloomington, MN 55420-1196, États-Unis
   Numéro vert : 888-384-9940

Responsabilités du propriétaire

L'entretien de votre produit Toro doit être conforme aux procédures décrites dans le *Manuel de l'utilisateur*. Cet entretien courant est à vos frais, qu'il soit effectué par vous-même ou par un concessionnaire-réparateur. Les pièces à remplacer dans le cadre de l'entretien courant (« Pièces de rechange ») seront couvertes par la garantie jusqu'à la date du premier remplacement prévu. Ne pas effectuer les entretiens et réglages requis peut constituer un motif de rejet d'une réclamation au titre de la garantie.

Ce que la garantie ne couvre pas

Les défaillances ou anomalies de fonctionnement survenant au cours de la période de garantie ne sont pas toutes dues à des défauts de matériaux ou des vices de fabrication. Cette garantie expresse ne couvre pas :

- Les défaillances du produit dues à l'utilisation de pièces qui ne sont pas d'origine ou au montage et à l'utilisation d'accessoires ajoutés, modifiés ou non approuvés
- Les défaillances du Produit dues au non-respect du programme d'entretien et/ou des réglages requis
- Les défaillances du Produit dues à une utilisation abusive, négligente ou dangereuse
- Les pièces sujettes à l'usure pendant l'utilisation, sauf si elles s'avèrent défectueuses. Par exemple, les pièces consommées ou usées durant le fonctionnement normal du produit, notamment mais pas exclusivement : courroies, essuie-glace, bougies, pneus, filtres, joints, plaques d'usure, joints toriques, chaînes d'entraînement, embrayages.
- Les défaillances dues à une influence extérieure. Les éléments constituant une influence extérieure comprennent, sans y être limités, les conditions atmosphériques, les pratiques de remisage, la contamination, l'utilisation de liquides de refroidissement, lubrifiants, additifs ou produits chimiques, etc. non agréés.
- Les éléments sujets à usure normale. L'usure normale comprend, mais pas exclusivement, l'usure des surfaces peintes, les autocollants rayés, etc.
- Les réparations requises en raison du non respect de la procédure recommandée relative au carburant (consultez le *Manuel de l'utilisateur* pour plus de détails)
  - La décontamination du système d'alimentation n'est pas couverte.
  - L'utilisation de carburant trop ancien (vieux de plus d'un mois) ou de carburant contenant plus de 10 % d'éthanol ou plus de 15 % de MTBE
  - L'omission de la vidange du système d'alimentation avant toute période de non utilisation de plus d'un mois
- Toute pièce couverte par une garantie fabricant séparée
- Les frais de prise à domicile et de livraison.

Conditions générales

La réparation par un concessionnaire-réparateur de matériel utilitaire compact (CUE) Toro agréé est le seul dédommagement auquel cette garantie donne droit.

The Toro Company et Toro Warranty Company déclinent toute responsabilité en cas de dommages secondaires ou indirects liés à l'utilisation des produits Toro couverts par cette garantie, notamment quant aux coûts et dépenses encourus pour se procurer un équipement ou un service de substitution durant une période raisonnable pour cause de défaillance ou d'indisponibilité en attendant la réparation sous garantie. Toutes les garanties implicites de qualité marchande et d'aptitude à l'emploi sont limitées à la durée de la garantie expresse. L'exclusion de la garantie des dommages secondaires ou indirects, ou les restrictions concernant la durée de la garantie implicite, ne sont pas autorisées dans certains états et peuvent donc ne pas s'appliquer dans votre cas.

Cette garantie vous accorde des droits spécifiques, auxquels peuvent s'ajouter d'autres droits qui varient selon les états.

Il n'existe aucune autre garantie expresse, à part la garantie du moteur et la garantie du système antipollution mentionnées ci-dessous, le cas échéant. Le système antipollution de votre Produit peut être couvert par une garantie séparée répondant aux exigences de l'agence américaine de défense de l'environnement (EPA) ou de la direction californienne des ressources atmosphériques (CARB). Les limitations d'heures susmentionnées ne s'appliquent pas à la garantie du système antipollution. Pour plus de renseignements, reportez-vous à la Déclaration de garantie de conformité à la réglementation antipollution de l'état de Californie fournie avec votre produit ou figurant dans la documentation du constructeur du moteur

Pays autres que les États-Unis et le Canada

Pour les produits Toro achetés hors des États-Unis ou du Canada, demandez à votre distributeur (concessionnaire) Toro la police de garantie applicable dans votre pays, région ou état. Si, pour une raison quelconque, vous n'êtes pas satisfait des services de votre distributeur, ou si vous avez du mal à vous procurer des renseignements sur la garantie, adressez-vous à l'importateur Toro. En dernier recours, vous pouvez nous contacter à Toro Warranty Company.

Droits des consommateurs australiens : Les clients australiens trouveront des renseignements concernant le Droit australien de la consommation à l'intérieur du carton ou auprès de leur concessionnaire Toro local.