Form No. 3407-575 Rev A

Count on it.

Käyttöopas

GreensPro™ 1260 -viheriöjyrä

Mallinro: 44913—Sarjanro: 400000000 tai suurempi

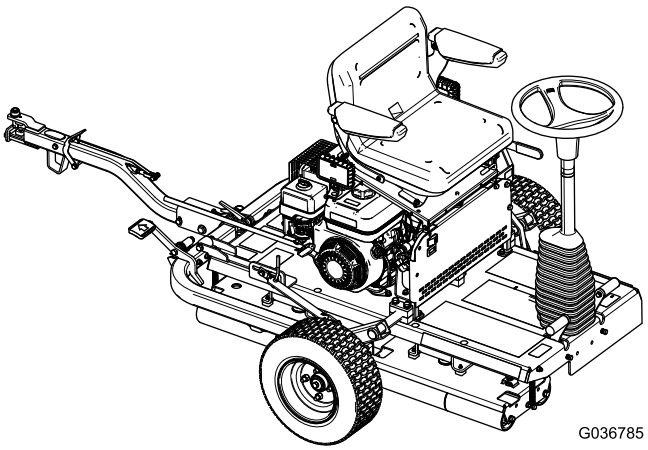

Rekisteröi tuotteesi osoitteessa www.Toro.com.
Käännös alkuperäisestä tekstistä (FI)

CE

3407-575 A

Tämä tuote on asiaankuuluvien eurooppalaisten direktiivien mukainen. Lisätietoja on erillisessä tuotekohtaisessa vaatimustenmukaisuusvakuutuksessa.

⚠ VAARA

KALIFORNIA
Lakiesityksen 65 mukainen varoitus

Tämä tuote sisältää kemikaaleja, jotka Kalifornian osavaltion tietojen mukaan aiheuttavat syöpää, synnynnäisiä epämuodostumia tai lisääntymiseen liittyvää haittaa.

Tämän tuotteen moottorin tuottamat pakokaasut sisältävät kemikaaleja, jotka Kalifornian osavaltion tietojen mukaan aiheuttavat syöpää, synnynnäisiä epämuodostumia tai muuta lisääntymiseen liittyvää haittaa.

Tärkeää: Kalifornian lain (California Public Resource Code) pykälät 4442 ja 4443 kieltävät tämän moottorin käytön metsä-, pensaikko- tai ruohopeitteisillä mailla, jos moottoria ei ole varustettu pykälässä 4442 mainitulla hyvässä käyttökunnossa pidetyllä kipinänsammuttimella tai jos moottoria ei ole suojattu, varustettu ja huollettu palovaaran ehkäisemiseksi.

Tämä kipinäsytytysjärjestelmä on Kanadan ICES-002 -normin mukainen.

Johdanto

Tämä kone on ajettava viheriöjyrä, joka on tarkoitettu ammattimaiseen kaupalliseen käyttöön. Se on tarkoitettu pääasiassa puistojen, golfkenttien, urheilukenttien ja kaupallisten kiinteistöjen viheriöiden, tenniskenttien ja muiden hienojen nurmialustojen jyräämiseen.

Lue nämä tiedot huolellisesti, jotta oppisit käyttämään ja huoltamaan laitetta asianmukaisesti sekä välttämään tapaturmia ja tuotevaurioita. Olet itse vastuussa tuotteen asianmukaisesta ja turvallisesta käytöstä.

Voit ottaa yhteyden Toroon suoraan osoitteessa www.Toro.com, jos tarvitset tietoja tuotteista ja lisävarusteista, lähimmästä jälleenmyyjästä tai jos haluat rekisteröidä tuotteesi.

Aina kun tarvitset huoltoa, alkuperäisiä Toro-varaosia tai lisätietoja, ota yhteys valtuutettuun huoltoliikkeeseen tai Toron asiakaspalveluun. Ota tällöin tuotteen malli- ja sarjanumerot valmiiksi esiin. Kuva 1 näyttää laitteen malli ja sarjanumeron sijainnin. Kirjoita numerot annettuun tilaan.

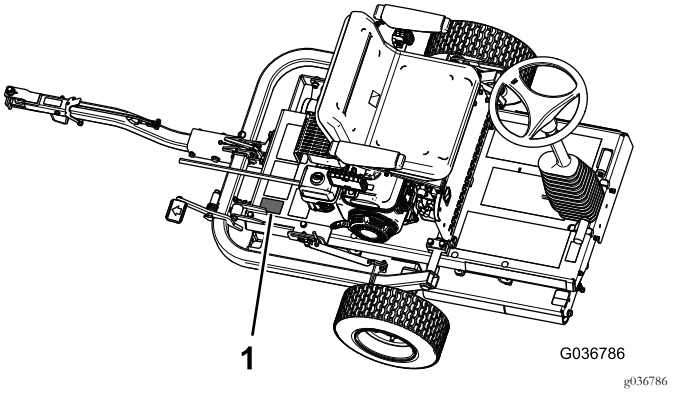

Kuva 1

1. Malli- ja sarjanumeron sijainti

Mallinro: _____

Sarjanro: _____

Tässä käyttöoppaassa esiintyvä varoitusmerkintä (Kuva 2) ilmaisee vaaratilannetta, josta saattaa olla seurauksena vakava tapaturma tai jopa kuolema, jos suositellut varotoimenpiteet laiminlyödään.

Kuva 2

1. Varoitusmerkintä

Tässä käyttöoppaassa käytetään kahta termiä tietojen korostamiseksi. **Tärkeää** kiinnittää huomiota mekaanisiin erikoistietoihin ja **Huomautus** korostaa erityishuomion ansaitsevia yleistietoja.

© 2016—The Toro® Company
8111 Lyndale Avenue South
Bloomington, MN 55420

Toron WWW-sivusto osoitteessa www.Toro.com.
Painettu Yhdistyneessä kuningaskunnassa
Kaikki oikeudet pidätetään

Sisältö

Turvaohjeet 3
Turvalliset käyttötavat 3
Toron turvaohjeet 5
Turva- ja ohjetarrat 6
Käyttöönotto 10
1 Kuljetuspyörien asennus 11
2 Vetoaisakokoonpanon asennus 11
3 Varoitustarran vaihto 13
4 Laitteen poistaminen kuljetuslavalta 13
5 Koneen voitelu 13
Laitteen yleiskatsaus 14
Ohjauslaitteet 15
Moottorin säätimet 16
Tekniset tiedot 16
Lisätarvikkeet/lisävarusteet 16
Käyttö 17
Muista aina turvallisuus 17
Koneen käytön valmistelu 17
Hydrauliletkujen ja -liittimien tarkastus 17
Moottoriöljyn määrän tarkistus 17
Hydraulinesteen määrän tarkistus 18
Rengaspaineen tarkistus 19
Polttoainesäiliön täyttö 20
Moottorin käynnistys ja sammutus 21
Turvajärjestelmän toiminnan tarkistus 21
Vetoaisan lukitsimen käyttö 22
Koneen kuljetus 22
Koneen käyttö 23
Käyttövihjeitä 24
Kunnossapito 25
Kunnossapitotaulukko 25
Todetut viat 27
Päivittäisen huollon tarkastuslista 27
Huoltoa edeltävät toimenpiteet 28
Voitelu 28
Käyttörullan laakerin voitelu 28
Moottorin huolto 29
Moottoriöljyn vaihto 29
Ilmanpuhdistimen huolto 30
Sytytystulpan huolto 30
Venttiilivälysten tarkistus ja säätö 31
Polttoainejärjestelmän huolto 32
Sakkakupin puhdistus 32
Vetojärjestelmän huolto 33
Hydraulinesteen ja -suodattimen vaihto 33
Jarrujen huolto 34
Seisontajarrun tarkistus ja säätö 34
Puhdistus 34
Varastointi 35

Turvaohjeet

Tämä kone on suunniteltu EN ISO 12100:2010 -standardin ja ANSI B71.4-2012 -määrityksen mukaisesti.

Tärkeää: Lisätietoja CE-määräysten edellyttämistä tiedoista on koneen mukana toimitetussa vaatimustenmukaisuusvakuutuksessa.

Koneen virheellinen käyttö tai huolto voi aiheuttaa tapaturman. Vähennä loukkaantumisriskiä noudattamalla näitä turvallisuusohjeita ja huomioimalla aina varoitusmerkki, joka tarkoittaa varoitusta, vaaraa tai hengenvaaraa – henkilöturvallisuusohjeet. Ohjeiden noudattamatta jättäminen saattaa johtaa henkilövahinkoon tai kuolemaan.

Turvalliset käyttötavat

Koulutus

- Lue *käyttöopas* ja muu koulutusmateriaali huolellisesti. Tutustu ohjauslaitteisiin, turvamerkintöihin ja koneen oikeaoppiseen käyttöön.
- Jos käyttäjä tai mekaanikko ei osaa lukea tai ei ymmärrä tietoja, omistajan on selitettävä nämä tiedot heille.
- Kaikille käyttäjille ja mekaanikoille on annettava asianmukainen koulutus. Omistaja vastaa käyttäjien koulutuksesta.
- Älä koskaan anna lasten tai näihin ohjeisiin perehtymättömien henkilöiden käyttää tai huoltaa tätä konetta. Paikalliset säännökset saattavat asettaa rajoituksia käyttäjän iälle.
- Älä käytä laitetta, jos lähistöllä on sivullisia (varsinkin lapsia) tai lemmikkieläimiä.
- Muista, että käyttäjä vastaa muille ihmisille tai heidän omaisuudelleen aiheutuneista vahingoista.
- Omistaja/käyttäjä voi estää tapaturmat, loukkaantumiset tai omaisuusvahingot ja on siksi vastuussa niistä.
- Älä kuljeta mukana matkustajia.
- Kaikkien konetta ajavien tulee hankkia ammattitaitoista ja käytännöllistä opastusta. Opastuksen tulee painottaa seuraavia seikkoja:
  - Ajoleikkureilla on työskenneltävä huolellisesti ja keskittyneesti.
  - Rinteessä luisuvaa ajoleikkuria ei saada takaisin hallintaan painamalla ajopolkimia.

  Hallinnan menettämisen yleisimmät syyt ovat
  - rullien riittämätön pito
  - liian suuri ajonopeus
  - puutteellinen jarrutus
  - konetyypin sopimattomuus tehtävään

– piittaamattomuus maaperän ominaisuuksista, varsinkin kaltevuudesta.

- Varo liikennettä, kun ylität tien tai työskentelet tien lähistöllä.

Valmistelut

- Koneen käytön aikana on käytettävä tukevia liukastumisen estäviä kenkiä, suojalaseja ja kuulosuojaimia. Sido pitkät hiukset. Älä käytä koruja.
- Tarkasta huolellisesti alue, jolla konetta on tarkoitus käyttää, ja poista kaikki esineet, joita kone voi vaurioittaa tai jotka voivat vaurioittaa konetta.
- Vaihda kuluneet tai vaurioituneet äänenvaimentimet.
- Tutki maasto, jotta voit arvioida, mitä lisälaitteita ja -varusteita työn turvallinen suorittaminen edellyttää. Käytä vain valmistajan hyväksymiä lisälaitteita ja -varusteita.
- Tarkista, että kaikki suojukset ovat paikoillaan ja toimivat oikein. Älä käytä konetta, mikäli ne eivät toimi kunnolla.

Käyttö

- Älä käytä moottoria ahtaissa tiloissa, joihin voi kertyä vaarallista häkää ja muita pakokaasuja.
- Käytä laitetta vain päivänvalossa tai hyvässä keinovalaistuksessa.
- Pidä silmällä monttuja ja muita piileviä vaaroja.
- Vältä tämän koneen käyttämistä märällä ruoholla, jos se on mahdollista.
- Noudata erittäin suurta varovaisuutta vaihtaessasi suuntaa rinteillä.
- Älä käytä jyrkissä rinteissä.
- Muista, että turvallista rinnettä ei ole. Ruohorinteillä ajettaessa on oltava erityisen varovainen. Ehkäise kaatuminen seuraavilla tavoilla:
  – Älä käynnistä tai pysähdy äkillisesti ajaessasi ylä- tai alamäkeen.
  – Kytke vaihteisto hitaasti.
  – Varo töyssyjä, kuoppia ja muita piileviä vaaroja.
- Varmista ennen käyttäjän paikalta poistumista, että kone on pysäköity tasaiselle alustalle, ja kytke seisontajarru, jotta kone ei pääse liikkumaan.
- Hidasta ja ole erityisen varovainen rinteillä. Nurmiolosuhteet voivat heikentää koneen vakautta. Ole varovainen käyttäessäsi konetta pudotusten lähellä.
- Sulje polttoaineen sulkuventtiili koneen varastoinnin tai kuljetuksen ajaksi. Älä säilytä polttoainetta lähellä avotulta tai tyhjennä polttoainesäiliötä sisätiloissa.
- Pysäköi kone tasaiselle alustalle. Kiilaa pyörät tai kytke seisontajarru tarvittaessa. Älä anna tehtävään kouluttamattomien henkilöiden huoltaa konetta.
- Tue osat tarvittaessa pukkien avulla.
- Vapauta paine huolellisesti osista, joihin on varastoitunut energiaa.
- Pidä sivulliset etäällä koneesta käytön aikana.
- Älä koskaan käytä konetta, jonka suojukset ovat vaurioituneet tai jossa ei ole suojuksia. Varmista, että kaikki suojukset toimivat oikein.
- Älä muuta moottorin keskipakosäätimen asetuksia tai käytä moottoria ylikierroksilla. Moottorin käyttäminen ylikierroksilla lisää henkilövahingon riskiä.
- Ennen kuin poistut käyttäjän paikalta:
  – Pysäytä kone tasaiselle maalle.
  – Kytke seisontajarru.
  – Aseta moottorin nopeus joutokäynnille ja anna sen käydä 10–20 sekunnin ajan.
  – Sammuta moottori.
- Sammuta moottori
  – ennen polttoainesäiliön täyttämistä
  – ennen koneen tarkastamista, puhdistamista tai huoltamista
  – jos laite osuu esteeseen tai tärisee epätavallisesti. Tarkasta, onko koneessa vaurioita, ja korjaa ne ennen koneen käynnistämistä ja käyttämistä.
- Pienennä kaasuasetusta ennen moottorin sammuttamista ja sulje polttoaineen sulkuventtiili, kun lopetat käytön.
- Pidä kädet ja jalat etäällä rullista.
- Älä käytä konetta sairaana, väsyneenä tai alkoholin tai huumausaineiden vaikutuksen alaisena.
- Salamanisku voi aiheuttaa vakavan loukkaantumisen tai hengenvaaran. Jos alueella on ukonilma, konetta ei saa käyttää. Tällöin on hakeuduttava suojaan.
- Ole varovainen lastatessasi konetta perävaunuun tai kuljetusajoneuvoon ja poistaessasi konetta niistä.

Polttoaineiden turvallinen käsittely

- Vältä loukkaantumiset ja omaisuusvahingot käsittelemällä polttoainetta erittäin varovasti. Polttoaine on erittäin tulenarkaa, ja höyryt ovat räjähdysherkkiä.
- Sammuta savukkeet, sikarit, piiput ja muut sytytyslähteet.
- Käytä vain hyväksyttyä polttoaineastiaa.
- Älä koskaan irrota polttoainesäiliön korkkia tai lisää polttoainetta moottorin ollessa käynnissä.
- Anna moottorin jäähtyä ennen tankkausta.
- Älä täytä polttoainesäiliötä sisätiloissa.
- Älä säilytä konetta tai polttoainesäiliötä tilassa, jossa on avotuli, kipinöitä tai varmistusliekki (esimerkiksi vedenlämmitin tai muu vastaava laite).
- Älä täytä astioita ajoneuvon sisällä tai kuorma-auton tai perävaunun lavalla, jossa on muovipäällyste. Aseta astiat

aina maahan ja pois ajoneuvon läheltä ennen polttoaineen lisäämistä.

- Poista laite avolavapakettiautosta tai perävaunusta ja tankkaa laite, kun sen pyörillä on kosketus maahan. Jos se ei ole mahdollista, tankkaa tällainen laite mieluummin kannettavasta astiasta kuin polttoaineen jakelupistoolilla.
- Pidä pistoolia polttoainesäiliön reunaa tai astian aukkoa vasten koko tankkaamisen ajan.
- Älä käytä polttoainepistoolin aukilukituskytkintä.
- Jos polttoainetta on roiskunut vaatteille, vaihda vaatteet välittömästi.
- Älä täytä polttoainesäiliötä liian täyteen. Aseta polttoainesäiliön korkki paikalleen ja kiristä se huolellisesti.

Kunnossapito ja varastointi

- Sulje polttoaineen sulkuventtiili koneen varastoinnin ja kuljetuksen ajaksi. Älä säilytä polttoainetta lähellä avotulta tai tyhjennä polttoainesäiliötä sisätiloissa.
- Pysäköi kone tasaiselle maalle. Kytke seisontajarru ja kiilaa perävaunun pyörät tarvittaessa. Älä anna tehtävään kouluttamattomien henkilöiden huoltaa konetta.
- Tue osat tarvittaessa pukkien avulla.
- Vapauta paine huolellisesti osista, joihin on varastoitunut energiaa.
- Huolehdi, että mutterit, pultit ja ruuvit ovat tiukalla, jotta laitetta on turvallista käyttää. Vaihda kaikki kuluneet tai vaurioituneet mutterit, pultit ja ruuvit.
- Jos koneen polttoainesäiliössä on polttoainetta, älä varastoi konetta sisätiloihin, jossa kaasut voivat joutua kosketuksiin avotulen tai kipinän kanssa.
- Anna moottorin jäähtyä, ennen kuin varastoit koneen suljettuun tilaan. Älä varastoi sitä avotulen lähelle.
- Vähennä tulipalovaaraa puhdistamalla moottori, äänenvaimennin ja polttoaineen säilytysalue ruohosta, lehdistä tai liiallisesta rasvasta.
- Pidä kaikki osat hyvässä kunnossa ja kaikki laitteiden ja hydrauliosien kiinnitykset tiukalla. Vaihda kuluneet tai vaurioituneet osat ja tarrat.
- Tyhjennä polttoainesäiliö ulkona.
- Varo koneen säädön aikana, että sormet eivät jää jumiin koneen liikkuvien ja kiinteiden osien väliin.
- Sammuta moottori ja irrota sytytystulpan johto. Odota, että kaikki osat pysähtyvät kokonaan ennen säätämistä, puhdistamista tai korjaamista.
- Poista ruoho ja leikkuujäte rullista, käyttöpyöristä, äänenvaimentimista ja moottorista tulipalon estämiseksi. Puhdista öljy- ja polttoaineroiskeet.
- Pidä kädet ja jalat etäällä liikkuvista osista. Älä tee säätöjä moottorin ollessa käynnissä, jos mahdollista.

Kuljetus

- Ole varovainen lastatessasi konetta perävaunuun tai kuljetusajoneuvoon ja poistaessasi konetta niistä.
- Käytä täysleveitä ramppeja lastatessasi konetta perävaunuun tai kuljetusajoneuvoon ja purkaessasi konetta niistä.
- Kiinnitä kone tiukasti hihnoilla, ketjuilla, kaapeleilla tai köysillä. Etu- ja takahihnat on suunnattava alas- ja ulospäin koneesta.

Toron turvaohjeet

Seuraavassa luettelossa on Toro-tuotteita koskevia turvaohjeita ja muita turvallisuustietoja, jotka käyttäjän on syytä tietää ja jotka eivät sisälly CE-, ISO- tai ANSI-standardeihin.

Noudata aina kaikkia turvallisuusohjeita vakavan loukkaantumisen tai kuoleman välttämiseksi.

Tuotteen käyttäminen muuhun kuin sen aiottuun käyttötarkoitukseen voi olla vaarallista käyttäjälle ja sivullisille.

- Koneen ajosuunta (oikea tai vasen) määritetään kuljettajan istumisasennosta.
- Selvitä, kuinka moottorin saa pysäytettyä nopeasti.
- On suositeltavaa käyttää turvakenkiä ja pitkiä housuja. Jotkin paikalliset säädökset ja vakuutussäännöt saattavat edellyttää niiden käyttämistä.
- Käsittele polttoainetta varoen. Pyyhi läikkynyt polttoaine pois.
- Koneen käyttäminen vaatii valppautta. Toimi seuraavasti, jotta et menettäisi ajoneuvon hallintaa:
  - Älä aja hiekkaesteiden, ojien, poukamien tai muiden vaarallisten paikkojen lähellä.
  - Hidasta vauhtia, kun teet käännöksiä. Vältä äkkilähtöjä ja -pysäytyksiä.
- Älä koske moottoriin, äänenvaimentimeen tai pakoputkeen moottorin ollessa käynnissä tai pian sen sammuttamisen jälkeen, sillä nämä osat voivat olla polttavan kuumia.
- Jos havaitset yllättäen työskentelyalueella tai sen välittömässä läheisyydessä ihmisen tai lemmikkieläimen, keskeytä käyttö.

Kunnossapito ja varastointi

- Tarkista kaikkien polttoaineletkujen liitännät ja kunto säännöllisesti. Kiristä tai korjaa tarvittaessa.
- Jos moottorin on oltava käynnissä huoltosäädön aikana, pidä kädet, jalat, vaatteet ja kaikki kehon osat kaukana rullista, lisälaitteista ja liikkuvista osista. Älä päästä ulkopuolisia lähelle.
- Turvallisuus- ja tarkkuussyistä kannattaa antaa valtuutetun Toro-jälleenmyyjän tarkistaa moottorin suurin

käyntinopeus kierrosnopeusmittarilla. Moottorin säädetty enimmäisnopeus on 3 600 kierr./min.

- Jos kone vaatii suurempaa korjausta tai jos tarvitset apua, ota yhteys valtuutettuun Toro-jälleenmyyjään.
- Käytä vain aitoja Toro-varaosia ja -lisävarusteita, jotta kone toimisi parhaalla mahdollisella tavalla ja sen turvasertifiointi pysyisi voimassa. Muiden valmistajien varaosat ja lisävarusteet voivat osoittautua vaarallisiksi, ja niiden käyttö voi johtaa tuotteen takuun raukeamiseen.

Turva- ja ohjetarrat

Turva- ja ohjetarrat on sijoitettu hyvin näkyville paikoille mahdollisten vaara-alueiden lähettyville. Korvaa vioittuneet tai kadonneet tarrat uusilla.

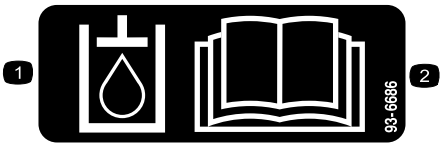

decal93-6686

93-6686

1. Hydraulineste
2. Lue *käyttöopas*.

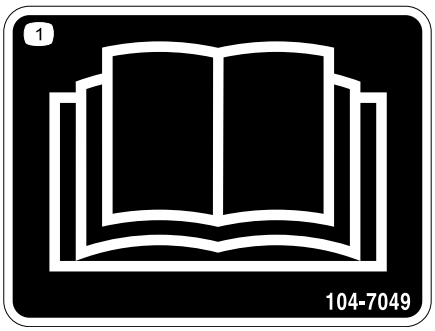

decal104-7049

104-7049

1. Lue *käyttöopas*.

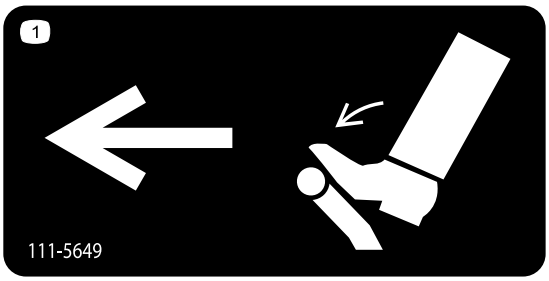

decal111-5649

111-5649

1. Ajopoljin vasemmalle.

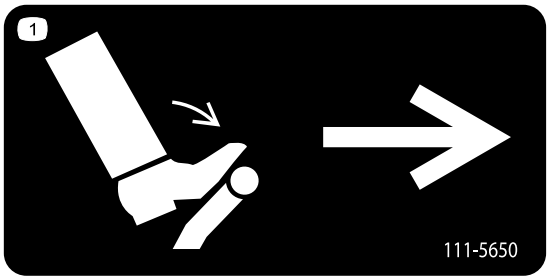

decal111-5650

111-5650

1. Ajopoljin oikealle.

CALIFORNIA SPARK ARRESTER WARNING

Operation of this equipment may create sparks that can start fires around dry vegetation. A spark arrester may be required. The operator should contact local fire agencies for laws or regulations relating to fire prevention requirements. 117-2718

decal117-2718

117-2718

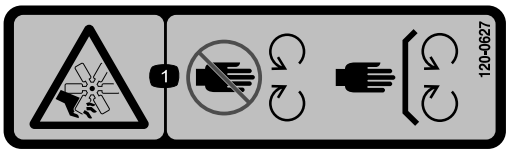

decal120-0627

120-0627

1. Loukkaantumisvaara, tuuletin: pysy etäällä liikkuvista osista ja pidä kaikki suojukset ja suojalevyt paikoillaan.

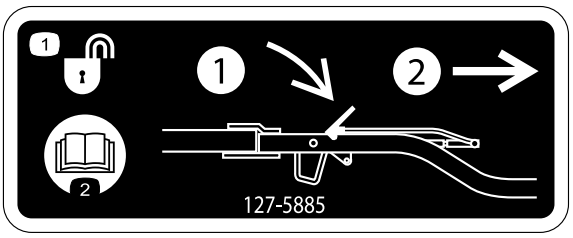

decal127-5885

127-5885

1. Vetoaisan vapautus: 1) työnnä salpa alas, 2) vedä vetoaisa irti.
2. Lue *käyttöopas*.

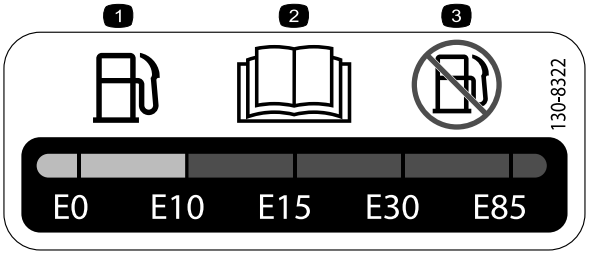

decal130-8322

130-8322

1. Käytä vain enintään 10 % etanolia (E10) sisältävää bensiiniä.
2. Lue *käyttöopas*.
3. Yli 10 % etanolia (E10) sisältävää bensiiniä ei saa käyttää.

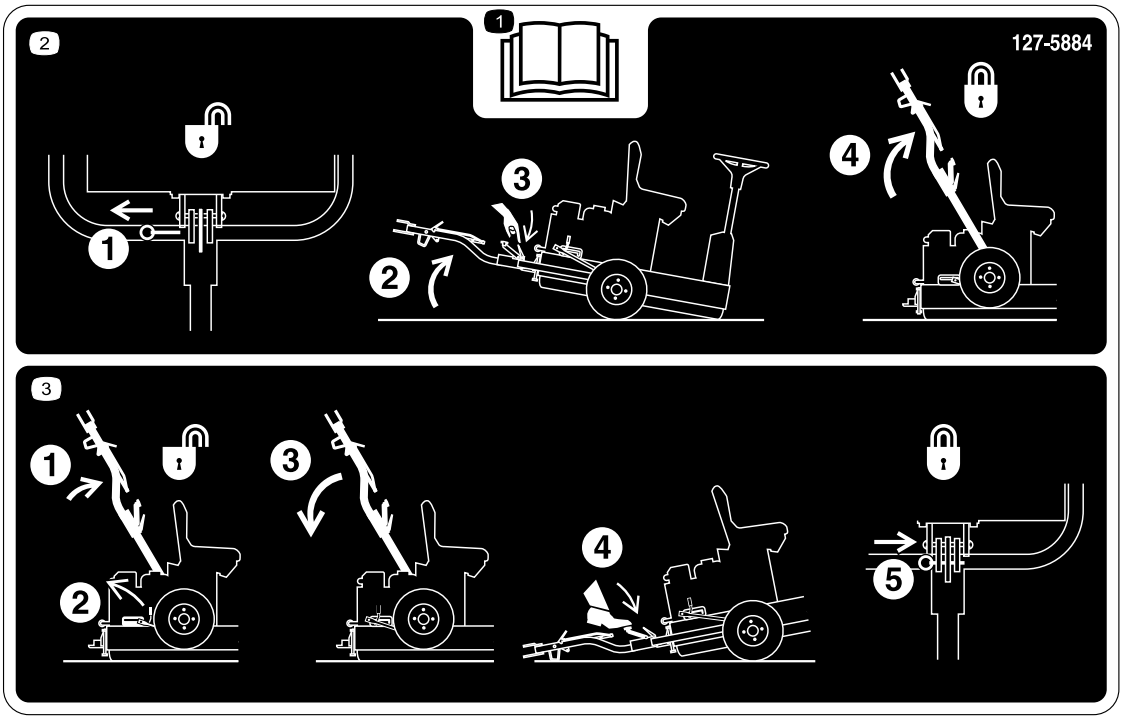

decal127-5884

127-5884

1. Lue *käyttöopas*.
2. 1) Vedä lukitustappi paikaltaan, 2) kallista konetta ylöspäin, 3) vapauta vetoaisa, 4) nosta vetoaisaa, kunnes vivun salpa lukittuu liukulukitukseen.
3. 1) Työnnä vetoaisaa ylöspäin, 2) vapauta salvan vipu, 3) vedä vetoaisaa alaspäin, 4) paina poljinta jalalla, kunnes vetoaisa napsahtaa paikalleen, 5) aseta lukitustappi paikalleen.

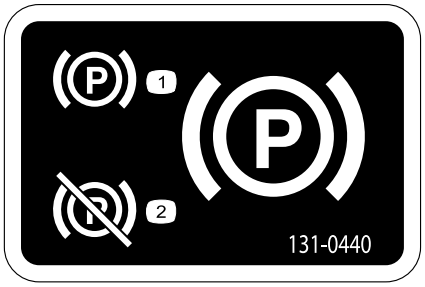

decal131-0440

131-0440

1. Seisontajarru – kytke
2. Seisontajarru – vapauta

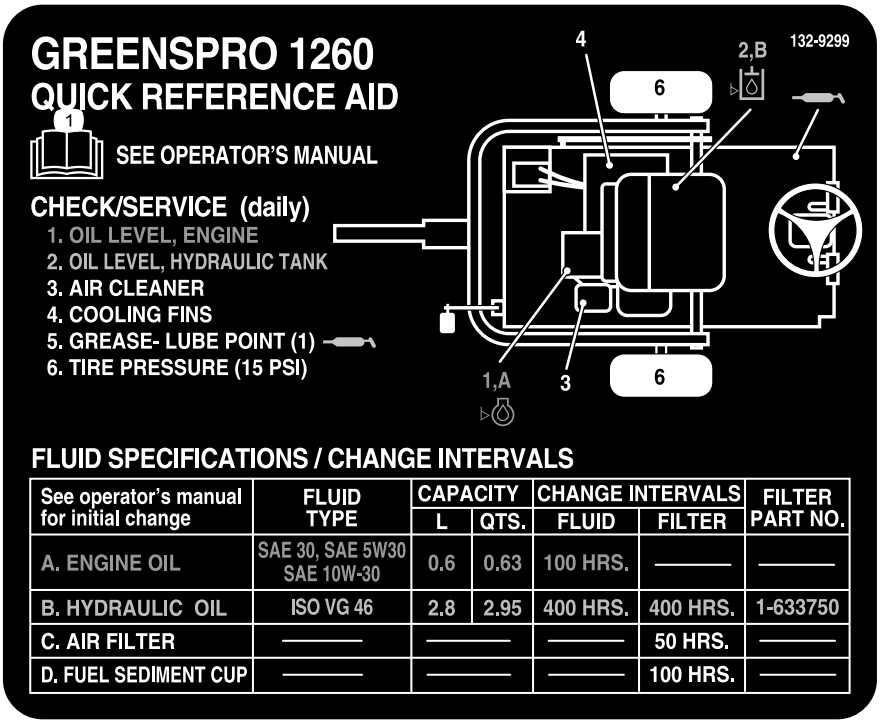

See operator's manual for initial change	FLUID TYPE	CAPACITY		CHANGE INTERVALS		FILTER PART NO.
		L	QTS.	FLUID	FILTER	
A. ENGINE OIL	SAE 30, SAE 5W30 SAE 10W-30	0.6	0.63	100 HRS.	———	———
B. HYDRAULIC OIL	ISO VG 46	2.8	2.95	400 HRS.	400 HRS.	1-633750
C. AIR FILTER	———	———		———	50 HRS.	———
D. FUEL SEDIMENT CUP	———	———		———	100 HRS.	———

decal132-9299

132-9299

1. Lisätietoja koneen huollosta on *käyttöoppaassa*.

---

decal133-1701

133-1701

1. Vaara: Lue *käyttöopas*. Älä käytä konetta, jos et ole saanut koulutusta.
2. Vaara: käytä kuulosuojaimia.
3. Vaara: älä päästä sivullisia koneen lähelle.
4. Vaara: pysy etäällä liikkuvista osista ja pidä kaikki suojukset ja suojalevyt paikoillaan.
5. Kaatumisvaara: Älä käytä konetta veden lähellä. Pysy etäällä pengerryksistä ja pudotuksista.

decal133-1702

133-1702

Vain CE

1. Vaara: Lue *käyttöopas*. Älä käytä konetta, jos et ole saanut koulutusta.
2. Vaara: käytä kuulosuojaimia.
3. Vaara: älä päästä sivullisia koneen lähelle.
4. Vaara: pysy etäällä liikkuvista osista ja pidä kaikki suojukset ja suojalevyt paikoillaan.
5. Kaatumisvaara: älä aja poikittain rinteissä, joiden kaltevuus on yli 15 astetta.

Käyttöönotto

Irralliset osat

Tarkista alla olevasta taulukosta, että kaikki osat on toimitettu.

Ohjeet	Kuvaus	Määrä	Käyttökohde
1	Kuljetuspyörä	2	Kuljetuspyörien asennus.
2	Lukitustuki Pultti (M10 × 30 mm) Varmistuslaatta (M10) Aluslaatta (M10) Mutteri (M10) Vetoaisakokoonpano Pultti (M10 × 100 mm) Lukkomutteri (M10) Pultti (M12 × 100 mm) Aluslaatta (M12) Lukkomutteri (M12) Välikelaatta (jos on)	1 4 4 6 4 1 1 1 1 2 1 2	Vetoaisakokoonpanon asennus
3	Varoitustarra	1	Varoitustarran vaihto
4	Mitään osia ei tarvita	–	Laitteen poistaminen kuljetuslavalta.
5	Voiteluaineet (eivät sisälly toimitukseen)	–	Koneen voitelu

Ohjeet, oppaat ja muut osat

Kuvaus	Määrä	Käyttökohde
Käyttöopas Moottorin käyttöopas	1 1	Tutustu käyttöoppaisiin ennen koneen käyttöä.
Osaluettelo	1	Tarkista varaosanumerot osaluettelosta.
Tyyppihyväksyntä	1	Hyväksyntä vaaditaan eurooppalaisten CE-vaatimusten täyttämistä varten.

1

Kuljetuspyörien asennus

Vaiheeseen tarvittavat osat:

2	Kuljetuspyörä

Ohjeet

1. Irrota pyöränmutterit, joilla pyörännavat on kiinnitetty kuljetustukiin (Kuva 3). Irrota myös kunkin pyörännavan tappiin kierretty mutteri.

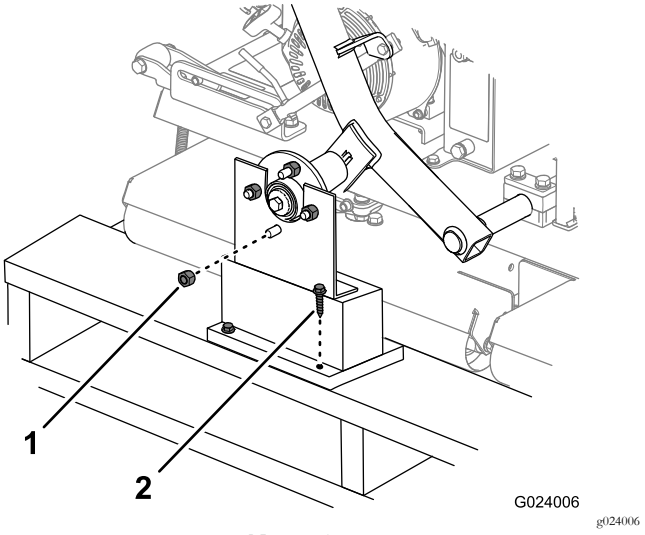

Kuva 3

1. Pyöränmutteri
2. Kuljetustuki

2. Irrota kuljetustuet varovasti laatikosta.
3. Asenna kuljetuspyörät pyörännapoihin pyöränmuttereilla. Kiristä pyöränmutterit käsin.

   Huomaa: Pyöränmutterit kiristetään 2. vaiheen lopussa.
4. Säädä rengaspaineeksi 1,03 bar.

2

Vetoaisakokoonpanon asennus

Vaiheeseen tarvittavat osat:

1	Lukitustuki
4	Pultti (M10 × 30 mm)
4	Varmistuslaatta (M10)
6	Aluslaatta (M10)
4	Mutteri (M10)
1	Vetoaisakokoonpano
1	Pultti (M10 × 100 mm)
1	Lukkomutteri (M10)
1	Pultti (M12 × 100 mm)
2	Aluslaatta (M12)
1	Lukkomutteri (M12)
2	Välikelaatta (jos on)

Ohjeet

1. Asenna lukitustuki koneen runkoon kuvan mukaisesti (Kuva 4).

   Huomaa: Kiristä mutterit momenttiin 52 N·m.

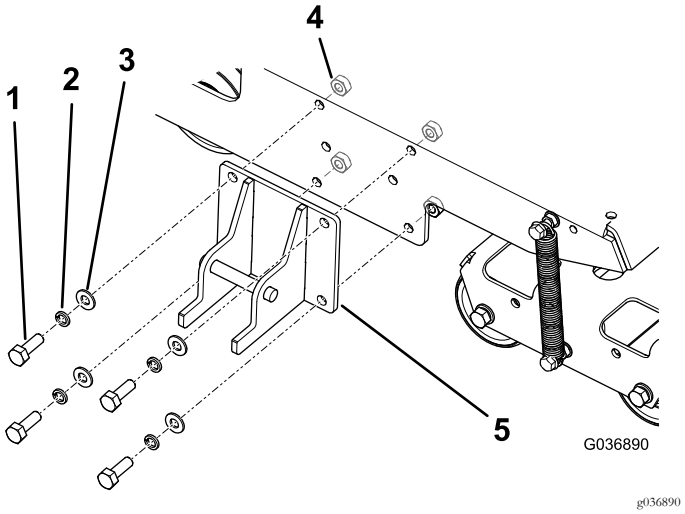

Kuva 4

1. Pultti, M10 × 30 mm (4)
2. Varmistuslaatta, M10 (4)
3. Aluslaatta, M10 (4)
4. Mutteri, M10 (4)
5. Lukitustuki

2. Kiinnitä vetoaisa vetoaisan kääntökannattimeen oikeilla kiinnitystarvikkeilla. Katso Kuva 5.

- Käytä etuaukoissa pulttia (M10 × 100 mm), kahta aluslaattaa (M10) ja lukkomutteria (M10).
- Käytä taka-aukoissa pulttia (M12 × 100 mm), kahta aluslaattaa (M12) ja lukkomutteria (M12).
- Jos jokaisen pultin mukana on kolmas aluslaatta, käytä näitä aluslaattoja välikappaleina vetoaisan ja vetoaisan kääntökannattimen sisäpuolen välissä (Kuva 6).

Huomaa: Säädä vetoaisan korkeus vetoajoneuvon vetokytkimen mukaiseksi vetoaisan kääntökannattimen aukkojen avulla.

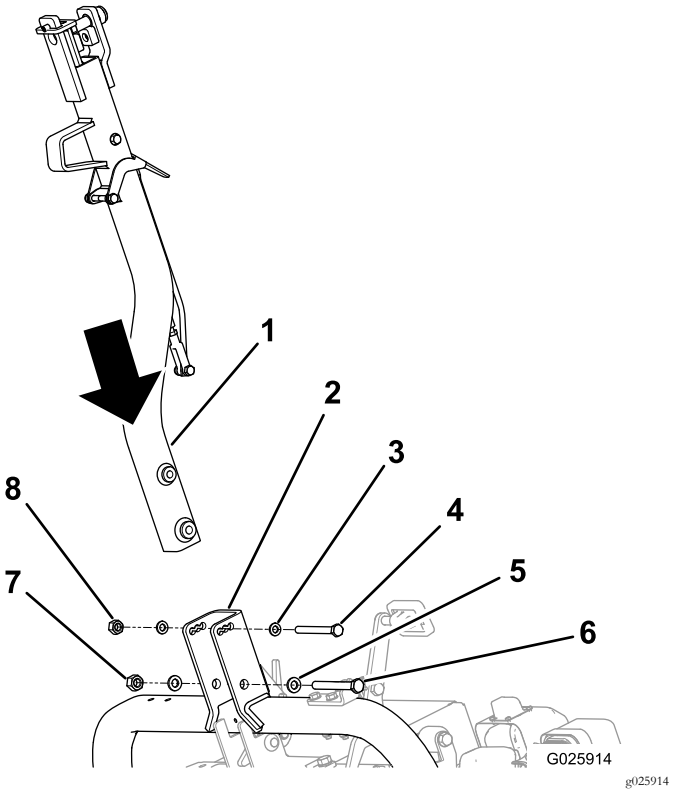

Kuva 5

1.	Vetoaisa	5.	Aluslaatta, M12 (2)
2.	Vetoaisan kääntökannatin	6.	Pultti (M12)
3.	Aluslaatta, M10 (2)	7.	Lukkomutteri (M12)
4.	Pultti (M10)	8.	Lukkomutteri (M10)

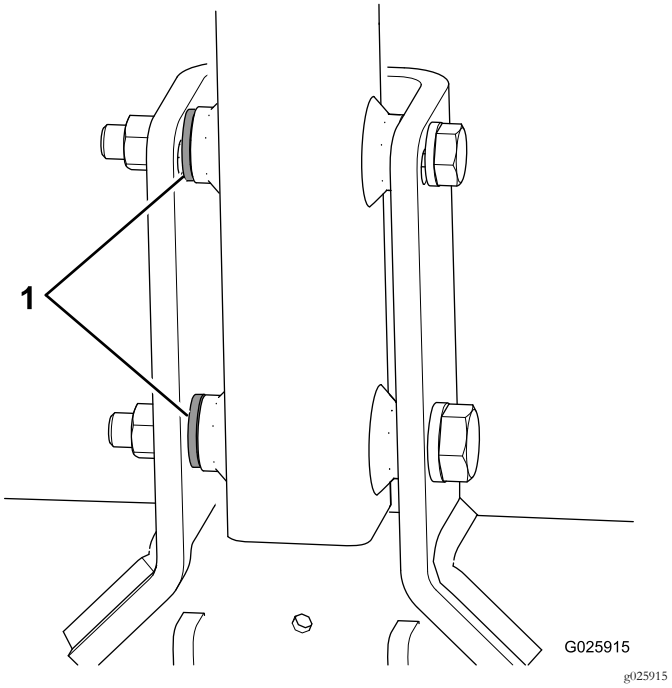

Kuva 6

1. Välikelaatat

3. Kiristä pieni pultti momenttiin 73 N·m ja suuri pultti momenttiin 126 N·m.
4. Työnnä vetoaisakokoonpanoa ylöspäin, kunnes salvan vipu vapautuu liukulukituksesta (Kuva 7).

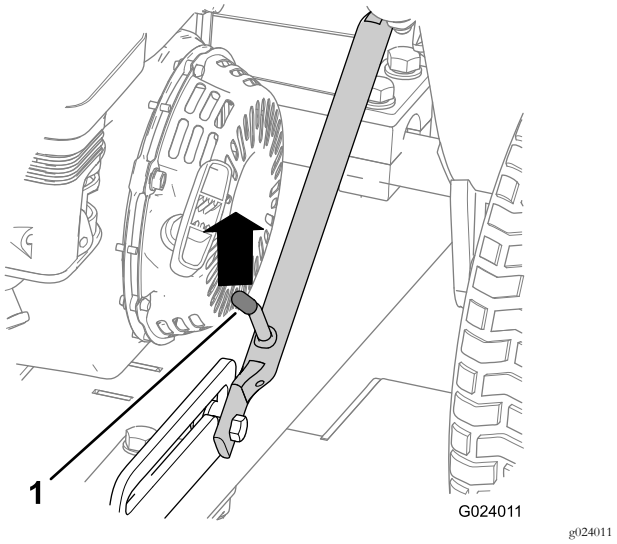

Kuva 7

1. Salpavipu

5. Vedä vetoaisa alas.
6. Paina vetoaisan poljinta jalalla, kunnes vetoaisa lukittuu paikalleen (Kuva 8).

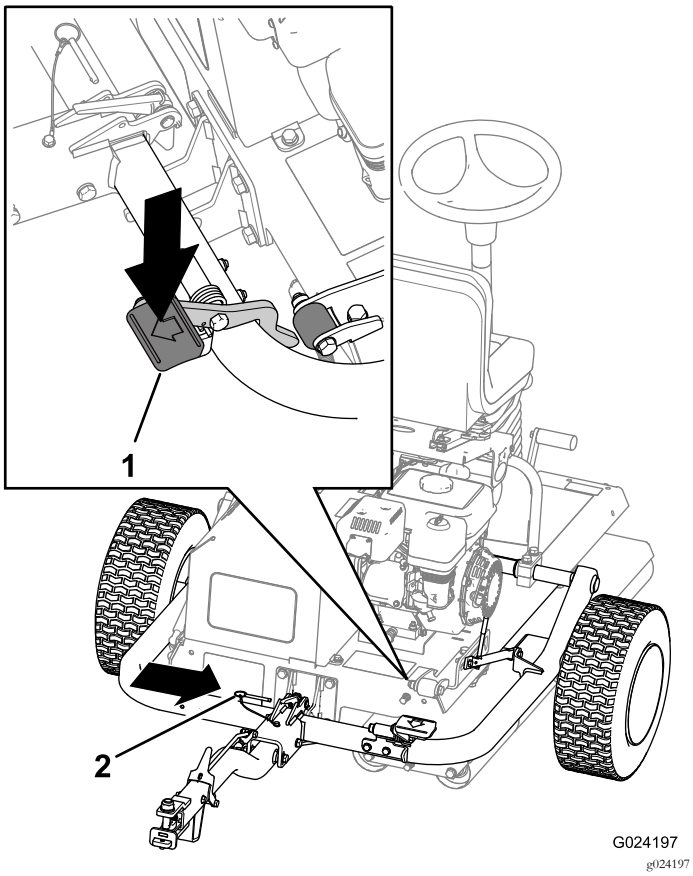

Kuva 8

1. Vetoaisan poljin
2. Lukitustappi

7. Aseta lukitustappi paikalleen (Kuva 8).
8. Kiristä kuljetuspyörien pyöränmutterit momenttiin 108 N·m.

3

Varoitustarran vaihto

Vaiheeseen tarvittavat osat:

1	Varoitustarra

Ohjeet

Koneissa, joiden on täytettävä CE-vaatimukset, varoitustarra (osanumero 133-1701) on vaihdettava CE-varoitustarraan (osanumero 133-1702).

4

Laitteen poistaminen kuljetuslavalta

Mitään osia ei tarvita

Ohjeet

1. Poista puukappaleet kuljetuslavan vetokytkimen puolelta.

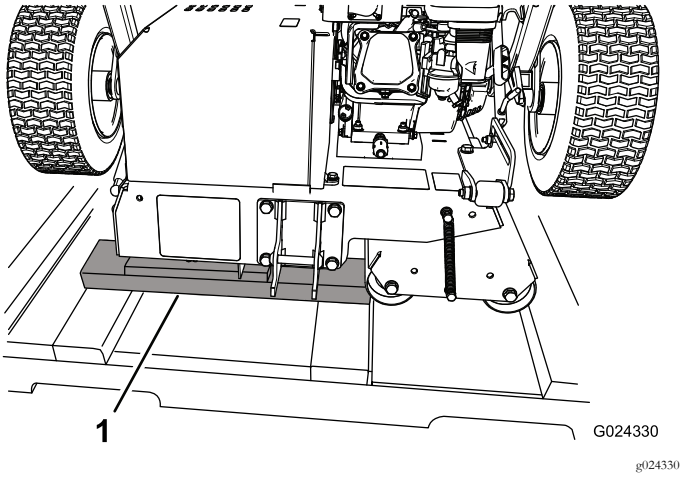

Kuva 9

1. Puukappaleet

2. Aseta puupahveja maahan kuljetuslavan päähän.

   Huomaa: Puupahvien tulee olla hieman matalammalla kuin kuljetuslavan. Voit käyttää laatikon sivuilta ja/tai päädyistä poistettuja kappaleita.

3. Vieritä kone varovasti kuljetuslavalta puupahveille ja sitten maahan.

   Tärkeää: Varmista, että rullat eivät kosketa kuljetuslavaa, kun kone putoaa maahan.

4. Poista jäljellä oleva pakkausmateriaali (jos on).

5

Koneen voitelu

Vaiheeseen tarvittavat osat:

–	Voiteluaineet (eivät sisälly toimitukseen)

Ohjeet

Varmista koneen asianmukaiset käyttöominaisuudet voitelemalla se ennen käyttöä. Katso kohta Voitelu (sivu 28). Koneen voitelun laiminlyönti saattaa aiheuttaa tärkeiden osien ennenaikaisen vioittumisen.

Laitteen yleiskatsaus

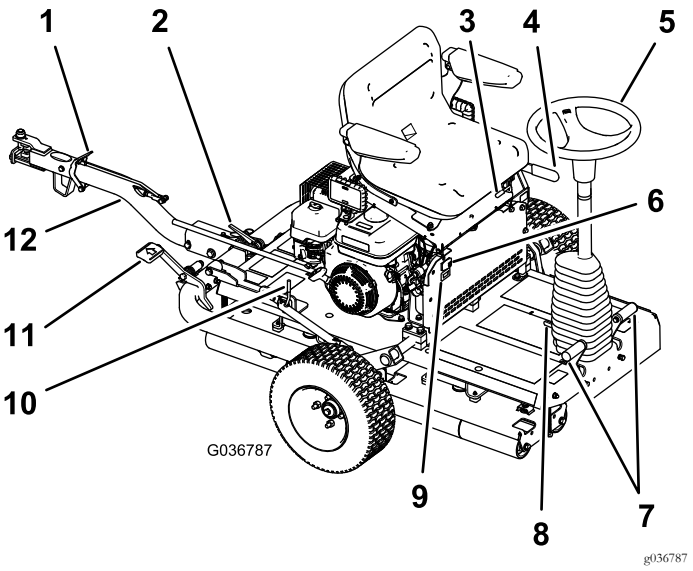

Kuva 10

1. Vetoaisan lukitusvipu
2. Vetoaisan salpa
3. Istuimen säätövipu
4. Seisontajarru
5. Ohjauspyörä
6. Valokytkin
7. Ajopolkimet
8. Ohjauspyörän kallistuspoljin
9. Tuntilaskuri
10. Salpavipu
11. Vetoaisan poljin
12. Vetoaisakokoonpano

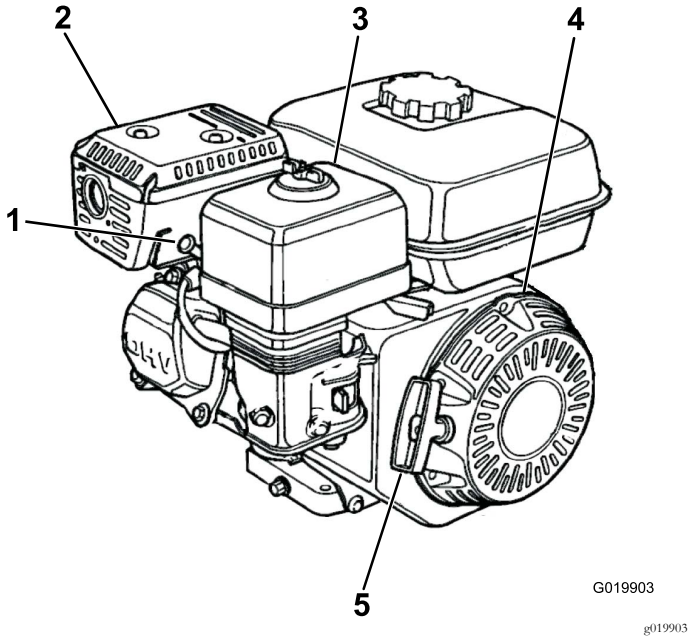

Kuva 11

1. Sytytystulppa
2. Äänenvaimennin
3. Ilmanpuhdistin
4. Narukäynnistin
5. Narukäynnistimen kahva

Ohjauslaitteet

Huomaa: Katso täydet ohjaustiedot moottorin käyttöoppaasta.

Seisontajarru

Kytke seisontajarru, jotta kone voidaan käynnistää. Seisontajarru (Kuva 12) kytketään vetämällä seisontajarruvivusta. Vapauta seisontajarru työntämällä vipua eteenpäin.

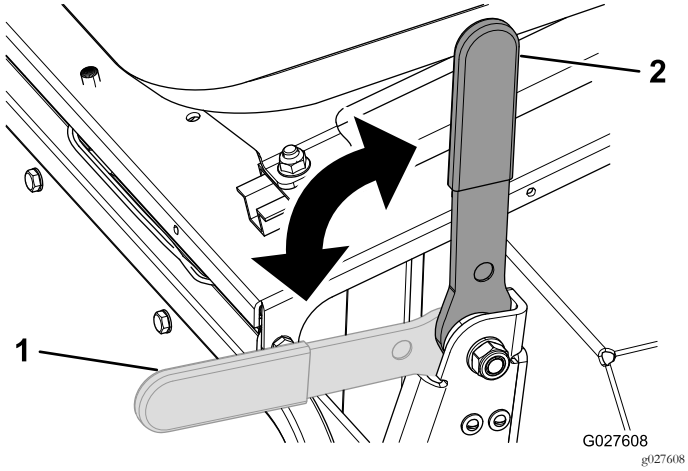

Kuva 12

1. Seisontajarru vapautettu
2. Seisontajarru kytketty

Ohjauspyörä

Käännä konetta eteenpäin kääntämällä ohjauspyörää (Kuva 10) myötäpäivään.

Käännä konetta taaksepäin kääntämällä ohjauspyörää vastapäivään.

Huomaa: Koska suunta vaihtuu jokaisen kierroksen päätteeksi, koneella ajoa ja ohjausta on harjoiteltava.

Ohjauspyörä säätää tasoitusrullien kulmaa, ja tasoitusrullat ohjaavat konetta. Pyörä kääntyy rajallisesti, joten koneen kääntösäde on suuri.

Ohjauspyörän kallistuspoljin

Kun haluat kallistaa ohjauspyörää itseesi päin, paina poljin (Kuva 10) alas ja vedä ohjauspylväs haluamaasi asentoon. Vapauta sitten poljin.

Ajopolkimet

Käyttörullan liikettä ohjataan kahdella ajopolkimella (Kuva 10), jotka sijaitsevat ohjauspyörän jalustan molemmin puolin. Polkimet ovat yhteydessä toisiinsa niin, että kumpaakin poljinta ei voi painaa yhtä aikaa. Vain yhtä poljinta voi painaa kerrallaan. Jos painat oikeanpuoleista poljinta, kone liikkuu oikealle, ja jos painat vasemmanpuoleista poljinta, kone liikkuu vasemmalle. Mitä enemmän poljinta painetaan, sitä nopeammin kone liikkuu kyseiseen suuntaan.

Huomaa: Pysähdy kokonaan, ennen kuin muutat koneen suuntaa. Älä muuta polkimen suuntaa äkillisesti. Tämä rasittaa vedon voimansiirtoa, mikä johtaa voimansiirron osien ennenaikaiseen vioittumiseen. Käyttämällä polkimia hitaasti ja tasaisesti vältetään nurmen hankautumista ja voimansiirron osien vaurioita.

Kun käytät konetta rinteissä, varmista, että käyttörulla on alamäen suuntaan, jotta pito olisi riittävä. Muutoin nurmi voi vahingoittua.

Vetoaisakokoonpano

Vetoaisakokoonpanon (Kuva 10) avulla hinataan konetta sekä lasketaan ja nostetaan kuljetuspyöriä.

Istuimen säätövipu

Istuinta voi siirtää eteen- ja taaksepäin. Käännä istuimen säätövipua (Kuva 10) ylöspäin, liu'uta istuinta eteen- tai taaksepäin ja vapauta sitten vipu.

Käsinojan säätöpultit

Kutakin käsinojaa voi säätää kääntämällä sen säätöpulttia (Kuva 13).

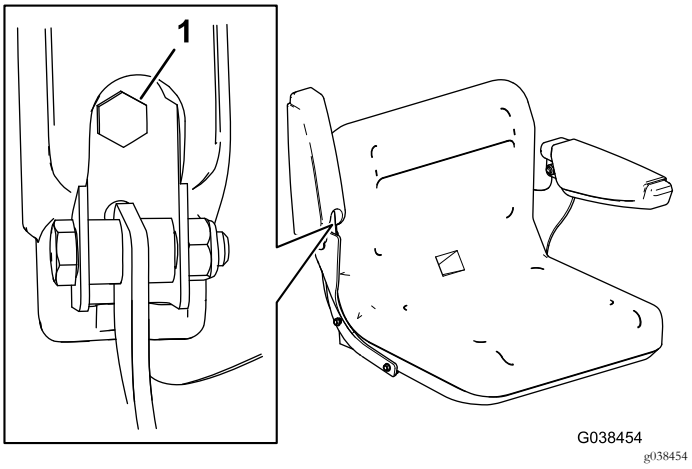

Kuva 13

1. Säätöpultti

Valokytkin

Valokytkimellä sytytetään ja sammutetaan valot (Kuva 10).

Tuntilaskuri

Tuntilaskuri (Kuva 10) ilmoittaa koneen käyttötuntien kokonaismäärän.

Moottorin säätimet

Virtakytkin

Virtakytkimellä (Kuva 14) käynnistetään ja sammutetaan moottori. Tämä kytkin sijaitsee moottorin etuosassa. Moottori käynnistetään ja sitä käytetään kääntämällä virtakytkin KÄYNNISTYS-asentoon. Moottori sammutetaan kääntämällä virtakytkin PYSÄYTYS-asentoon.

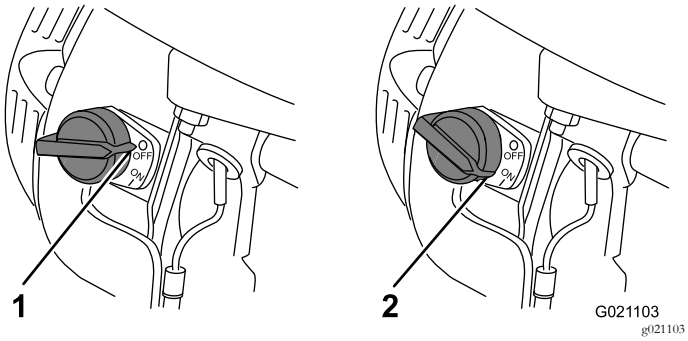

Kuva 14

1. POIS-asento
2. PÄÄLLÄ-asento

Rikastinvipu

Rikastinvipua (Kuva 15) tarvitaan käynnistettäessä kylmää moottoria. Siirrä rikastimen vipu SULJETTUUN asentoon, ennen kuin vedät narukäynnistimen kahvaa. Kun moottori on käynnissä, siirrä rikastimen vipu AVOIMEEN asentoon. Älä käytä rikastinta, jos moottori on jo lämmin tai on lämmin ilma.

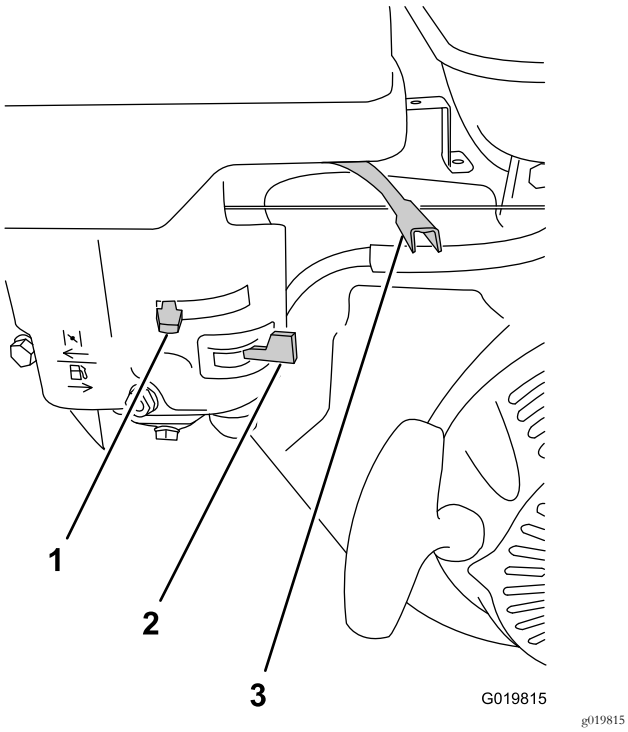

Kuva 15

1. Rikastinvipu
2. Polttoaineen sulkuventtiili
3. Kaasuvipu

Kaasuvipu

Kaasuvipu (Kuva 15) sijaitsee rikastimen vivun vieressä. Sillä säädetään koneen moottorin nopeutta ja samalla koneen nopeutta. Paras jyräyssuorituskyky saavutetaan, kun tämä säädin asetetaan NOPEA-asentoon.

Polttoaineen sulkuventtiili

Polttoaineen sulkuventtiili (Kuva 15) sijaitsee rikastinvivun alapuolella. Se on siirrettävä avoimeen asentoon ennen moottorin käynnistämistä. Kun koneen käyttö on lopetettu ja moottori on sammutettu, polttoaineen sulkuventtiili on siirrettävä SULJETTUUN asentoon.

Narukäynnistimen kahva

Moottori käynnistetään vetämällä narukäynnistimen kahvaa (Kuva 11) nopeasti, jolloin moottori alkaa pyöriä. Edellä esiteltyjen moottorin säätimien täytyy olla oikeassa asennossa, jotta moottori voi käynnistyä.

Öljymäärän kytkin

Öljymäärän kytkin sijaitsee moottorin sisällä, ja se estää moottoria käymästä, jos öljymäärä laskee turvallisen käyttörajan alle.

Tekniset tiedot

Paino	308 kg
Pituus	136 cm
Leveys	122 cm
Korkeus	107 cm
Enimmäisnopeus	12,8 km/h / 3 600 kierr.min

Lisätarvikkeet/lisävarusteet

Koneeseen on saatavana valikoima Toron hyväksymiä lisälaitteita ja -varusteita, joiden avulla voidaan parantaa ja laajentaa sen ominaisuuksia. Ota yhteys valtuutettuun huoltoliikkeeseen tai jakelijaan tai siirry osoitteeseen www.Toro.com, josta löytyy luettelo hyväksytyistä lisälaitteista ja -varusteista.

Suojaa Toro-laitteistoinvestointi ja huolehdi sen toiminnasta käyttämällä alkuperäisiä Toro-varaosia. Toro toimittaa alkuperäisiä varaosia, jotka on suunniteltu erityisen tarkasti laitteidemme teknisten määritysten mukaisesti. Vaadi alkuperäisiä Toro-varaosia ja voit olla huoletta.

Käyttö

Huomaa: Koneen vasen ja oikea puoli määritellään normaalista käyttöasennosta käsin.

Muista aina turvallisuus

Lue kaikki turvallisuusohjeet ja perehdy merkintöihin. Nämä tiedot auttavat suojaamaan sinua ja sivullisia loukkaantumiselta.

⚠ HENGENVAARA

Käyttö märällä ruoholla tai jyrkillä rinteillä saattaa aiheuttaa luisumista ja koneen hallinnan menetyksen.

Renkaiden lipeäminen reunojen yli saattaa kaataa koneen, mistä voi olla seurauksena vakava loukkaantuminen, hukkumisvaara tai kuolema.

Koneessa ei ole kaatumissuojausta.

Noudata seuraavia ohjeita hallinnan säilyttämiseksi ja kaatumisen ehkäisemiseksi.

- **Älä käytä pudotusten tai veden lähellä.**
- **Älä käytä jyrkissä rinteissä.**
- **Vähennä rinteissä nopeutta ja ole äärimmäisen varovainen.**
- **Älä muuta nopeutta äkillisesti.**

⚠ VAROITUS

Tämän koneen tuottama äänitaso saattaa aiheuttaa kuulovamman pitkäaikaisessa altistuksessa.

Käytä kuulosuojaimia käyttäessäsi konetta.

Silmiä, korvia, käsiä, jalkoja ja päätä suojaavien varusteiden käyttö on suositeltavaa.

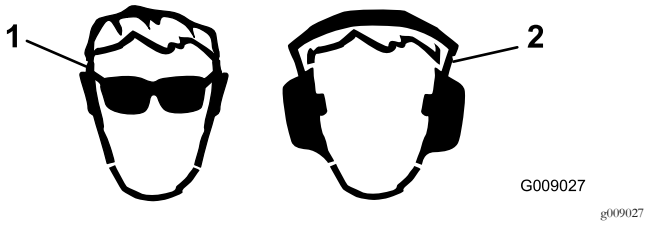

Kuva 16

1. Käytä silmäsuojaimia.
2. Käytä kuulonsuojaimia.

Koneen käytön valmistelu

1. Poista roskat koneen päältä ja alapuolelta.
2. Varmista, että kaikki aikataulunmukaiset huollot on suoritettu.
3. Varmista, että kaikki suojukset ovat paikoillaan ja lujasti kiinni.
4. Tarkista moottoriöljyn määrä.
5. Varmista, että polttoainesäiliössä polttoainetta.
6. Tarkista, että seisontajarru on kytkettynä.
7. Nosta kuljetuspyörät irti maasta ja varmista, että ne ovat lukittuneet paikoilleen.

Hydrauliletkujen ja -liittimien tarkastus

Huoltoväli: Aina ennen käyttöä tai päivittäin

Tarkista, että hydraulijärjestelmässä ei ole vuotoja, kulumia, säävahinkoja tai kemiallisia vaurioita ja että kiinnitykset tai liitännät eivät ole löystyneet. Suorita kaikki tarvittavat korjaukset ennen koneen käyttöä.

⚠ VAARA

Paineella suihkuava hydraulineste voi läpäistä ihon ja aiheuttaa vammoja.

- **Varmista, että kaikki hydrauliletkut ja -putket ovat hyvässä kunnossa ja että kaikki hydrauliputkien liittimet ovat tiukalla, ennen kuin lisäät järjestelmän painetta.**
- **Pidä keho ja kädet kaukana vuotavista rei'istä ja suuttimista, joista suihkuaa korkeapaineista hydraulinestettä.**
- **Etsi hydraulinestevuotoja pahvin tai paperin avulla.**
- **Poista paine varovasti hydraulijärjestelmästä, ennen kuin huollat järjestelmää.**
- **Jos nestettä pääsee ihon alle, hakeudu välittömästi lääkäriin.**

Moottoriöljyn määrän tarkistus

Huoltoväli: Aina ennen käyttöä tai päivittäin

Huomaa: Paras aika tarkistaa moottoriöljy on moottorin ollessa viileä ennen päivän ensimmäistä käynnistystä. Jos moottori on ollut käynnissä, anna öljyn valua takaisin öljypohjaan ainakin 10 minuutin ajan ennen sen tarkistusta.

Kampikammion tilavuus: 0,60 l

Tyyppi: API-huoltoluokitus SL, SM, SN tai korkeampi

Viskositeetti: valitse ympäristön lämpötilan mukaan. Katso kohta Kuva 17.

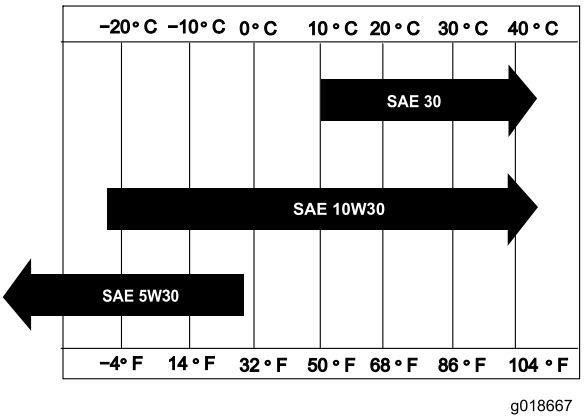

Kuva 17

1. Aseta kone tasaiselle alustalle siten, että moottori on vaakasuorassa.
2. Sammuta moottori, anna sen jäähtyä ja puhdista öljyntäyttökorkin/mittatikun (Kuva 18) ympäristö.

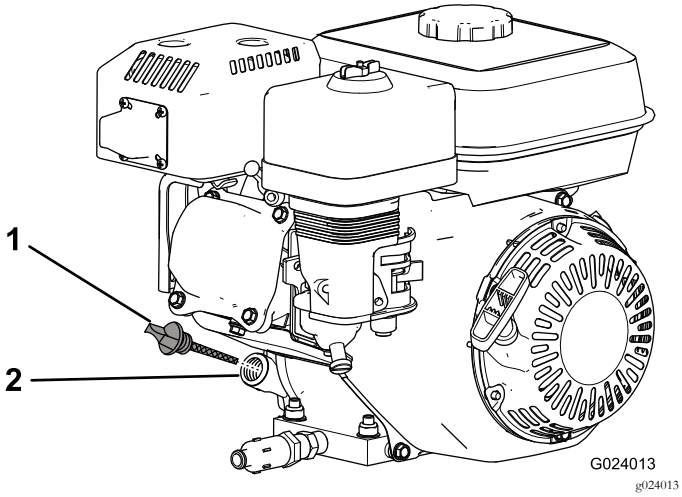

Kuva 18

1. Öljyntäyttökorkki/mittatikku 2. Täyttöaukko

3. Irrota öljyntäyttöaukon korkki/mittatikku kiertämällä sitä vastapäivään.
4. Pyyhi öljyntäyttöaukon korkki/mittatikku puhtaaksi ja aseta se täyttöaukkoon.

   Huomaa: Älä kierrä mittatikkua kiinni täyttöaukkoon.
5. Irrota mittatikku ja tarkista öljymäärä.

   Huomaa: Jos öljyn pinta on mittatikun alarajamerkin lähellä tai sen alapuolella, lisää juuri sen verran öljyä, että pinta nousee mittatikun ylärajamerkin (öljyntäyttöaukon alareunan) tasalle. Katso Kuva 19. Tarkista öljymäärä uudelleen. Älä täytä kampikammiota liian täyteen.

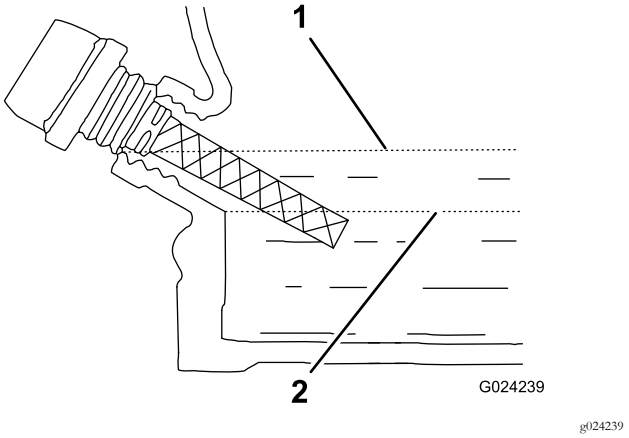

Kuva 19

1. Yläraja 2. Alaraja

6. Aseta öljyntäyttöaukon korkki/mittatikku takaisin ja puhdista öljyroiskeet.

Huomaa: Jos moottoria käytetään öljymäärän ollessa alarajalla, moottori voi sammua häiritsevästi, kun koneen suuntaa muutetaan rinteessä tai alamäessä.

Hydraulinesteen määrän tarkistus

Huoltoväli: Aina ennen käyttöä tai päivittäin

Hydraulijärjestelmä on täytetty tehtaalla korkealaatuisella hydraulinesteellä. **Tarkista hydraulinesteen määrä ennen moottorin ensimmäistä käynnistystä ja sen jälkeen päivittäin**.

Huomaa: Vapauta järjestelmän paine sammuttamalla moottori ennen hydraulivetojärjestelmän minkään osan parissa työskentelyä. Kun hydraulijärjestelmä on huollettu, tarkista kaikki letkut ja liittimet vaurioiden varalta ja varmista niiden tiukkuus ennen moottorin käynnistämistä ja hydrauliletkujen paineistusta. Vaihda mahdollisesti vaurioituneet letkut ja kiristä löysät liittimet tarpeen mukaan.

Suositeltava hydraulineste: Toro Premium All Season Hydraulic Fluid (Saatavana 19 l:n astioissa tai 208 l:n tynnyreissä. Katso osanumerot osaluettelosta tai pyydä ne valtuutetulta Toro-jälleenmyyjältä.)

Vaihtoehtoiset nesteet: Jos Toro-nesteitä ei ole saatavana, voidaan käyttää muita **tavallisia, öljypohjaisia** nesteitä, jotka täyttävät kaikki jäljempänä luetellut vaatimukset (ominaisuudet ja standardit). Tarkista öljyntoimittajalta, täyttääkö öljy nämä määritykset.

Huomaa: Toro ei vastaa vääränlaisten nesteiden käytöstä aiheutuneista vaurioista, joten on käytettävä vain sellaisten tunnettujen valmistajien tuotteita, joiden luokituksiin voi luottaa.

Kulumista estävä hydraulineste, jolla on korkea viskositeetti-indeksi / alhainen jähmepiste, ISO VG 46 -moniasteneste	
Ominaisuudet:	
Viskositeetti, ASTM D445	cSt / 40 °C 44–48 cSt / 100 °C 7,9–9,1
Viskositeetti-indeksi, ASTM D2270	140 tai korkeampi
Jähmepiste, ASTM D97	–37 °C...–45 °C
FZG, Fail stage	11 tai parempi
Vesipitoisuus (uusi neste):	500 ppm (enintään)
Standardit:	
Vickers I-286-S, Vickers M-2950-S, Denison HF-0, Vickers 35 VQ 25 (Eaton ATS373-C)	

Asianmukaisten hydraulinesteiden määritysten on vastattava liikkuvia koneita (teollisuuslaitoskäytön sijaan), niiden on oltava monipainotyyppisiä sekä niissä on oltava kulumista estävä lisäainepaketti ZnDTP tai ZDDP (ei tuhkattoman tyyppistä nestettä).

Huomaa: Monet hydraulinesteet ovat lähes värittömiä, mikä vaikeuttaa vuotojen toteamista. Hydraulinestejärjestelmään tarkoitettua punaista värilisäainetta on saatavana 20 ml:n pulloissa. Yksi pullo riittää 15–22 litralle hydrauliöljyä. Tilaa valtuutetulta Toro-jälleenmyyjältä, osanro 44-2500.

1. Pysäköi kone tasaiselle alustalle, sammuta moottori ja kytke seisontajarru.
2. Vedä istuimen salpaa taaksepäin ja kallista istuinta eteenpäin (Kuva 20).

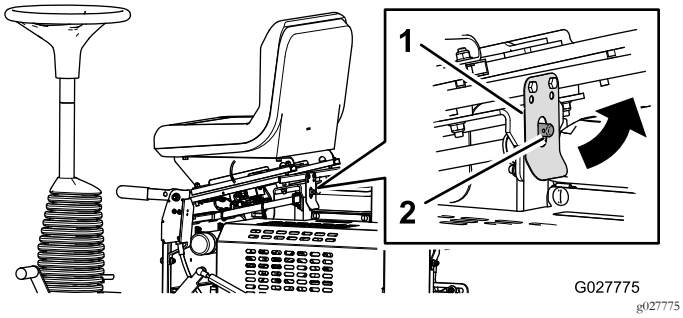

Kuva 20

1. Istuimen salpa
2. Salpatappi

3. Irrota hydraulisäiliön korkki ja tarkista nesteen määrä mittatikusta (Kuva 21).

   Huomaa: Nesteen pinnan tulee olla mittatikun ylä- ja alarajan välissä (Kuva 22).

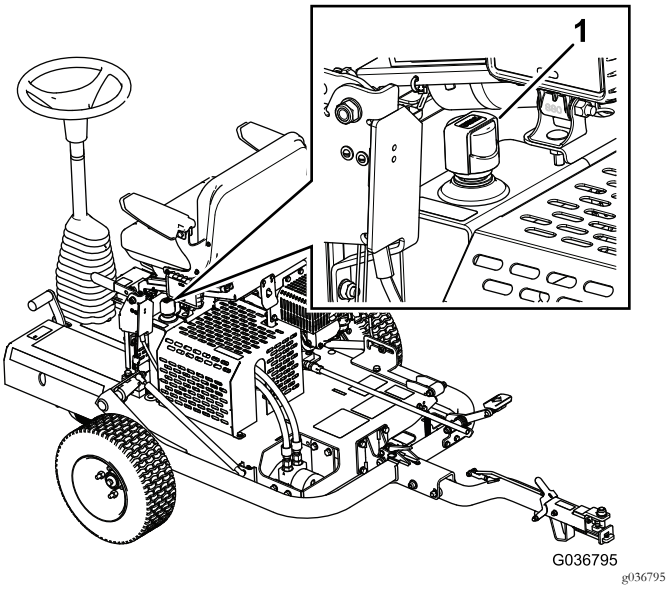

Kuva 21

1. Hydraulisäiliön korkki

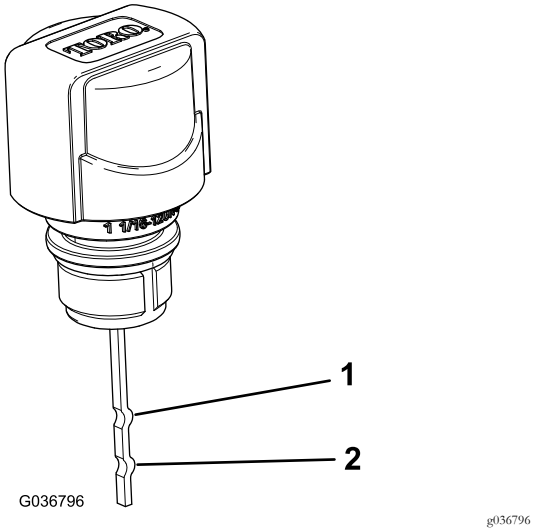

Kuva 22

1. Yläraja
2. Alaraja

4. Jos nestettä on liian vähän, lisää sitä, kunnes nesteen pinta on oikealla tasolla.
5. Asenna säiliön korkki paikalleen.
6. Pyyhi läikkynyt neste pois.
7. Laske ja salpaa istuin.

Rengaspaineen tarkistus

Varmista, että kuljetusrenkaiden ilmanpaine on 1,03 bar.

Polttoainesäiliön täyttö

- Moottori toimii parhaiten, kun käytetään vain puhdasta ja uutta (korkeintaan 30 päivää vanhaa) lyijytöntä bensiiniä, jonka tieoktaaniluku (pumppuoktaaniluku) on vähintään 87 (RON + MON / 2).
- Etanoli: Enintään 10 % etanolia (bensiinin ja etanolin seosta) tai 15 % MTBE:tä (metyyli-tertiääri-butyylieetteriä) sisältävää polttoainetta voidaan käyttää. Etanoli ja MTBE eivät ole sama asia. Bensiiniä, jonka tilavuudesta enemmän kuin 15 % (E15) on etanolia, ei ole hyväksytty käyttöön. **Älä** käytä bensiiniä, jonka tilavuudesta enemmän kuin 10 % on etanolia (kuten 15 % etanolia sisältävä E15, 20 % etanolia sisältävä E20 tai 85 % etanolia sisältävä E85). Muun kuin hyväksytyn bensiinin käyttö voi aiheuttaa toimintaongelmia ja/tai moottorivaurioita, joita takuu ei ehkä kata.
- Metanolia sisältävää bensiiniä **ei saa** käyttää.
- Polttoainetta **ei saa** säilyttää talven yli polttoainesäiliössä tai -astioissa, ellei polttoaineeseen ole lisätty stabilointiainetta
- Bensiiniin **ei saa** lisätä öljyä.

⚠ VAARA

Polttoaine on haitallista tai tappavaa nieltynä. Pitkäaikainen altistuminen höyryille voi aiheuttaa vakavan tapaturman ja sairauksia.

- **Vältä höyryjen hengittämistä.**
- **Pidä kasvot etäällä jakelupistoolista ja polttoainesäiliöstä tai lisäaineaukosta.**
- **Älä päästä polttoainetta silmiin tai iholle.**

⚠ HENGENVAARA

Tietyissä oloissa polttoaine on hyvin tulenarkaa ja räjähdysherkkää. Polttoaineen aiheuttama tulipalo tai räjähdys voi aiheuttaa palovammoja ja omaisuusvahinkoja.

- **Täytä polttoainesäiliö ulkona avoimessa tilassa, kun moottori on jäähtynyt. Pyyhi läikkynyt polttoaine pois.**
- **Polttoainesäiliötä ei saa täyttää aivan täyteen. Lisää polttoainetta polttoainesäiliöön, kunnes pinta on 25 mm säiliön yläreunan alapuolella. Säiliöön jäävä tyhjä tila antaa polttoaineen laajentua.**
- **Älä tupakoi polttoainetta käsitellessäsi ja pysy kaukana avotulesta tai paikoista, joissa kipinä voi sytyttää polttoainehöyryt.**
- **Polttoainetta tulee säilyttää hyväksytyssä polttoaineastiassa, joka tulee pitää poissa lasten ulottuvilta. Älä osta polttoainetta enempää kuin 30 päivän tarpeeseen.**
- **Aseta polttoaineastiat aina maahan ja pois ajoneuvon läheltä ennen polttoaineen lisäämistä.**
- **Polttoaineastioita ei saa täyttää ajoneuvon sisällä tai kuljetusajoneuvon tai perävaunun lavalla, sillä sisämatot tai muoviset lavan päällysteet saattavat eristää astian ja hidastaa staattisen sähkön purkautumista.**
- **Siirrä polttoainekäyttöinen laite alas kuljetusajoneuvosta tai perävaunusta ja tankkaa laite, kun sen pyörillä on kosketus maahan, mikäli tämä on käytännössä mahdollista. Jos se ei ole mahdollista, tankkaa kuljetusajoneuvon tai perävaunun lavalla oleva laite mieluummin kannettavasta astiasta kuin polttoaineen jakelupistoolilla.**
- **Jos jakelupistoolia on käytettävä, pidä pistoolia polttoainesäiliön reunaa tai astian aukkoa vasten koko tankkaamisen ajan.**

Polttoainesäiliön tilavuus: 3,6 l

1. Puhdista polttoainesäiliön korkin ympäristö ja irrota korkki (Kuva 23). Täytä polttoainesäiliö lyijyttömällä bensiinillä (vähintään 87 oktaania) noin 25 mm säiliön yläreunan alapuolelle, jotta polttoaineella on tilaa laajeta.

   Tärkeää: Älä ylitäytä säiliöitä. Polttoaineen lisäys yli määritetyn tason aiheuttaa höyryn talteenottojärjestelmän kyllästyksestä johtuvan moottorivian. Tämä ilmenee moottorin suorituskyvyn heikkenemisenä. Tämä ei ole takuunalainen vika, ja se edellyttää polttoainesäiliön korkin vaihtamista.

Tärkeää: Älä koskaan käytä metanolia, metanolia sisältävää bensiiniä tai bensiinin ja alkoholin seosta, jonka etanolipitoisuus on yli 10 %, bensiinin lisäaineita, korkeaoktaanista bensiiniä tai valkospriitä, koska ne voivat vaurioittaa moottorin polttoainejärjestelmää. Älä sekoita bensiiniin öljyä.

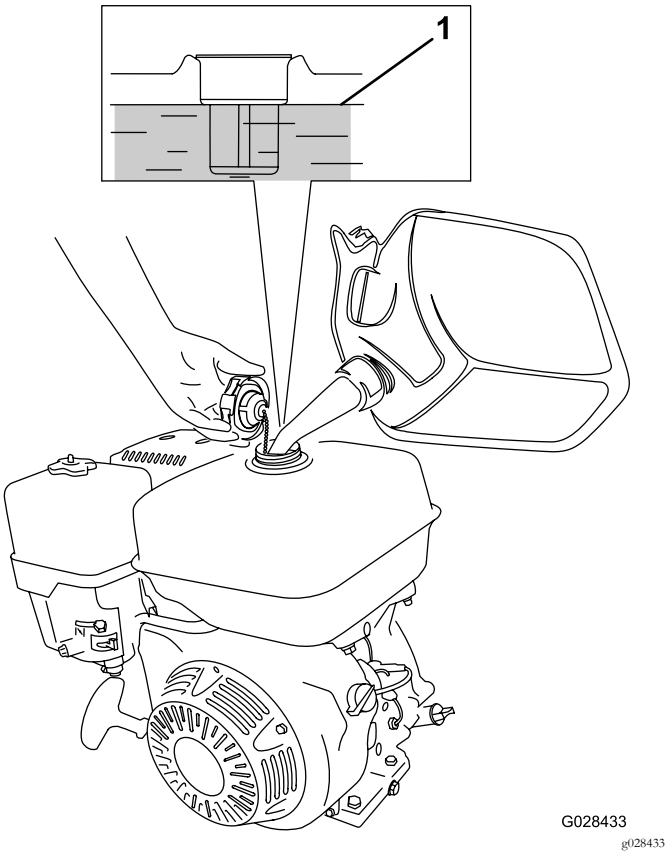

Kuva 23

1. Polttoaineen enimmäismäärä

2. Asenna polttoainesäiliön korkki paikalleen ja pyyhi mahdollisesti roiskunut polttoaine.

Moottorin käynnistys ja sammutus

Huomaa: Tässä osassa käsiteltävien ohjauslaitteiden kuvat ja kuvaukset ovat kohdassa Moottorin säätimet (sivu 16).

Moottorin käynnistys

Huomaa: Varmista, että sytytystulpan johto on kytketty sytytystulppaan.

1. Varmista, että seisontajarru on kytketty ja että ajopolkimet ovat VAPAA-asennossa.
2. Käännä virtakytkin KÄYNNISTYS-asentoon.
3. Käännä polttoaineen sulkuventtiili AVOIMEEN asentoon.
4. Siirrä rikastimen vipu PÄÄLLÄ-asentoon ennen kylmän moottorin käynnistystä.

   Huomaa: Rikastinta ei ehkä tarvita, kun käynnistetään lämmintä moottoria.
5. Siirrä kaasuvipu NOPEA-asentoon.
6. Seiso koneen takana ja vedä narukäynnistimen kahvaa ulospäin, kunnes se kytkeytyy, ja käynnistä sitten moottori vetämällä kahvaa voimakkaasti.

   Tärkeää: Älä vedä narukäynnistimen narua ääriasentoon tai päästä irti käynnistimen kahvasta narun ollessa ulkona, sillä naru voi katketa ja käynnistin voi vaurioitua.
7. Kun moottori on käynnistynyt, paina rikastimen vipu POIS-asentoon.
8. Siirrä kaasuvipu NOPEALLE, jotta saadaan paras jyräyssuorituskyky.

Moottorin sammutus

1. Kun haluat lopettaa koneen käytön, palauta ajopolkimet VAPAA-asentoon ja kytke seisontajarru.
2. Aseta moottorin nopeus joutokäynnille ja anna sen käydä 10–20 sekunnin ajan.
3. Käännä virtakytkin PYSÄYTYS-asentoon.
4. Käännä polttoaineen sulkuventtiili SULJETTUUN asentoon.

Turvajärjestelmän toiminnan tarkistus

⚠ VAROITUS

Jos turvakytkimet ovat irronneet tai vaurioituneet, kone saattaa toimia odottamattomalla tavalla ja aiheuttaa henkilövahinkoja.

- **Älä kajoa turvakytkimiin.**
- **Tarkista turvakytkimien toimivuus päivittäin ja vaihda mahdolliset vaurioituneet kytkimet ennen koneen käyttämistä.**

Tärkeää: Jos turvajärjestelmä ei toimi alla kuvatulla tavalla, se on välittömästi korjautettava valtuutetulla Toro-jälleenmyyjällä.

1. Kytke seisontajarru, varmista, että ajopolkimet ovat VAPAA-asennossa, ja käynnistä moottori.
2. Istu istuimelle.
3. Paina ajopoljinta kevyesti alas seisontajarrun ollessa kytkettynä. Moottorin pitäisi sammua noin yhden sekunnin kuluessa.
4. Kun moottori on käynnissä ja jarru vapautettuna, nouse seisomaan ja varmista, että moottori sammuu yhden sekunnin kuluessa.

Huomaa: Turvajärjestelmä sammuttaa moottorin myös silloin, kun käyttäjä nousee pois istuimelta koneen liikkuessa.

Vetoaisan lukitsimen käyttö

Koneen kytkentä vetoajoneuvoon

Paina vetoaisan lukitusvipu alas ja aseta samalla vetoaisakokoonpano vetoajoneuvon vetokytkimeen. Vapauta vipu, kun vetokytkin ja vetoaisakokoonpano ovat kohdakkain (Kuva 24).

Tärkeää: Varmista, että vipu palaa yläasentoon ja että vetokytkin ja vetoaisakokoonpano ovat kytkeytyneet toisiinsa.

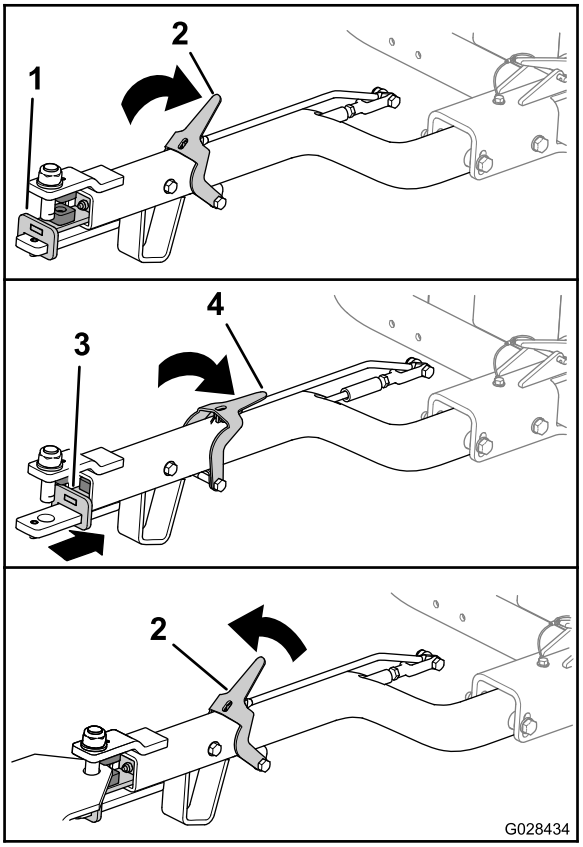

g028434

Kuva 24

1. Vetoaisakokoonpano (edessä)
2. Vetoaisan lukitusvipu (ylhäällä)
3. Vetoaisakokoonpano (takana)
4. Vetoaisan lukitusvipu (alhaalla)

Koneen irrotus vetoajoneuvosta

Paina vetoaisan lukitusvipu alas ja irrota samalla vetoaisakokoonpano vetoajoneuvon vetokytkimestä (Kuva 24). Vapauta salpa, kun vetokytkin ja vetoaisakokoonpano on irrotettu toisistaan.

Koneen kuljetus

1. Aja kone kuljetusajoneuvoon.
2. Kytke seisontajarru.
3. Siirrä kaasuvipu hitaalle ja anna moottorin käydä 10–20 sekunnin ajan.
4. Käännä virtakytkin PYSÄYTYS-asentoon.
5. Käännä polttoaineen sulkuventtiili SULJETTUUN asentoon.
6. Nosta kone kuljetuspyörille seuraavasti:
   A. Työnnä vetoaisakokoonpanoa ylöspäin, kunnes salvan vipu vapautuu liukulukituksesta (Kuva 25).

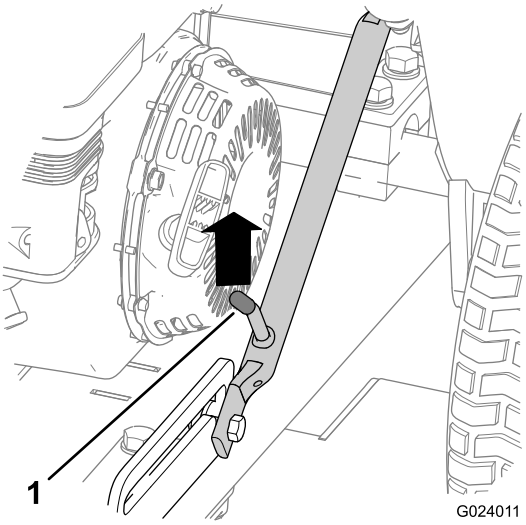

g024011

Kuva 25

1. Salpavipu

   B. Nosta salpavipua, jotta se liukuu vapaasti, ja vedä vetoaisa alas.

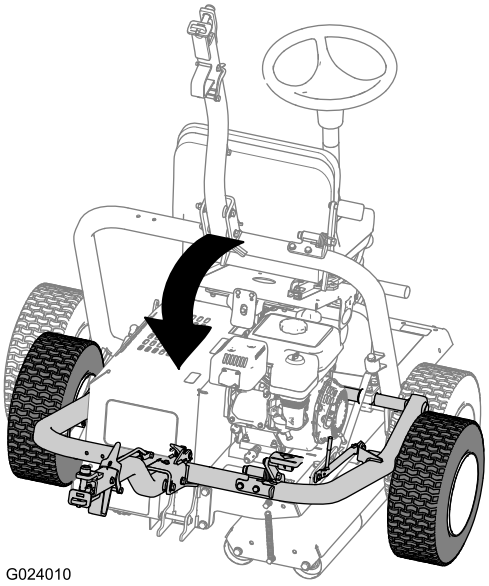

g024010

Kuva 26

C. Paina vetoaisan poljinta jalalla, kunnes vetoaisa lukittuu paikalleen (Kuva 27).

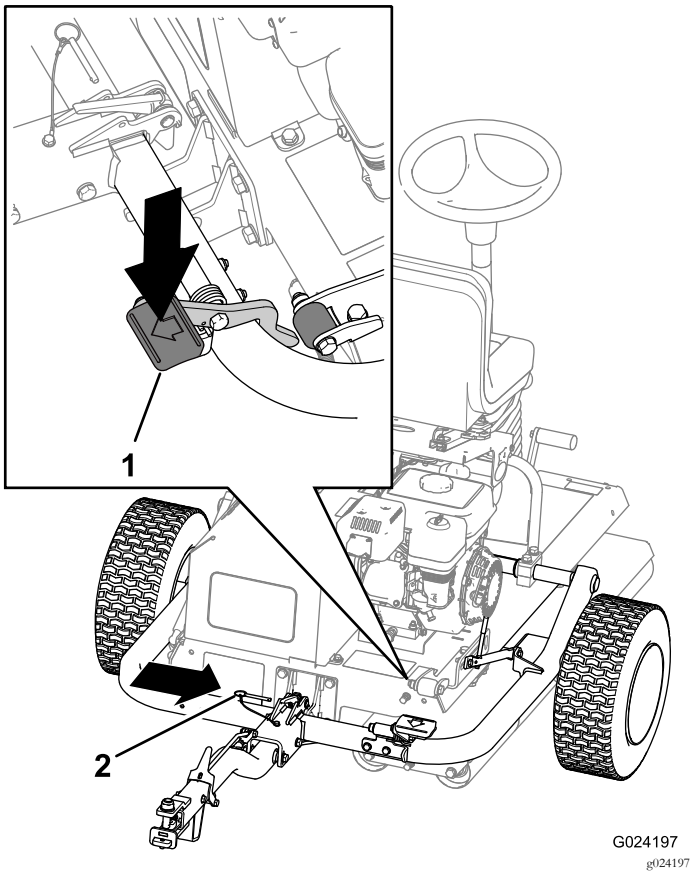

Kuva 27

1. Vetoaisan poljin
2. Lukitustappi

D. Aseta lukitustappi paikalleen (Kuva 27).

7. Laske kone rullille seuraavasti:

A. Irrota lukitustappi (Kuva 28).

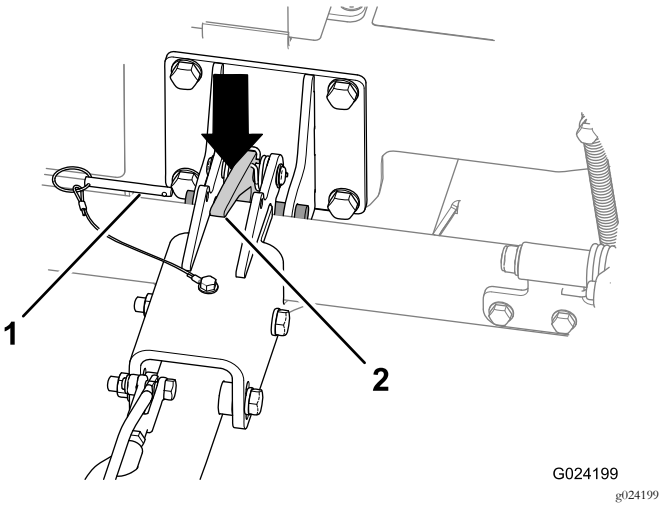

Kuva 28

1. Lukitustappi
2. Vetoaisan salpa

B. Nosta vetoaisakokoonpanoa ylös niin, että kone kallistuu hieman ylöspäin.

C. Vapauta vetoaisa painamalla vetoaisan salpa alas (Kuva 28).

D. Nosta vetoaisaa (Kuva 29), kunnes salpavipu lukittuu liukulukitukseen (Kuva 25).

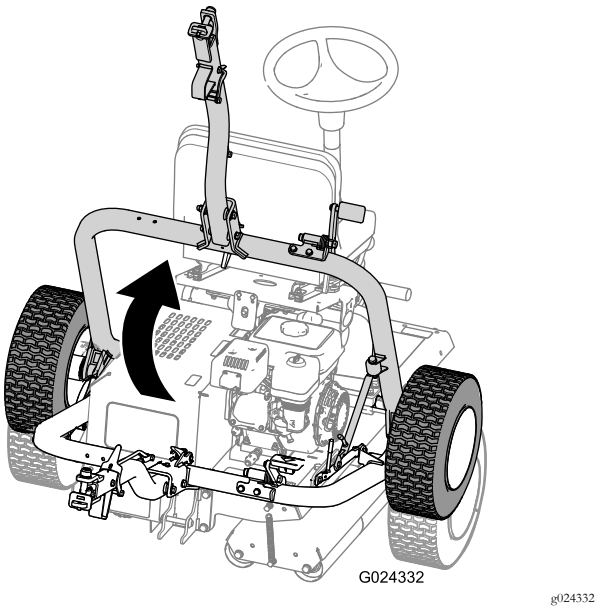

Kuva 29

Koneen käyttö

1. Tarkista, että seisontajarru on kytkettynä.
2. Istu käyttäjän istuimelle. Älä koske ajopolkimiin istuutuessasi.
3. Säädä istuin ja ohjauspyörä sopivaan käyttöasentoon.
4. Vapauta seisontajarru.
5. Tartu ohjauspyörään ja paina hitaasti joko vasenta tai oikeaa ajopoljinta jalallasi sen mukaan, mihin suuntaan haluat ajaa.

   Huomaa: Mitä enemmän painat poljinta, sitä nopeammin kone liikkuu kyseiseen suuntaan.

6. Pysäytä kone vapauttamalla poljin.

   Huomaa: Kun perehdyt koneeseen, saat tuntuman siitä, milloin poljin kannattaa vapauttaa eli ennen kierroksen päättymistä, sillä kone jatkaa pyörimistä vielä lyhyen ajan polkimen vapauttamisen jälkeen. Kun olet täysin pysähdyksissä, paina varovasti toista ajopoljinta paluuta varten.

   Huomaa: Älä paina polkimia liian nopeasti, sillä silloin nurmi saattaa luistaa käyttörullan alla ja vahingoittua. Myös vetojärjestelmä saattaa vahingoittua. Käytä polkimia aina hallitusti.

7. Käännä konetta eteenpäin kääntämällä ohjauspyörää myötäpäivään.

Käännä konetta taaksepäin kääntämällä ohjauspyörää vastapäivään.

Huomaa: Koska suunta vaihtuu jokaisen kierroksen päätteeksi, koneella ajoa ja ohjausta on harjoiteltava.

Tärkeää: Pysäytä kone hätätapauksessa painamalla toinen ajopoljin VAPAA-asentoon. Jos esimerkiksi ajat oikealle oikea poljin painettuna, pysäytä kone painamalla vasen poljin VAPAA-asentoon. Tämän toimenpiteen on oltava jämäkkä muttei äkkinäinen, ettei kone kaadu sivuttain.

8. Vapauta seisontajarru.
9. Varmista ennen käyttäjän paikalta poistumista, että kone on pysäköity tasaiselle alustalle.

Käyttövihjeitä

- Kun käytät konetta rinteissä, varmista, että käyttörulla on alamäen suuntaan, jotta pito olisi riittävä. Muutoin nurmi voi vahingoittua.
- Paras jyräyssuorituskyky saadaan, kun rulliin kerääntyneet jätteet poistetaan säännöllisesti.

Kunnossapito

Kunnossapitotaulukko

Huoltoväli	Huoltotoimenpide
5 ensimmäisen käyttötunnin jälkeen	• Kiristä myös tarvittaessa kaikki löysät mutterit, pultit ja liittimet.
20 ensimmäisen käyttötunnin jälkeen	• Vaihda moottoriöljy. • Vaihda hydraulineste ja -suodatin.
Aina ennen käyttöä tai päivittäin	• Tarkasta hydrauliletkut ja -liittimet. • Tarkista moottoriöljyn määrä. • Tarkista hydraulinesteen määrä. • Tarkista kuljetuspyörien rengaspaineet. • Tarkista turvajärjestelmän toiminta. • Voitele käyttörullan laakeri (voitele välittömästi pesun jälkeen). • Tarkista ilmanpuhdistin. • Varmista, että seisontajarru estää pysäytetyn koneen vierinnän. • Kiristä myös tarvittaessa kaikki löysät mutterit, pultit ja liittimet. • Tarkista, että polttoainesäiliössä on polttoainetta.
Jokaisen käytön jälkeen	• Puhdista jyrästä lika ja roskat erityisesti moottorin ympäriltä.
50 käyttötunnin välein	• Puhdista ilmanpuhdistin (useammin likaisissa tai pölyisissä olosuhteissa).
100 käyttötunnin välein	• Vaihda moottoriöljy • Tarkista/säädä sytytystulppa. • Puhdista sakkakuppi.
300 käyttötunnin välein	• Vaihda paperipanos. • Vaihda sytytystulppa. • Tarkista ja säädä venttiilivälykset.
400 käyttötunnin välein	• Vaihda hydraulineste ja -suodatin.
Ennen varastointia	• Maalaa kuluneet pinnat.
Vuosittain	• Tarkista koko kone ja varmista lisäksi, että kaikki mutterit ja pultit ovat tiukasti paikoillaan.

Tärkeää: **Lisää huoltotoimenpiteitä on moottorin käyttöoppaassa.**

Huomaa: Koneen kytkentäkaavio ja hydraulikaavio ovat saatavissa osoitteesta www.Toro.com.

⚠ VAARA

Jos et ole varovainen vaarallisia aineita käyttäessäsi, ne voivat aiheuttaa henkilövahingon.

- **Lue käyttämiesi materiaalien merkinnät ja ohjeet.**
- **Käytä asianmukaisia henkilönsuojaimia ja ole varovainen käyttäessäsi vaarallisia aineita.**

Seuraavat nesteet on havaittu vaarallisiksi:

Aineet	Arvioitu riski
Bensiini	Matala
Voiteluöljy	Matala
Hydraulineste	Matala
Rasva	Matala

- Käytettäessä yllä mainittuja nesteitä on käytettävä silmäsuojaimia ja suojakäsineitä ja varottava roiskeita.
- Vältä ihokosketusta. Pese roiskeet pois saippualla ja vedellä.
- Vältä aineiden pääsemistä silmiin. Pese juoksevalla vedellä ja hakeudu lääkärin hoitoon, jos oireet eivät hellitä.
- Ei saa niellä. Jos ainetta on nielty, on hakeuduttava lääkärin hoitoon.
- Pysy etäällä korkeapaineisista nesteistä, joita suihkuaa esimerkiksi tappien rei'istä ja murtuneista liitännöistä. Korkeapaineinen neste voi läpäistä ihon. Jos nestettä pääsee ihon alle, hakeudu välittömästi lääkäriin.
- Käytä aina pahvi- tai paperipalaa etsiessäsi vuotoja.
- Jätteet eivät saa saastuttaa pintavettä tai viemäreitä.

Tärkeää: Estä ympäristöhaitat. Hävitä vaaralliset aineet asianmukaisesti. Vie hävitettävät vaaralliset jätteet valtuutettuun hävityspisteeseen.

Todetut viat

Tarkastuksen suoritti:		
Vika	**Päivämäärä**	**Huomio**
1		
2		
3		
4		
5		
6		
7		
8		

Päivittäisen huollon tarkastuslista

Ota tästä sivusta kopioita.

	Viikolle:						
Tarkistettavat kohdat	**Ma**	**Ti**	**Ke**	**To**	**Pe**	**La**	**Su**
Tarkista, että kantasaranat liikkuvat vapaasti.							
Tarkista polttoaineen määrä.							
Tarkista moottoriöljyn määrä.							
Tarkista hydraulinesteen määrä.							
Tarkista ilmansuodatin.							
Tarkista turvajärjestelmä.							
Puhdista moottorin jäähdytysrivat.							
Kuuntele, kuuluuko moottorista epätavallisia käyntiääniä.							
Tarkista, ettei letkuissa ole vaurioita.							
Tarkista, onko nestevuotoja.							
Voitele kaikki rasvanipat.							
Tarkista rengaspaine.							
Korjaa maalipinnan vauriot.							

Huoltoa edeltävät toimenpiteet

Tiettyjen huolto-, säätö ja korjaustoimien suorittaminen määräytyy omistajan tilojen mukaan.

Konetta ei saa kallistaa, ellei se ole välttämätöntä. Jos konetta kallistetaan, moottoriöljyä voi päästä moottorin sylinterinkanteen ja hydrauliöljyä voi vuotaa säiliön yläosassa olevasta tulpasta. Nämä vuodot saattavat aiheuttaa kalliita korjauksia. Leikkuupöydän alapuolista huoltoa varten kone on nostettava nostolaitteella tai pienellä nosturilla.

Voitelu

Käyttörullan laakerin voitelu

Huoltoväli: Aina ennen käyttöä tai päivittäin (voitele välittömästi pesun jälkeen).

Rasvatyyppi: litiumpohjainen yleisrasva nro 2

1. Pyyhi alue puhtaaksi, jotta laakeriin ei pääse epäpuhtauksia.
2. Pumppaa rasvaa rasvanippaan kuvan mukaisesti (Kuva 30).

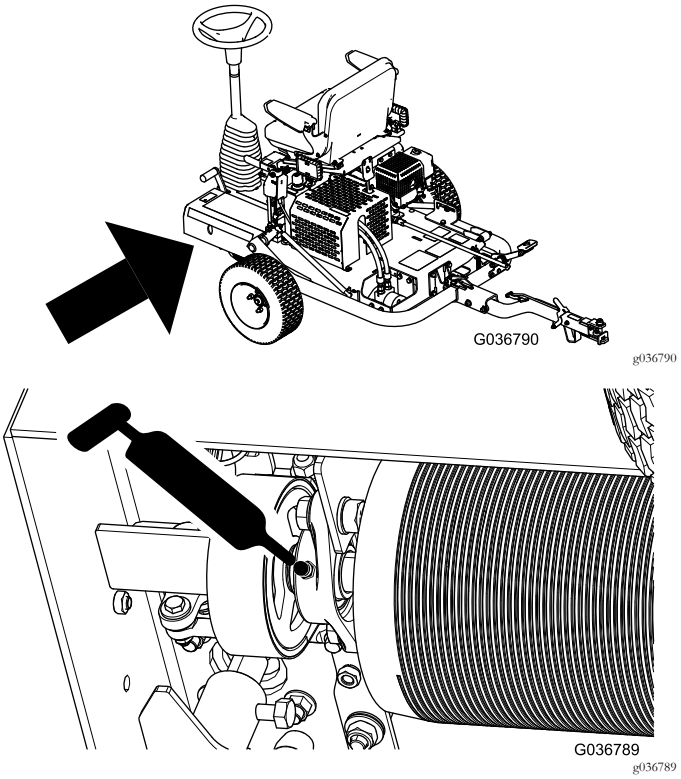

Kuva 30

3. Pyyhi pois liika rasva.

   Tärkeää: Aja laitetta rasvauksen jälkeen hetken aikaa muualla kuin nurmella, jotta ylimääräinen voiteluaine häviää eikä vahingoita nurmea.

Moottorin huolto

Moottoriöljyn vaihto

Huoltoväli: 20 ensimmäisen käyttötunnin jälkeen—Vaihda moottoriöljy.

100 käyttötunnin välein—Vaihda moottoriöljy

1. Käynnistä moottori ja anna sen käydä muutaman minuutin ajan, jotta öljy lämpiää. Sammuta sitten moottori.
2. Nosta kone kuljetuspyörille.
3. Kallista konetta niin, että koneen moottorinpuoleinen pää on lähempänä maata, ja tue toinen pää paikalleen.
4. Asenna tyhjennysletku tyhjennysventtiiliin (Kuva 31).
5. Aseta letkun toinen pää öljylle sopivaan astiaan (Kuva 31).

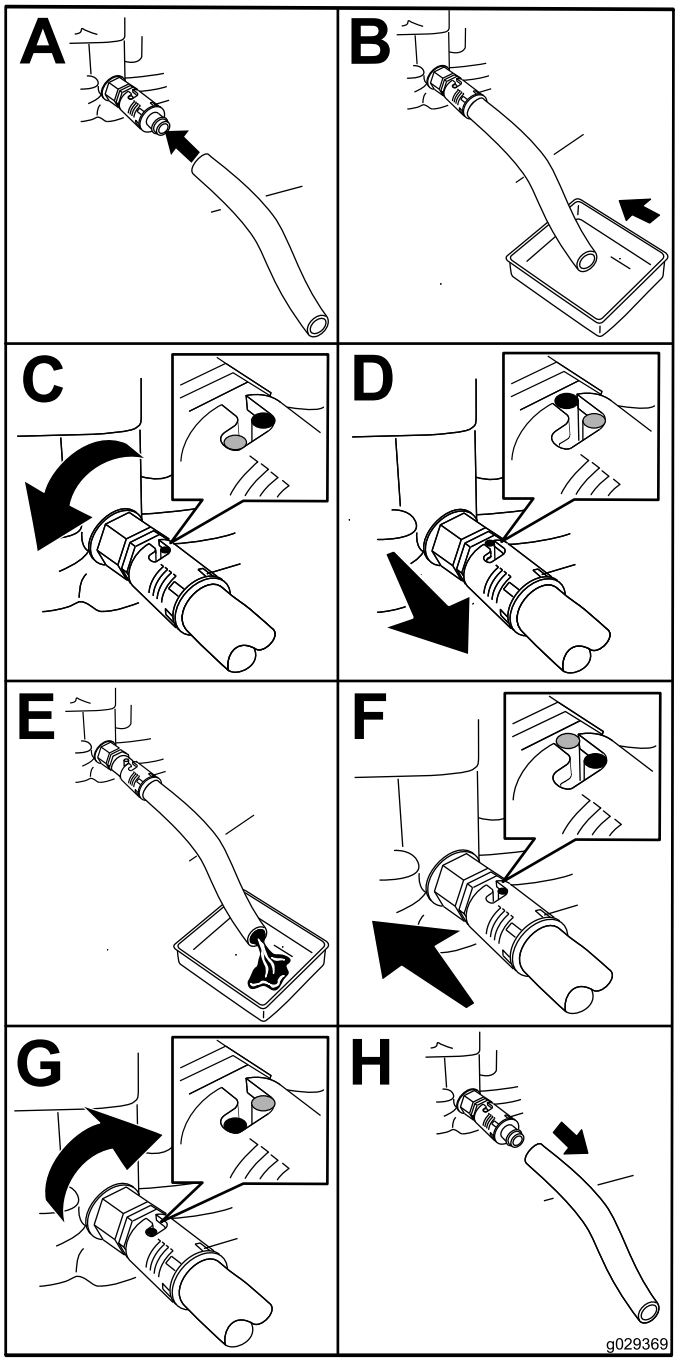

g029369

Kuva 31

6. Aloita öljyn tyhjennys kiertämällä öljyntyhjennysventtiiliä neljäsosa kierrosta vastapäivään (Kuva 31).
7. Kun kaikki öljy on tyhjentynyt, sulje öljyntyhjennysventtiili kiertämällä sitä neljäsosa kierrosta myötäpäivään (Kuva 31).
8. Irrota tyhjennysletku ja pyyhi mahdolliset öljyroiskeet.
9. Täytä kampikammio määritysten mukaisella öljyllä. Katso Moottoriöljyn määrän tarkistus (sivu 17).
10. Hävitä öljy asianmukaisesti. Kierrätä se paikallisten asetusten mukaisesti.

Ilmanpuhdistimen huolto

Huoltoväli: Aina ennen käyttöä tai päivittäin—Tarkista ilmanpuhdistin.

50 käyttötunnin välein—Puhdista ilmanpuhdistin (useammin likaisissa tai pölyisissä olosuhteissa).

300 käyttötunnin välein—Vaihda paperipanos.

1. Irrota sytytystulpan johto sytytystulpasta.
2. Avaa siipimutteri, jolla ilmanpuhdistimen suojus on kiinnitetty ilmanpuhdistimeen, ja irrota suojus (Kuva 32).

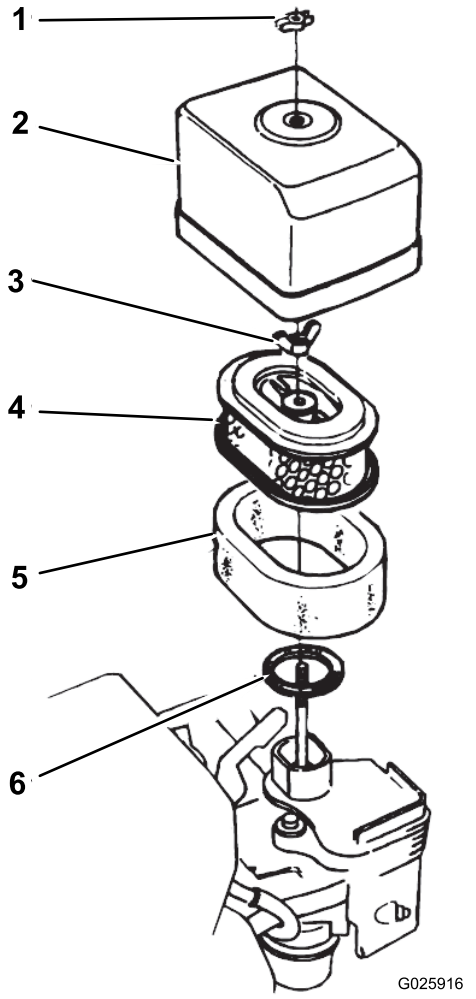

g025916

Kuva 32

1. Siipimutteri	4. Paperipanos
2. Ilmanpuhdistimen suojus	5. Vaahtomuovipanos
3. Siipimutteri	6. Tiiviste

3. Puhdista suojus huolellisesti.
4. Irrota siipimutteri ilmansuodattimesta ja irrota suodatin (Kuva 32).
5. Irrota vaahtomuovisuodatin paperisuodattimesta (Kuva 32).
6. Tarkasta kumpikin ilmansuodattimen panos ja vaihda ne, jos ne ovat vaurioituneet.

   Huomaa: Vaihda paperinen ilmansuodatinpanos aina huoltoaikataulun mukaisesti.

7. Puhdista vaahtomuovipanos seuraavasti:
   A. Pese vaahtomuovipanos lämpimässä veden ja nestesaippuan liuoksessa.

      Huomaa: Purista panoksesta lika pois, mutta älä väännä sitä, sillä vaahtomuovi saattaa repeytyä.

   B. Kuivaa panos käärimällä se puhtaaseen rättiin.

      Huomaa: Purista liinaa ja vaahtomuovipanosta kuivaksi, mutta älä väännä, sillä vaahtomuovi saattaa repeytyä.

   C. Kyllästä panos puhtaalla moottoriöljyllä.

      Huomaa: Purista panosta, jotta liika öljy poistuu ja jotta öljy jakautuu joka puolelle. Vaahtomuovipanoksen pitäisi olla öljystä kostea.
8. Puhdista paperipanos napauttamalla suodatinelementtiä useita kertoa kovaa pintaa vasten, jotta lika irtoaisi siitä.

   Huomaa: Älä harjaa likaa irti panoksesta tai poista likaa paineilmalla, sillä harjaaminen työntää lian kuituihin ja paineilma vaurioittaa paperisuodatinta.
9. Aseta vaahtomuovipanos, paperipanos ja ilmanpuhdistimen suojus paikoilleen.

   Tärkeää: Älä käytä konetta ilman ilmanpuhdistinta, sillä se kuluttaa moottoria erittäin voimakkaasti ja vahingoittaa sitä.

Sytytystulpan huolto

Huoltoväli: 100 käyttötunnin välein—Tarkista/säädä sytytystulppa.

300 käyttötunnin välein—Vaihda sytytystulppa.

Tyyppi: NGK BPR6ES -sytytystulppa tai vastaava

Kärkiväli: 0,70–0,80 mm. Katso Kuva 34.

1. Irrota sytytystulpan johto sytytystulpasta (Kuva 33).

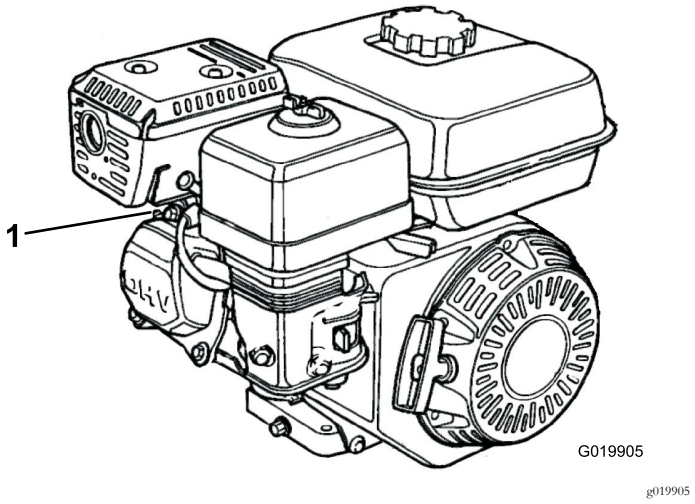

Kuva 33

1. Sytytystulpan johto

2. Puhdista sytytystulpan ympäristö ja irrota tulppa sylinterinkannesta.

   Tärkeää: Vaihda viallinen tai likainen sytytystulppa. Älä hiekkapuhalla, raaputa tai puhdista elektrodeja, sillä tulpasta saattaa irrota karstaa sylinteriin, mikä voi vaurioittaa moottoria.

3. Aseta kärkiväliksi 0,70–0,80 mm (Kuva 34).

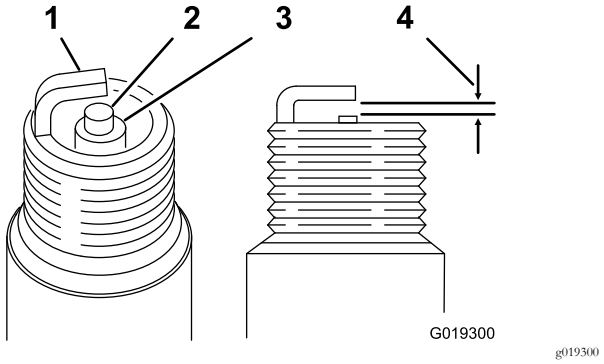

Kuva 34

1. Sivuelektrodi
2. Keskielektrodi
3. Eriste
4. 0,70–0,80 mm

4. Asenna sytytystulppa, jonka kärkiväli on oikea, ja kiristä varovasti käsin, jottei tulppa joutuisi pois kierteiltään.

5. Kun sytytystulppa on paikallaan, kiristä se tulppa-avaimella niin, että tiivistealuslevy painuu.

   - Kun asennat uutta sytytystulppaa, kiristä sitä puoli kierrosta sen jälkeen, kun sytytystulppa on paikallaan, jotta aluslevy painuu.
   - Kun asennat alkuperäistä sytytystulppaa takaisin, kiristä sitä 1/8–1/4 kierrosta sen jälkeen, kun sytytystulppa on paikallaan, jotta aluslevy painuu.

   Huomaa: Löysä sytytystulppa voi kuumeta liikaa ja vaurioittaa moottoria. Sytytystulpan kiristäminen liikaa saattaa vaurioittaa sylinterin kannen kierteitä.

6. Kytke sytytystulpan johto sytytystulppaan.

Venttiilivälysten tarkistus ja säätö

Huoltoväli: 300 käyttötunnin välein

Tärkeää: Katso lisäohjeet moottorin käyttöoppaasta.

Polttoainejärjestelmän huolto

Sakkakupin puhdistus

Huoltoväli: 100 käyttötunnin välein—Puhdista sakkakuppi.

⚠ HENGENVAARA

Tietyissä oloissa polttoaine on hyvin tulenarkaa ja räjähdysherkkää. Polttoaineen aiheuttama tulipalo tai räjähdys voi aiheuttaa palovammoja ja omaisuusvahinkoja.

- **Täytä polttoainesäiliö ulkona avoimessa tilassa, kun moottori on jäähtynyt. Pyyhi läikkynyt polttoaine pois.**
- **Polttoainesäiliötä ei saa täyttää aivan täyteen. Lisää polttoainetta polttoainesäiliöön, kunnes pinta on 25 mm säiliön yläreunan alapuolella. Säiliöön jäävä tyhjä tila antaa polttoaineen laajentua.**
- **Älä tupakoi polttoainetta käsitellessäsi ja pysy kaukana avotulesta tai paikoista, joissa kipinä voi sytyttää polttoainehöyryt.**
- **Polttoainetta tulee säilyttää hyväksytyssä polttoaineastiassa, joka tulee pitää poissa lasten ulottuvilta. Älä osta polttoainetta enempää kuin 30 päivän tarpeeseen.**
- **Aseta polttoaineastiat aina maahan ja pois ajoneuvon läheltä ennen polttoaineen lisäämistä.**
- **Polttoaineastioita ei saa täyttää ajoneuvon sisällä tai kuljetusajoneuvon tai perävaunun lavalla, sillä sisämatot tai muoviset lavan päällysteet saattavat eristää astian ja hidastaa staattisen sähkön purkautumista.**
- **Siirrä polttoainekäyttöinen laite alas kuljetusajoneuvosta tai perävaunusta ja tankkaa laite, kun sen pyörillä on kosketus maahan, mikäli tämä on käytännössä mahdollista. Jos se ei ole mahdollista, tankkaa lavalla tai perävaunussa oleva laite mieluummin kannettavasta astiasta kuin polttoaineen jakelupistoolilla.**
- **Jos jakelupistoolia on käytettävä, pidä pistoolia polttoainesäiliön reunaa tai astian aukkoa vasten koko tankkaamisen ajan.**

1. Siirrä polttoaineventtiili POIS-asentoon ja irrota sitten polttoaineen sakkakuppi ja O-rengas (Kuva 35).

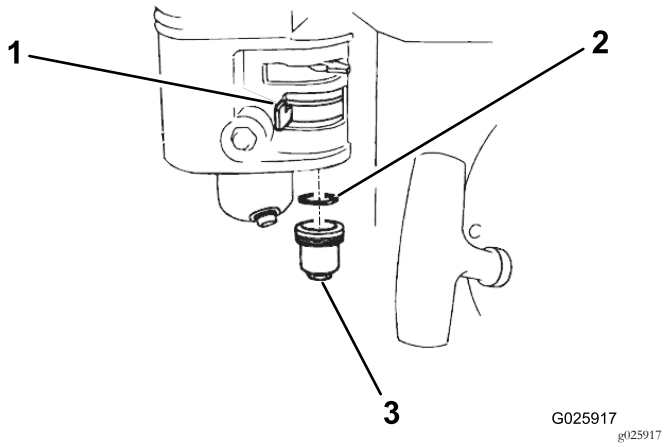

Kuva 35

1. Sulkuventtiili
2. O-rengas
3. Sakkakuppi

2. Pese sakkakuppi ja O-rengas palamattomassa liuotinaineessa ja kuivaa ne perusteellisesti.
3. Aseta O-rengas polttoaineventtiiliin ja asenna sakkakuppi. Kiristä sakkakuppi kunnolla.

Vetojärjestelmän huolto

Hydraulinesteen ja -suodattimen vaihto

Huoltoväli: 20 ensimmäisen käyttötunnin jälkeen—Vaihda hydraulineste ja -suodatin.

400 käyttötunnin välein—Vaihda hydraulineste ja -suodatin.

Tärkeää: Käytä ainoastaan Toro Premium All Season Hydraulic Fluid -nestettä (ISO VG 46) tai vastaavaa nestettä. Muut nesteet saattavat vahingoittaa järjestelmää.

1. Aseta tyhjennysastia hydraulisäiliön tyhjennystulpan alle (Kuva 36).

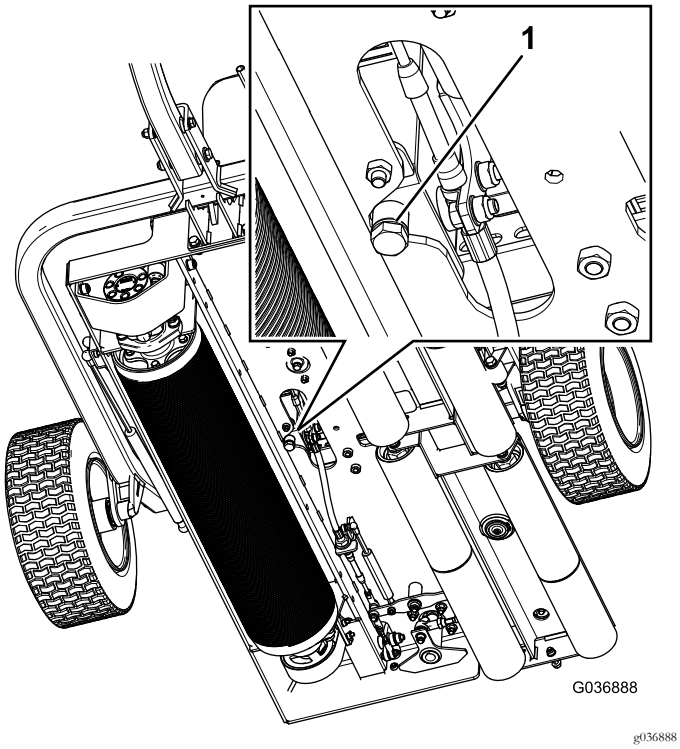

Kuva 36

1. Tyhjennystulppa

2. Irrota tyhjennystulppa säiliön pohjasta (Kuva 36).
3. Kun kaikki neste on valunut pois, asenna tyhjennystulppa takaisin.
4. Puhdista suodattimen kiinnitysalueen ympäristö.
5. Aseta tyhjennysastia suodattimen alle ja irrota suodatin (Kuva 37).

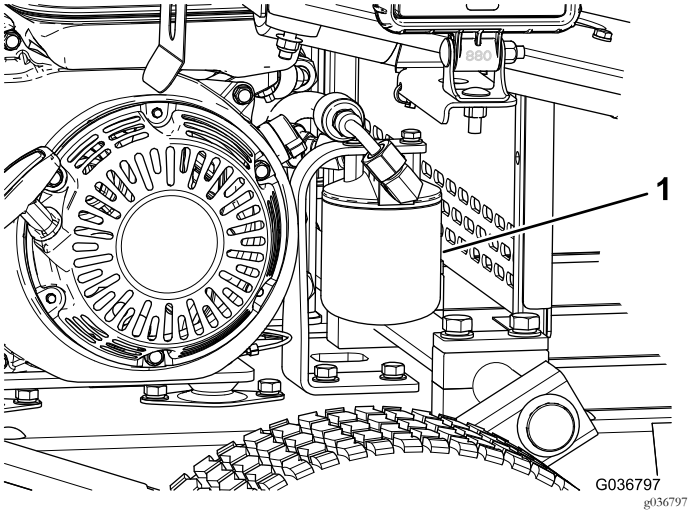

Kuva 37

1. Hydraulisuodatin

6. Täytä uusi suodatin sopivalla hydraulinesteellä.
7. Voitele suodattimen tiiviste ja asenna suodatin käsin niin, että tiiviste koskettaa suodatinpäätä. Kiristä sitten vielä 3/4 kierrosta.

   Huomaa: Suodattimen pitäisi nyt olla tiivis.
8. Irrota hydraulinestesäiliön korkki (Kuva 21).
9. Täytä säiliö oikealla nesteellä. Katso kohta Hydraulinesteen määrän tarkistus (sivu 18).
10. Asenna säiliön korkki paikalleen.
11. Pyyhi läikkynyt neste pois.
12. Käynnistä kone ja käytä sitä alhaisella joutokäynnillä 3–5 minuuttia, jotta neste kiertää ja jotta järjestelmässä oleva ilma poistuu.
13. Sammuta moottori, tarkista hydraulinesteen määrä ja lisää nestettä tarvittaessa.
14. Laske ja salpaa istuin.
15. Hävitä neste ja suodatin paikallisten määräysten mukaisesti.

Jarrujen huolto

Seisontajarrun tarkistus ja säätö

Huoltoväli: Aina ennen käyttöä tai päivittäin

Varmista, että seisontajarru estää pysäytetyn koneen vierinnän.

Seisontajarrua säädetään seuraavasti:

- Jarruvoimaa suurennetaan kiristämällä jarrun lukkomutteria (Kuva 38).
- Jarruvoimaa pienennetään löysäämällä jarrun lukkomutteria (Kuva 38).

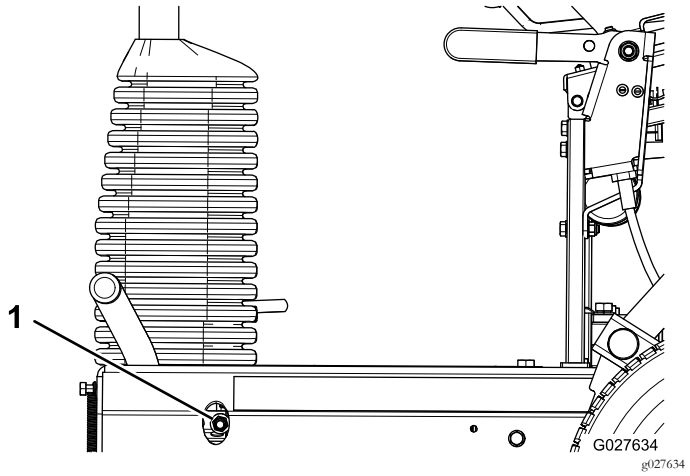

Kuva 38

1. Jarrun lukkomutteri

Huomaa: Varmista, että jarru on täysin vapautettu, kun jarrukahva on vapautusasennossa.

Puhdistus

Puhdista rullat tarvittaessa ruiskuttamalla vettä rullien koteloissa olevien aukkojen läpi (Kuva 39).

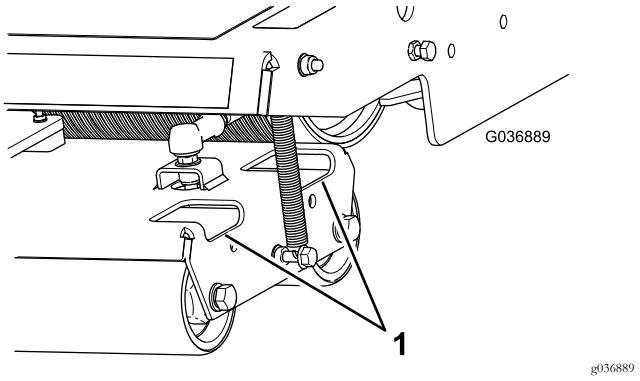

Kuva 39

1. Aukot

Pidä hydraulimoottoria ympäröivä alue on puhtaana poistamalla lika ja roskat (Kuva 40).

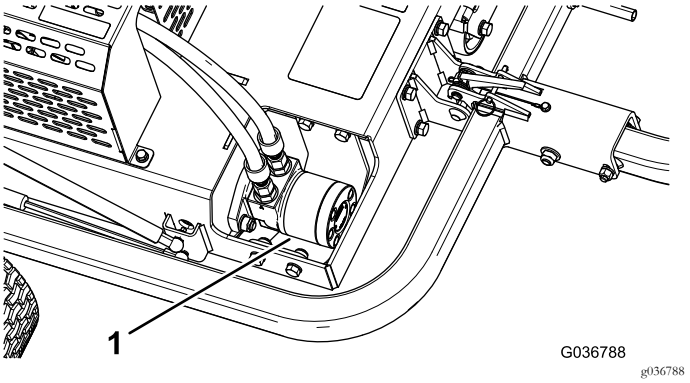

Kuva 40

1. Hydraulimoottori

Varastointi

1. Irrota ruohon jäämät, lika ja rasva koneen kaikista ulkoisista osista, etenkin rullista ja moottorista. Puhdista lika ja roskat moottorin sylinterinkannen rivoista ja tuulettimen kotelosta.

   Tärkeää: Kone voidaan pestä miedolla pesuaineella ja vedellä. Älä pese konetta painepesurilla. Älä käytä vettä ylen määrin, älä etenkään moottorin läheisyydessä.

2. Lisää stabilointi-/lisäainetta polttoainesäiliöön, jos kone varastoidaan yli 90 päivän ajaksi.

   A. Käytä moottoria, jotta lisäaineinen polttoaine kiertää koko polttoainejärjestelmässä (viisi minuuttia).

   B. Sammuta moottori, anna sen jäähtyä ja tyhjennä polttoainesäiliö tai anna moottorin käydä, kunnes se sammuu.

   C. Käynnistä moottori ja anna sen käydä, kunnes se sammuu. Toista toimenpidettä rikastinta käyttäen, kunnes moottori ei enää käynnisty.

   D. Hävitä polttoaine asianmukaisesti. Kierrätä se paikallisten asetusten mukaisesti.

3. Tarkista ja kiristä kaikki pultit, mutterit ja ruuvit. Korjaa tai vaihda kaikki kuluneet tai vaurioituneet osat.

4. Maalaa kaikki naarmuuntuneet tai paljaat metallipinnat. Maalia on saatavissa valtuutetusta huoltoliikkeestä.

5. Varastoi kone puhtaaseen, kuivaan autotalliin tai varastotilaan. Peitä kone suojataksesi sen ja pitääksesi sen puhtaana.

Huomautuksia:

Huomautuksia:

Huomautuksia:

Eurooppalainen tietosuojailmoitus

Toron keräämät tiedot
Toro Warranty Company (Toro) huolehtii asiakkaiden tietosuojasta. Takuuvaatimusten käsittelyä ja mahdollisia tuotteiden takaisinkutsukampanjoita varten pyydämme, että asiakkaat lähettävät henkilötiedot suoraan Torolle tai paikalliselle Toro-jälleenmyyjälle.

Toro-takuujärjestelmä toimii yhdysvaltalaisilla palvelimilla, eivätkä yhdysvaltalaiset tietosuojalait välttämättä tarjoa samanlaista suojaa kuin vastaavat lait asiakkaan omassa maassa.

ANTAMALLA HENKILÖTIEDOT TOROLLE ASIAKAS SUOSTUU SIIHEN, ETTÄ NÄITÄ TIETOJA KÄSITELLÄÄN TÄSSÄ TIETOSUOJAILMOITUKSESSA KUVATULLA TAVALLA.

Tapa, jolla Toro käyttää tietoja
Toro voi käyttää henkilötietoja takuuvaatimusten käsittelyyn, yhteydenottoihin mahdollisissa tuotteiden takaisinkutsukampanjoissa ja muissa mahdollisissa tarkoituksissa, joista kerrotaan erikseen. Toro voi jakaa tietoja Toron sisaryhtiöille, jälleenmyyjille ja muille liiketoimintakumppaneille näiden tarkoitusten yhteydessä. Toro ei myy asiakkaiden henkilötietoja muille yhtiöille. Toro pidättää oikeuden luovuttaa henkilötietoja lain määräämiin tarkoituksiin tai asiaankuuluvien viranomaisten pyynnöstä, Toron järjestelmien toiminnan varmistamiseksi tai Toron turvallisuuden tai muiden käyttäjien turvallisuuden varmistamiseksi.

Henkilötietojen säilytys
Henkilötietoja säilytetään niin kauan kuin niitä tarvitaan niiden alkuperäiseen tarkoitukseen tai muihin asianmukaisiin tarkoituksiin (kuten viranomaismääräysten noudattamiseksi) tai lain määräämän ajan.

Toron vakuutus asiakkaiden henkilötietojen tietosuojasta
Toro pyrkii säilyttämään henkilötietojen tietosuojan kohtuullisten varotoimien avulla. Lisäksi se pyrkii huolehtimaan tietojen tarkkuudesta ja paikkansapitävyydestä.

Henkilötietojen käyttö ja korjaus
Jos haluat tarkistaa henkilötietosi tai korjata niitä, lähetä sähköpostia osoitteeseen legal@toro.com.

Australian kuluttajalainsäädäntö

Australialaiset asiakkaat voivat saada lisätietoja Australian kuluttajalainsäädännöstä pakkauksen sisällä olevasta materiaalista tai paikalliselta Toro-jälleenmyyjältä.

Toron kokonaistakuu

Rajoitettu takuu

Ehdot ja takuunalaiset tuotteet

Toro® Company ja sen sisaryhtiö Toro Warranty Company antavat yhteisen sopimuksensa mukaisesti tälle Toron kaupalliselle tuotteelle (”tuote”) kahden vuoden tai 1500 käyttötunnin* (kumpi ensin saavutetaan) materiaali- ja valmistusvirhetakuun. Tämä takuu koskee kaikkia tuotteita ilmastajia lukuun ottamatta (katso näiden tuotteiden erillinen takuulauselma). Jos takuuehdot täyttyvät, korjaamme tuotteen veloituksetta. Tähän sisältyy vianmääritys, työ, osat ja kuljetus. Tämä takuu alkaa sinä päivämääränä, jolloin tuote toimitetaan alkuperäiselle ostajalle.
* Koskee tuotteita, joissa on tuntilaskuri.

Takuuhuollon ohjeet

Ostajan vastuulla on ilmoittaa heti tuotteen maahantuojalle tai valtuutetulle jälleenmyyjälle, jolta tuote on ostettu, jos hän uskoo tuotteessa olevan takuunalaisen vian. Maahantuojien ja jälleenmyyjien yhteystiedot sekä tiedot takuuseen liittyvistä oikeuksista ja vastuista ovat saatavana osoitteesta:

Commercial Products Service Department
Toro Warranty Company
8111 Lyndale Avenue South
Bloomington, MN 55420-1196
Sähköpostiosoite: commercial.warranty@toro.com

Omistajan vastuut

Tuotteen omistajan vastuulla on huolehtia käyttöoppaassa esitetyistä huolloista ja säädöistä. Vaadittavien huoltojen ja säätöjen laiminlyönti voi johtaa takuuvaatimuksen hylkäämiseen.

Takuun ulkopuoliset kohteet ja viat

Kaikki takuuaikana ilmenevät tuoteviat ja häiriöt eivät ole valmistus- tai materiaalivirheitä. Tämä takuu ei kata seuraavia:

- Tuoteviat, jotka aiheutuvat muiden kuin Toron varaosien käytöstä tai ylimääräisten tai muutettujen ei-Toro-lisävarusteiden ja tuotteiden asennuksesta ja käytöstä. Näiden valmistaja saattaa antaa erillisen takuun.
- Tuoteviat, jotka johtuvat suositeltujen huoltojen ja/tai säätöjen laiminlyönnistä. Jos Toro-tuotetta ei huolleta asianmukaisesti *käyttöoppaassa* olevien huolto-ohjeiden mukaisesti, takuu voidaan evätä.
- Tuoteviat, jotka johtuvat tuotteen liian rajusta, huolimattomasta tai piittaamattomasta käytöstä.
- Kuluvat osat, ellei niitä havaita viallisiksi. Tuotteen normaalissa käytössä kuluvia osia ovat esimerkiksi jarrupalat ja -päällysteet, kytkimen päällysteet, terät, kelat, kiinteät terät, piikit, sytytystulpat, kääntöpyörät, renkaat, suodattimet, hihnat ja tietyt ruiskuttimen osat, kuten kalvot, suuttimet ja sulkuventtiilit jne.
- Ulkopuolisen tekijän aiheuttamat viat. Ulkopuolisina tekijöinä pidetään esimerkiksi säätä, varastointimenetelmiä, likaantumista, hyväksymättömien jäähdytysnesteiden, voiteluaineiden, lisäaineiden, lannoitteiden, veden tai kemikaalien yms. käyttöä.
- Normaali melu, tärinä, kuluminen ja haurastuminen.
- Normaali ”kuluminen” kattaa esimerkiksi istuinten vaurioitumisen kulumisen tai hankaamisen seurauksena, maalipintojen kulumisen, naarmuuntuneet tarrat tai ikkunat jne.

Osat

Huoltoaikataulun mukaisesti vaihdettavat osat kuuluvat takuun piiriin niiden määritettyyn vaihtoajankohtaan asti. Tämän takuun mukaisesti vaihdetuille osille annetaan takuu alkuperäisen tuotetakuun ajaksi, ja ne siirtyvät Toron omistukseen. Toro tekee lopullisen päätöksen siitä, korjataanko osa tai kokoonpano vai vaihdetaanko se. Toro voi käyttää takuukorjauksiin kunnostettuja osia.

Syväpurkausakun takuuta koskeva huomautus:

Syväpurkausakun käyttöikänsä aikana luovuttama kokonaiskilowattitunti-määrä on rajallinen. Tapa, jolla akkua käytetään, ladataan ja huolletaan, voi joko pidentää tai lyhentää akun kokonaiskäyttöikää. Kun laitteen akkuja käytetään, niiden mahdollistama työmäärä latauskertojen välillä vähenee hitaasti, kunnes akut ovat kuluneet loppuun. Normaalissa käytössä loppuun kuluneiden akkujen vaihto on tuotteen omistajan vastuulla. Akkujen vaihto voi olla tarpeen tuotteen normaalin takuuajan sisällä omistajan kustannuksella.

Omistaja tekee huollot omalla kustannuksellaan

Moottorin viritys, voitelu, puhdistus ja kiillotus, takuun piiriin kuulumattomien suodattimien ja jäähdytysnesteen vaihto sekä suositeltujen huoltojen suorittaminen ovat esimerkkejä normaaleista huoltotoimista, jotka Toro-tuotteen omistajan on tehtävä omalla kustannuksellaan.

Yleiset ehdot

Tämä takuu oikeuttaa ainoastaan valtuutetun Toro-maahantuojan tai jälleenmyyjän tekemään korjaukseen.

Toro Company ja Toro Warranty Company eivät ole vastuussa epäsuorista, satunnaisista tai välillisistä vahingoista, jotka liittyvät tämän takuun kattamiin Toro-tuotteisiin. Tällaisia vahinkoja voivat olla esimerkiksi korvaavan tuotteen tai huollon hankkimiseen liittyvät kustannukset kohtuullisten vikajaksojen aikana tai kustannukset, jotka aiheutuvat siitä, että tuote ei ole käytettävissä takuuhuollon aikana. Alla esitetty päästötakuu, jos se on sovellettavissa, on ainoa nimenomainen takuu.

Kaikki hiljaiset takuut tuotteen sopivuudesta kauppatavaraksi tai tiettyyn tarkoitukseen ovat voimassa vain tämän nimenomaisen takuun ajan. Joissakin osavaltioissa ei sallita satunnaisten tai välillisten vahinkojen poissulkemista tai hiljaisen takuun kestoon liittyviä rajoituksia, joten yllä mainitut poikkeukset ja rajoitukset eivät välttämättä koske kaikkia ostajia.

Tämä takuu antaa ostajalle tiettyjä laillisia oikeuksia. Ostajalla voi olla myös muita oikeuksia, jotka vaihtelevat osavaltioittain.

Muut maat kuin Yhdysvallat ja Kanada

Asiakkaiden on pyydettävä oman maansa, maakuntansa tai osavaltionsa mukaiset takuuehdot Toro-jälleenmyyjältä. Jos Toro-jälleenmyyjä ei pysty jostain syystä toimittamaan takuuehtoja, on otettava yhteys Toro-maahantuojaan. Jos siitäkään ei ole apua, on otettava yhteys Toro Warranty Companyyn.