Form No. 3407-581 Rev A

TORO®

Count on it.

Podręcznik operatora

Walcarka GreensPro™ 1260 Greens Roller

Model nr 44913—Numer seryjny 400000000 i wyższe

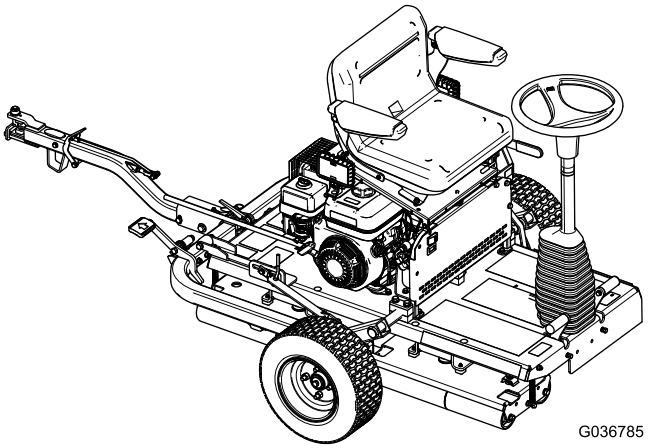

Zarejestruj produkt pod adresem www.Toro.com.
Tłumaczenie oryginału (PL)

CE

3407-581 A

Ten produkt spełnia wymagania wszystkich odnośnych dyrektyw europejskich. Szczegółowe informacje można znaleźć na osobnej deklaracji zgodności (DOC) dołączonej do produktu.

⚠ OSTRZEŻENIE

KALIFORNIA
Propozycja 65 ostrzeżenie

Ten produkt zawiera jeden lub więcej związków chemicznych uznanych w Stanie Kalifornia za wywołujące raka, uszkodzenia płodu lub działające szkodliwie dla rozrodczości.

Układ wydechowy tego urządzenia zawiera substancje chemiczne, które mogą być przyczyną powstawania raka, chorób układu oddechowego i innych schorzeń.

Ważne: Stosowanie lub eksploatowanie w obszarach zalesionych, zakrzewionych lub trawiastych silnika bez działającego tłumika z iskrochronem według punktu 4442 kodeksu dotyczącego ochrony dóbr publicznych stanu Kalifornia lub silnika zaprojektowanego z myślą o ochronie przeciwpożarowej i odpowiednio wyposażonego oraz utrzymywanego jest naruszeniem punktu 4442 lub 4443 tegoż kodeksu.

System zapłonu iskrowego jest zgodny z kanadyjską normą ICES-002

Wprowadzenie

Niniejsza maszyna to samojezdna walcarka, przeznaczona dla profesjonalnych operatorów zatrudnionych w instytucjach komercyjnych. Maszyna jest przeznaczona do walcowania terenów zielonych, kortów tenisowych, trawników parkowych, pól golfowych, boisk sportowych i innych powierzchni o gładkiej murawie wykorzystywanych komercyjnie.

Przeczytaj uważnie poniższe informacje, aby poznać zasady właściwej obsługi i konserwacji urządzenia, nie uszkodzić go i uniknąć obrażeń ciała. Odpowiedzialność za prawidłowe i bezpieczne użytkowanie produktu spoczywa na Tobie.

Aby uzyskać informacje na temat urządzenia i akcesoriów, znaleźć dealera lub zarejestrować swoje urządzenie, skontaktuj się bezpośrednio z firmą Toro za pomocą witryny internetowej www.Toro.com.

Aby skorzystać z serwisu, zakupić oryginalne części Toro lub uzyskać dodatkowe informacje, skontaktuj się z przedstawicielem autoryzowanego serwisu lub biurem obsługi klienta firmy Toro, a także przygotuj numer modelu i numer seryjny urządzenia. Rysunek 1 przedstawia położenie numeru modelu i numeru seryjnego na produkcie. Zapisz je w przewidzianym na to miejscu.

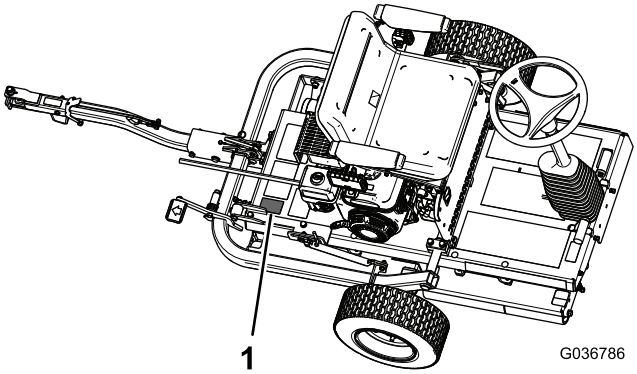

g036786

Rysunek 1

1. Lokalizacja oznaczeń modelu i numerów seryjnych

Model nr _____

Numer seryjny _____

Niniejsza instrukcja zawiera opis potencjalnych zagrożeń, a zawarte w niej ostrzeżenia zostały oznaczone symbolem ostrzegawczym (Rysunek 2), który sygnalizuje niebezpieczeństwo mogące spowodować poważne obrażenia lub śmierć w razie zlekceważenia zalecanych środków ostrożności.

g000502

Rysunek 2

1. Symbol ostrzegawczy

W niniejszej instrukcji występują 2 słowa podkreślające wagę informacji. **Ważne** zwraca uwagę na szczególne informacje techniczne, a **Uwaga** podkreśla informacje ogólne, wymagające szczególnej uwagi.

© 2016—The Toro® Company
8111 Lyndale Avenue South
Bloomington, MN 55420

Napisz do nas pod adres www.Toro.com.
Wydrukowano w Wielkiej Brytanii
Wszelkie prawa zastrzeżone

Spis treści

Bezpieczeństwo 3
Praktyki bezpiecznej obsługi 3
Bezpieczeństwo Toro 5
Naklejki informacyjne i ostrzegawcze 6
Montaż 11
1 Instalacja kół transportowych 12
2 Instalacja zespołu haka 12
3 Wymiana etykiet ostrzegawczych 14
4 Zdejmowanie urządzenia z palety 14
5 Smarowanie urządzenia 14
Przegląd produktu 15
Elementy sterowania 16
Sterowanie silnikiem 17
Specyfikacje 18
Osprzęt/akcesoria 18
Działanie 18
Bezpieczeństwo to podstawa 18
Przygotowanie urządzenia do eksploatacji 19
Sprawdzanie przewodów i złączy hydraulicznych 19
Sprawdzenie poziomu oleju silnikowego 19
Sprawdzenie poziomu płynu hydraulicznego 20
Sprawdzanie ciśnienia w oponach 21
Uzupełnianie paliwa 21
Uruchamianie i zatrzymywanie silnika 23
Sprawdzanie układu blokad bezpieczeństwa 23
Korzystanie z blokady haka 23
Transportowanie urządzenia 24
Eksploatacja urządzenia 25
Rady związane z posługiwaniem się urządzeniem 26
Konserwacja 27
Zalecany harmonogram konserwacji 27
Zapisy dotyczące obszarów wymagających szczególnej uwagi 29
Lista kontrolna codziennych czynności konserwacyjnych 29
Przed wykonaniem konserwacji 30
Smarowanie 30
Smarowanie łożyska napędu walcarki 30
Konserwacja silnika 31
Wymiana oleju silnikowego 31
Konserwacja oczyszczacza powietrza 32
Serwisowanie świecy zapłonowej 32
Sprawdzanie i regulacja luzu zaworowego 33
Konserwacja układu paliwowego 34
Czyszczenie miski osadowej 34
Konserwacja układu napędowego 35
Wymiana płynu hydraulicznego i filtra 35
Konserwacja hamulców 36
Sprawdzenie i regulacja hamulca postojowego 36
Czyszczenie 36
Przechowywanie 37

Bezpieczeństwo

Maszyna została zaprojektowana zgodnie z normami EN ISO 12100:2010 oraz ANSI B71.4-2012.

Ważne: Dane wymagane przepisami CE można znaleźć w Deklaracji Zgodności dostarczonej wraz z maszyną.

Niewłaściwe użytkowanie lub konserwacja maszyny może spowodować obrażenia ciała. Aby zmniejszyć ryzyko odniesienia obrażeń, stosuj się do niniejszych instrukcji bezpieczeństwa i zawsze zwracaj uwagę na symbol alarmu bezpieczeństwa, tj. Uwaga, Ostrzeżenie lub Niebezpieczeństwo – instrukcje dotyczące bezpieczeństwa osobistego. Nieprzestrzeganie zasad bezpieczeństwa może prowadzić do obrażeń ciała lub śmierci.

Praktyki bezpiecznej obsługi

Szkolenie

- Uważnie przeczytaj *Instrukcję obsługi* oraz inne materiały szkoleniowe. Zapoznaj się z elementami sterowania, znakami bezpieczeństwa i prawidłową obsługą urządzenia.
- Jeżeli operator lub mechanik nie może przeczytać lub zrozumieć niezbędnych informacji, obowiązkiem właściciela jest wyjaśnienie mu niniejszego materiału.
- Wszyscy operatorzy i mechanicy powinni został odpowiednio przeszkoleni. Za szkolenie użytkowników odpowiedzialny jest właściciel.
- Nigdy nie pozwalaj, aby dzieci lub osoby nieznające niniejszych instrukcji obsługiwały urządzenie lub przeprowadzały czynności konserwacyjne. Przepisy lokalne mogą ograniczać wiek operatora.
- Nigdy nie obsługuj urządzenia, gdy w pobliżu znajdują się inne osoby, w szczególności dzieci lub zwierzęta.
- Pamiętaj, że to operator lub użytkownik jest odpowiedzialny za wypadki lub niebezpieczeństwo zagrażające innym osobom lub ich mieniu.
- Właściciel/użytkownik może zapobiec wypadkom lub obrażeniom wyrządzonym innym osobom lub mieniu i jest za nie odpowiedzialny.
- Nie przewoź pasażerów.
- Wszyscy kierowcy powinni potrafić wyszukać lub w inny sposób uzyskać profesjonalne i praktyczne instrukcje. Szkolenie to powinno skupiać się na następujących kwestiach:
  - Konieczność zachowania ostrożności i koncentracji podczas prowadzenia maszyn samojezdnych;
  - Użycie samych pedałów jazdy nie wystarczy do odzyskania kontroli nad zsuwającą się ze zbocza maszyną.

  Głównymi przyczynami utraty kontroli są:
  - Niedostateczna przyczepność walcarki;

- Zbyt szybka jazda;
- Nieprawidłowe hamowanie;
- Zastosowania, do których maszyna nie jest przeznaczona;
- Brak świadomości wpływu ukształtowania terenu, w szczególności terenów pochyłych, na pracę maszyny;

- Rozglądaj się podczas przejeżdżania przez jezdnię lub poruszania się w jej pobliżu.

Przygotowanie

- Podczas eksploatacji urządzenia miej na sobie pełne obuwie z podeszwą antypoślizgową, okulary ochronne i ochraniacze słuchu. Należy związać długie włosy. Nie należy nosić biżuterii.
- Dokładnie sprawdź obszar, na którym będziesz użytkować maszynę, i usuń wszystkie przedmioty, które mogą zostać przez nią uszkodzone lub które mogą spowodować uszkodzenie maszyny.
- Wymieniaj zużyte lub uszkodzone tłumiki.
- Oceń teren, aby określić, które z akcesoriów i przystawek należy wykorzystać, aby prawidłowo i bezpiecznie wykonać daną pracę. Używaj jedynie akcesoriów i sprzętu zatwierdzonych przez producenta.
- Upewnij się, że wszystkie osłony bezpieczeństwa są podłączone i działają prawidłowo. Nie można przystąpić do pracy, jeśli elementy te nie działają poprawnie.

Obsługa

- Nie uruchamiaj silnika w przestrzeni zamkniętej, gdzie istnieje możliwość nagromadzenia się oparów tlenku węgla i innych składników gazów spalinowych.
- Korzystaj z urządzenia wyłącznie przy świetle dziennym lub przy dobrym oświetleniu.
- Uważaj na zagłębienia terenu oraz inne niedostrzegalne niebezpieczeństwa.
- Tam, gdzie to możliwe, należy unikać eksploatacji urządzenia na mokrej trawie.
- Zachowaj szczególną ostrożność w czasie zmiany kierunku na zboczach.
- Zabrania się eksploatacji walcarki na nadmiernie stromych zboczach.
- Pamiętaj, że nie istnieją bezpieczne tereny pochyłe. Jazda po trawiastych terenach pochyłych wymaga szczególnej ostrożności. @@@start poprawionej spójności wypunktowań@@@Aby zapobiec wywróceniu:
  - Nie zatrzymuj się ani nie ruszaj gwałtownie podczas wjeżdżania pod górę lub zjeżdżania.
  - Włączaj bieg powoli.
  - Uważaj na górki i zagłębienia oraz inne niedostrzegalne niebezpieczeństwa.
- Przed opuszczeniem maszyny zaparkuj ją na poziomej powierzchni i załącz hamulec postojowy, aby nie przemieściła się samoistnie.
- Zwolnij i zachowaj szczególną ostrożność na zboczach wzgórz. Stan murawy może mieć wpływ na stabilność maszyny. Zachowaj szczególną ostrożność podczas pracy w pobliżu uskoków.
- Podczas magazynowania lub transportowania urządzenia należy odciąć dopływ paliwa. Zabrania się przechowywania paliwa w pobliżu źródeł ognia lub spuszczania go wewnątrz pomieszczeń.
- Maszynę należy parkować na równym podłożu. W razie konieczności zablokuj koła lub załącz hamulec postojowy. Zabrania się serwisowania urządzenia przez osoby nieprzeszkolone.
- W stosownych przypadkach używaj podpór, aby podtrzymać podzespoły.
- Ostrożnie uwalniaj ciśnienie z podzespołów magazynujących energię.
- Zabrania się zbliżania do maszyny podczas jej eksploatacji.
- Zabrania się eksploatacji maszyny, której osłony są uszkodzone lub nie są zainstalowane prawidłowo. Sprawdź, czy wszystkie osłony znajdują się w odpowiednich miejscach i działają prawidłowo.
- Nie zmieniaj ustawień regulatora silnika ani nie stosuj nadmiernej prędkości obrotowej. Prowadzenie maszyny ze zbyt wysoką prędkością może zwiększyć niebezpieczeństwo doznania obrażeń.
- Przed opuszczeniem stanowiska operatora:
  - Zatrzymaj maszynę na równym terenie.
  - Załącz hamulec postojowy.
  - Pozostaw silnik pracujący z prędkością jałową na 10 do 20 sekund.
  - Wyłącz silnik.
- Wyłącz silnik:
  - Przed tankowaniem paliwa:
  - Przed przeprowadzeniem przeglądu, czyszczenia lub czynności konserwacyjnych;
  - Po natrafieniu na nieznany przedmiot lub w przypadku pojawienia się nieprawidłowych wibracji. Sprawdzaj urządzenie pod kątem uszkodzeń i naprawiaj uszkodzone elementy przed jego ponownym uruchomieniem i przystąpieniem do obsługi.
- Przed wyłączeniem silnika należy zmniejszyć jego obroty, a natychmiast po wyłączeniu – odciąć dopływ paliwa.
- Trzymaj ręce i nogi z dala od wałków.
- Nie obsługuj maszyny, gdy jesteś zmęczony, chory, pod wpływem alkoholu lub narkotyków.
- Uderzenia pioruna mogą prowadzić do śmierci lub poważnych obrażeń ciała. Jeżeli widzisz pioruny czy słyszysz grzmoty w pobliżu, nie uruchamiaj maszyny; poszukaj schronienia.
- Zachowaj ostrożność podczas ładowania maszyny na przyczepę lub ciężarówkę oraz podczas jej rozładunku.

Bezpieczne postępowanie z paliwem

- Aby uniknąć obrażeń i zniszczenia mienia, należy zachować szczególną ostrożność podczas obchodzenia się z paliwem. Paliwo jest substancją łatwopalną, a jego opary mają właściwości wybuchowe.
- Należy zgasić papierosy, cygara, fajki i inne źródła zapłonu.
- Używaj wyłącznie zatwierdzonego kanistra na paliwo.
- Nigdy nie odkręcaj korka wlewu paliwa ani nie uzupełniaj paliwa, gdy silnik pracuje.
- Przed uzupełnieniem paliwa odczekaj na schłodzenie się silnika.
- Nigdy nie uzupełniaj paliwa wewnątrz pomieszczeń.
- Nie wolno przechowywać maszyny lub kanistra na paliwo w pobliżu otwartego ognia, iskier lub lamp kontrolnych, takich jak montowane na podgrzewaczu wody lub innych urządzeniach.
- Zabrania się napełniania kanistrów we wnętrzu pojazdu, na skrzyni ładunkowej ani na przyczepie ciężarówki wyłożonej tworzywem sztucznym. Kanistry przed napełnieniem umieszczaj zawsze na gruncie, w bezpiecznej odległości od pojazdu.
- Konieczne jest zdjęcie urządzenia z przyczepy lub ciężarówki i tankowanie na ziemi. Jeśli nie jest to możliwe, zatankuj to urządzenie za pomocą przenośnego kanistra, a nie z pistoletu dystrybutora paliwa.
- Utrzymuj dyszę tankowania tak, aby stykała się z obręczą zbiornika lub otworu pojemnika przez cały czas aż do zakończenia tankowania.
- Nie stosować blokady zaworu pistoletu.
- W przypadku rozlania paliwa na odzież, natychmiast trzeba ją zmienić.
- Nie wlewać nadmiernej ilości paliwa do zbiornika. Założyć korek paliwa i mocno go dokręcić.

Konserwacja i przechowywanie

- Zamknij zawór odcinający paliwo podczas magazynowania lub transportowania urządzenia. Zabrania się przechowywania paliwa w pobliżu źródeł ognia lub spuszczania paliwa wewnątrz budynków.
- Parkuj maszynę wyłącznie na równym podłożu. W razie konieczności zablokuj koła przyczepy lub załącz hamulec postojowy. Zabrania się serwisowania urządzenia przez osoby nieprzeszkolone.
- W stosownych przypadkach używaj podpór, aby podtrzymać podzespoły.
- Ostrożnie uwalniaj ciśnienie z podzespołów magazynujących energię.
- Dokładnie dokręcaj wszystkie nakrętki, śruby i wkręty, aby zachować pewność, że urządzenie będzie pracować bezpiecznie. Wszystkie uszkodzone lub zużyte nakrętki, śruby i wkręty należy wymienić.
- Nigdy nie przechowuj urządzenia z paliwem w zbiorniku wewnątrz budynku, gdzie opary mogą zetknąć się z otwartym płomieniem lub iskrą.
- Przed magazynowaniem urządzenia należy odczekać, aż silnik ostygnie; zabrania się przechowywania maszyny w pobliżu źródeł ognia.
- Aby zmniejszyć ryzyko powstania pożaru, oczyszczaj silnik, tłumik i miejsce przechowywania paliwa z trawy, liści oraz nadmiernej ilości smaru.
- Utrzymuj wszystkie części w dobrym stanie technicznym, a całe oprzyrządowanie i łączniki hydrauliczne odpowiednio dokręcone/uszczelnione. Wymieniaj wszystkie zużyte lub uszkodzone części i naklejki.
- W razie konieczności opróżnienia zbiornika paliwa, wykonaj tę czynność na zewnątrz.
- Podczas regulacji maszyny konieczne jest zachowanie ostrożności, aby zapobiec uwięzieniu palców pomiędzy ruchomymi ostrzami i nieruchomymi częściami maszyny.
- Wyłącz silnik i odłącz przewód świecy zapłonowej. Poczekaj, aż wszystkie ruchome części zatrzymają się, zanim przystąpisz do regulowania, czyszczenia lub naprawy.
- Usuwaj trawę i zanieczyszczenia z wałków, napędów, tłumików oraz silnika, aby zapobiec powstaniu pożaru. Pamiętaj, aby usunąć rozlany olej lub rozlane paliwo.
- Ręce i nogi operatora muszą znajdować się w bezpiecznej odległości od części ruchomych. Jeśli to możliwe, nie przeprowadzaj żadnych regulacji, gdy silnik jest włączony.

Transport

- Zachowaj ostrożność podczas ładowania maszyny na przyczepę lub ciężarówkę oraz podczas jej rozładunku.
- Podczas ładowania maszyny na przyczepę lub ciężarówkę oraz podczas jej rozładunku stosuj najazdy o pełnej szerokości.
- Bezpiecznie przywiąż maszynę za pomocą pasów, łańcuchów, kabli lub lin. Zarówno przednie, jak i tylne pasy powinny być skierowane w dół i na zewnątrz od maszyny.

Bezpieczeństwo Toro

Poniższy wykaz zawiera informacje na temat bezpieczeństwa określonych produktów Toro lub inne informacje na temat bezpieczeństwa, z którymi należy się zapoznać, a których nie zawierają normy CE, ISO ani ANSI.

Aby uniknąć poważnych obrażeń ciała lub śmierci, zawsze przestrzegaj wszystkich instrukcji dotyczących bezpieczeństwa.

Używanie produktu w celach niezgodnych z jego przeznaczeniem może okazać się niebezpieczne dla operatora i osób postronnych.

- Kierunek na maszynie (strona prawa lub lewa) jest ustalany względem siedziska operatora.
- Należy dowiedzieć się, jak szybko wyłączyć silnik.
- Zaleca się noszenie obuwia ochronnego i długich spodni; wymagają tego niektóre lokalne rozporządzenia oraz warunki ubezpieczenia.
- Ostrożnie obchodź się paliwem. Wycieraj wycieki.
- Obsługa maszyny wymaga ostrożności. Aby zapobiec utracie kontroli:
  - nie prowadź kosiarki w pobliżu pułapek piaskowych, rowów, strumieni lub innych niebezpiecznych terenów;
  - Zwalniaj podczas wykonywania skrętów. unikaj nagłego zatrzymywania i ruszania;
- Nie dotykaj silnika, tłumika ani rury wydechowej, gdy silnik jest włączony lub krótko po jego zatrzymaniu, ponieważ elementy te mogą być na tyle gorące, aby spowodować oparzenia.
- Przerywaj pracę za każdym razem, gdy na trawniku lub w jego pobliżu pojawi się osoba lub zwierzę.

Konserwacja i przechowywanie

- Regularnie sprawdzaj wszystkie przewody paliwowe pod kątem szczelności i zużycia. W razie potrzeby uszczelniaj je i naprawiaj.
- Jeżeli istnieje konieczność uruchomienia silnika w celu przeprowadzenia prac konserwacyjnych, pamiętaj o zachowaniu bezpiecznej odległości od wałków, akcesoriów i jakichkolwiek ruchomych części. Utrzymuj wszystkie osoby z dala od maszyny.
- W celu zapewnienia bezpieczeństwa i precyzji zleć autoryzowanemu przedstawicielowi firmy Toro sprawdzenie maksymalnej wartości obrotów silnika za pomocą tachometru. Maksymalna prędkość obrotowa silnika powinna wynosić 3600 obr./min.
- Jeżeli maszyna będzie wymagać poważnych napraw lub jeżeli potrzebujesz pomocy, skontaktuj się z autoryzowanym przedstawicielem firmy Toro.
- Aby zapewnić maksymalną wydajność i zachować certyfikat bezpieczeństwa maszyny, używaj wyłącznie oryginalnych części zamiennych i akcesoriów firmy Toro. Części zamienne i akcesoria pochodzące od innych producentów mogą stwarzać zagrożenie dla bezpieczeństwa. Korzystanie z nich może spowodować utratę gwarancji maszyny.

Naklejki informacyjne i ostrzegawcze

Etykiety dotyczące bezpieczeństwa oraz instrukcje są wyraźnie widoczne dla operatora i znajdują się w pobliżu wszystkich miejsc potencjalnego zagrożenia. Uszkodzone i brakujące etykiety należy wymienić.

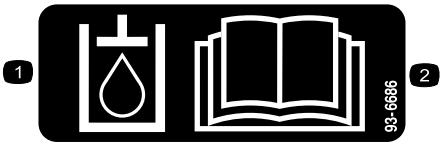

decal93-6686

93-6686

1. Płyn hydrauliczny
2. Przeczytaj *Instrukcję obsługi*.

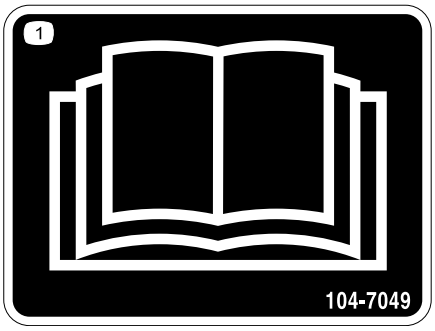

decal104-7049

104-7049

1. Przeczytaj *Instrukcję obsługi*.

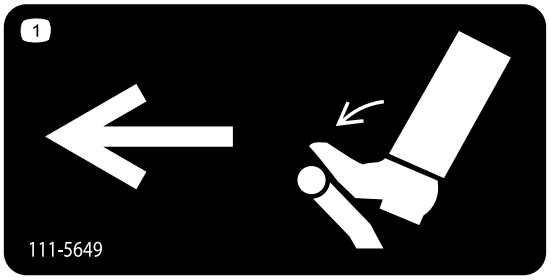

decal111-5649

111-5649

1. Pedał układu trakcji; naciśnij, aby rozpocząć ruch w lewo.

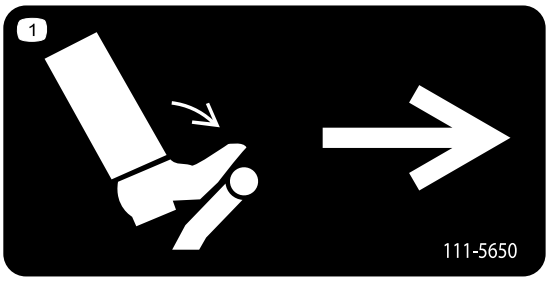

decal111-5650

111-5650

1. Pedał układu trakcji; naciśnij, aby rozpocząć ruch w prawo.

---

decal117-2718

117-2718

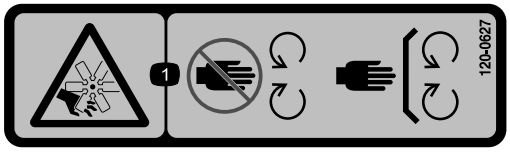

decal120-0627

120-0627

1. Ryzyko przecięcia/odcięcia dłoni, wentylator – zachowaj bezpieczną odległość od części ruchomych; wszystkie zabezpieczenia i osłony muszą być na swoim miejscu.

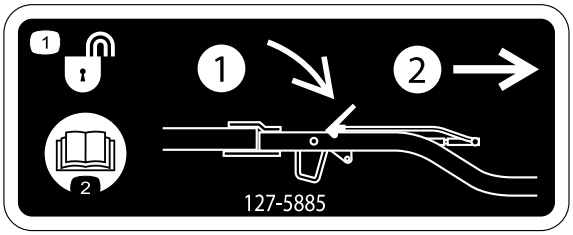

decal127-5885

127-5885

1. Odblokowanie haka – 1) nacisnąć na zaczep; 2) wysunąć hak.
2. Przeczytaj *Instrukcję obsługi*.

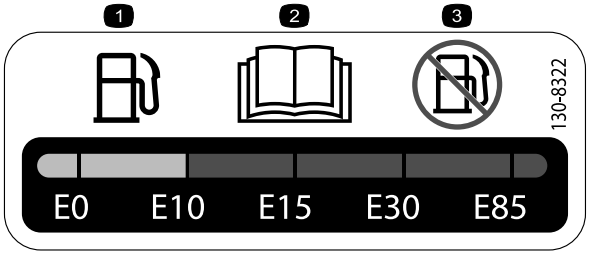

decal130-8322

130-8322

1. Używaj wyłącznie benzyny zawierającej nie więcej niż 10% etanolu objętościowo (E10).
2. Przeczytaj *instrukcję obsługi*.
3. Nie używaj benzyny o zawartości etanolu przekraczającej 10% objętościowo (E10).

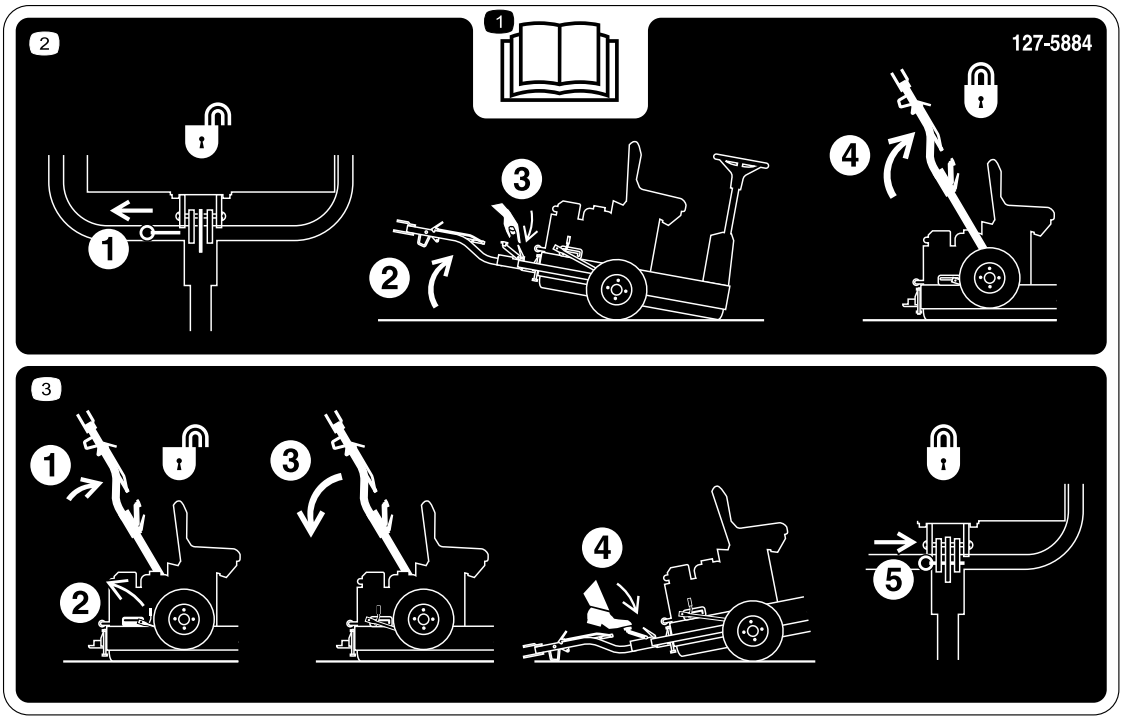

decal127-5884

127-5884

1. Przeczytaj *Instrukcję obsługi*.
2. 1)Wysuń kołek zabezpieczający; 2)Unieś urządzenie; 3)Odblokuj hak; 4)Unieś hak tak, aby zaczep dźwigni został wsunięty i zablokowany.
3. 1)Przesuń hak w górę; 2)Zwolnij dźwignię zaczepu; 3)Przesuń hak w dół; 4)Nadepnij na pedał tak, aby hak zablokował się w odpowiednim miejscu; 5)Wsuń kołek zabezpieczający.

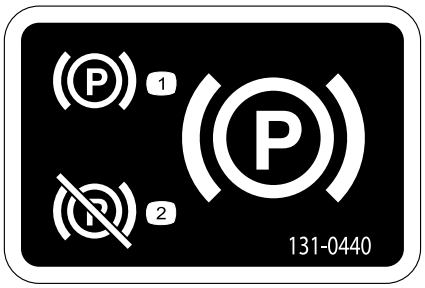

decal131-0440

131-0440

1. Hamulec postojowy — załączony
2. Hamulec postojowy — rozłączony

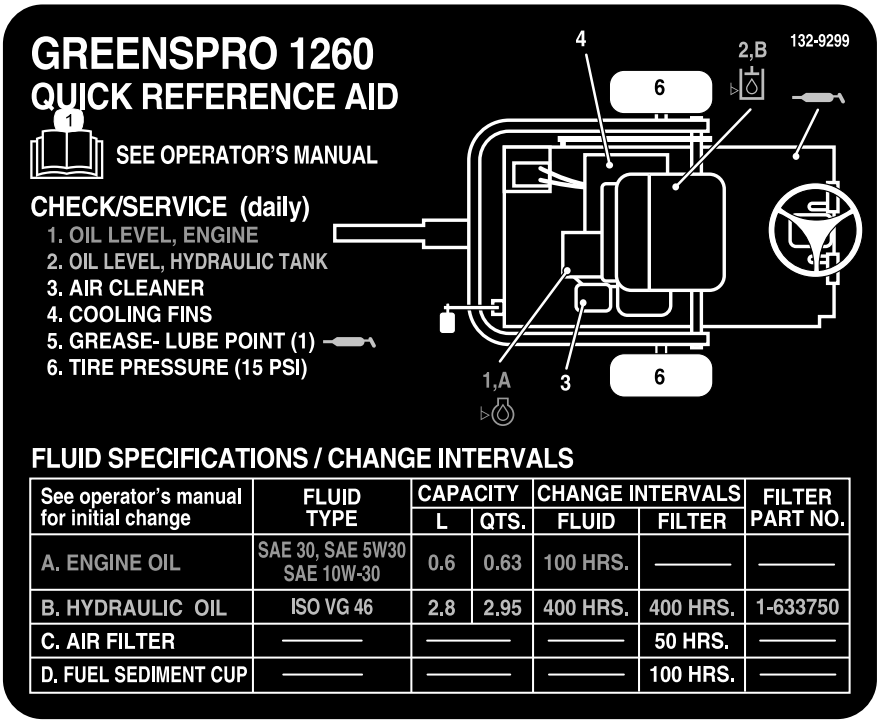

See operator's manual for initial change	FLUID TYPE	CAPACITY		CHANGE INTERVALS		FILTER PART NO.
		L	QTS.	FLUID	FILTER	
A. ENGINE OIL	SAE 30, SAE 5W30 SAE 10W-30	0.6	0.63	100 HRS.	———	———
B. HYDRAULIC OIL	ISO VG 46	2.8	2.95	400 HRS.	400 HRS.	1-633750
C. AIR FILTER	———	———		———	50 HRS.	———
D. FUEL SEDIMENT CUP	———	———		———	100 HRS.	———

decal132-9299

132-9299

1. Aby uzyskać więcej informacji dotyczących konserwacji maszyny, przeczytaj dokładnie *Instrukcję obsługi*.

decal133-1701

133-1701

1. Ostrzeżenie – patrz *instrukcja obsługi*; nie należy obsługiwać maszyny bez wcześniejszego przeszkolenia.
2. Ostrzeżenie – noś ochronniki słuchu.
3. Ostrzeżenie — nie dopuszczaj osób postronnych w pobliże urządzenia.
4. Ostrzeżenie — zabrania się zbliżania do ruchomych części; wszystkie osłony muszą być prawidłowo zainstalowane.
5. Niebezpieczeństwo przewrócenia maszyny — nie używaj maszyny w pobliżu zboczy lub uskoków terenu.

decal133-1702

133-1702

Dotyczy tylko WE

1. Ostrzeżenie – patrz *instrukcja obsługi*; nie należy obsługiwać maszyny bez wcześniejszego przeszkolenia.
2. Ostrzeżenie – noś ochronniki słuchu.
3. Ostrzeżenie — nie dopuszczaj osób postronnych w pobliże urządzenia.
4. Ostrzeżenie — zabrania się zbliżania do ruchomych części; wszystkie osłony muszą być prawidłowo zainstalowane.
5. Niebezpieczeństwo przewrócenia maszyny — nie wolno jechać kosiarką w poprzek zboczy o nachyleniu przekraczającym 15 stopni.

Montaż

Elementy luzem

Za pomocą poniższego zestawienia sprawdź, czy zostały dostarczone wszystkie elementy.

Procedura	Opis	Ilość	Sposób użycia
1	Koło transportowe	2	Zainstalować koła transportowe.
2	Uchwyt blokady Śruba (M10 x 30 mm) Podkładka zabezpieczająca (M10) Podkładka (M10) Nakrętka (M10) Zespół haka Śruba (M10 x 100 mm) Nakrętka zabezpieczająca (M10) Śruba (M12 x 100 mm) Podkładka (M12) Nakrętka zabezpieczająca (M12) Podkładka dystansowa (w stosownych przypadkach)	1 4 4 6 4 1 1 1 1 2 1 2	Zainstaluj zespół haka.
3	Etykieta ostrzegawcza	1	Wymień etykiety ostrzegawcze.
4	Nie są potrzebne żadne części	–	Zdjąć urządzenie z palety.
5	Smary (nie dołączono)	–	Nasmaruj urządzenie.

Nośniki i dodatkowe części

Opis	Ilość	Sposób użycia
Instrukcja obsługi Instrukcja obsługi silnika	1 1	Przed przystąpieniem do obsługi maszyny przeczytaj instrukcję obsługi.
Katalog części	1	Skorzystaj z katalogu w celu uzyskania numerów katalogowych części.
Certyfikat zgodności	1	Certyfikat jest wymagany dla zgodności z europejskim znakiem CE.

1

Instalacja kół transportowych

Części potrzebne do tej procedury:

2	Koło transportowe

Procedura

1. Usunąć nakrętki koła mocujące piasty koła do wsporników transportowych (Rysunek 3). Dodatkowo, usuń nakrętki z gwintowanego pręta każdej z piast.

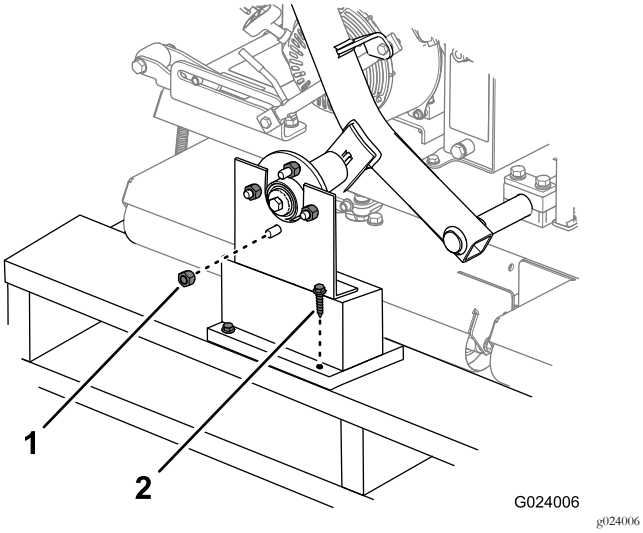

Rysunek 3

1. Nakrętka koła
2. Wsporniki transportowe

2. Ostrożnie wyjmij wsporniki transportowe ze skrzyń.
3. Za pomocą nakrętek kół zainstaluj koła transportowe na piastach. Ręcznie dokręć nakrętki.

   Informacja: Zostaną one prawidłowo dokręcone w punkcie 2.
4. Ustaw odpowiednie ciśnienie w oponach - 103 kPa (15 psi).

2

Instalacja zespołu haka

Części potrzebne do tej procedury:

1	Uchwyt blokady
4	Śruba (M10 x 30 mm)
4	Podkładka zabezpieczająca (M10)
6	Podkładka (M10)
4	Nakrętka (M10)
1	Zespół haka
1	Śruba (M10 x 100 mm)
1	Nakrętka zabezpieczająca (M10)
1	Śruba (M12 x 100 mm)
2	Podkładka (M12)
1	Nakrętka zabezpieczająca (M12)
2	Podkładka dystansowa (w stosownych przypadkach)

Procedura

1. Zamocuj uchwyt blokady do ramy maszyny w sposób pokazany na Rysunek 4.

   Informacja: Dokręć nakrętki z momentem 52 N·m.

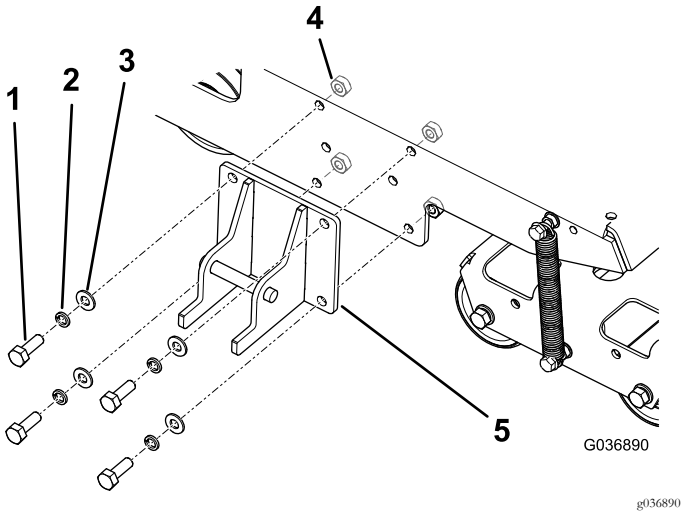

Rysunek 4

1. Śruba—M10 x 30 mm (4)
2. Podkładka zabezpieczająca — M10 (4)
3. Podkładka—M10 (4)
4. Nakrętka — M10 (4)
5. Uchwyt blokady

2. Zamocuj hak do wspornika obrotowego haka za pomocą odpowiednich elementów montażowych, patrz Rysunek 5.

- W przednich otworach użyj śruby (M10 x 100 mm), 2 podkładek (M10) i nakrętki zabezpieczającej (M10).
- W tylnych otworach użyj śruby (M12 x 100 mm), 2 podkładek (M12) i nakrętki zabezpieczającej (M12).
- Jeśli do urządzenia do każdej śruby dołączono trzecią podkładkę, użyj tych podkładek jako przekładek między zaczepem a wewnętrzną powierzchnią wspornika obrotowego haka (Rysunek 6).

Informacja: Użyj otworów we wsporniku obrotowym haka, aby dopasować wysokość haka do elementu holowanego.

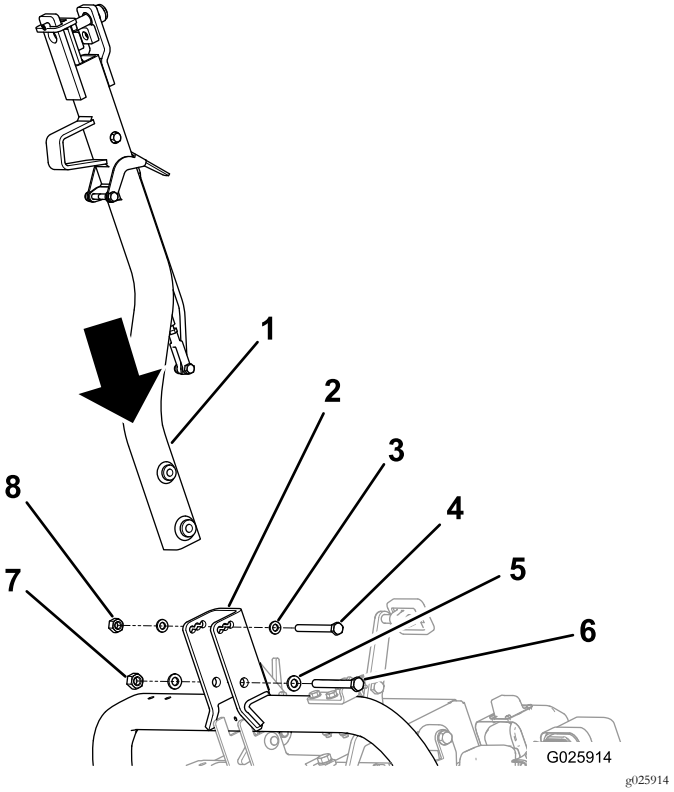

Rysunek 5

1. Hak
2. Wspornik obrotowy haka
3. Podkładka—M10 (2)
4. Śruba (M10)
5. Podkładka — M12 (2)
6. Śruba (M12)
7. Nakrętka zabezpieczająca (M12)
8. Nakrętka zabezpieczająca (M10)

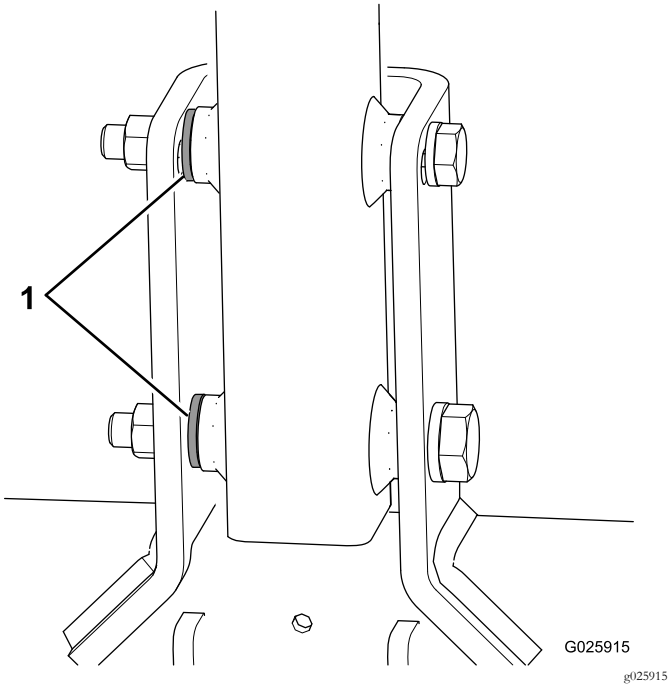

Rysunek 6

1. Podkładki dystansowe

3. Dokręć mniejszą śrubę z momentem 73 N·m i większą śrubę z momentem 126 N·m.
4. Przesunąć zespół haka w górę tak, aby dźwignia zaczepu została odblokowana od zapadki bocznej (Rysunek 7).

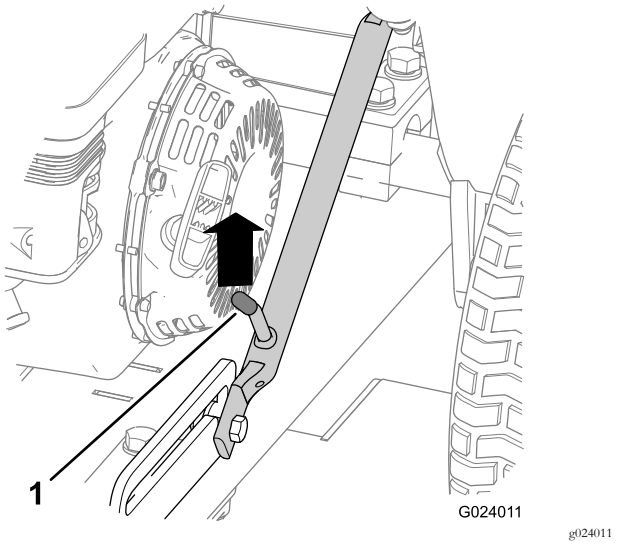

Rysunek 7

1. Dźwignia zaczepu

5. Przesuń hak w dół.
6. Nadepnij na pedał tak, aby hak zablokował się w odpowiednim miejscu (Rysunek 8).

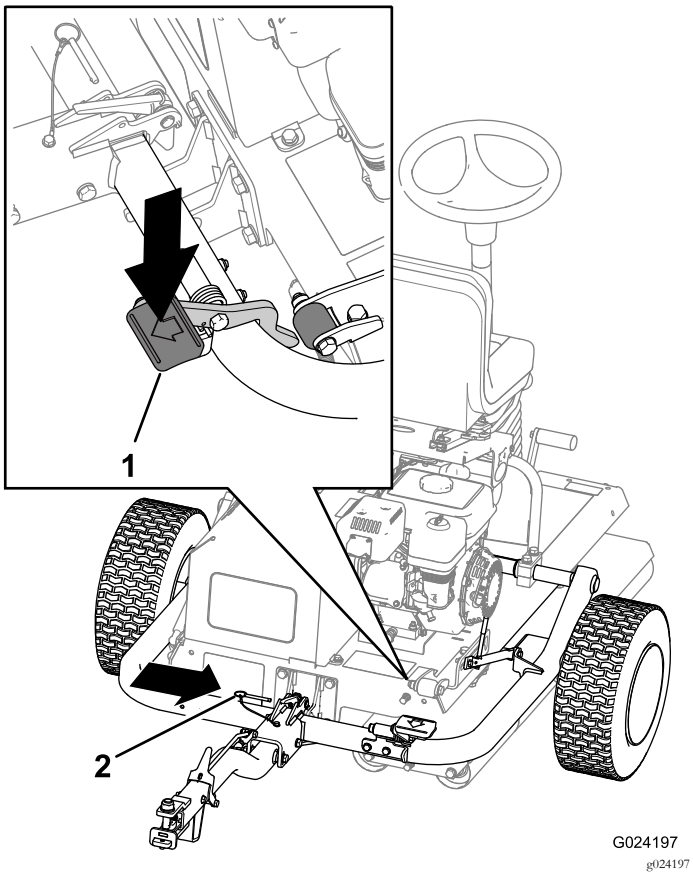

Rysunek 8

1. Pedał haka
2. Kołek zabezpieczający

7. Wsuń kołek zabezpieczający (Rysunek 8).
8. Dokręć nakrętki kół transportowych z momentem 108 N·m.

3

Wymiana etykiet ostrzegawczych

Części potrzebne do tej procedury:

1	Etykieta ostrzegawcza

Procedura

W przypadku urządzeń wymagających zgodności z oznakowaniem CE wymień etykietę ostrzegawczą nr 133-1701 na etykietę ostrzegawczą o numerze 133-1702.

4

Zdejmowanie urządzenia z palety

Nie są potrzebne żadne części

Procedura

1. Usuń bloczki drewniane po stronie haka palety.

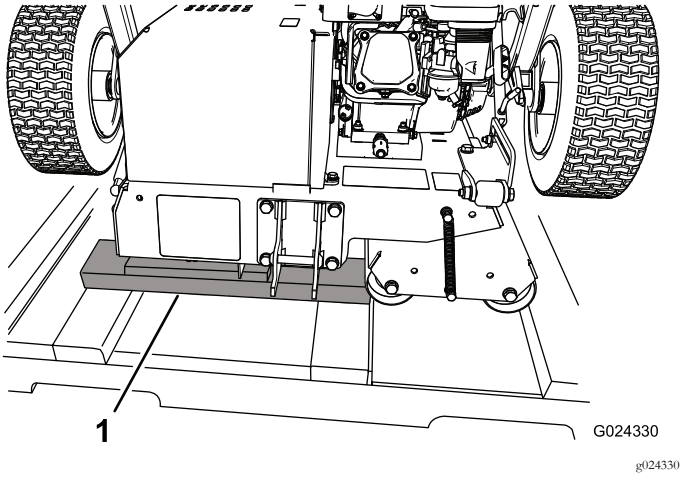

Rysunek 9

1. Bloczki drewniane

2. Umieść elementy drewniane na podłożu, z tyłu palety.

   Informacja: Ich wysokość powinna być nieco mniejsza niż wysokość palety. Możesz wykorzystać do tego celu elementy usunięte z bocznych części lub z końców skrzyni.

3. Ostrożnie przesuń urządzenie z palety na elementy drewniane, a następnie na podłoże.

   Ważne: Sprawdź, czy rolki nie dotykają palety podczas przesuwania urządzenia na podłoże.

4. Usuń wszelkie pozostałe elementy opakowania.

5

Smarowanie urządzenia

Części potrzebne do tej procedury:

–	Smary (nie dołączono)

Procedura

Przed rozpoczęciem eksploatacji nasmaruj urządzenie tak, aby zapewnić jego prawidłowa pracę; patrz Smarowanie (Strona 30). Brak smarowania spowoduje przedwczesne uszkodzenie ważnych komponentów urządzenia.

Przegląd produktu

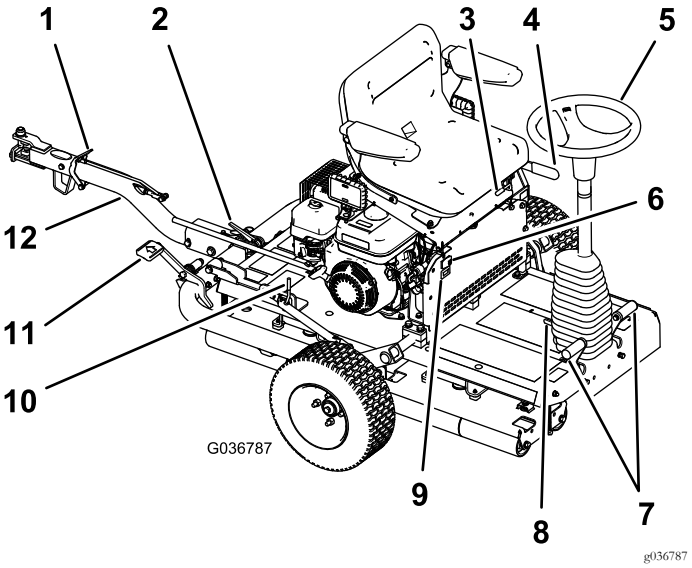

Rysunek 10

1. Dźwignia blokady haka
2. Zaczep haka
3. Dźwignia regulacji fotela
4. Hamulec postojowy
5. Kierownica
6. Przełącznik świateł
7. Pedały ruchu
8. Pedał sterujący nachyleniem
9. Licznik godzin
10. Dźwignia zaczepu
11. Pedał haka
12. Zespół haka

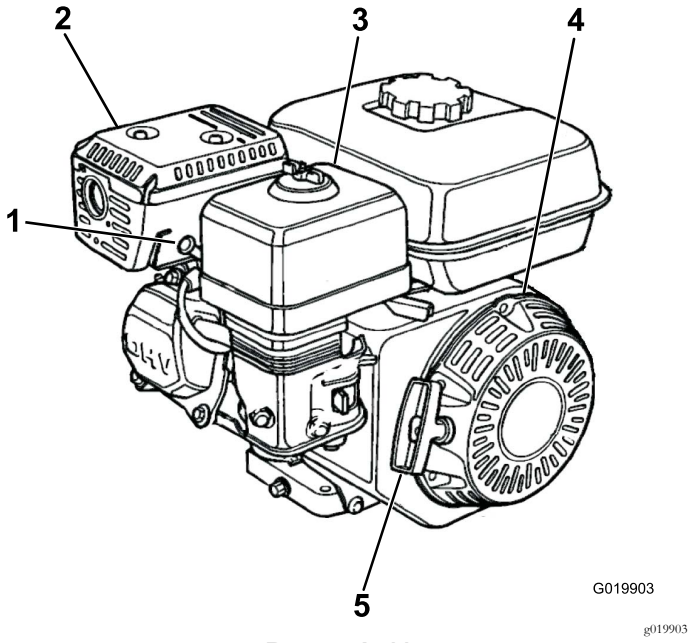

Rysunek 11

1. Świeca zapłonowa
2. Tłumik
3. Filtr powietrza
4. Rozrusznik linkowy
5. Uchwyt rozrusznika linkowego

Elementy sterowania

Informacja: Dodatkowe informacje na temat sterowania zostały podane w instrukcji obsługi silnika.

Hamulec postojowy

W celu uruchomienia maszyny konieczne jest załączenie hamulca postojowego. Aby załączyć hamulec postojowy (Rysunek 12), pociągnij jego dźwignię do tyłu. Aby zwolnić hamulec, należy przesunąć dźwignię do przodu.

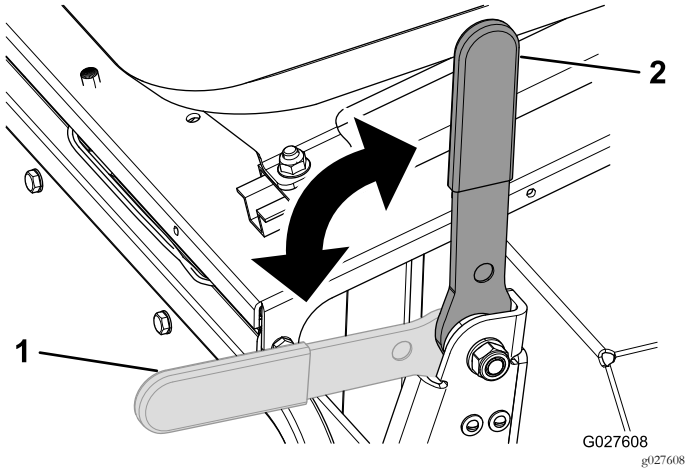

Rysunek 12

1. Hamulec postojowy – rozłączony
2. Hamulec postojowy – załączony

Kierownica

Przekręcaj kierownicę (Rysunek 10) w prawo, aby skręcić maszynę w kierunku do przodu.

Przekręcaj kierownicę w lewo, aby skręcić maszynę w kierunku do tyłu.

Informacja: Ponieważ kierunek zmieniany jest po każdym cyklu pracy, operator musi nabrać nieco doświadczenia zanim przyzwyczai się do sposobu sterowania urządzeniem.

Kierownica kontroluje kąt wałków, które z kolei kierują pracą urządzenia. Obrót kierownicy jest ograniczony, dlatego też promień skrętu urządzenia jest duży.

Pedał sterujący nachyleniem kierownicy

Aby pochylić kierownicę do siebie, należy nacisnąć na pedał (Rysunek 10) i pociągnąć za kierownicę, ustawiając ją w najbardziej odpowiedniej dla siebie pozycji a następnie zwolnić pedał.

Pedały ruchu

Obsługiwane stopami pedały ruchu (Rysunek 10), znajdujące się po obu stronach podstawy kierownicy, kontrolują ruch napędu walcarki. Pedały są połączone, co uniemożliwia ich jednoczesne naciśnięcie. Po naciśnięciu prawego pedału maszyna rozpocznie ruch w prawo. Naciśnięcie lewego pedału rozpoczyna ruch w lewo. Mocniejsze naciśnięcie na pedał powoduje zwiększenie prędkości jazdy w danym kierunku.

Informacja: Przed zmianą kierunku ruchu maszyny należy całkowicie się zatrzymać. Należy unikać gwałtownego naciskania pedału jazdy w kierunku przeciwnym niż ten, w którym porusza się maszyna. Gwałtowna zmiana powoduje przeciążenie układu napędowego, prowadząc do przedwczesnego zużycia elementów napędu. Uruchamiaj pedały powoli i płynnie, aby uniknąć potencjalnego zatarcia murawy oraz uszkodzenia elementów układu napędowego.

Podczas eksploatacji maszyny na pagórkowatym terenie upewnij się, że napęd walcarki skierowany jest w dół zbocza, dzięki czemu maszyna będzie mieć lepszą przyczepność. W przeciwnym razie może dojść do uszkodzenia trawy.

Zespół haka

Użyj zespołu haka (Rysunek 10) do holowania urządzenia oraz przy opuszczaniu/unoszeniu kół transportowych.

Dźwignia regulacji fotela

Fotel można przesuwać do przodu lub do tyłu. Przekręć dźwignię regulacji fotela (Rysunek 10) w górę i przesuń fotel do przodu lub do tyłu, a następnie zwolnij dźwignię.

Śruby regulacji podłokietnika

Podłokietniki można wyregulować za pomocą odpowiednich śrub regulacyjnych (Rysunek 13).

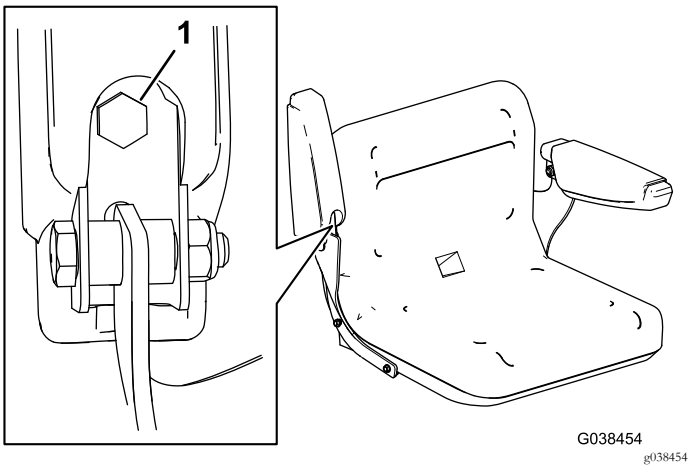

Rysunek 13

1. Śruba regulacyjna

Wyłącznik świateł

Ten przełącznik służy do włączania i wyłączania świateł (Rysunek 10).

Licznik godzin

Licznik godzin (Rysunek 10) wskazuje łączną liczbę godzin pracy maszyny.

Sterowanie silnikiem

Przełącznik Wł./Wył.

Przełącznik Wł./Wył. (Rysunek 14) umożliwia operatorowi maszyny włączenie/wyłączenie silnika. Przełącznik znajduje się na przedniej części silnika. Ustaw przełącznik Wł./Wył. w pozycji ON, aby uruchomić silnik. Ustaw przełącznik Wł./Wył. w pozycji WYŁ. (Off), aby zatrzymać silnik.

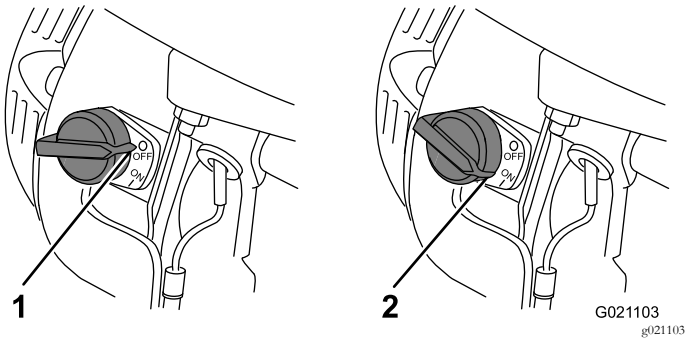

Rysunek 14

1. POZYCJA OFF
2. POZYCJA ON

Dźwignia ssania

Dźwignia ssania (Rysunek 15) jest wymagana podczas uruchamiania zimnego silnika. Przed pociągnięciem za uchwyt rozrusznika linkowego należy przesunąć dźwignię ssania do pozycji ZAMKNIĘTEJ. Po uruchomieniu silnika należy przesunąć dźwignię ssania do pozycji OTWARTEJ. Zabrania się korzystania z dźwigni, jeżeli silnik jest już rozgrzany lub temperatura powietrza jest wysoka.

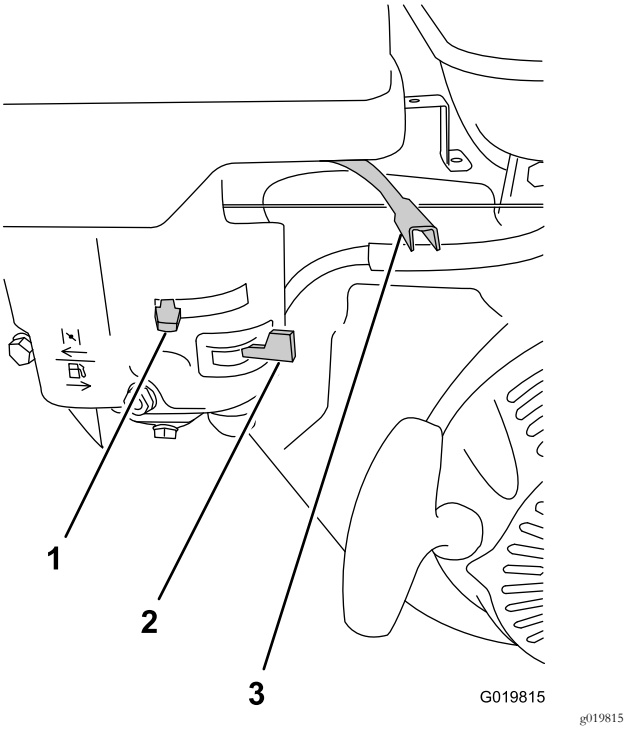

Rysunek 15

1. Dźwignia ssania
2. Zawór odcinający paliwo
3. Dźwignia przepustnicy

Dźwignia przepustnicy

Dźwignia przepustnicy (Rysunek 15) znajduje się obok dźwigni ssania i służy do regulacji obrotów silnika, czyli do zwiększenia lub zmniejszenia prędkości jazdy maszyny. Aby zapewnić najlepszą wydajność walcowania, należy ustawić ją w pozycji SZYBKIEJ.

Zawór odcięcia paliwa

Zawór odcięcia paliwa (Rysunek 15) znajduje się pod dźwignią ssania. Należy go przestawić do pozycji otwartej przed uruchomieniem silnika. Po zakończeniu eksploatacji urządzenia i wyłączeniu silnika należy przestawić zawór odcięcia paliwa do pozycji ZAMKNIĘTEJ.

Uchwyt rozrusznika linkowego

Aby uruchomić silnik, należy szybko pociągnąć za uchwyt rozrusznika (Rysunek 11), w celu wykonania obrotu silnika. Powyższe elementy sterowania silnikiem muszą być ustawione prawidłowo, aby uruchomienie silnika było możliwe.

Przełącznik poziomu oleju

Przełącznik poziomu oleju znajduje się w silniku; zapobiega on pracy silnika, jeżeli poziom oleju będzie za niski.

Specyfikacje

Waga:	308 kg (679 funtów)
Długość	136 cm
Szerokość	122 cm
Wysokość	107 cm
Prędkość maksymalna	12,8 km/h (8 mph) @ 3600 obr./min.

Osprzęt/akcesoria

Dostępna jest gama zatwierdzonego przez firmę Toro osprzętu i akcesoriów przeznaczonych do stosowania z maszyną, zwiększających jej możliwości. Listę dostępnych przystawek i akcesoriów można uzyskać u lokalnego autoryzowanego dealera/dystrybutora lub na stronie www.Toro.com.

Aby chronić urządzenie i zachować jego optymalną wydajność, stosuj oryginalne części Toro. Jeśli chodzi o niezawodność, Toro dostarcza części zamienne zaprojektowane z myślą o parametrach technicznych określonej maszyny. Używaj zawsze oryginalnych części zamiennych Toro.

Działanie

Informacja: Określaj lewą i prawą stronę maszyny ze standardowego stanowiska operatora.

Bezpieczeństwo to podstawa

Przeczytaj uważnie wszystkie instrukcje dotyczące bezpieczeństwa. Zapoznaj się z symbolami znajdującymi się w części dotyczącej bezpieczeństwa. Pomoże to uniknąć obrażeń operatora lub osób postronnych.

⚠ NIEBEZPIECZEŃSTWO

Praca na mokrej trawie lub stromych terenach pochyłych może powodować poślizg i utratę kontroli.

Koła wypadające poza brzegi mogą spowodować przewrócenie się maszyny, co może prowadzić do poważnych obrażeń, śmierci lub utonięcia.

Maszyna nie posiada ochrony przed przewróceniem.

Aby uniknąć utraty kontroli i zapobiec przewróceniu:

- **Nie pracuj w pobliżu zboczy i wody.**
- **Nie pracuj na stromych terenach pochyłych.**
- **Na terenach pochyłych zmniejsz prędkość i zachowaj szczególną ostrożność.**
- **Unikaj nagłych zmian prędkości.**

⚠ OSTROŻNIE

Poziom hałasu wytwarzany przez maszynę może doprowadzić do utraty słuchu.

Noś ochronniki słuchu podczas obsługi tej maszyny.

Zaleca się stosowanie sprzętu ochrony indywidualnej, takiego jak: ochrona oczu, słuchu, rąk i nóg oraz kask.

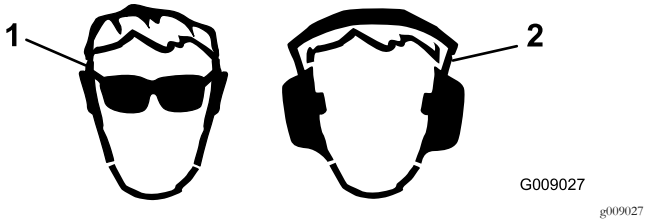

Rysunek 16

1. Stosuj środki ochrony oczu.
2. Noś ochronniki słuchu.

Przygotowanie urządzenia do eksploatacji

1. Usunąć wszelkie zanieczyszczenia z górnych i dolnych części maszyny.
2. Sprawdzić, czy wykonano wszystkie zaplanowane czynności konserwacyjne.
3. Sprawdzić, czy wszystkie osłony i pokrywy znajdują się na swoich miejscach i są dokładnie przymocowane.
4. Sprawdzić poziom oleju silnikowego.
5. Sprawdź, czy w zbiorniku znajduje się paliwo.
6. Upewnij się, że hamulec postojowy jest załączony.
7. Podnieść koła transportowe z ziemi i sprawdzić, czy zostały prawidłowo zablokowane.

Sprawdzanie przewodów i złączy hydraulicznych

Okres pomiędzy przeglądami: Przed każdym użyciem lub codziennie

Sprawdź układ hydrauliczny pod kątem wycieków, obluzowanych wsporników, zużycia, poluzowanych złączy, pogorszenia stanu spowodowanego warunkami atmosferycznymi lub działaniem substancji chemicznych. Przed przystąpieniem do użytkowania maszyny przeprowadź wszystkie niezbędne naprawy.

⚠ OSTRZEŻENIE

Płyn hydrauliczny wydostający się pod ciśnieniem może przedostać się przez skórę i spowodować obrażenia ciała.

- **Przed wprowadzeniem płynu pod ciśnieniem w układzie hydraulicznym upewnić się, czy wszystkie przewody hydrauliczne są w dobrym stanie i czy wszystkie złącza hydrauliczne oraz armatura są szczelne.**
- **Operator musi znajdować się w bezpiecznej odległości od wycieków z otworów sworzni lub dysz, które wyrzucają olej hydrauliczny pod dużym ciśnieniem.**
- **Używaj kartonu lub papieru, aby sprawdzić wycieki hydrauliczne.**
- **Przed przystąpieniem do jakichkolwiek czynności związanych z układem hydraulicznym w bezpieczny sposób uwolnij całe ciśnienie z układu.**
- **Jeśli płyn przedostanie się pod skórę, natychmiast wezwij pomoc medyczną.**

Sprawdzenie poziomu oleju silnikowego

Okres pomiędzy przeglądami: Przed każdym użyciem lub codziennie

Informacja: Olej najlepiej sprawdzać, gdy silnik jest zimny, przed uruchomieniem. Jeśli silnik został już włączony, przed rozpoczęciem sprawdzania odczekaj co najmniej 10 minut, aż olej spłynie do miski olejowej.

Pojemność skrzyni korbowej: 0,6 litra (0,63 kwarty amerykańskiej)

Rodzaj: APl o klasyfikacji SL, SM, SN lub wyższej

Lepkość: dobrać do temperatury otoczenia; patrz Rysunek 17.

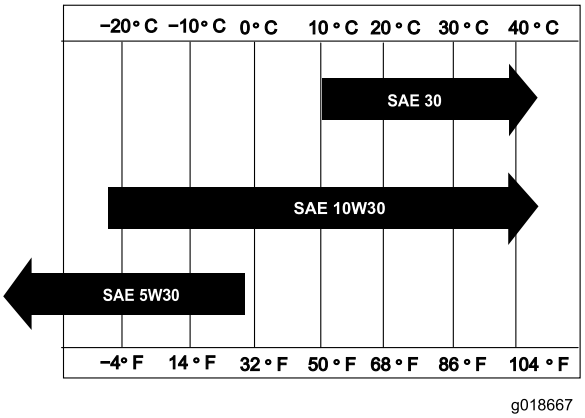

g018667

Rysunek 17

1. Ustawić urządzenie na płaskim podłożu tak, aby silnik był w poziomie.
2. Wyłącz silnik, odczekaj aż ostygnie i wyczyść obszar wokół korka wlewu/wskaźnika prętowego oleju (Rysunek 18).

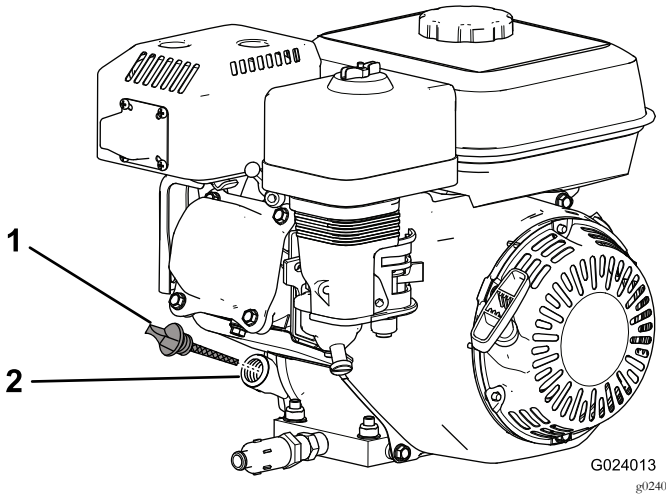

g024013

Rysunek 18

1. Korek wlewu oleju/wskaźnik prętowy
2. Otwór uzupełniania

3. Odkręcić korek wlewu oleju/wskaźnik prętowy, obracając w lewo.
4. Wyczyścić korek wlewu oleju/wskaźnik prętowy i wsunąć go w otwór uzupełniania.

   Informacja: Nie dokręcać wskaźnika prętowego.
5. Następnie wyjąć wskaźnik i sprawdzić poziom oleju.

   Informacja: Jeżeli poziom oleju jest niski lub zbyt niski, należy dolać niewielką ilość oleju tak, aby jego poziom nie wykroczył poza górny wskaźnik (dolna krawędź otworu uzupełniania oleju); patrz Rysunek 19. Ponownie sprawdzić poziom oleju. Nie należy wlewać nadmiernej ilości paliwa do skrzyni korbowej.

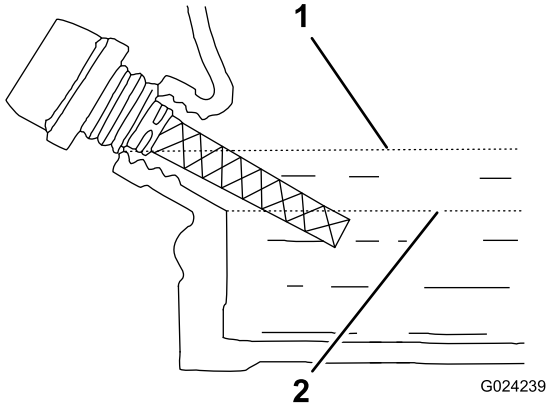

g024239

Rysunek 19

1. Górny limit
2. Dolny limit

6. Dokręcić korek wlewu oleju/wskaźnik prętowy i, w razie konieczności, wytrzeć rozlany olej.

Informacja: Eksploatacja silnika, gdy poziom oleju jest zbyt niski, może być przyczyną wyłączenia się silnika w sytuacjach, w których może być to problematyczne, na przykład gdy maszyna będzie zmieniać kierunek jazdy na pochyłości lub spadku terenu.

Sprawdzenie poziomu płynu hydraulicznego.

Okres pomiędzy przeglądami: Przed każdym użyciem lub codziennie

Układ hydrauliczny jest napełniony fabrycznie wysokiej jakości płynem hydraulicznym. **Sprawdź poziom płynu hydraulicznego, zanim po raz pierwszy uruchomisz silnik i powtarzaj tę czynność codziennie**.

Informacja: Przed rozpoczęciem prac nad jakimkolwiek komponentem hydraulicznego układu napędowego należy wyłączyć silnik, aby uwolnić ciśnienie w układzie. Przed uruchomieniem silnika, a po zakończeniu jakichkolwiek prac konserwacyjnych nad układem pneumatycznym i doprowadzeniu odpowiedniego ciśnienia w przewodach, należy sprawdzić szczelność i potencjalne uszkodzenia wszystkich przewodów i złączy. Wszelkie uszkodzone przewody należy wymienić i dokręcić złącza odpowiednim momentem.

Zalecany płyn hydrauliczny: Wielosezonowy płyn hydrauliczny Toro klasy Premium (dostępny w wiadrach po 18,5 litra i beczkach po 210 litrów. numery katalogowe: patrz katalog lub skontaktuj się z autoryzowanym dystrybutorem Toro).

Inne płyny: Jeśli płyn Toro jest niedostępny, można użyć innego **tradycyjnego płynu zawierającego środki ropopochodne** o odpowiednich właściwościach i parametrach. Należy sprawdzić u dostawcy, czy olej spełnia te specyfikacje.

Informacja: Firma Toro nie ponosi odpowiedzialności za uszkodzenia spowodowane przez zastosowanie nieodpowiednich zamienników. Należy stosować wyłącznie płyny renomowanych producentów, którzy gwarantują wysoką jakość swoich produktów.

Antyzużyciowy płyn hydrauliczny o wysokim wskaźniku lepkości/niskiej temperaturze krzepnięcia, ISO VG 46 Multigrade	
Właściwości materiałowe:	
Lepkość, ASTM D445	cSt @ 40°C 44 do 48 cSt @ 100°C 7,9 do 9,1
Wskaźnik lepkości ASTM D2270	140 lub wyższy
Temperatura krzepnięcia, ASTM D97	od -37°C do -45°C
FZG, stan niepowodzenie	11 lub wyższy
Zawartość wody (nowy płyn):	500 ppm (maksymalnie)
Specyfikacje przemysłowe:	
Vickers I-286-S, Vickers M-2950-S, Denison HF-0, Vickers 35 VQ 25 (Eaton ATS373-C)	

Odpowiednie płyny hydrauliczne muszą być określone dla urządzeń mobilnych (przeciwnie do zastosowań wewnątrzzakładowych), typu multiweight, z dodatkiem środków antyzużyciowych ZnDTP lub ZDDP (nie olej typu bezpopiołowego).

Informacja: Istnieje wiele bezbarwnych płynów hydraulicznych, dlatego ciężko zauważyć ich wyciek. Czerwony barwnik do oleju układu hydraulicznego jest dostępny w butelkach 20ml (2/3 uncji objętości). Jedna butelka wystarcza na 15 do 22 litrów (4-6 galonów amerykańskich) płynu hydraulicznego. Zamów część nr 44-2500 u autoryzowanego dystrybutora Toro.

1. Ustaw maszynę na poziomej powierzchni, wyłącz silnik i załącz hamulec postojowy.
2. Przesuń zaczep fotela do tyłu i pochyl fotel do przodu (Rysunek 20).

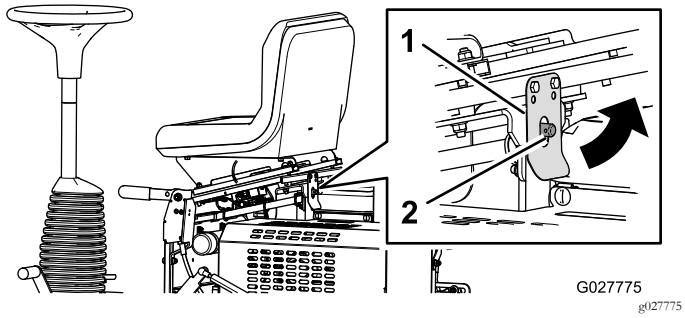

Rysunek 20

1. Zaczep fotela
2. Kołek zaczepu

3. Odkręć korek zbiornika oleju hydraulicznego i sprawdź poziom oleju na wskaźniku (Rysunek 21).

   Informacja: Poziom płynu hydraulicznego powinien znajdować się pomiędzy górnym a dolnym oznaczeniem na wskaźniku (Rysunek 22).

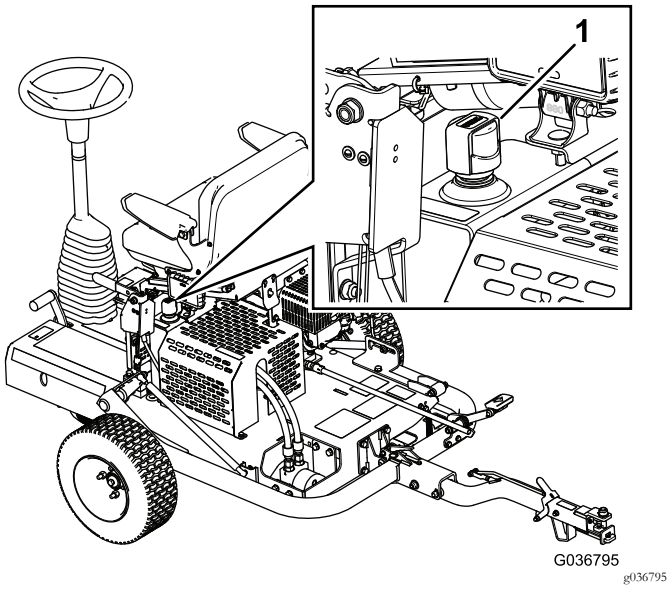

Rysunek 21

1. Korek zbiornika oleju hydraulicznego

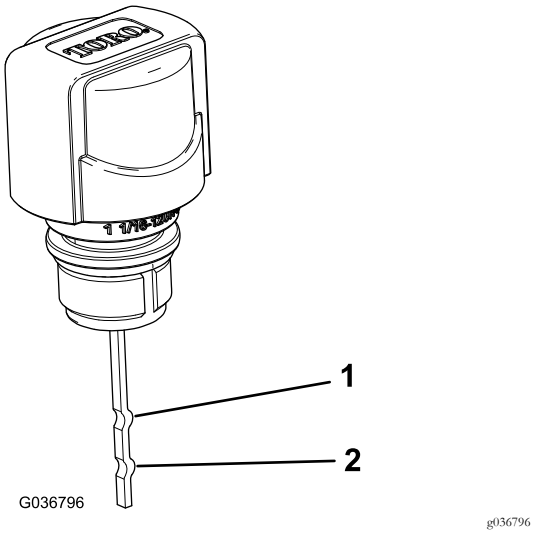

Rysunek 22

1. Górny limit
2. Dolny limit

4. Jeśli poziom oleju jest niski, uzupełnij go do odpowiedniego poziomu.
5. Dokręć korek zbiornika.
6. Wytrzyj cały rozlany płyn.
7. Obniż i zablokuj zaczep fotela.

Sprawdzanie ciśnienia w oponach

Sprawdzić, czy ciśnienie w oponach jest prawidłowe (103 bara – 15 psi).

Uzupełnianie paliwa

- Aby uzyskać najlepsze rezultaty, używaj tylko czystej, świeżej (poniżej 30 dni) benzyny bezołowiowej o liczbie oktanowej 87 lub wyższej (metoda klasyfikacji [R+M)/2]).
- Etanol: Benzyna o zawartości do 10% etanolu (gazohol) lub 15% MTBE (etyl metylowo-tert-butylowy) zgodnie z objętością jest dopuszczalna. Etanol i MTBE to nie to samo. Benzyna o zawartości 15% etanolu (E15) nie może być stosowana. **Zabrania się stosowania** benzyny o zawartości powyżej 10% etanolu (zgodnie z objętością), na przykład E15 (zawiera 15% etanolu), E20 (zawiera 20% etanolu) lub E85 (zawiera 85% etanolu). Zastosowanie nieprawidłowego rodzaju benzyny może doprowadzić do problemów z pracą maszyny i/lub uszkodzić silnik, przy czym uszkodzenia takie mogą nie być objęte gwarancją.
- **Nie** używaj benzyny zawierającej metanol.
- **Zabrania się** przechowywania paliwa w zbiorniku lub kanistrach przez okres zimowy, o ile nie zastosowano stabilizatora paliwa
- **Nie dolewaj oleju** do benzyny.

⚠ OSTRZEŻENIE

Połknięcie paliwa prowadzi do poważnych obrażeń lub śmierci. Długotrwałe wystawienie na działanie oparów może wywołać poważne obrażenia i choroby.

- **Unikaj długotrwałego wdychania oparów.**
- **Trzymaj głowę z dala od dyszy wydechowej, zbiornika paliwa i wylotu wentylatora.**
- **Nie zbliżaj paliwa do oczu i skóry.**

⚠ NIEBEZPIECZEŃSTWO

W określonych warunkach paliwo jest łatwopalne i silnie wybuchowe. Pożar lub wybuch paliwa może skutkować poważnymi oparzeniami ciała oraz zniszczeniem mienia.

- **Napełniaj zbiornik paliwa na zewnątrz, na otwartej przestrzeni, kiedy silnik jest zimny. Wycieraj rozlane paliwo.**
- **Nie napełniaj całego zbiornika. Paliwo należy uzupełniać do poziomu 25 mm poniżej górnej powierzchni zbiornika. Wolna przestrzeń w zbiorniku umożliwia rozszerzanie się objętości paliwa.**
- **Nigdy nie pal papierosów podczas używania paliwa i trzymaj się z dala od otwartego płomienia lub miejsc, gdzie opary paliwowe mogą zapalić się od iskry.**
- **Przechowuj paliwo w atestowanym kanistrze, poza zasięgiem dzieci. Nie gromadź zapasów paliwa większych niż 30-dniowe.**
- **Przed napełnieniem zawsze stawiaj kanister na podłożu, z dala od pojazdu.**
- **Nie napełniaj kanistra paliwem wewnątrz pojazdu ani na przyczepie. Dywaniki wewnątrz pojazdu lub plastikowe wykładziny przyczepy mogą spowolnić rozładowywanie się elektryczności statycznej zgromadzonej na pojemniku, tym samym izolując go.**
- **Jeśli to możliwe, należy sprowadzić zasilany paliwem pojazd z platformy lub przyczepy i zatankować go, gdy stoi na podłożu. Jeśli nie jest to możliwe, uzupełnij paliwo z kanistra, a nie bezpośrednio z pistoletu dystrybutora paliwa.**
- **Jeśli musisz zatankować, używając pistoletu dystrybutora paliwa, zwróć uwagę na to, aby przez cały czas tankowania jego końcówka dotykała otworu zbiornika lub kanistra.**

Pojemność zbiornika paliwa: 3,6 l

1. Wyczyść okolice korka wlewu paliwa i zdejmij korek ze zbiornika (Rysunek 23). Napełnij zbiornik benzyną bezołowiową (minimum 87 oktanów) do poziomu około 25 mm poniżej górnej części zbiornika, co umożliwi rozszerzanie się paliwa.

   Ważne: **Nie wlewaj nadmiernej ilości paliwa do zbiornika. Wlanie paliwa w ilości powyżej zalecanego poziomu spowoduje awarię silnika z powodu nasycenia układu odzyskiwania oparów, a w efekcie problemy z działaniem silnika. Nie jest to awaria objęta gwarancją i wymaga wymiany korka zbiornika paliwa.**

   Ważne: **Zabrania się korzystania z metanolu, benzyny zawierającej metanol, gazoholu zawierającego powyżej 10% etanolu, dodatków do benzyny, benzyny wysokooktanowej lub białej benzyny, gdyż może to uszkodzić układ paliwowy. Zabrania się mieszania oleju z benzyną.**

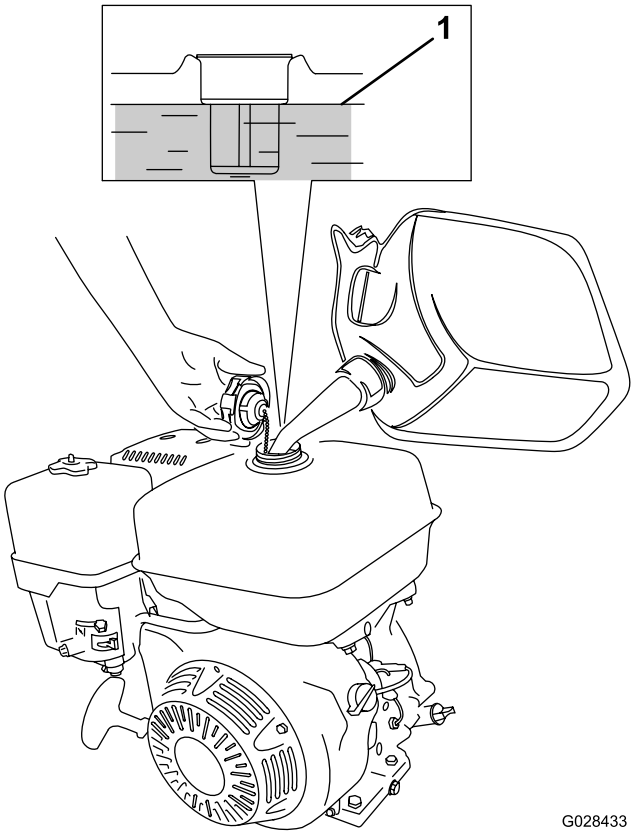

Rysunek 23

1. Maksymalny poziom paliwa

2. Dokręć korek zbiornika i wytrzyj wszelkie rozlane paliwo.

Uruchamianie i zatrzymywanie silnika

Informacja: Ilustracje i opisy elementów sterowania, do których nawiązuje niniejszy rozdział instrukcji, znajdują się w części Sterowanie silnikiem (Strona 17).

Uruchamianie silnika

Informacja: Sprawdzić, czy przewód świecy został nałożony na świecę zapłonową.

1. Upewnij się, że hamulec postojowy jest załączony, a pedały ruchu są w położeniu NEUTRALNYM.
2. Przestaw przełącznik silnika do pozycjiON.
3. Przestaw zawór odcięcia paliwa do pozycji OTWARTEJ.
4. Przy uruchamianiu zimnego silnika przesuń dźwignię ssania do pozycji ON.

   Informacja: Jeżeli silnik jest rozgrzany, ssanie może nie być wymagane.
5. Przesuń dźwignię przepustnicy do położenia SZYBKIEJ JAZDY.
6. Stanąć za urządzeniem, pociągnąć za uchwyt rozrusznika linkowego aż do rozpoczęcia obrotu silnika, a następnie zdecydowanie pociągnąć za uchwyt, aby uruchomić silnik.

   Ważne: Nie wyciągaj linki do końca ani nie puszczaj uchwytu po maksymalnym wysunięciu linki, gdyż linka może się zerwać lub może dojść do uszkodzenia zespołu rozrusznika.
7. Po uruchomieniu silnika należy przestawić dźwignię ssania do pozycji OFF.
8. Aby uzyskać największą wydajność walcowania, ustaw dźwignię przepustnicy w położeniu FAST (Szybko).

Zatrzymywanie silnika

1. Po zakończeniu używania maszyny ustaw pedały ruchu w położeniu NEUTRALNYM i załącz hamulec postojowy.
2. Odczekaj 10 do 20 sekund, podczas których silnik powinien się obracać z prędkością jałową.
3. Ustaw przełącznik w położeniu WYŁĄCZONYM.
4. Przestaw zawór odcięcia paliwa do pozycji ZAMKNIĘTEJ.

Sprawdzanie układu blokad bezpieczeństwa

⚠ OSTROŻNIE

Jeśli wyłączniki blokad bezpieczeństwa są odłączone lub uszkodzone, pojazd może zostać nieoczekiwanie uruchomiony, powodując obrażenia ciała.

- **Nie manipuluj przy przełącznikach blokad.**
- **Codziennie przed przystąpieniem do obsługi urządzenia sprawdzaj działanie wyłączników blokad i wymieniaj wszystkie uszkodzone wyłączniki.**

Ważne: Jeżeli system blokad bezpieczeństwa nie działa w sposób opisany poniżej, skontaktuj się z autoryzowanym przedstawicielem firmy Toro w celu jak najszybszej naprawy.

1. Załącz hamulec postojowy, upewnij się, że pedały ruchu są w położeniu NEUTRALNYM a następnie uruchom silnik.
2. Usiądź na fotelu.
3. Przy załączonym hamulcu postojowym delikatnie naciśnij pedał jazdy. Po około 1 sekundzie silnik powinien się zatrzymać.
4. Wstań z fotela przy pracującym silniku i zwolnionym hamulcu postojowym i sprawdź, czy silnik zatrzyma się po upływie 1 sekundy.

Informacja: System blokad bezpieczeństwa został zaprojektowany w celu zatrzymania silnika, jeśli operator wstanie z fotela, gdy maszyna jest w ruchu.

Korzystanie z blokady haka

Podłączanie urządzenia do pojazdu holującego

Naciśnij dźwignię blokady haka w dół, jednocześnie nakładając zespół haka na hak pojazdu holującego. Zwolnij dźwignię po połączeniu zespołu haka z hakiem pojazdu (Rysunek 24).

Ważne: Upewnij się, że dźwignia wraca do górnej pozycji oraz że zespół haka został sprzęgnięty z hakiem pojazdu.

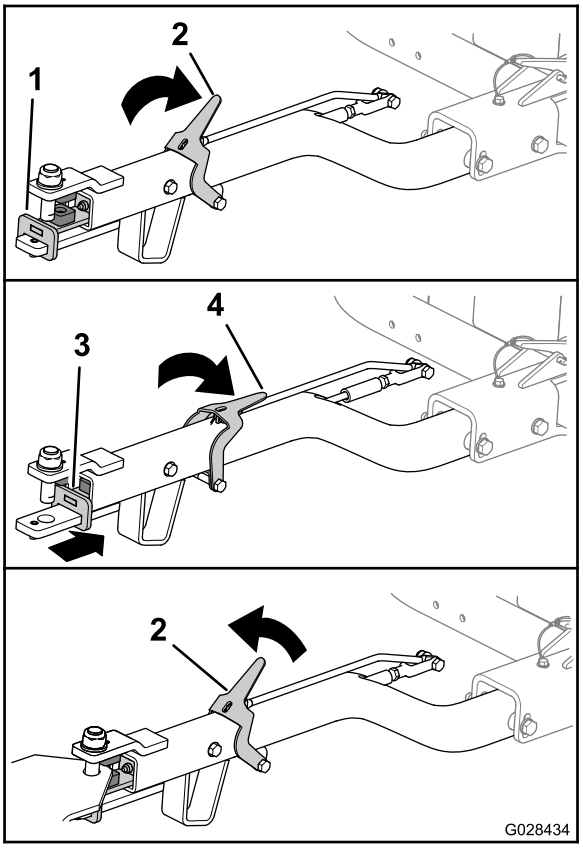

g028434

Rysunek 24

1. Zespół haka (do przodu)
2. Dźwignia blokady haka (górna pozycja)
3. Zespół haka (do tyłu)
4. Dźwignia blokady haka (dolna pozycja)

Odłączanie urządzenia od pojazdu holującego

Przesuń zaczep blokujący hak w dół, jednocześnie odłączając zespół haka od haka pojazdu holującego (Rysunek 24). Zwolnić zaczep po odłączeniu od siebie haka i zespołu haka.

Transportowanie urządzenia

1. Wjechać urządzeniem na pojazd transportujący.
2. Załącz hamulec postojowy.
3. Ustaw dźwignię przepustnicy w pozycji niskiej prędkości i pozostaw silnik pracujący przez 10–20 sekund.
4. Ustaw przełącznik w położeniu WYŁĄCZONYM.
5. Przestaw zawór odcięcia paliwa do pozycji ZAMKNIĘTEJ.
6. Unieść urządzenie na koła transportowe jak następuje:
   A. Przesunąć zespół haka w górę tak, aby dźwignia zaczepu została odblokowana od zapadki bocznej (Rysunek 25).

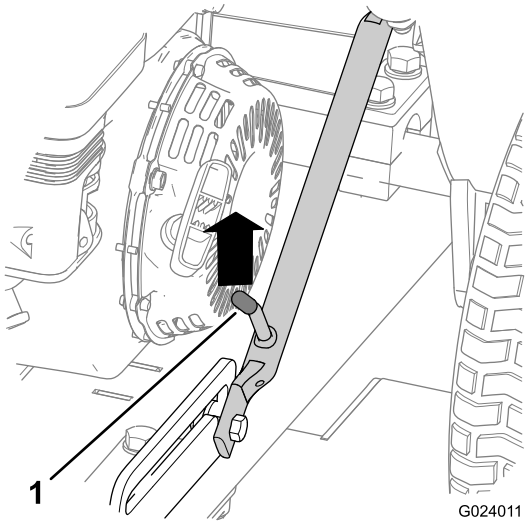

g024011

Rysunek 25

1. Dźwignia zaczepu

   B. Unieść dźwignię zaczepu tak, aby przesuwał się swobodnie i przesunąć hak w dół.

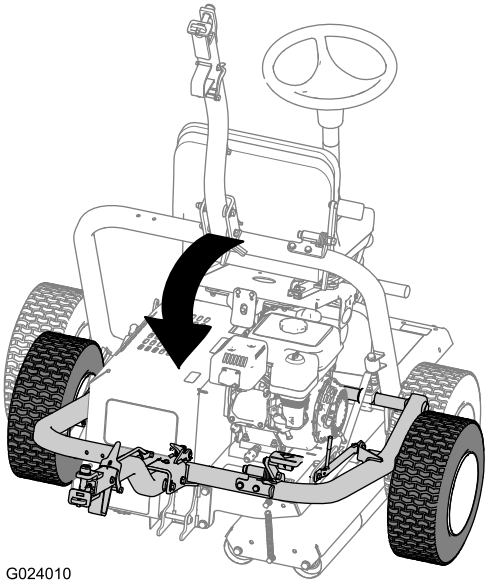

g024010

Rysunek 26

   C. Nadepnąć na pedał tak, aby hak zablokował się w odpowiednim miejscu (Rysunek 27).

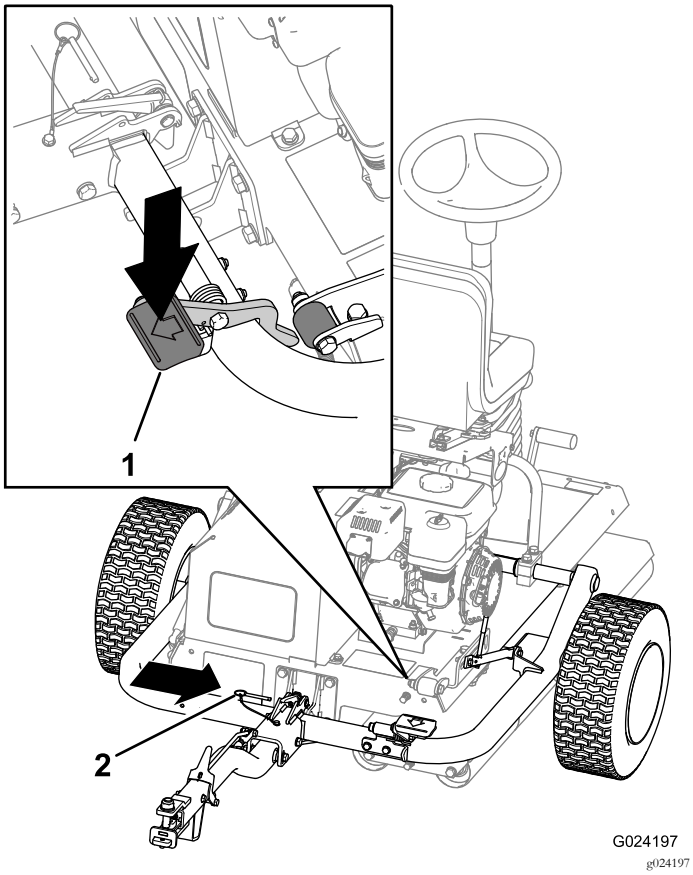

Rysunek 27

1. Pedał haka
2. Kołek zabezpieczający

D. Wsunąć kołek zabezpieczający (Rysunek 27).

7. Osadzić urządzenie na rolkach:

A. Wysunąć kołek zabezpieczający (Rysunek 28).

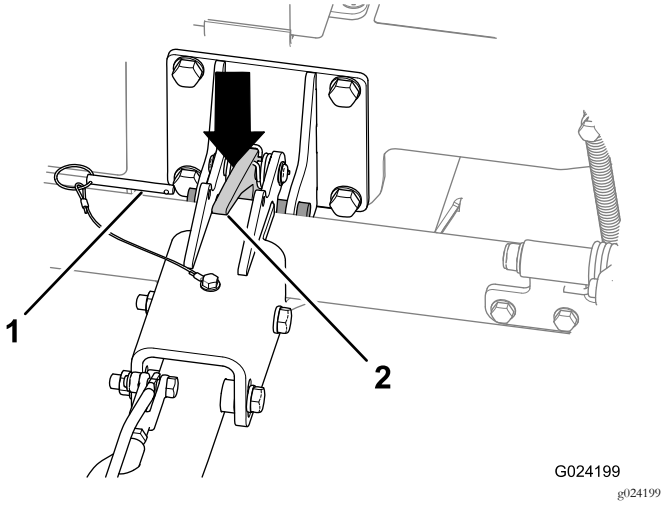

Rysunek 28

1. Kołek zabezpieczający
2. Zaczep haka

B. Unieść zespół haka, aby lekko pochylić urządzenie.

C. Nacisnąć na zaczep haka, aby odblokować hak (Rysunek 28).

D. Unieść hak (Rysunek 29) tak, aby dźwignia haka została zablokowana przez zapadkę boczną (Rysunek 25).

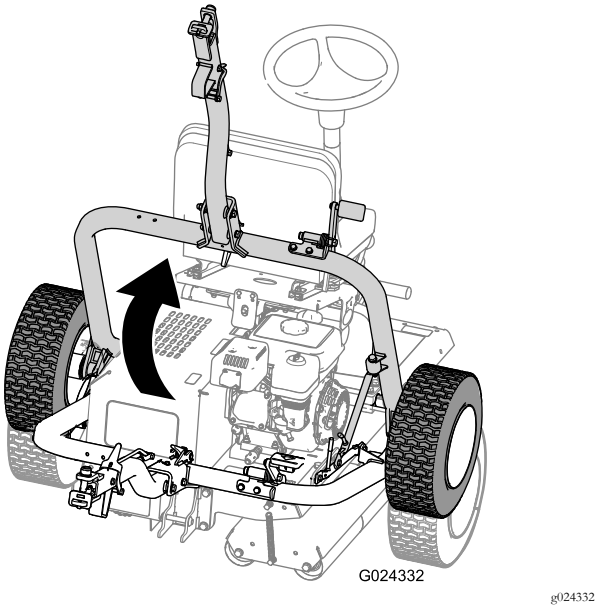

Rysunek 29

Eksploatacja urządzenia

1. Upewnij się, że hamulec postojowy jest załączony.
2. Usiądź na fotelu operatora, zwracając szczególną uwagę, aby podczas siadania nie dotknąć pedałów ruchu.
3. Ustaw fotel i kierownicę w najbardziej wygodnej dla użytkownika pozycji.
4. Zwolnij hamulec postojowy.
5. Chwycić kierownicę i delikatnie nacisnąć na jeden z pedałów ruchu (lewy lub prawy) zgodnie z wymaganym kierunkiem pracy.

   Informacja: Mocniejsze naciśnięcie na pedał powoduje zwiększenie prędkości.

6. Aby zatrzymać maszynę, zwolnij pedał.

   Informacja: Operator musi nabrać nieco doświadczenia, aby wiedzieć, kiedy zwolnić pedał. Urządzenie będzie się jeszcze poruszać po zwolnieniu pedału, więc należy go zwalniać wcześniej. Po całkowitym zatrzymaniu należy delikatnie nacisnąć drugi pedał, aby kontynuować pracę w odwrotnym kierunku.

   Informacja: Nie należy naciskać na pedały zbyt szybko. Może to spowodować uślizg lub uszkodzenie murawy pod napędem walcarki a także uszkodzenie wału napędowego. Pedały należy zawsze obsługiwać z zachowaniem pełnej kontroli.

7. Przekręcaj kierownicę w prawo, aby skręcić maszynę w kierunku do przodu.

Przekręcaj kierownicę w lewo, aby skręcić maszynę w kierunku do tyłu.

Informacja: Ponieważ kierunek zmieniany jest po każdym cyklu pracy, operator musi nabrać nieco doświadczenia zanim przyzwyczai się do sposobu sterowania urządzeniem.

Ważne: Aby zatrzymać urządzenie w sytuacji awaryjnej, należy przywrócić drugi pedał do pozycji NEUTRALNEJ. Przykładowo, jeżeli dociśnięty jest prawy pedał i walcarka porusza się w prawo, należy przywrócić lewy pedał do pozycji NEUTRALNEJ, co spowoduje zatrzymanie maszyny. Czynność należy wykonać pewnie, ale nie nagle, gdyż może to doprowadzić do przechylenia się urządzenia.

8. Zwolnij hamulec postojowy.
9. Przed opuszczeniem maszyny zaparkuj ją na poziomej powierzchni.

Rady związane z posługiwaniem się urządzeniem

- Podczas eksploatacji maszyny na pagórkowatym terenie upewnij się, że napęd walcarki skierowany jest w dół zbocza, dzięki czemu maszyna będzie mieć lepszą przyczepność. W przeciwnym razie może dojść do uszkodzenia trawy.
- Aby uzyskać najlepszą wydajność walcowania, należy regularnie usuwać osad z wałków.

Konserwacja

Zalecany harmonogram konserwacji

Częstotliwość serwisowania	Procedura konserwacji
Po pierwszych 5 godzinach	• Sprawdzić, czy nakrętki, śruby lub mocowania zostały prawidłowo dokręcone (poprawić, jeśli są poluzowane).
Po pierwszych 20 godzinach	• Wymień olej silnikowy. • Wymień płyn hydrauliczny i filtr.
Przed każdym użyciem lub codziennie	• Sprawdź przewody i złącza hydrauliczne. • Sprawdzić poziom oleju silnikowego. • Sprawdź poziom płynu hydraulicznego. • Sprawdź ciśnienie w oponach kół transportowych. • Sprawdź układ blokad bezpieczeństwa. • Nasmaruj łożysko napędu walcarki (należy zrobić to natychmiast po umyciu). • Sprawdzić oczyszczacz powietrza. • Upewnij się, że hamulec postojowy zapobiega stoczeniu się zaparkowanej maszyny. • Sprawdzić, czy nakrętki, śruby lub mocowania zostały prawidłowo dokręcone (poprawić, jeśli są poluzowane). • Sprawdzić, czy w zbiorniku znajduje się paliwo.
Po każdym zastosowaniu	• Usunąć wszelkie zanieczyszczenia z wałka, szczególnie z okolic silnika.
Co 50 godzin	• Wyczyścić filtr powietrza (częściej w warunkach o znacznym zanieczyszczeniu lub zapyleniu).
Co 100 godzin	• Wymień olej silnikowy. • Sprawdzić/wyregulować świecę zapłonową. • Wyczyścić miskę osadową.
Co 300 godzin	• Wymienić element papierowy. • Wymienić świecę zapłonową. • Sprawdź i wyreguluj luz zaworowy.
Co 400 godzin	• Wymień płyn hydrauliczny i filtr.
Przed składowaniem	• Pomaluj odpryski na malowanych powierzchniach.
Co rok	• Sprawdź ogólny stan maszyny, upewniając się, czy wszystkie nakrętki i śruby są odpowiednio dokręcone.

Ważne: **Dodatkowe procedury konserwacyjne zostały podane w instrukcji obsługi silnika.**

Informacja: Aby uzyskać schemat elektryczny lub hydrauliczny maszyny, odwiedź witrynę www.Toro.com.

⚠ OSTRZEŻENIE

Jeżeli nie zachowasz odpowiednich środków ostrożności podczas pracy z substancjami niebezpiecznymi, możesz odnieść poważne obrażenia.

- **Należy zawsze uważnie czytać etykiety i instrukcje wykorzystywanych materiałów.**
- **Należy również korzystać z odpowiednich środków ochrony osobistej i zachować maksymalną ostrożność podczas pracy z materiałami niebezpiecznymi.**

Poniższe płyny są określane jako niebezpieczne:

Substancja	Ocenione ryzyko
Benzyna	Niskie
Olej smarowy	Niskie
Płyn hydrauliczny	Niskie
Smar	Niskie

- Podczas pracy z płynami opisanymi powyżej zaleca się stosowanie ochrony oczu i rękawic ochronnych. Należy unikać rozlania płynów.
- Unikaj kontaktu ze skórą; rozlane paliwo należy usunąć za pomocą wody z mydłem.
- Unikać kontaktu z oczami; przemyć bieżącą wodą, a jeśli objawy się utrzymują, skontaktować się z lekarzem.
- Unikać połknięcia; w razie połknięcia, skontaktować się z lekarzem.
- Nie należy zbliżać się do płynów pod wysokim ciśnieniem, wydobywających się z otworów, uszkodzonych połączeń itd. Płyn pod wysokim ciśnieniem może przeniknąć pod skórę. Jeśli płyn przedostanie się pod skórę, natychmiast wezwij pomoc medyczną.
- Aby zlokalizować wycieki, należy korzystać z kawałka tektury lub papieru.
- Odpady nie mogą zanieczyszczać wód powierzchniowych, ścieków i kanalizacji.

  Ważne: Należy zapobiegać skażeniu środowiska. Należy usuwać niebezpieczne substancje w prawidłowy sposób. Należy usuwać niebezpieczne odpady zabierając je na autoryzowane składowisko odpadów.

Zapisy dotyczące obszarów wymagających szczególnej uwagi

Osoba przeprowadzająca przegląd:		
Lp.	**Data**	**Informacje**
1		
2		
3		
4		
5		
6		
7		
8		

Lista kontrolna codziennych czynności konserwacyjnych

Skopiuj te stronę, aby wykorzystać ją do rutynowych czynności kontrolnych.

	Tydzień:						
Sprawdzany element	**Pn**	**Wt.**	**Śr.**	**Czw.**	**Pt.**	**Sob.**	**Niedz.**
Sprawdź, czy złącza obrotowe pracują swobodnie.							
Sprawdź poziom paliwa.							
Sprawdzić poziom oleju silnikowego.							
Sprawdź poziom oleju hydraulicznego.							
Sprawdź filtr powietrza.							
Sprawdź system blokad bezpieczeństwa.							
Wyczyść żeberka chłodzące silnik.							
Sprawdź nieprawidłowe odgłosy dobiegające z silnika.							
Sprawdź węże pod kątem uszkodzeń.							
Sprawdź maszynę pod kątem wycieków.							
Nasmarować wszystkie smarowniczki.							
Sprawdź ciśnienie w oponach.							
Zamaluj miejsca z uszkodzonym lakierem.							

Przed wykonaniem konserwacji

Użytkownik jest odpowiedzialny za niektóre czynności konserwacyjne, regulacyjne lub naprawcze.

Nie należy przechylać maszyny, jeżeli nie jest to absolutnie konieczne. Jeżeli urządzenie zostanie przechylone, istnieje ryzyko dostania się oleju silnikowego do głowicy cylindra oraz wycieku płynu hydraulicznego przez korek zlokalizowany w górnej części zbiornika. Wycieki te mogą doprowadzić do konieczności wykonania kosztownych napraw maszyny. Jeżeli konieczne jest serwisowanie dolnych części maszyny, zaleca się jej uniesienie na linie lub za pomocą niewielkiego dźwigu.

Smarowanie

Smarowanie łożyska napędu walcarki

Okres pomiędzy przeglądami: Przed każdym użyciem lub codziennie (należy zrobić to natychmiast po umyciu).

Rodzaj smaru: litowy smar ogólnego zastosowania nr 2

1. Wyczyść obszary tak, aby żadne ciała obce nie mogły dostać się do łożyska.
2. Wtłaczaj smar przez smarowniczkę w sposób przedstawiony na Rysunek 30.

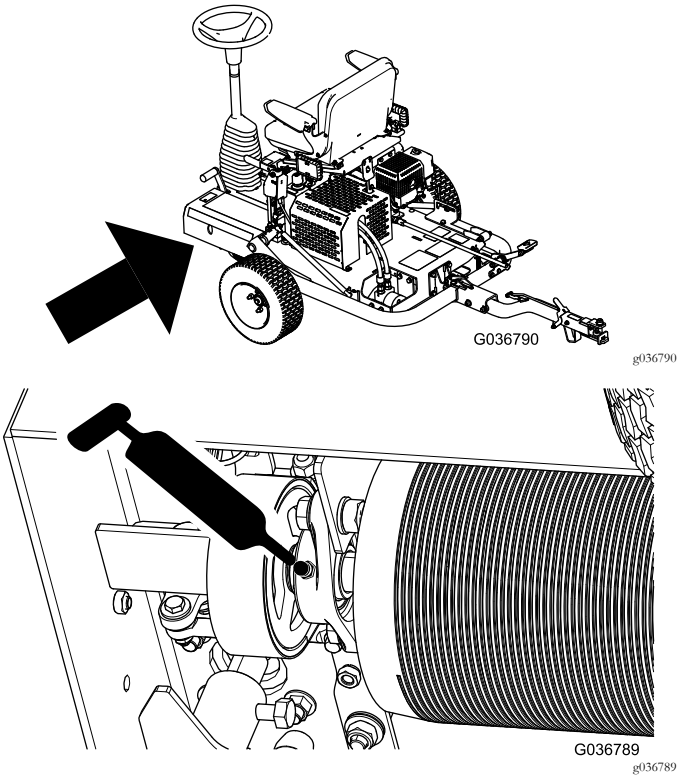

Rysunek 30

3. Wytrzyj nadmiar smaru.

Ważne: Po nasmarowaniu należy na krótko uruchomić walcarkę z dala od murawy, celem usunięcia nadmiernej ilości smaru (może uszkodzić murawę).

Konserwacja silnika

Wymiana oleju silnikowego

Okres pomiędzy przeglądami: Po pierwszych 20 godzinach—Wymień olej silnikowy.

Co 100 godzin—Wymień olej silnikowy.

1. Uruchom silnik i odczekaj kilka minut, aby olej silnikowy się nagrzeje. Następnie zatrzymaj silnik.
2. Unieść urządzenie na koła transportowe.
3. Przechylić maszynę tak, aby tylna część urządzenia wraz z silnikiem znajdowała się bliżej ziemi. Ustawić wsporniki, które utrzymają urządzenie w takiej pozycji.
4. Przymocuj wąż spustowy do zaworu spustowego (Rysunek 31).
5. Drugi koniec węża umieścić w odpowiednim pojemniku na olej (Rysunek 31).

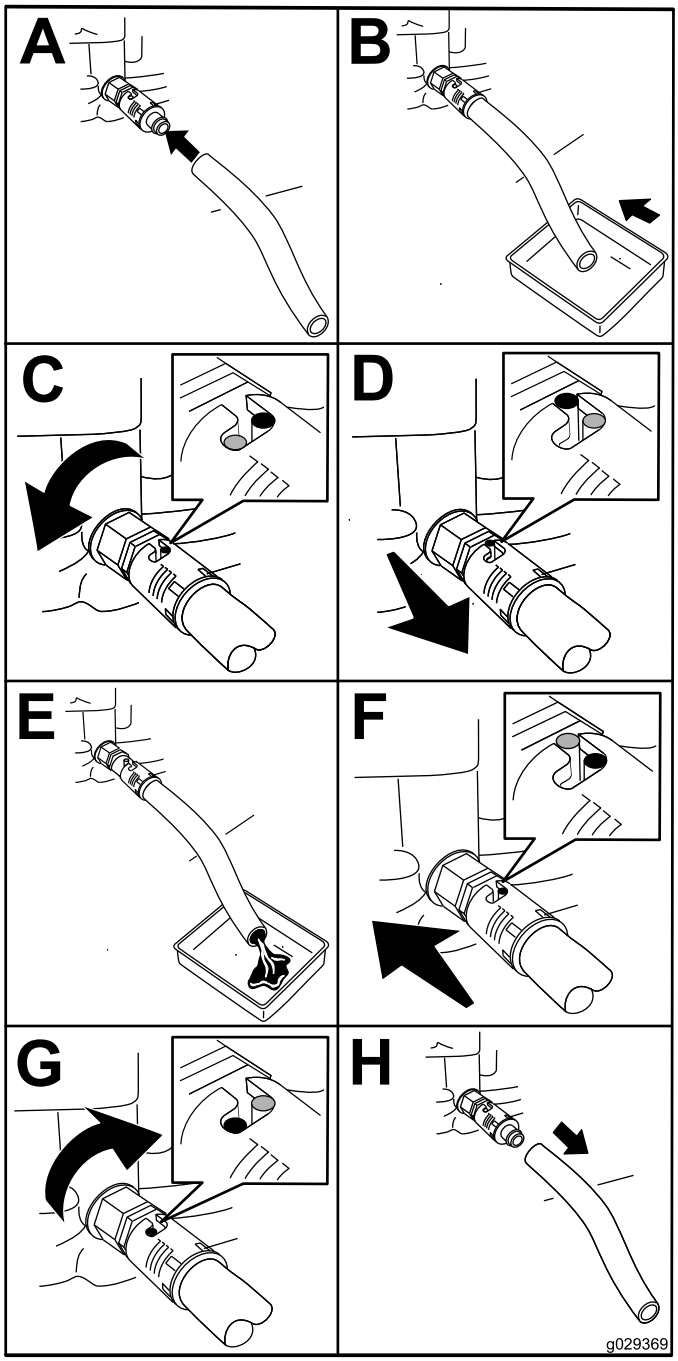

g029369

Rysunek 31

6. Obrócić zawór spustowy o 1/4 obrotu w lewo; olej zacznie ściekać (Rysunek 31).
7. Po usunięciu całego oleju, obrócić zawór spustowy o 1/4 obrotu w prawo, aby zamknąć zawór (Rysunek 31).
8. Odłączyć wąż i wyczyścić cały rozlany olej.
9. Wlać określony olej do skrzyni korbowej; patrz Sprawdzenie poziomu oleju silnikowego (Strona 19).
10. Odpowiednio zutylizować olej. Utylizacja powinna zostać przeprowadzona zgodnie z lokalnymi przepisami.

Konserwacja oczyszczacza powietrza

Okres pomiędzy przeglądami: Przed każdym użyciem lub codziennie—Sprawdzić oczyszczacz powietrza.

Co 50 godzin—Wyczyścić filtr powietrza (częściej w warunkach o znacznym zanieczyszczeniu lub zapyleniu).

Co 300 godzin—Wymienić element papierowy.

1. Odłączyć przewód od świecy zapłonowej.
2. Odkręcić nakrętkę skrzydełkową mocującą pokrywę filtra powietrza do filtra i zdjąć pokrywę (Rysunek 32).

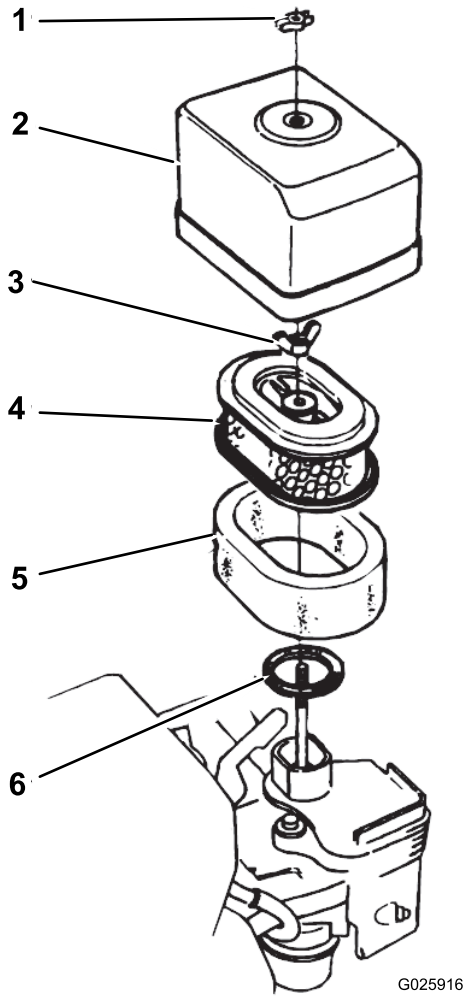

g025916

Rysunek 32

1.	Nakrętka skrzydełkowa	4.	Element papierowy
2.	Pokrywa filtra powietrza	5.	Element piankowy
3.	Nakrętka skrzydełkowa	6.	Uszczelka

3. Dokładnie wyczyścić pokrywę.
4. Odkręcić nakrętkę skrzydełkowa od filtra powietrza i usunąć filtr (Rysunek 32).
5. Usunąć filtr piankowy z filtra papierowego (Rysunek 32).
6. Sprawdzić oba elementy filtra powietrza i wymienić je, jeżeli są uszkodzone.

   Informacja: Należy przestrzegać częstotliwości wymiany filtra papierowego.
7. Wyczyścić element piankowy zgodnie z poniższymi wskazówkami:

   A. Umyć element piankowy w roztworze ciepłej wody i mydła w płynie.

   Informacja: Ścisnąć, aby usunąć zanieczyszczenia, nie wykręcać jednak elementu, gdyż może to doprowadzić do jego uszkodzenia.

   B. Osuszyć wycierając w czystą szmatkę.

   Informacja: Ścisnąć szmatkę nałożoną na element piankowy, celem jego osuszenia, jednak nie wykręcać, gdyż może to doprowadzić do uszkodzenia elementu.

   C. Napełnić piankę czystym olejem silnikowym.

   Informacja: Ścisnąć element, aby dokładnie rozprowadzić olej i usunąć jego nadmiar. Element piankowy musi być wypełniony olejem.
8. Wyczyścić element papieru uderzając nim kilka razy o twardą powierzchnię, co usunie zanieczyszczenia.

   Informacja: Zabrania się szczotkowania elementu lub stosowania sprężonego powietrza w celu usunięcia zanieczyszczenia; szczotkowanie spowoduje jego zanieczyszczenie, a sprężone powietrze spowoduje uszkodzenie filtra papierowego.
9. Zainstalować element piankowy, element papierowy i osłonę filtra powietrza.

   Ważne: Zabrania się uruchamiania silnika bez zainstalowanego filtra powietrza, ponieważ spowoduje to ekstremalne jego zużycie i uszkodzenie.

Serwisowanie świecy zapłonowej

Okres pomiędzy przeglądami: Co 100 godzin—Sprawdzić/wyregulować świecę zapłonową.

Co 300 godzin—Wymienić świecę zapłonową.

Rodzaj: NGK BPR6ES lub jej odpowiednik

Szczelina: 0,7 do 0,8 mm, patrz Rysunek 34

1. Odłączyć przewód od świecy zapłonowej (Rysunek 33).

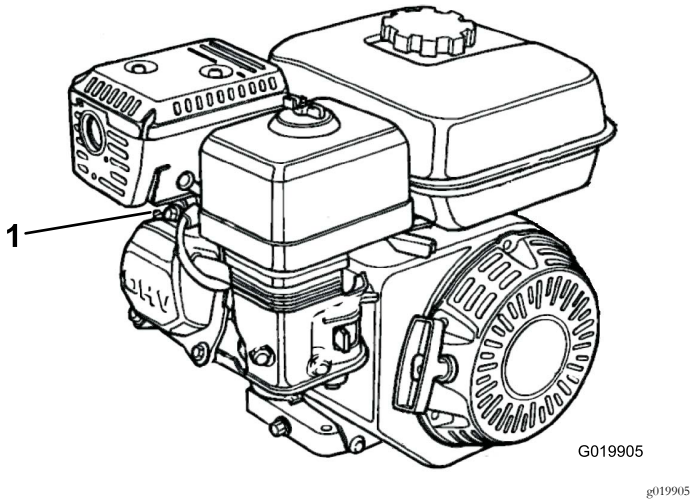

Rysunek 33

1. Przewód świecy zapłonowej

2. Wyczyścić obszar wokół świecy zapłonowej i wyjąć świecę z głowicy cylindra.

   Ważne: Wymienić, jeśli świeca jest pęknięta lub zanieczyszczona. Zabrania się czyszczenia piaskowego, zadrapywania i jakiegokolwiek innego czyszczenia elektrod, ponieważ powstałe pozostałości po dostaniu się do cylindra mogą uszkodzić silnik.

3. Ustaw szczelinę na poziomie 0,7 do 0,8 mm (Rysunek 34).

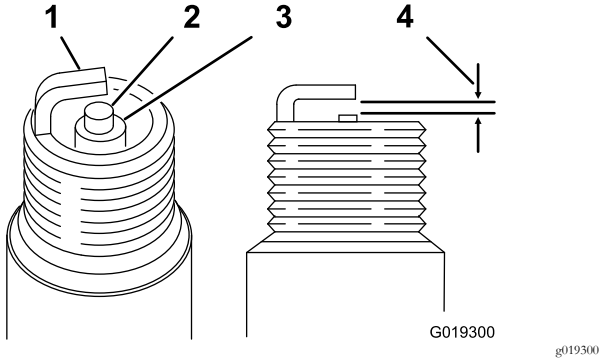

Rysunek 34

1. Elektroda boczna
2. Elektroda środkowa
3. Izolator
4. 0,7 do 0,8 mm

4. Zachowując ostrożność, ręcznie zainstalować świecę po ustawieniu szczeliny, aby uniknąć przekoszenia gwintu.
5. Po osadzeniu świecy dokręcić ją kluczem, aby uszczelnić połączenie.
   - Podczas instalacji nowej świecy dokręcić o 1/2 obrotu po osadzeniu w głowicy, w celu uszczelnienia połączenia.
   - Podczas instalacji oryginalnej świecy, dokręcić o 1/8 do 1/4 obrotu po osadzeniu w głowicy, w celu uszczelnienia połączenia.

   Informacja: Zbyt luźno dokręcona świeca może prowadzić do przegrzania i uszkodzenia silnika. Zbyt mocno dokręcona świeca może uszkodzić gwint w głowicy cylindra.
6. Podłącz przewód do świecy zapłonowej.

Sprawdzanie i regulacja luzu zaworowego

Okres pomiędzy przeglądami: Co 300 godzin

Ważne: Patrz instrukcja obsługi silnika.

Konserwacja układu paliwowego

Czyszczenie miski osadowej

Okres pomiędzy przeglądami: Co 100 godzin—Wyczyścić miskę osadową.

⚠ NIEBEZPIECZEŃSTWO

W określonych warunkach paliwo jest łatwopalne i silnie wybuchowe. Pożar lub wybuch paliwa może skutkować poważnymi oparzeniami ciała oraz zniszczeniem mienia.

- **Napełniaj zbiornik paliwa na zewnątrz, na otwartej przestrzeni, kiedy silnik jest zimny. Wycieraj rozlane paliwo.**
- **Nie napełniaj całego zbiornika. Paliwo należy uzupełniać do poziomu 25 mm poniżej górnej powierzchni zbiornika. Wolna przestrzeń w zbiorniku umożliwia rozszerzanie się objętości paliwa.**
- **Nigdy nie pal papierosów podczas używania paliwa i trzymaj się z dala od otwartego płomienia lub miejsc, gdzie opary paliwowe mogą zapalić się od iskry.**
- **Przechowuj paliwo w atestowanym kanistrze, poza zasięgiem dzieci. Nie gromadź zapasów paliwa większych niż 30-dniowe.**
- **Przed napełnieniem zawsze stawiaj kanister na podłożu, z dala od pojazdu.**
- **Nie napełniaj kanistra paliwem wewnątrz pojazdu ani na przyczepie. Dywaniki wewnątrz pojazdu lub plastikowe wykładziny przyczepy mogą spowolnić rozładowywanie się elektryczności statycznej zgromadzonej na pojemniku, tym samym izolując go.**
- **Jeśli to możliwe, należy sprowadzić zasilany paliwem pojazd z platformy lub przyczepy i zatankować go, gdy stoi na podłożu. Jeśli nie jest to możliwe, należy nalewać paliwo gdy pojazd stoi na platformie lub przyczepie, z kanistra, a nie bezpośrednio z pistoletu dystrybutora paliwa.**
- **Jeśli musisz zatankować, używając pistoletu dystrybutora paliwa, zwróć uwagę na to, aby przez cały czas tankowania jego końcówka dotykała otworu zbiornika lub kanistra.**

1. Ustaw zawór paliwowy w pozycji OFF, następnie zdemontuj miskę osadową paliwa i pierścień uszczelniający typu O (Rysunek 35).

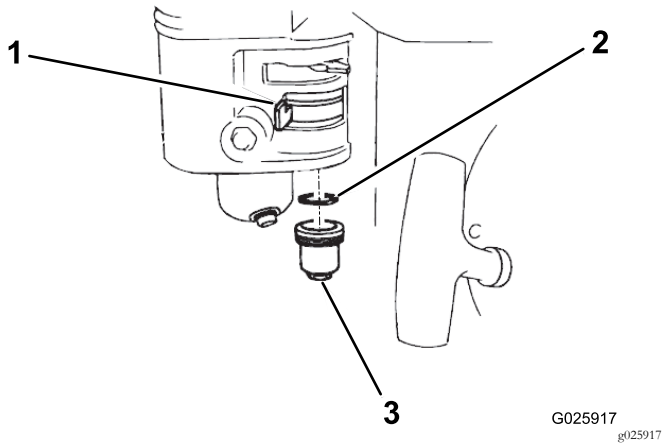

Rysunek 35

1. Zawór odcinający
2. Pierścień uszczelniający typu O
3. Miska osadowa

2. Umyj miskę osadową oraz pierścień uszczelniający typu O za pomocą niepalnego środka i dokładnie osusz.
3. Umieść pierścień uszczelniający typu O w zaworze paliwowym i zainstaluj miskę osadową. Dokładnie dokręć miskę.

Konserwacja układu napędowego

Wymiana płynu hydraulicznego i filtra

Okres pomiędzy przeglądami: Po pierwszych 20 godzinach—Wymień płyn hydrauliczny i filtr.

Co 400 godzin—Wymień płyn hydrauliczny i filtr.

Ważne: Stosuj wyłącznie wielosezonowy płyn hydrauliczny Toro Premium (ISO VG 46) lub jego zamiennik. Wykorzystanie innych płynów może doprowadzić do uszkodzenia układu.

1. Umieść miskę pod korkiem spustowym płynu oleju. (Rysunek 36).

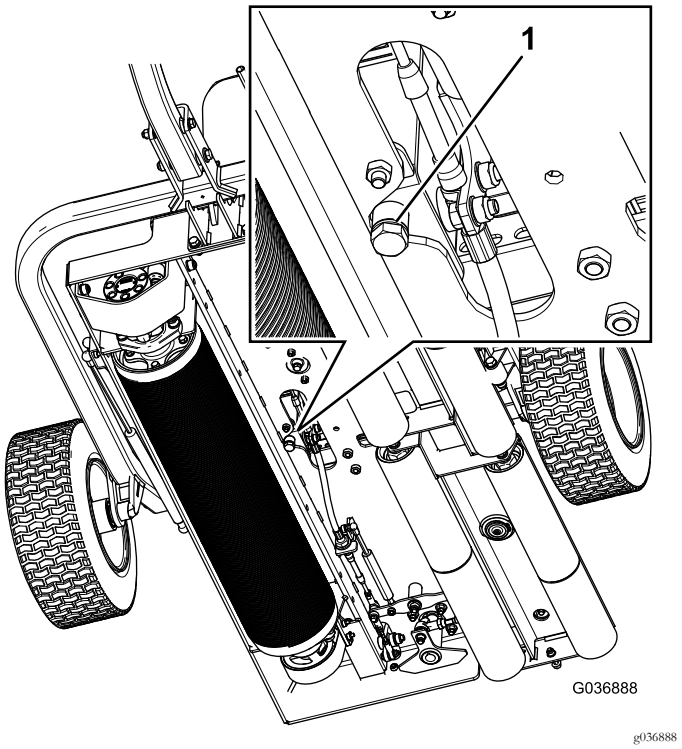

Rysunek 36

1. Korek spustowy

2. Wykręć korek spustowy z dna zbiornika (Rysunek 36).
3. Po usunięciu płynu, zainstaluj korek spustowy.
4. Wyczyść obszar wokół mocowania filtra.
5. Umieść miskę pod filtrem i usuń filtr (Rysunek 37).

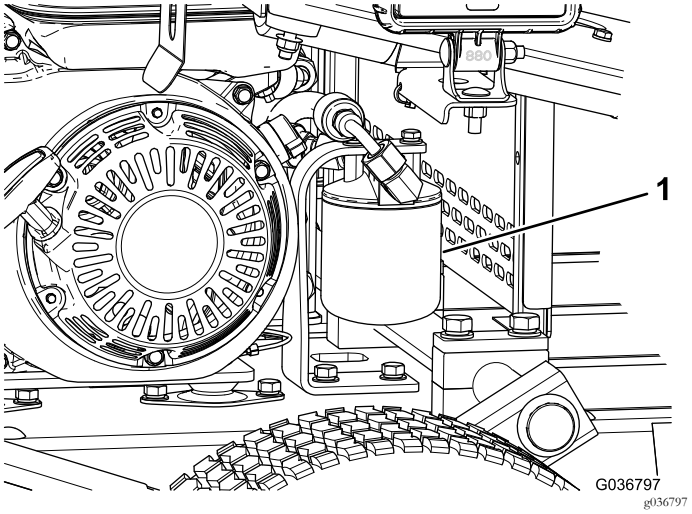

Rysunek 37

1. Filtr hydrauliczny

6. Napełnij nowy filtr odpowiednią ilością płynu hydraulicznego.
7. Nasmaruj uszczelkę i dokręć filtr ręcznie tak, aby uszczelka dotknęła głowicy filtra. Następnie dokręć o 3/4 obrotu.

   Informacja: Filtr powinien zostać uszczelniony.

8. Odkręć korek zbiornika oleju hydraulicznego (Rysunek 21).
9. Napełnij zbiornik odpowiednim płynem; patrz Sprawdzenie poziomu płynu hydraulicznego. (Strona 20).
10. Dokręć korek zbiornika.
11. Wytrzyj cały rozlany płyn.
12. Uruchom maszynę i pozostaw ją pracującą na 3 do 5 minut na biegu jałowym, tak aby zapewnić cyrkulację oleju i usunięcie powietrza uwięzionego w układzie.
13. Zatrzymaj silnik, sprawdź poziom oleju hydraulicznego i w razie potrzeby uzupełnij go.
14. Obniż i zablokuj zaczep fotela.
15. Należy przekazać olej i filtr do utylizacji zgodnie z lokalnymi przepisami.

Konserwacja hamulców

Sprawdzenie i regulacja hamulca postojowego

Okres pomiędzy przeglądami: Przed każdym użyciem lub codziennie

Upewnij się, że hamulec postojowy zapobiega stoczeniu się zaparkowanej maszyny.

Wykonaj regulację hamulca postojowego w następujący sposób:

- Aby zwiększyć siłę hamującą, dokręć nakrętkę blokującą hamulca (Rysunek 38).
- Aby zmniejszyć siłę hamującą, odkręć nakrętkę blokującą hamulca (Rysunek 38).

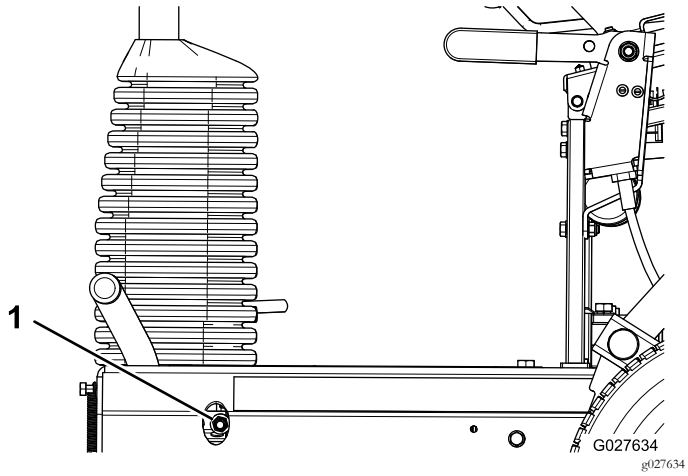

Rysunek 38

1. Nakrętka blokująca hamulca

Informacja: Upewnij się, że po ustawieniu dźwigni hamulca w pozycji zwolnionej hamulec jest całkowicie zwolniony.

Czyszczenie

W razie potrzeby walce należy umyć, wtryskując wodę przez otwory w ich obudowach (Rysunek 39).

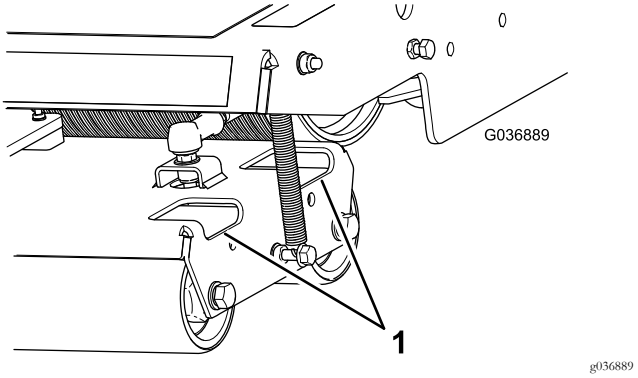

Rysunek 39

1. Otwory dostępowe

Oczyść obszar wokół silnika hydraulicznego, usuwając z niego ziemię i zanieczyszczenia (Rysunek 40).

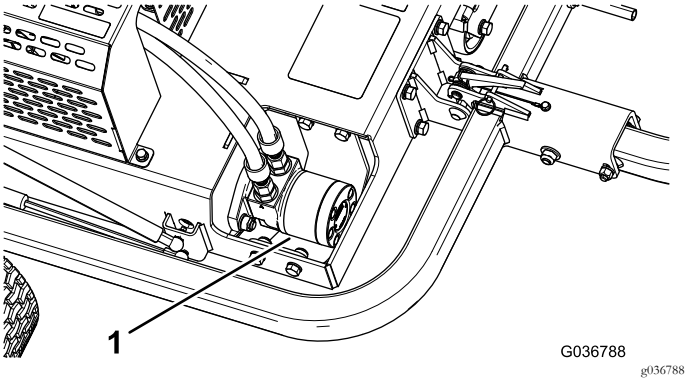

Rysunek 40

1. Silnik hydrauliczny

Przechowywanie

1. Usuń ścinki trawy, zanieczyszczenia i zabrudzenia z zewnętrznych elementów maszyny, zwłaszcza z wałków i silnika. Usuń zabrudzenia i sieczkę z zewnętrznych części żeberek głowicy cylindra i obudowy dmuchawy na silniku.

   Ważne: Maszynę można umyć za pomocą delikatnego środka czyszczącego i wody. Zabrania się mycia za pomocą urządzeń ciśnieniowych. Należy unikać zbyt długiego kontaktu z wodą, szczególnie w pobliżu silnika.

2. W przypadku dłuższego magazynowania (powyżej 90 dni) należy wlać do zbiornika paliwa stabilizator.

   A. Uruchom silnik na 5 minut, aby wzbogacone paliwo zostało rozprowadzone po układzie.

   B. Wyłącz silnik, odczekaj aż ostygnie, po czym spuść zawartość zbiornika paliwa lub pozostaw silnik uruchomiony aż do jego samoczynnego wyłączenia.

   C. Uruchom silnik i pozwól, aby pracował aż do wyłączenia. Powtarzaj procedurę z włączonym ssaniem do czasu ponownego uruchomienia silnika.

   D. Odpowiednio usuń paliwo. Utylizacja powinna zostać przeprowadzona zgodnie z obowiązującymi przepisami.

3. Sprawdź i dokręć wszystkie śruby, nakrętki i wkręty. Napraw lub wymień wszystkie uszkodzone lub zużyte elementy.

4. Pomaluj miejsca, z których farba została usunięta. Farba jest dostępna u autoryzowanego przedstawiciela serwisowego.

5. Przechowywać maszynę w czystym i suchym garażu lub innym miejscu tego typu. Nakryć maszynę, celem zabezpieczenia i utrzymania w czystości.

Notatki:

Polityka ochrony prywatności (Europa)

Informacje gromadzone przez firmę Toro
Toro Warranty Company (Toro) chroni Twoją prywatność. W celu przetwarzania Twojego zgłoszenia naprawy gwarancyjnej i kontaktowania się z Tobą w przypadku wycofania produktu z rynku, prosimy o udostępnienie nam pewnych danych osobowych, bezpośrednio lub za pośrednictwem lokalnego oddziału firmy Toro lub sprzedawcy.

System gwarancyjny firmy Toro hostowany jest na serwerach znajdujących się w Stanach Zjednoczonych, gdzie przepisy dotyczące ochrony prywatności mogą nie zapewniać takiej samej ochrony, jaka obowiązuje w kraju użytkownika.

UDOSTĘPNIAJĄC NAM SWOJE DANE OSOBOWE WYRAŻASZ ZGODĘ NA PRZETWARZANIE TYCH DANYCH, JAK TO OPISANO W NINIEJSZEJ POLITYCE OCHRONY PRYWATNOŚCI.

Sposób, w jaki Toro wykorzystuje informacje
Firma Toro może używać Twoich danych osobowych do przetwarzania zgłoszeń napraw gwarancyjnych, kontaktowania się z Tobą w przypadku wycofania produktu z rynku oraz w innych celach. Firma Toro może udostępniać te dane swoim oddziałom, sprzedawcom i innym partnerom biznesowym w związku z tymi działaniami. Nie przekażemy Twoich danych osobowych żadnej innej firmie. Zastrzegamy sobie prawo do ujawnienia danych osobowych w celu zapewnienia zgodności z obowiązującymi przepisami i żądaniami właściwych organów władzy, zapewnienia prawidłowego funkcjonowania naszych systemów oraz w celu ochrony własnych interesów lub innych użytkowników.

Przechowywanie danych osobowych
Będziemy przechowywać Twoje dane osobowe tak długo, jak długo będą potrzebne do celów, w których zostały pierwotnie zgromadzone lub do innych uzasadnionych celów (takich jak zapewnienie zgodności z przepisami) lub stosownie do wymagań obowiązujących przepisów.

Troska firmy Toro o zapewnienie ochrony danych osobowych
Podejmujemy odpowiednie środki ostrożności w celu zapewnienia bezpieczeństwa Twoich danych osobowych. Podejmujemy również działania mające na celu utrzymanie dokładności i aktualności danych osobowych.

Dostęp i poprawianie danych osobowych
Jeśli chcesz sprawdzić lub poprawić swoje dane osobowe, prosimy o kontakt drogą elektroniczną na adres: legal@toro.com.

Australijskie prawo konsumenta

Klienci z Australii mogą znaleźć szczegółowe dane, związane z Australijskim prawem konsumenta wewnątrz opakowania lub uzyskać te dane u przedstawiciela firmy Toro.

Kompleksowa gwarancja Toro

Ograniczona gwarancja

Warunki i produkty objęte gwarancją

Toro® Company i jej firma zależna, Toro Warranty Company, na mocy zawartego porozumienia wspólnie gwarantują, że Twój produkt komercyjny Toro („Produkt") będzie wolny od wad materiałowych i wykonania przez okres dwóch lat lub 1500 godzin użytkowania, zależnie od tego, który z nich minie wcześniej. Niniejsza gwarancja ma zastosowanie do wszystkich produktów z wyjątkiem aeratorów (patrz osobne klauzule gwarancyjne na te produkty). Jeżeli spełnione są warunki gwarancji, Produkt zostanie przez nas naprawiony bezpłatnie (dotyczy to także diagnostyki, robocizny, części i transportu). Gwarancja rozpoczyna się w dniu dostawy Produktu do pierwszego nabywcy detalicznego.
* Dotyczy Produktów wyposażonych w licznik godzin.

Instrukcja korzystania z serwisu gwarancyjnego

Użytkownik jest odpowiedzialny za natychmiastowe powiadomienie dystrybutora lub sprzedawcy produktów komercyjnych, u którego zakupił Produkt, o istnieniu warunków spełniających wymagania gwarancyjne. Jeśli potrzebujesz pomocy w zlokalizowaniu dystrybutora lub autoryzowanego sprzedawcy albo masz pytania dotyczące praw lub obowiązków gwarancyjnych, możesz skontaktować się z nami:

Commercial Products Service Department
Toro Warranty Company
8111 Lyndale Avenue South
Bloomington, MN 55420-1196
E-mail: commercial.warranty@toro.com

Obowiązki właściciela

Jako właściciel Produktu jesteś odpowiedzialny za przeprowadzanie wymaganych czynności konserwacyjnych i regulacyjnych opisanych w Instrukcji obsługi. Niewykonywanie wymaganych czynności konserwacyjnych i regulacyjnych może być podstawą do odrzucenia roszczeń gwarancyjnych.

Elementy i sytuacje nie objęte gwarancją

Nie wszystkie uszkodzenia i usterki Produktu, które wystąpią w okresie gwarancyjnym, są wadami materiałowymi lub wykonania. Niniejsza wyrażona gwarancja nie obejmuje:

- Uszkodzeń Produktu wynikających z korzystania z nieoryginalnych części zamiennych Toro, instalacji i korzystania z dodatkowego wyposażenia oraz zmodyfikowanych akcesoriów i produktów marek innych niż Toro. Na te elementy producent może udzielić osobnej gwarancji.
- Uszkodzeń Produktu wynikających z niewykonywania zalecanych czynności konserwacyjnych i/lub regulacyjnych. Brak odpowiedniej konserwacji produktu Toro zgodnie z zalecanymi czynnościami konserwacyjnymi wymienionymi w *Instrukcji obsługi* może spowodować odrzucenie roszczeń gwarancyjnych.
- Uszkodzeń Produktu wynikających z użytkowania produktu w sposób agresywny, niedbały lub lekkomyślny.
- Części podlegających zużyciu w następstwie używania, chyba że okażą się wadliwe. Do przykładowych części eksploatacyjnych i zużywających się w trakcie normalnego użytkowania Produktu należą m.in. klocki i okładziny hamulcowe, okładziny sprzęgła, ostrza, bębny, przeciwnoże, zęby, świece, kółka samonastawne, opony, filtry, paski oraz niektóre części spryskiwacza, takie jak membrany, dysze, zawory zwrotne itd.
- Uszkodzeń powstałych w wyniku wpływów zewnętrznych. Do elementów uznawanych za będące poza wpływami zewnętrznymi należą m.in. pogoda, praktyki przechowywania, zanieczyszczenia, stosowanie niedozwolonych środków chłodzących, smarów, dodatków, nawozów, wody, substancji chemicznych itp.
- Normalnego hałasu, wibracji, zużycia i pogorszenia działania.
- Normalne zużycie obejmuje m.in. uszkodzenia foteli w wyniku zużycia lub przetarcia, zużycie powierzchni malowanych, rysy na naklejkach i szybach itp.

Części

Części zaplanowane do wymiany w ramach wymaganej konserwacji są objęte gwarancją przez okres do planowego czasu wymiany dla danej części. Części wymienione w ramach niniejszej gwarancji są objęte okresem gwarancyjnym oryginalnego produktu i stają się własnością Toro. Ostateczna decyzja, czy dana część lub podzespół zostanie naprawiony czy wymieniony, podejmowana jest przez firmę Toro. Do napraw gwarancyjnych firma Toro może używać regenerowanych części.

Uwaga dotycząca gwarancji na akumulatory z możliwością głębokiego rozładowania:

Akumulatory z możliwością głębokiego rozładowania mają określoną ogólną liczbę kilowatogodzin, które mogą dostarczyć w okresie ich eksploatacji. Metody użytkowania, ładowania i konserwacji mogą wydłużyć lub skrócić całkowity okres eksploatacji akumulatora. Jako że akumulatory w tym produkcie zużywają się, ilość pracy użytecznej pomiędzy ładowaniami będzie powoli zmniejszać się, aż akumulator całkowicie się zużyje. Wymiana akumulatorów zużytych w trakcie normalnej eksploatacji jest obowiązkiem właściciela produktu. W czasie normalnego okresu gwarancyjnego na produkt potrzebna może być wymiana akumulatora na koszt właściciela.

Konserwacja na koszt właściciela

Regulacje silnika, czyszczenie i polerowanie układu smarującego, wymiana filtrów i elementów nie objętych gwarancją, wymiana płynu chłodzącego oraz zalecane konserwacje to tylko niektóre z normalnych czynności serwisowych produktów Toro, które są na koszt właściciela.

Warunki ogólne

Urządzenia objęte niniejszą gwarancją mogą być naprawiane wyłącznie przez autoryzowanych dystrybutorów i sprzedawców produktów Toro.

Firmy Toro Company i Toro Warranty Company nie ponoszą odpowiedzialności za pośrednie, przypadkowe lub wynikowe szkody związane z użytkowaniem produktów Toro objętych tą gwarancją, w tym za jakiekolwiek koszty czy wydatki związane z zapewnieniem maszyn lub usług zastępczych w uzasadnionych okresach występowania usterek lub nieużywania w oczekiwaniu na naprawę w ramach gwarancji. Oprócz gwarancji emisji zanieczyszczeń, o których mowa poniżej, w stosownych przypadkach nie ma innych wyraźnych gwarancji.

Wszelkie domniemane gwarancje dotyczące wartości handlowej i przydatności do określonych zastosowań są ograniczone do okresu objętego niniejszą gwarancją. Niektóre kraje nie zezwalają na wyłączenie szkód przypadkowych lub wynikowych lub ograniczeń dotyczących okresu trwania domniemanych gwarancji, więc powyższe wyłączenia i ograniczenia mogą nie mieć zastosowania.

Niniejsza gwarancja udziela określonych praw, a w zależności od kraju właścicielowi mogą przysługiwać także inne prawa.

Wszystkie kraje oprócz USA i Kanady

Klienci powinni skontaktować się z lokalnym dystrybutorem lub sprzedawcą produktów Toro w celu uzyskania informacji o warunkach gwarancyjnych obowiązujących w danym kraju, prowincji lub stanie. Jeśli z jakichkolwiek powodów nie jesteś zadowolony z obsługi świadczonej przez dystrybutora lub masz trudności z uzyskaniem informacji o warunkach gwarancyjnych, skontaktuj się z importerem produktów Toro. Jeśli zawiodą wszystkie inne sposoby uzyskania takich informacji, skontaktuj się z Toro; Warranty Company.