Form No. 3407-584 Rev A

TORO®

Count on it.

Bruksanvisning

# GreensPro™ 1260-greenvält

**Modellnr 44913—Serienr 400000000 och högre**

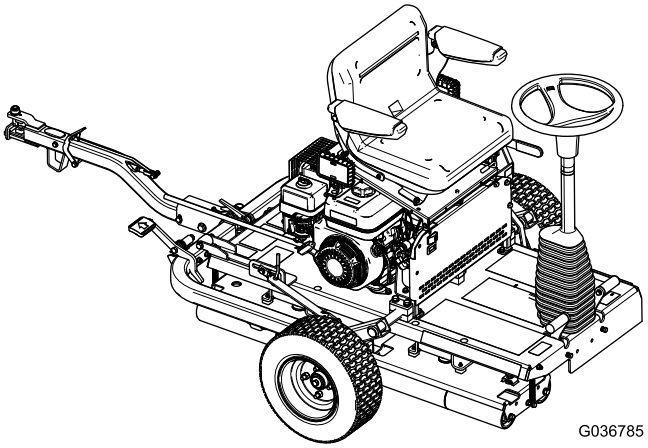


Registrera din produkt på www.Toro.com.
Översättning av originalet (SV)

CE

*3407-584* A

Denna produkt uppfyller alla relevanta europeiska direktiv. Mer information finns i den separata produktspecifika överensstämmelseförklaringen.

**⚠ VARNING**

**KALIFORNIEN**
**Proposition 65 Varning**

**Den här produkten innehåller en eller flera kemikalier som av den amerikanska delstaten Kalifornien anses orsaka cancer, fosterskador och andra fortplantningsskador.**

**Motoravgaserna från denna produkt innehåller kemikalier som av den amerikanska delstaten Kalifornien anses orsaka cancer, fosterskador eller andra fortplantningsskador.**

**Viktigt: Det är ett brott mot avsnitt 4442 eller 4443 i Kaliforniens Public Resource Code att använda eller köra motorn på skogs-, busk- eller grästäckt mark om motorn inte är utrustad med en gnistsläckare som är i fullgott skick, vilket anges i avsnitt 4442, eller utan att motorn är konstruerad, utrustad och underhållen för att förhindra brand.**

Detta tändningssystem överensstämmer med bestämmelserna i kanadensiska ICES-002.

# Introduktion

Maskinen är en greenvält av åkmodell som är avsedd att användas av yrkesförare som har anlitats för kommersiellt arbete. Den är främst konstruerad för vältning av greener, tennisbanor och andra fina gräsytor på väl underhållna parkgräsmattor, golfbanor, sportanläggningar och kommersiella anläggningar.

Läs den här informationen noga så att du lär dig att använda och underhålla produkten på rätt sätt och för att undvika person- och produktskador. Du är ansvarig för att produkten används på ett korrekt och säkert sätt.

Kontakta gärna Toro direkt på www.Toro.com för att få information om produkter och tillbehör, få hjälp med att hitta en återförsäljare eller för att registrera din produkt.

Kontakta en auktoriserad återförsäljare eller Toros kundservice och ha produktens modell- och artikelnummer till hands om du har behov av service, Toro-originaldelar eller ytterligare information. Figur 1 visar var på produkten modell- och serienumren sitter. Skriv in numren i det tomma utrymmet.

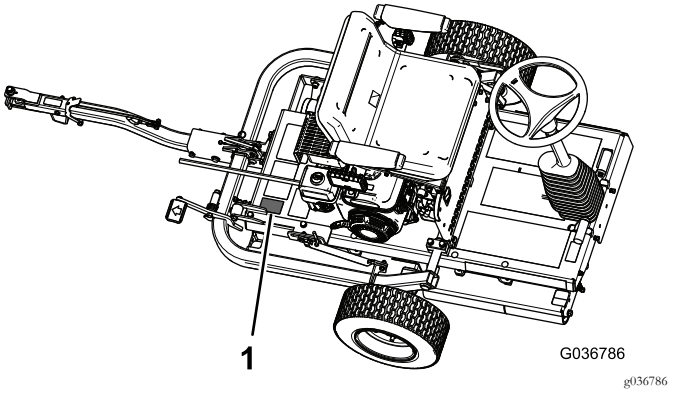


**Figur 1**

1. Här finns modell- och serienumren

**Modellnr** _____

**Serienr** _____

I den här bruksanvisningen anges potentiella risker och alla säkerhetsmeddelanden har markerats med en varningssymbol (Figur 2), som anger fara som kan leda till allvarliga personskador eller dödsfall om föreskrifterna inte följs.

g000502

**Figur 2**

1. Varningssymbol

Två ord används också i den här bruksanvisningen för att markera information. **Viktigt** anger speciell teknisk information och **Observera** anger allmän information som bör ges särskild uppmärksamhet.

**© 2016—The Toro® Company**
**8111 Lyndale Avenue South**
**Bloomington, MN 55420**



**Kontakta oss på www.Toro.com.**
**Tryckt i Storbritannien**
**Med ensamrätt**

# Innehåll


Säkerhet ..... 3
Säker driftspraxis ..... 3
Toro-säkerhet ..... 5
Säkerhets- och instruktionsdekaler ..... 6
Montering ..... 10
1 Montera transporthjulen ..... 11
2 Montera dragkroksenheten ..... 11
3 Byta ut varningsdekalen ..... 13
4 Ta bort maskinen från lastpallen ..... 13
5 Smörja maskinen ..... 14
Produktöversikt ..... 14
Reglage ..... 15
Motorreglage ..... 15
Specifikationer ..... 16
Redskap/tillbehör ..... 16
Körning ..... 17
Säkerheten främst ..... 17
Förbereda användning av maskinen ..... 17
Kontrollera hydraulslangarna och rören ..... 17
Kontrollera nivån för motorolja ..... 17
Kontrollera hydraulvätskenivån ..... 18
Kontrollera däcktrycket ..... 19
Fylla på bränsletanken ..... 20
Starta och stänga av motorn ..... 21
Kontrollera säkerhetssystemet ..... 21
Använda dragkrokens lås ..... 21
Transportera maskinen ..... 22
Använda maskinen ..... 23
Arbetstips ..... 24
Underhåll ..... 25
Rekommenderat underhåll ..... 25
Anteckningar om särskilda problem ..... 27
Kontrollista för dagligt underhåll ..... 27
Förberedelser för underhåll ..... 28
Smörjning ..... 28
Smörja drivrullens lager ..... 28
Motorunderhåll ..... 29
Byta ut motoroljan ..... 29
Serva luftrenaren ..... 30
Serva tändstiftet ..... 30
Kontrollera och justera ventilspelet ..... 31
Underhålla bränslesystemet ..... 32
Rengöra sedimentskålen ..... 32
Underhålla drivsystemet ..... 33
Byta ut hydraulvätskan och hydraulfiltret ..... 33
Underhålla bromsarna ..... 34
Kontrollera och justera parkeringsbromsen ..... 34
Rengöring ..... 34
Förvaring ..... 35


# Säkerhet

Maskinen har utformats i enlighet med SS-EN ISO 12100:2010 och ANSI B71.4-2012.

**Viktigt: Uppgifter om överensstämmelse med tillämpliga EU-direktiv finns i den försäkran som medföljer maskinen.**

Felaktigt bruk eller underhåll av maskinen kan leda till personskador. För att minska risken för skador ska du alltid följa dessa säkerhetsanvisningar och uppmärksamma varningssymbolen. Symbolen betyder Var försiktig, Varning eller Fara – anvisning för personsäkerhet. Om inte anvisningarna följs kan detta leda till personskador eller dödsfall.

## Säker driftspraxis

### Utbildning

- Läs *Bruksanvisningen* och annat utbildningsmaterial noga. Bekanta dig med reglage, säkerhetsskyltar och lär dig hur maskinen ska användas.
- Om förare eller mekaniker inte kan läsa eller förstå informationen är det ägarens ansvar att förklara materialet för dem.
- Alla förare och mekaniker måste få utbildning. Det är ägaren som ansvarar för att utbilda användarna.
- Låt aldrig barn eller personer som inte har läst de här anvisningarna använda eller serva gräsklipparen. Lokala föreskrifter kan begränsa användarens ålder.
- Använd aldrig maskinen om människor, särskilt barn, eller husdjur befinner sig i närheten.
- Kom ihåg att föraren eller användaren är ansvarig för olyckor och risker som andra människor och deras ägodelar utsätts för.
- Ägaren/användaren kan förebygga och ansvarar för olyckor och skador som andra människor eller egendom utsätts för.
- Skjutsa inte passagerare.
- Alla förare måste få praktisk utbildning av en yrkesutbildad. Utbildningen ska särskilt framhålla:
  - vikten av omsorg och koncentration vid arbete med åkmaskiner
  - Det går inte att använda åkpedalerna för att ta kontroll över en åkmaskin som glider i en sluttning.

  Huvudanledningarna till att man förlorar kontrollen är:
  - otillräckligt vältgrepp
  - för hög hastighet
  - otillräcklig inbromsning
  - maskintypen är olämplig för uppgiften

– omedvetenhet om markbetingelsernas betydelse, särskilt i sluttningar.
- Ge akt på trafiken när du kör nära vägar eller korsar vägar.

## Förberedelser

- Bär alltid rejäla, halkfria skor, skyddsglasögon och hörselskydd när du använder maskinen. Sätt upp långt hår. Använd inte smycken.
- Undersök noga det område där du ska använda maskinen och avlägsna alla föremål som kan skadas av maskinen eller orsaka skador på maskinen.
- Byt ut slitna och skadade ljuddämpare.
- Undersök terrängen för att avgöra vilka tillbehör och redskap som krävs för att utföra arbetet på ett bra och säkert sätt. Använd endast tillbehör och redskap som har godkänts av tillverkaren.
- Kontrollera att alla säkerhetsskydd sitter fast ordentligt och fungerar som de ska. Kör inte maskinen om dessa inte fungerar som de ska.

## Körning

- Kör inte motorn i ett slutet utrymme där farlig koloxid och andra avgaser kan ansamlas.
- Använd endast maskinen i dagsljus eller i bra belysning.
- Se upp för hål i terrängen och andra dolda faror.
- Undvik om möjligt att använda maskinen på vått gräs.
- Var mycket försiktig när du svänger i sluttningar.
- Använd inte i mycket branta sluttningar.
- Kom ihåg att det inte finns några säkra sluttningar. Vid körning på grässlänter krävs särskild försiktighet. Undvik att välta genom att:
  – inte starta och stanna plötsligt vid körning i upp- och nedförslut
  – Koppla in transmissionen långsamt.
  – Se upp för gupp, gropar och andra dolda faror.
- Innan du stiger av maskinen ska du se till att den har parkerats på ett plant underlag och lägga i parkeringsbromsen så att den inte kan rulla iväg.
- Sakta ned och var extra försiktig i sluttningar. Gräsförhållandena kan påverka maskinens stabilitet. Var försiktig i närheten av stup.
- Stäng av bränsletillförseln på maskinen vid förvaring eller under transport. Förvara inte bränsle nära öppna lågor och tappa inte ur bränsle inomhus.
- Parkera maskinen på en plant underlag. Blockera hjulen eller lägg i parkeringsbromsen om det behövs. Låt aldrig personer utan nödvändig utbildning serva maskinen.
- Använd domkrafter för att stötta upp komponenter när det behövs.
- Lätta försiktigt på trycket i komponenter med upplagrad energi.
- Ingen får vistas nära maskinen när den används.
- Kör aldrig maskinen med skadade skydd eller om skydden inte sitter på plats. Se till att alla skydd fungerar som de ska.
- Ändra inte inställningarna för motorns varvtalshållare och övervarva inte motorn. Om motorn körs vid för hög hastighet kan risken för personskador öka.
- Gör följande innan du lämnar förarsätet:
  – Stanna maskinen på ett plant underlag.
  – Dra åt parkeringsbromsen.
  – Kör motorn på tomgång i cirka 10–20 sekunder.
  – Stäng av motorn.
- Stäng av motorn:
  – före tankning
  – innan du kontrollerar, rengör eller arbetar på maskinen
  – när du har kört på något främmande föremål eller om det uppstår onormala vibrationer. Kontrollera noga om maskinen har skadats och reparera skadorna innan du startar och kör den igen.
- Minska gasen innan du stänger av motorn och stäng bränslekranen efter användning.
- Håll händer och fötter borta från rullarna.
- Kör inte maskinen om du är sjuk, trött eller påverkad av alkohol, läkemedel eller droger.
- Blixtnedslag kan leda till allvarliga personskador eller dödsfall. Om det blixtrar eller åskar i området ska maskinen inte användas. Sök skydd.
- Var försiktig när du lastar på eller av maskinen från en släpvagn eller lastbil.

## Säker bränslehantering

- Var mycket försiktig när du hanterar bränsle så att du undviker personskador och materiella skador. Bränsle är mycket brandfarligt och ångorna är explosiva.
- Släck alla cigaretter, cigarrer, pipor och allt annat som brinner.
- Använd endast en godkänd bränsledunk.
- Ta aldrig bort tanklocket eller fyll på olja när motorn är igång.
- Låt motorn svalna före bränslepåfyllning.
- Fyll inte på med bränsle inomhus.
- Förvara aldrig maskinen eller bränslebehållaren i närheten av en öppen låga, gnista eller ett kontrolljus, som t.ex. nära en varmvattenberedare eller någon annan anordning.
- Fyll aldrig på dunken inuti ett fordon eller på lastbilsflak eller släp med plastklädsel. Ställ alltid dunkar på marken, en bit bort från ditt fordon före påfyllning.
- Lasta av maskinen från lastbilen eller släpet och fyll på bensin när den står på marken. Fyll hellre på maskinen

från en dunk än med munstycket på en bensinpump om det inte är möjligt att lasta av maskinen från släpet.

- Håll hela tiden kontakt mellan munstycket och kanten på tank- eller dunköppningen tills tankningen är klar.
- Använd inte en låsöppningsanordning för munstycket.
- Om du spiller bränsle på kläderna måste du byta dem omedelbart.
- Överfyll aldrig bränsletanken. Sätt på tanklocket igen och dra åt det ordentligt.

## Underhåll och förvaring

- Stäng bränslekranen på maskinen vid förvaring eller under transport. Förvara inte bränsle nära öppen eld och tappa inte ur bränsle inomhus.
- Parkera maskinen på ett plant underlag. Lägg i parkeringsbromsen och blockera vid behov drivhjulen. Låt aldrig personer utan nödvändig utbildning serva maskinen.
- Använd domkrafter för att stötta upp komponenter när det behövs.
- Lätta försiktigt på trycket i komponenter med upplagrad energi.
- Håll samtliga muttrar, bultar och skruvar åtdragna så att maskinen är i säkert bruksskick. Byt ut alla slitna eller skadade muttrar, bultar och skruvar.
- Förvara aldrig maskinen med bränsle i tanken i en byggnad där bensinångor kan antändas av en öppen låga eller gnista.
- Låt motorn svalna innan du ställer undan maskinen i ett slutet utrymme, och förvara den inte i närheten av öppen eld.
- Håll motorn, ljuddämparen och förvaringsutrymmet för bränsle fria från gräs, löv och överflödigt smörjmedel för att minska brandrisken.
- Håll alla delar i gott bruksskick och samtliga beslag och hydraulkopplingar åtdragna. Byt ut alla slitna och skadade delar och dekaler.
- Om bränsletanken måste tömmas ska detta göras utomhus.
- Var försiktig när justeringar utförs på maskinen för att undvika att fingrar fastnar mellan maskinens rörliga och fasta delar.
- Stäng av motorn och koppla bort tändkabeln. Låt alla rörelser stanna innan någon justering, rengöring eller reparation utförs.
- Förhindra brand genom att avlägsna gräs och skräp från rullarna, drivhjulen, ljuddämparna och motorn. Torka upp eventuellt olje- eller bränslespill.
- Håll händer och fötter borta från rörliga delar. Gör helst inga justeringar när motorn är igång.

## Transport

- Var försiktig när du lastar på eller av maskinen från en släpvagn eller lastbil.
- Använd ramper i fullbredd för att lasta maskinen på eller av en släpvagn eller lastbil.
- Bind fast maskinen så att den sitter säkert med spännband, kedjor, vajrar eller rep. Både de främre och bakre spännremmarna ska vara riktade nedåt och ut från maskinen.

# Toro-säkerhet

Nedan finns säkerhetsinformation som gäller specifikt för Toro-produkter och annan säkerhetsinformation som du bör känna till som inte ingår i standarderna CE, ISO och ANSI.

Följ alltid alla säkerhetsanvisningar för att förhindra allvarliga skador eller dödsfall.

Det kan medföra fara för användaren och kringstående om maskinen används i andra syften än vad som avsetts.

- Maskinens riktning (höger eller vänster) anges från förarens synvinkel i förarsätet.
- Lär dig att stänga av motorn snabbt.
- Vi rekommenderar att du använder skyddsskor och långbyxor, vilket också är ett krav enligt vissa lokala föreskrifter och försäkringsbestämmelser.
- Hantera bränsle försiktigt. Torka upp allt utspillt bränsle.
- Användning av maskinen kräver koncentration. Tänk på följande för att inte tappa kontrollen:
  - Kör inte i närheten av sandgropar, diken, bäckar eller andra faror.
  - Sänk farten när du svänger. Undvik att stanna och starta plötsligt.
- Rör inte motorn, ljuddämparen eller avgasröret när motorn är igång eller strax efter att den har stängts av, eftersom dessa delar kan vara så varma att du bränner dig.
- Sluta att klippa om en person eller ett djur oväntat dyker upp i arbetsområdet.

## Underhåll och förvaring

- Kontrollera regelbundet att alla bränsleledningar är åtdragna och att de inte är slitna. Dra åt eller reparera dem efter behov.
- Om motorn måste vara igång för att ett visst underhåll ska kunna utföras, ska klädesplagg, händer, fötter och andra kroppsdelar hållas borta från rullarna, redskapen och andra rörliga delar. Håll kringstående på avstånd.
- Be en auktoriserad Toro-återförsäljare kontrollera maxhastigheten med en varvräknare för att garantera

säkerhet och noggrannhet. Den maximala reglerade motorhastigheten ska vara 3 600 varv per minut.

- Om det krävs större reparationer av maskinen eller om du är i behov av hjälp kontaktar du en auktoriserad Toro-återförsäljare.
- Använd endast originalreservdelar och tillbehör från Toro för att garantera optimal prestanda och fortlöpande säkerhet för produkten. Det kan vara farligt att använda reservdelar och tillbehör från andra tillverkare och det kan göra produktgarantin ogiltig.

# Säkerhets- och instruktionsdekaler

Säkerhetsdekalerna och anvisningarna är fullt synliga för föraren och finns nära alla potentiella farozoner. Ersätt dekaler som har skadats eller saknas.

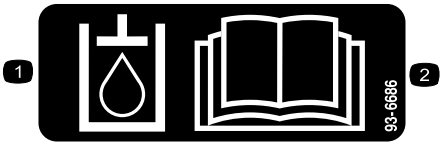


decal93-6686

**93-6686**

1. Hydraulvätska
2. Läs *bruksanvisningen*.

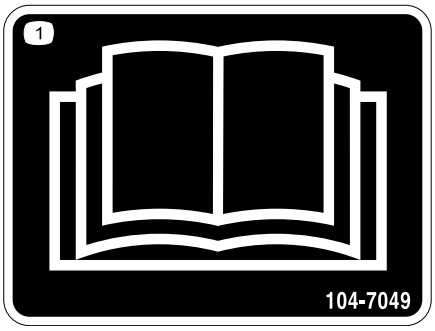


decal104-7049

**104-7049**

1. Läs *bruksanvisningen*.

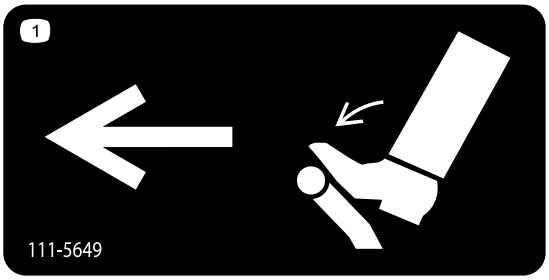


decal111-5649

**111-5649**

1. Gaspedal – tryck för att svänga till vänster.

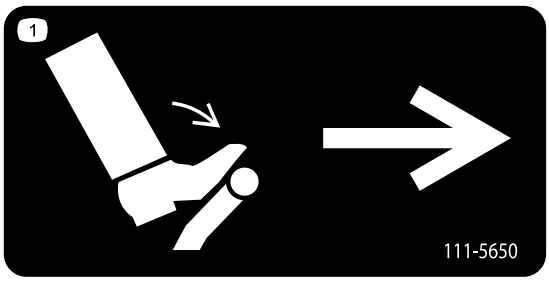


decal111-5650

**111-5650**

1. Gaspedal – tryck för att svänga till höger.

**CALIFORNIA SPARK ARRESTER WARNING**

**Operation of this equipment may create sparks that can start fires around dry vegetation. A spark arrester may be required. The operator should contact local fire agencies for laws or regulations relating to fire prevention requirements.** 117-2718

decal117-2718

**117-2718**

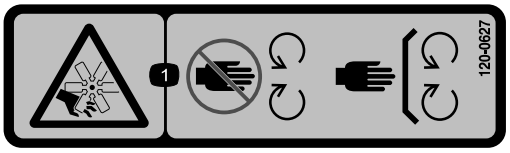


decal120-0627

**120-0627**

1. Risk för avkapning/avslitning, fläkt – håll avstånd till rörliga delar och se till att alla skydd sitter på plats.

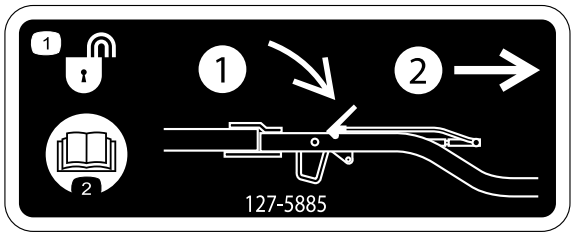


decal127-5885

**127–5885**

1. Låsa upp dragkroken: 1) Tryck ned spärrhaken. 2) Dra ut dragkroken.
2. Läs *bruksanvisningen*.

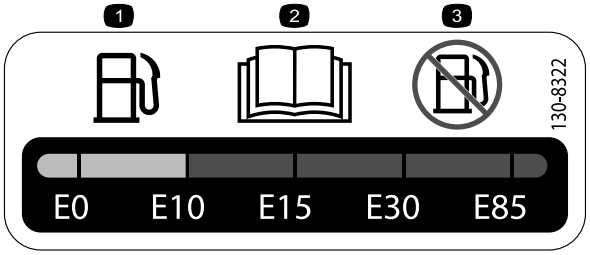


decal130-8322

**130-8322**

1. Använd endast bensin som innehåller högst 10 % etanol baserat på volym (E10).
2. Läs *bruksanvisningen*.
3. Använd inte bensin som innehåller mer än 10 % etanol baserat på volym (E10).

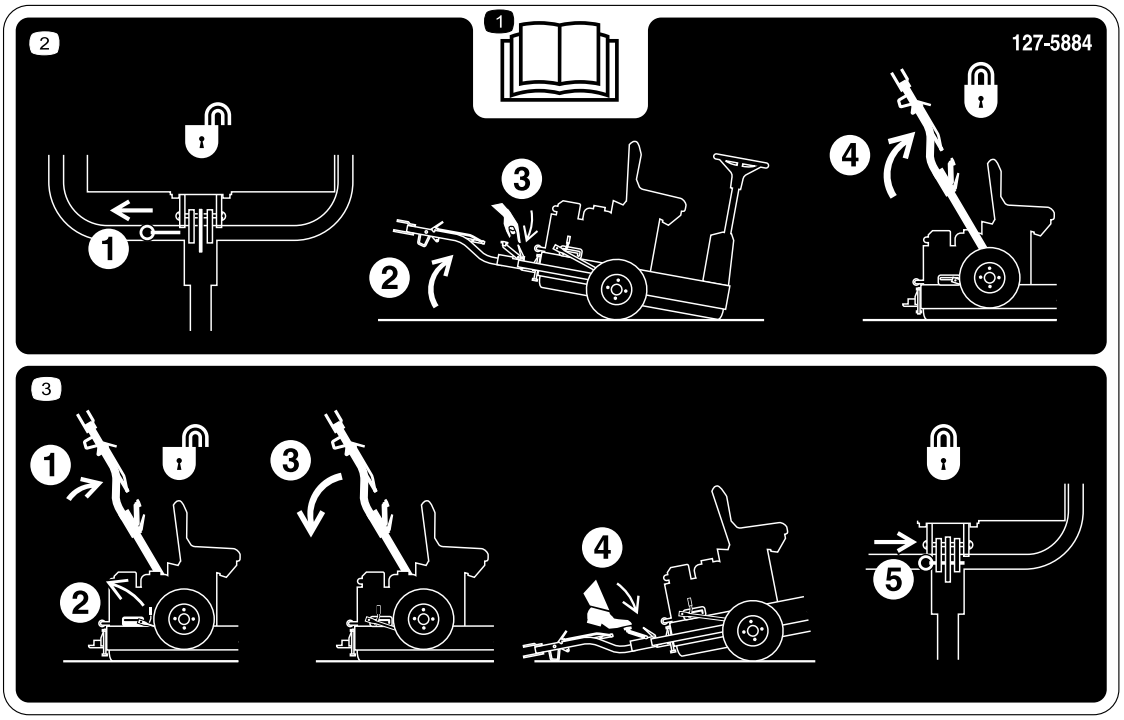


decal127-5884

**127-5884**

1. Läs *bruksanvisningen*.
2. 1) Dra ut låspinnen. 2) Luta maskinen uppåt. 3) Koppla loss dragkroken. 4) Höj dragkroken tills spärren låses fast i reglaget.
3. 1) Tryck dragkroken uppåt. 2) Frigör låsspaken. 3) Dra ned dragkroken. 4) Trampa på fotpedalen tills dragkroken snäpper på plats. 5) Sätt i låspinnen.

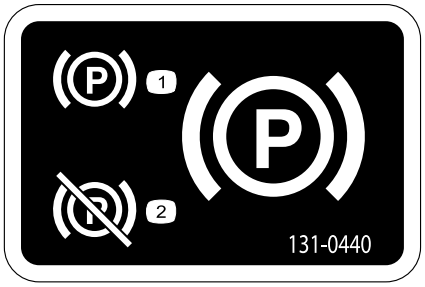


decal131-0440

**131-0440**

1. Parkeringsbroms – dra åt 2. Parkeringsbroms – frigör

---

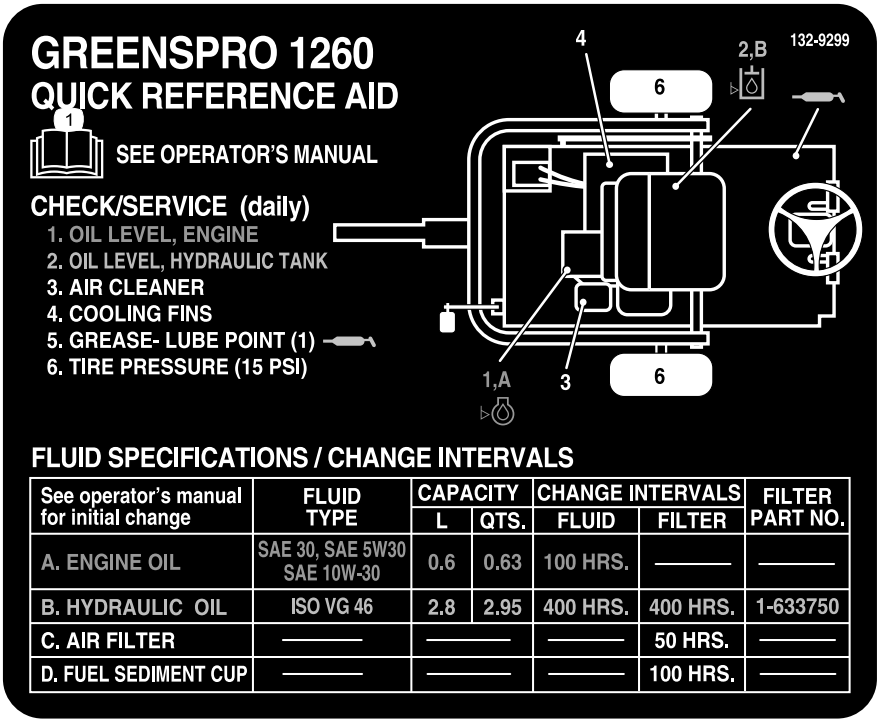


| See operator's manual for initial change | FLUID TYPE | CAPACITY | | CHANGE INTERVALS | | FILTER PART NO. |
|---|---|---|---|---|---|---|
| | | L | QTS. | FLUID | FILTER | |
| A. ENGINE OIL | SAE 30, SAE 5W30 SAE 10W-30 | 0.6 | 0.63 | 100 HRS. | ——— | ——— |
| B. HYDRAULIC OIL | ISO VG 46 | 2.8 | 2.95 | 400 HRS. | 400 HRS. | 1-633750 |
| C. AIR FILTER | ——— | ——— | | ——— | 50 HRS. | ——— |
| D. FUEL SEDIMENT CUP | ——— | ——— | | ——— | 100 HRS. | ——— |

decal132-9299

**132-9299**

1. Läs *bruksanvisningen* för mer information om service av maskinen.

---

decal133-1701

**133-1701**

1. Varning – läs *bruksanvisningen*. Använd endast maskinen om du har genomgått lämplig utbildning.
2. Varning – använd hörselskydd.
3. Varning – håll kringstående på avstånd från maskinen.
4. Varning – håll avstånd till rörliga delar och se till att alla skydd sitter på plats.
5. Vältrisk – använd inte maskinen nära vatten. Håll dig borta från flodbäddar eller stup.

decal133-1702

**133-1702**

Endast CE

1. Varning – läs *bruksanvisningen*. Använd endast maskinen om du har genomgått lämplig utbildning.
2. Varning – använd hörselskydd.
3. Varning – håll kringstående på avstånd från maskinen.
4. Varning – håll avstånd till rörliga delar och se till att alla skydd sitter på plats.
5. Vältrisk – kör inte tvärs över sluttningar vars lutning överstiger 15 grader.

# Montering

## Lösa delar

Använd diagrammet nedan för att kontrollera att alla delar finns med.

| Tillvägagångssätt | Beskrivning | Antal | Användning |
|---|---|---|---|
| 1 | Transporthjul | 2 | Montera transporthjulen. |
| 2 | Låsfäste<br>Skruv (M10 x 30 mm)<br>Låsbricka (M10)<br>Bricka (M10)<br>Mutter (M10)<br>Dragkroksenhet<br>Skruv (M10 x 100 mm)<br>Låsmutter (M10)<br>Skruv (M12 x 100 mm)<br>Bricka (M12)<br>Låsmutter (M12)<br>Distansbricka (om tillämpligt) | 1<br>4<br>4<br>6<br>4<br>1<br>1<br>1<br>1<br>2<br>1<br>2 | Montera dragkroksenheten. |
| 3 | Varningsdekal | 1 | Byt ut varningsdekalen. |
| 4 | Inga delar krävs | – | Ta bort maskinen från lastpallen. |
| 5 | Smörjmedel (medföljer ej) | – | Smörja maskinen. |

## Media och extradelar

| Beskrivning | Antal | Användning |
|---|---|---|
| Bruksanvisning<br>Bruksanvisning till motorn | 1<br>1 | Läs bruksanvisningarna noggrant innan du använder maskinen. |
| Reservdelskatalog | 1 | Använd katalogen för att hitta rätt artikelnummer. |
| Certifikat om överensstämmelse | 1 | Certifikatet krävs för europeisk CE-efterlevnad. |

# 1

# Montera transporthjulen

### Delar som behövs till detta steg:

| | |
|---|---|
| 2 | Transporthjul |

## Tillvägagångssätt

1. Ta bort hjulmuttrarna som fäster hjulnaven till transportfästena (Figur 3). Ta även bort muttrarna som har gängats på tappen på varje hjulnav.

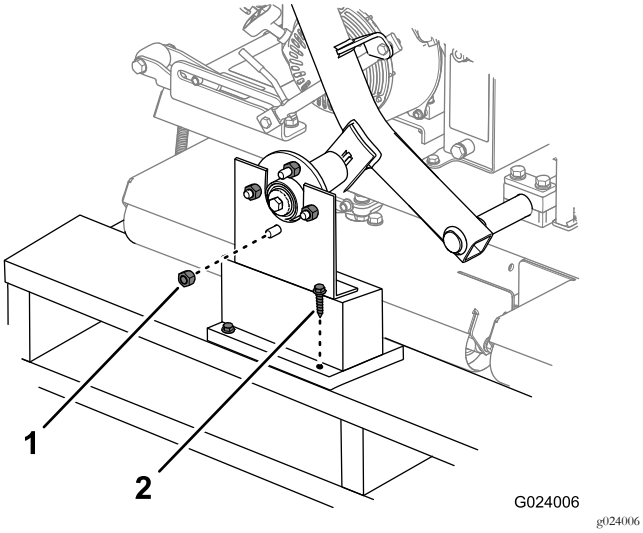


**Figur 3**

1. Hjulmutter
2. Transportfäste

2. Ta försiktigt bort transportfästena från lådorna.
3. Montera transporthjulen på hjulnaven med hjulmuttrarna. Dra åt hjulmuttrarna för hand.

   **Obs:** Hjulmuttrarna ska dras åt ordentligt när steg 2 har slutförts.

4. Justera däcktrycket till 1,03 bar.

# 2

# Montera dragkroksenheten

### Delar som behövs till detta steg:

| | |
|---|---|
| 1 | Låsfäste |
| 4 | Skruv (M10 x 30 mm) |
| 4 | Låsbricka (M10) |
| 6 | Bricka (M10) |
| 4 | Mutter (M10) |
| 1 | Dragkroksenhet |
| 1 | Skruv (M10 x 100 mm) |
| 1 | Låsmutter (M10) |
| 1 | Skruv (M12 x 100 mm) |
| 2 | Bricka (M12) |
| 1 | Låsmutter (M12) |
| 2 | Distansbricka (om tillämpligt) |

## Tillvägagångssätt

1. Montera fast låsfästet på maskinens ram enligt Figur 4.

   **Obs:** Dra åt muttrarna till 52 Nm.

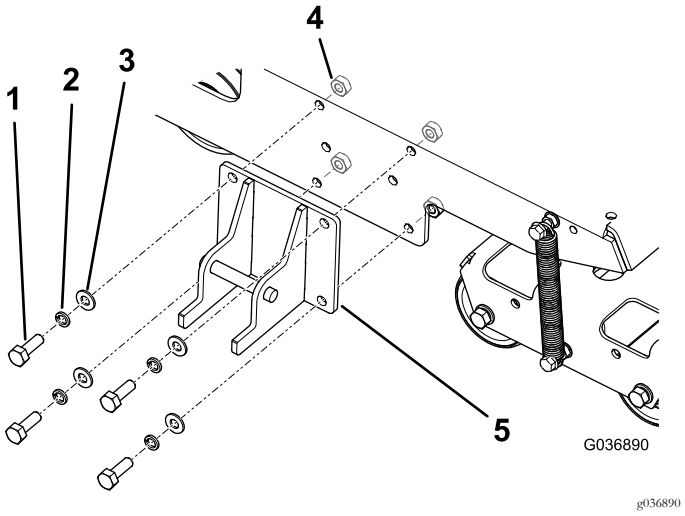


**Figur 4**

1. Skruv – M10 x 30 mm (4)
2. Låsbricka – M10 (4)
3. Bricka – M10 (4)
4. Mutter – M10 (4)
5. Låsfäste

2. Fäst dragkroken på tappfästet med lämpligt fästelement. Se Figur 5.
   - Använd en skruv (M10 x 100 mm), två brickor (M10) och en låsmutter (M10) i de främre hålen.

- Använd en skruv (M12 x 100 mm), två brickor (M12) och en låsmutter (M12) i de bakre hålen.
- Om en tredje bricka medföljer varje maskinskruv använder du dessa brickor som distansbrickor mellan dragkroken och tappfästets insida (Figur 6).

**Obs:** Använd hålen i dragkrokens tappfäste för att anpassa dragkrokens höjd efter bogserfordonets dragkrok.

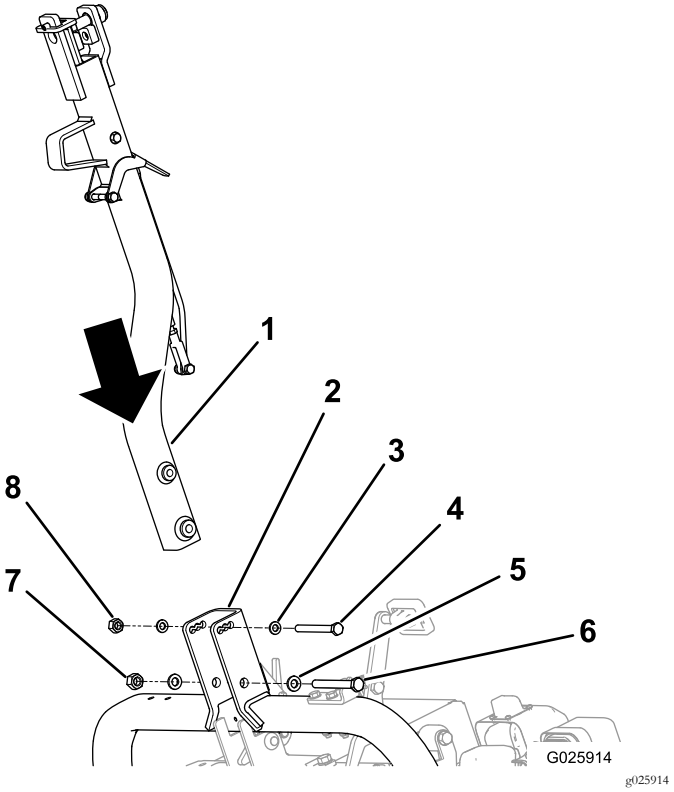


**Figur 5**

| | | | |
|---|---|---|---|
| 1. | Dragkrok | 5. | Bricka – M12 (2) |
| 2. | Dragkrokens tappfäste | 6. | Skruv (M12) |
| 3. | Bricka – M10 (2) | 7. | Låsmutter (M12) |
| 4. | Skruv (M10) | 8. | Låsmutter (M10) |

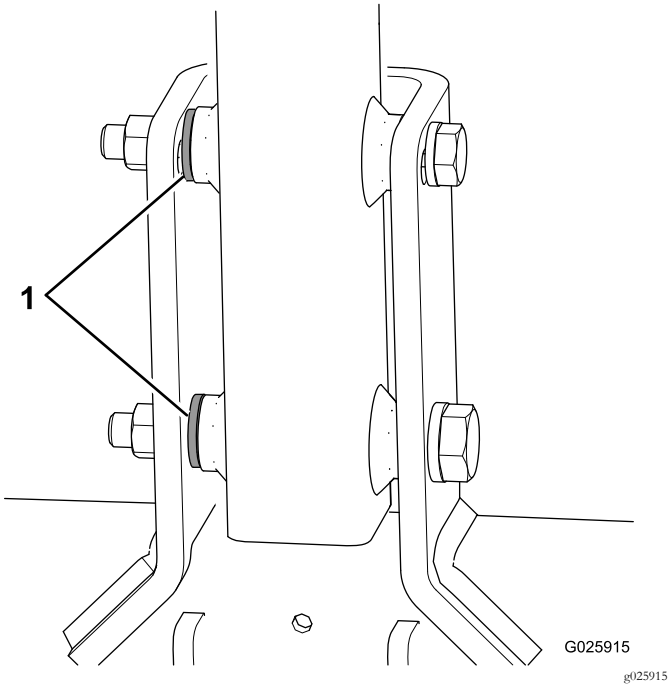


**Figur 6**

1. Distansbrickor

3. Dra åt den lilla skruven till 73 N·m och den stora skruven till 126 N·m.
4. Tryck dragkroksenheten uppåt tills låsspaken har låsts upp från reglagets spärrläge (Figur 7).

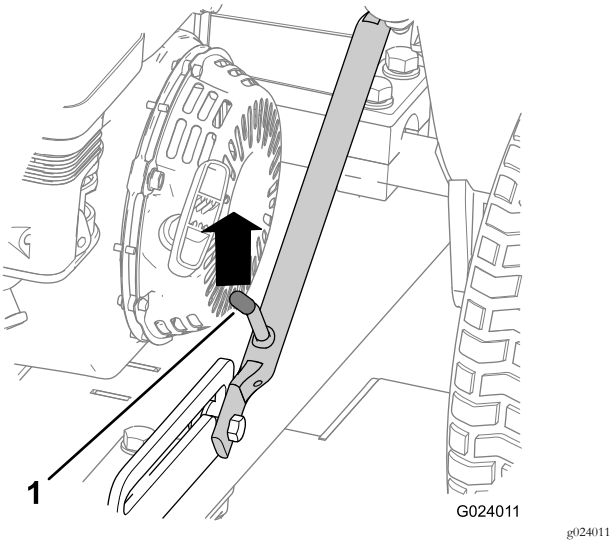


**Figur 7**

1. Låsspak

5. Dra ned dragkroken.
6. Trampa på dragkrokens pedal tills dragkroken låses på plats (Figur 8).

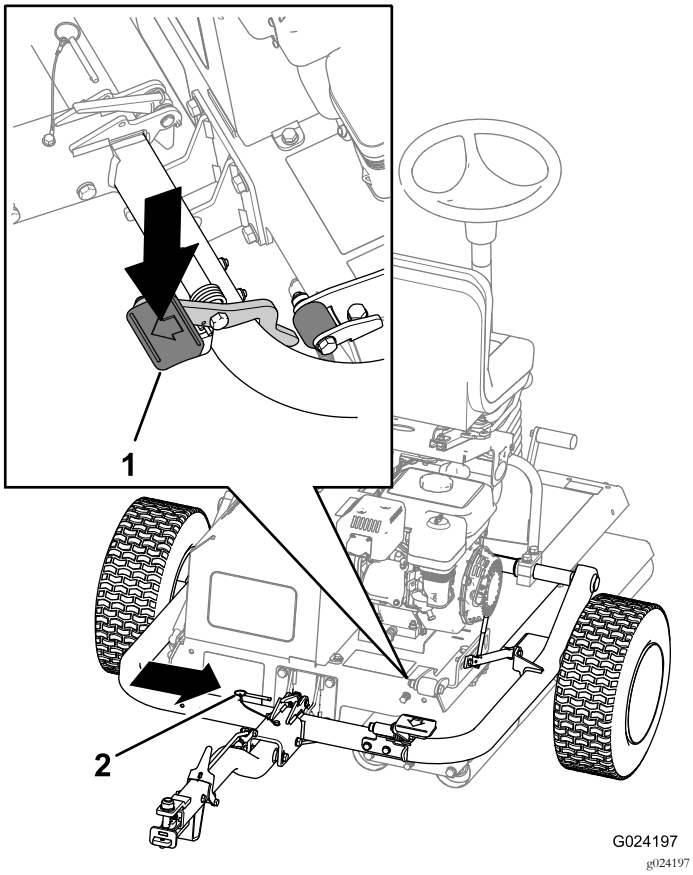


**Figur 8**

1. Dragkrokens pedal
2. Låspinne

7. Sätt i låspinnen (Figur 8).
8. Dra åt hjulmuttrarna på transporthjulen till 108 Nm.

# 3

# Byta ut varningsdekalen

### Delar som behövs till detta steg:

| | |
|---|---|
| 1 | Varningsdekal |

## Tillvägagångssätt

På maskiner som måste följa bestämmelser om CE-märkning ska varningsdekalen med artikelnr 133-1701 bytas ut mot CE-varningsdekalen med artikelnr 133-1702.

# 4

# Ta bort maskinen från lastpallen

### Inga delar krävs

## Tillvägagångssätt

1. Ta bort träklossarna från dragkroksänden på lastpallen.

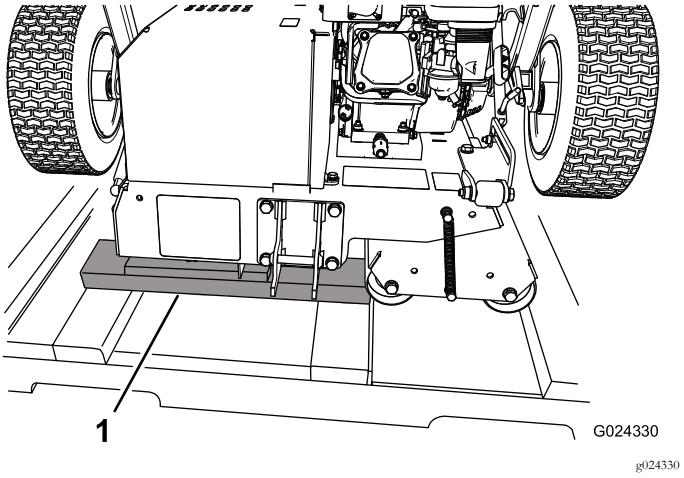


**Figur 9**

1. Träklossar

2. Lägg några träskivor på marken vid lastpallens ände.

   **Obs:** Höjden på träskivorna ska vara något lägre än lastpallen. Du kan använda stycken som har tagits bort från lastpallens sidor och/eller ändar.

3. Rulla försiktigt maskinen av lastpallen, ned på träskivorna och sedan ned på marken.

   **Viktigt: Se till att rullarna inte kommer i kontakt med lastpallen när maskinen rullas ned på marken.**

4. Ta bort återstående förpackningsmaterial.

# 5

## Smörja maskinen

### Delar som behövs till detta steg:

| | |
|---|---|
| – | Smörjmedel (medföljer ej) |

### Tillvägagångssätt

Innan du använder maskinen ska du smörja den för att korrekt funktion ska kunna garanteras. Mer information finns i Smörjning (sida 28). Om man inte smörjer maskinen på rätt sätt kommer viktiga komponenter att gå sönder i förtid.

# Produktöversikt

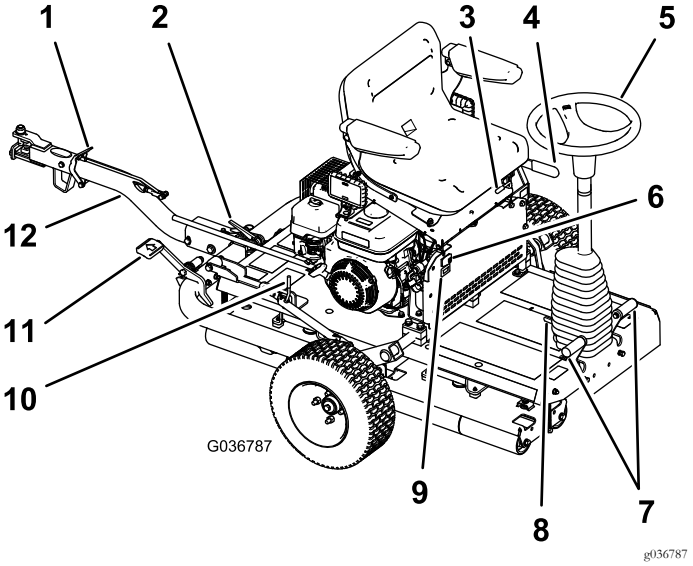


**Figur 10**

1. Dragkrokens låsspak
2. Dragkrokens spärrhake
3. Sätesjusteringsspak
4. Parkeringsbroms
5. Ratt
6. Ljusomkopplare
7. Åkpedaler
8. Rattlutningspedal
9. Timmätare
10. Låsspak
11. Dragkrokens pedal
12. Dragkroksenhet

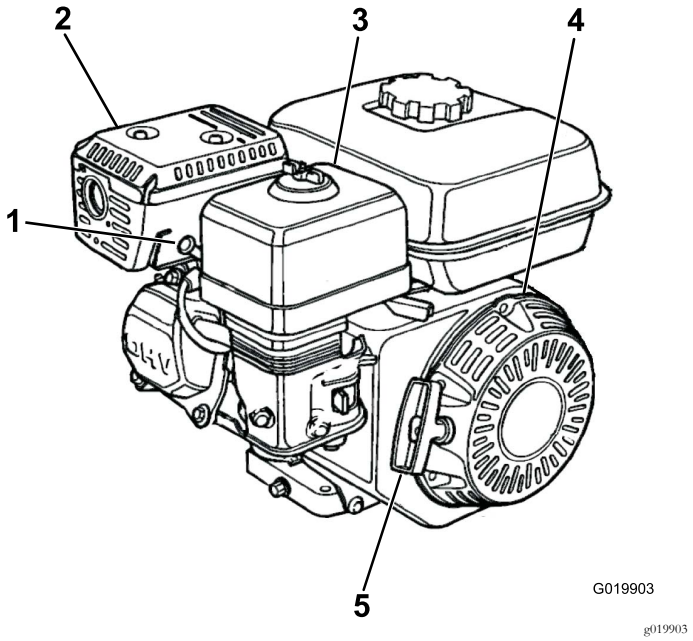


**Figur 11**

1. Tändstift
2. Ljuddämpare
3. Luftrenare
4. Startsnöre
5. Startsnörehandtag

# Reglage

**Obs:** Fullständig information om maskinens reglage finns i bruksanvisningen till motorn.

## Parkeringsbroms

Lägg i parkeringsbromsen så att maskinen kan startas. Du lägger i parkeringsbromsen (Figur 12) genom att dra spaken bakåt. Koppla ur den genom att skjuta spaken framåt.

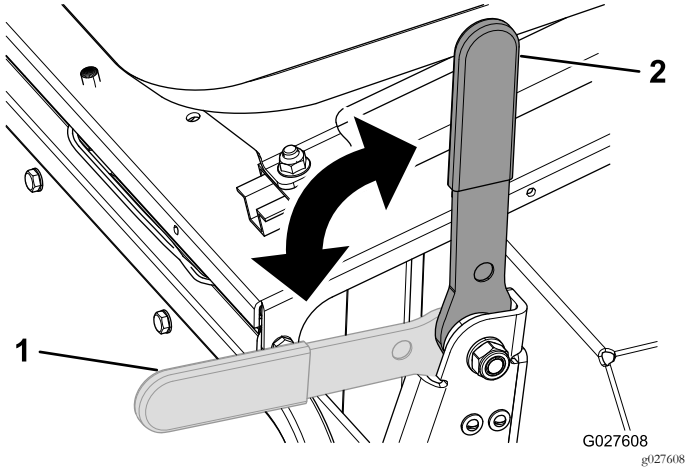


**Figur 12**

1. Parkeringsbroms – frigjord 2. Parkeringsbroms – ilagd

## Ratt

Vrid ratten (Figur 10) medurs för att driva maskinen framåt.

Vrid ratten moturs för att driva maskinen bakåt.

**Obs:** Eftersom riktningen ändras i slutet på varje sträcka måste du öva dig på att styra maskinen.

Ratten styr vinkeln på vältningsrullarna, som i sin tur styr maskinen. Rattvridningen är begränsad, vilket betyder att maskinens svängradie är stor.

## Rattlutningspedal

Om du vill luta ratten mot dig ska du trampa ned fotpedalen (Figur 10) och dra ratten mot dig så att du får en bekväm körposition, och sedan släppa upp pedalen.

## Åkpedaler

De fotstyrda åkpedalerna (Figur 10) som sitter på var sin sida längst ned vid rattstången styr drivrullens rörelser. Pedalerna är sammankopplade så att de inte kan trampas ned samtidigt – du kan således endast trampa ned en pedal åt gången. Maskinen svänger åt höger när du trampar ned den högra pedalen och åt vänster när du trampar ned den vänstra pedalen. Ju längre ned du trampar en pedal, desto snabbare åker du i den valda riktningen.

**Obs:** Byt inte riktning med pedalerna på ett abrupt sätt; utan stanna helt innan du ändrar maskinens riktning. Det gör att drivlinan överbelastas och leder till att dess komponenter går sönder i förtid. Undvik eventuellt grässlitage och skador på drivlinans komponenter genom att aktivera pedalerna långsamt och mjukt.

Vid körning i sluttning kontrollerar du att drivrullen är på nedsidan för tillbörlig drivning. I annat fall kan gräsmattan skadas.

## Dragkroksenhet

Använd dragkroksenheten (Figur 10) för att bogsera maskinen och för att sänka/höja transporthjulen.

## Sätesjusteringsspak

Du kan skjuta sätet framåt och bakåt. Vrid sätesjusteringsspaken (Figur 10) uppåt och skjut sätet framåt eller bakåt innan du släpper spaken.

## Justeringsskruvar för armstöd

Du kan justera armstöden genom att vrida på respektive justeringsskruv (Figur 13).

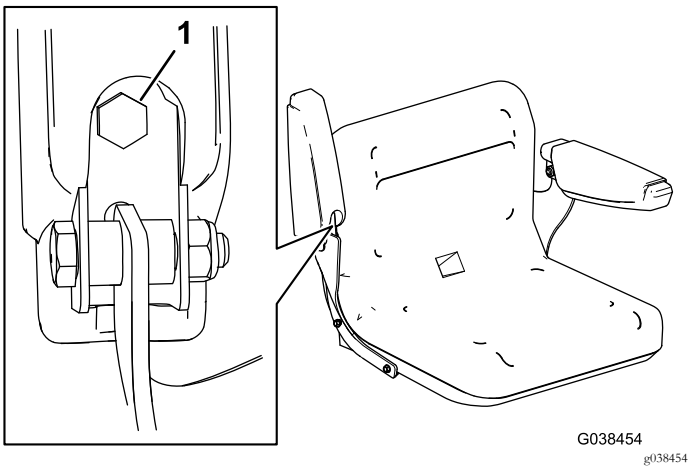


**Figur 13**

1. Justeringsskruv

## Ljusomkopplare

Använd denna omkopplare för att slå på och av lamporna (Figur 10).

## Timmätare

Timmätaren (Figur 10) visar det totala antalet timmar som maskinen har varit i drift.

## Motorreglage

### Strömbrytare

Föraren kan starta och stänga av motorn med strömbrytaren (Figur 14). Brytaren sitter på motorns framsida. Vrid

strömbrytaren till PÅ-LÄGET för att starta och köra motorn. Vrid strömbrytaren till AV-LÄGET för att stänga av motorn.

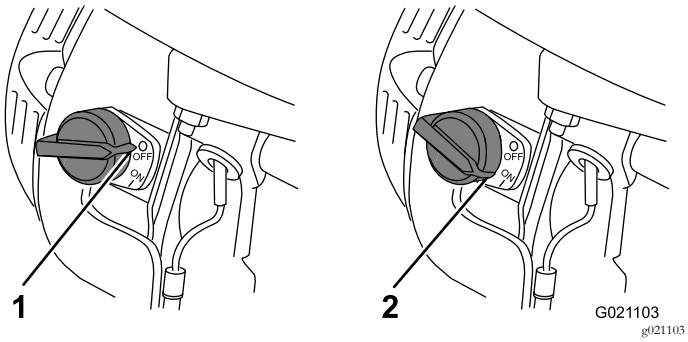


**Figur 14**

1. AV-LÄGE
2. PÅ-LÄGE

### Chokereglage

Chokereglaget (Figur 15) behövs vid start av kall motor. För chokereglaget till det STÄNGDA läget innan du drar i startsnörehandtaget. För chokereglaget till det ÖPPNA läget när motorn är igång. Använd inte choken om motorn redan är varm eller lufttemperaturen är hög.

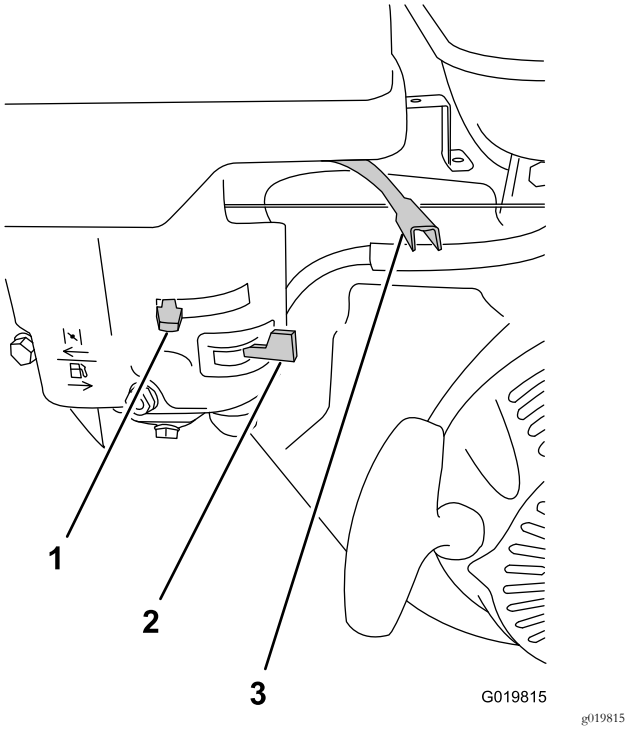


**Figur 15**

1. Chokereglage
2. Bränslekran
3. Gasreglage

### Gasreglage

Gasreglaget (Figur 15) sitter bredvid choken. Det reglerar motorns varvtal och därmed maskinens hastighet. För reglaget till det SNABBA läget för bästa rullprestanda.

### Bränslekran

Bränslekranen (Figur 15) sitter under chokereglaget. Du måste öppna den innan du startar motorn. Vrid bränslekranen till det STÄNGDA läget när du inte ska använda maskinen mer och har stängt av motorn.

### Startsnörehandtag

Du startar motorn genom att snabbt dra i startsnörehandtaget (Figur 11). Alla de motorreglage som beskrivs ovan måste vara korrekt inställda för att motorn ska kunna startas.

### Oljenivåbrytare

Oljenivåbrytaren sitter inuti motorn. Den förhindrar att motorn körs om oljenivån sjunker under gränsen för säker drift.

# Specifikationer

| | |
|---|---|
| Vikt | 308 kg |
| Längd | 136 cm |
| Bredd | 122 cm |
| Höjd | 107 cm |
| Maxhastighet | 12,8 km/h vid 3 600 varv/minut |

## Redskap/tillbehör

Det finns ett urval av godkända Toro-redskap och -tillbehör som du kan använda för att förbättra och utöka maskinens kapacitet. Kontakta en auktoriserad serviceverkstad eller återförsäljare eller gå till www.Toro.com för att se en lista över alla godkända redskap och tillbehör.

Använd originaldelar från Toro för att skydda din investering och bibehålla Toro-utrustningen i toppskick. Vad gäller driftsäkerheten tillhandahåller Toro reservdelar som utformats exakt efter utrustningens tekniska specifikation. Använd enbart originaldelar från Toro så slipper du bekymmer.

# Körning

**Obs:** Vänster och höger sida på maskinen är lika med förarens vänstra respektive högra sida vid normal körning.

## Säkerheten främst

Läs alla säkerhetsanvisningar och symboler i avsnittet om säkerhet noga. Att känna till den här informationen kan hjälpa dig och kringstående att undvika skador.

**⚠ FARA**

**Körning på vått gräs eller i branta sluttningar kan orsaka slirning eller förlust av kontrollen.**

**Hjul som glider över en kant kan orsaka vältolyckor vilket kan resultera i allvarliga skador, dödsfall eller drunkning.**

**Det finns inget vältskydd.**

**Följ anvisningarna nedan för att undvika att förlora kontrollen och välta klipparen.**

- **Använd inte maskinen nära stup eller vattendrag.**
- **Kör inte i branta sluttningar.**
- **Minska hastigheten och var ytterst försiktig vid arbete i sluttningar.**
- **Undvik snabba hastighetsändringar.**

**⚠ VAR FÖRSIKTIG**

**Denna maskin ger ljudnivåer som kan orsaka hörselskador vid längre arbetspass.**

**Använd hörselskydd när du kör denna maskin.**

Vi rekommenderar att du använder skyddsglasögon, hörselskydd, handskar, skyddsskor och hjälm.

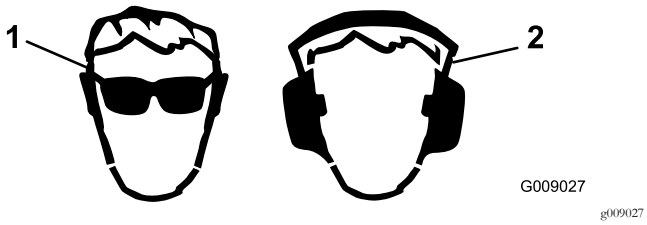


**Figur 16**

1. Använd ögonskydd.
2. Använd hörselskydd.

## Förbereda användning av maskinen

1. Avlägsna allt skräp på och under maskinen.
2. Kontrollera att allt schemalagt underhåll har genomförts.
3. Kontrollera att alla skydd och kåpor är ordentligt fastsatta på rätt plats.
4. Kontrollera nivån för motorolja.
5. Kontrollera att det finns bränsle i bränsletanken.
6. Kontrollera att parkeringsbromsen ligger i.
7. Lyft upp transporthjulen från marken och lås dem på plats.

## Kontrollera hydraulslangarna och rören

**Serviceintervall:** Varje användning eller dagligen

Kontrollera hydraulsystemet för att se om det finns tecken på läckor, lösa fäststöd, slitage, lösa beslag, väderslitage eller kemiskt slitage. Reparera alla eventuella skador innan du använder maskinen igen.

**⚠ VARNING**

**Hydraulolja som läcker ut under tryck kan tränga in i huden och orsaka skada.**

- **Kontrollera att alla hydrauloljeslangar och -ledningar är i gott skick och att alla hydraulanslutningar och -kopplingar är ordentligt åtdragna innan hydraulsystemet trycksätts.**
- **Håll kropp och händer borta från småläckor eller munstycken som sprutar ut hydraulvätska under högtryck.**
- **Använd en kartong- eller pappersbit för att hitta hydraulläckor.**
- **Lätta på allt tryck i hydraulsystemet på ett säkert sätt innan något arbete utförs i hydraulsystemet.**
- **Sök läkare omedelbart om du träffas av en stråle hydraulvätska och vätskan tränger in i huden.**

## Kontrollera nivån för motorolja

**Serviceintervall:** Varje användning eller dagligen

**Obs:** Det är bäst att kontrollera motoroljan när motorn är kall innan den har startats för dagen. Om motorn redan har varit igång, ska du låta oljan rinna tillbaka ned till sumpen i minst 10 minuter innan du kontrollerar den.

**Vevhusvolym:** 0,60 liter

**Typ:** APl-serviceklassifikationen SL, SM, SN eller högre

**Viskositet:** Väljs i enlighet med omgivningens temperatur. Mer information finns i Figur 17.

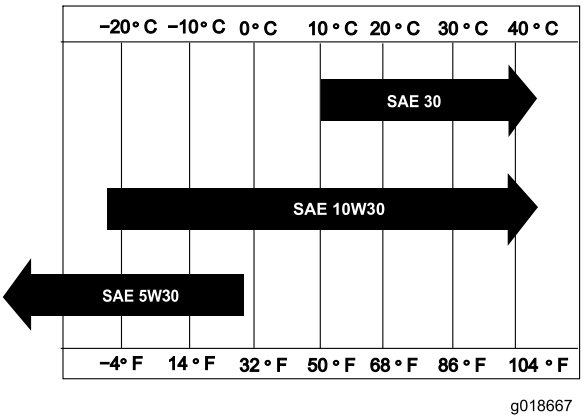


**Figur 17**

1. Placera maskinen på ett plant underlag så att motorn står jämnt.
2. Stäng av motorn, låt den svalna och rengör området runt påfyllningslocket/oljestickan (Figur 18).

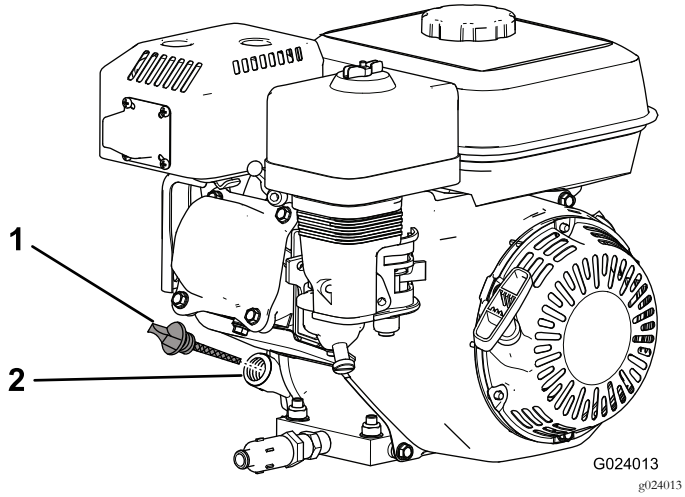


**Figur 18**

1. Påfyllningslock/oljesticka 2. Påfyllningsöppning

3. Ta bort påfyllningslocket/oljestickan genom att skruva locket motsols.
4. Torka av påfyllningslocket/oljestickan och stick ned den i påfyllningsöppningen.

   **Obs:** Skruva inte fast den i öppningen.
5. Ta ut oljestickan och kontrollera oljenivån.

   **Obs:** Om oljenivån ligger nära eller under den nedre markeringen på oljestickan ska du endast tillsätta den mängd olja som krävs för att höja nivån till den övre markeringen (den nedre kanten på oljepåfyllningshålet), se Figur 19. Kontrollera oljenivån igen. Fyll inte på med för mycket olja i vevhuset.

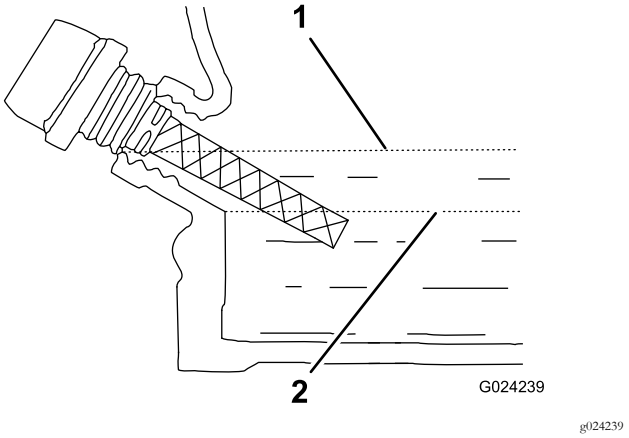


**Figur 19**

1. Övre markering 2. Nedre markering

6. Sätt tillbaka påfyllningslocket/oljestickan och torka upp eventuell utspilld olja.

**Obs:** Om du kör maskinen och oljenivån ligger vid den nedre gränsen kan det leda till att motorn oväntat stängs av under drift när maskinen byter riktning i en uppförs- eller nedförslutning.

# Kontrollera hydraulvätskenivån

**Serviceintervall:** Varje användning eller dagligen

Hydraulsystemet fylls med högkvalitativ hydraulvätska på fabriken. **Kontrollera hydraulvätskenivån innan motorn startas för första gången och därefter dagligen**.

**Obs:** Innan du arbetar på någon del av det hydrauliska drivsystemet, ska du stanna motorn och sänka trycket i systemet. Innan du startar motorn efter underhåll på hydraulsystemet, och innan du trycksätter hydraulledningarna, ska du kontrollera alla slangar och kopplingar avseende skador och se till att de är täta. Byt ut skadade slangar och dra vid behov åt lösa kopplingar.

**Rekommenderad hydraulvätska: Toro Premium All Season** (finns i 19 liters spannar eller 208 liters fat. Titta i reservdelskatalogen eller kontakta en auktoriserad Toro-återförsäljare för artikelnummer.)

Alternativa vätskor: Om du inte har tillgång till Toro-vätskan kan du använda andra **konventionella och petroleumbaserade** vätskor, under förutsättning att de uppfyller följande materialegenskaper och branschspecifikationer. Kontrollera med din oljeleverantör att oljan uppfyller dessa specifikationer.

**Obs:** Toro ansvarar inte för skador som uppstått till följd av att felaktiga vätskor använts. Använd därför endast produkter från ansedda tillverkare som ansvarar för sina rekommendationer.

| Högt viskositetsindex/nötningsförhindrande hydraulvätska med låg flytpunkt, av den flergradiga typen ISO VG 46 | |
|---|---|
| Materialegenskaper: | |
| Viskositet, ASTM D445 | cSt vid 40 °C: 44 till 48<br>cSt vid 100 °C: 7,9 till 9,1 |
| Viskositetsindex, ASTM D2270 | 140 eller högre |
| Flytpunkt, ASTM D97 | –37 °C till –45 °C |
| FZG, steg för fel | 11 eller bättre |
| Vatteninnehåll (ny vätska): | 500 ppm (max.) |
| Branschspecifikationer: | |
| Vickers I-286-S, Vickers M-2950-S, Denison HF-0, Vickers 35 VQ 25 (Eaton ATS373-C) | |

Lämpliga hydraulvätskor måste vara angivna för mobila maskiner (i motsats till användning på en industriell anläggning), av flerviktstyp, med nötningsförhindrande ZnDTP- eller ZDDP-tillsatspaket (inte en askfri vätsketyp).

**Obs:** Många hydraulvätskor är nästintill färglösa vilket gör det svårt att upptäcka läckor. Det finns en rödfärgstillsats till hydraulvätskan i flaskor om 20 ml. En flaska räcker till 15–22 liter hydraulvätska. Uppge artikelnr 44-2500 när du beställer från din auktoriserade Toro-återförsäljare.

1. Ställ maskinen på ett plant underlag, stäng av motorn och lägg i parkeringsbromsen.
2. Dra sätesspärren bakåt och luta sätet framåt (Figur 20).

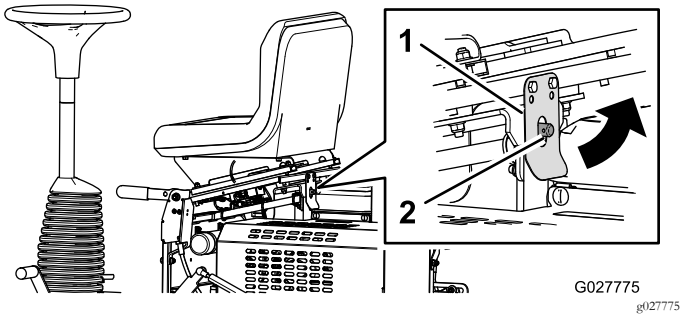


**Figur 20**

1. Sätesspärr
2. Spärrpinne

3. Ta bort hydraultanklocket och kontrollera vätskenivån på oljestickan (Figur 21).

   **Obs:** Vätskenivån ska vara mellan den övre och den nedre markeringen på oljestickan (Figur 22).

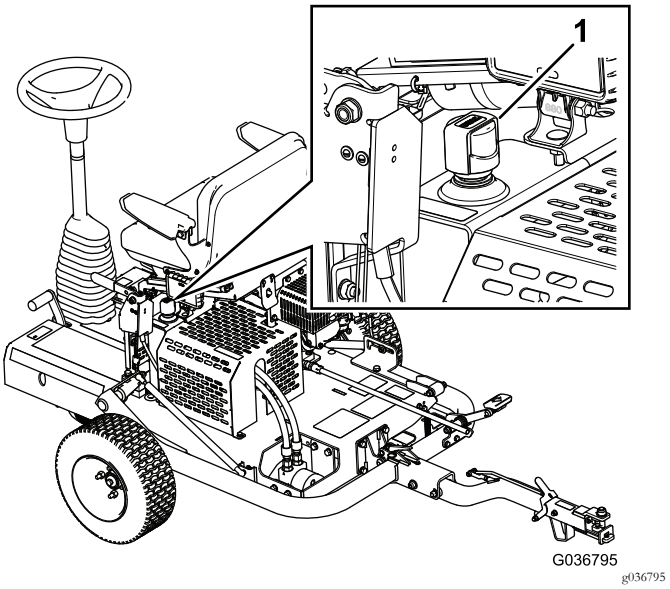


**Figur 21**

1. Hydraultanklock

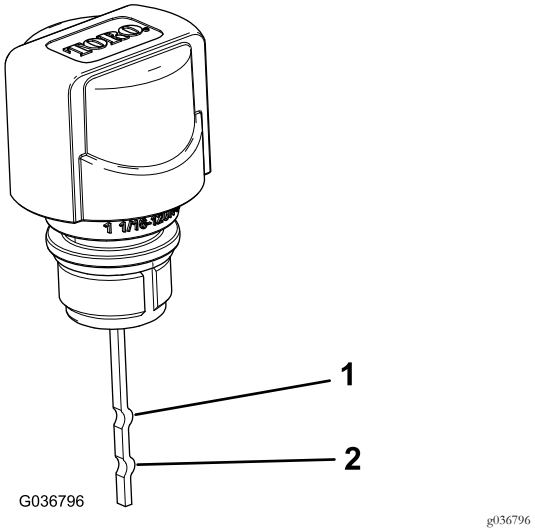


**Figur 22**

1. Övre markering
2. Nedre markering

4. Fyll på tillräckligt med vätska om vätskenivån är låg.
5. Sätt tillbaka tanklocket.
6. Torka upp eventuellt utspilld vätska.
7. Sänk och säkra sätet.

# Kontrollera däcktrycket

Kontrollera att transporthjulen är pumpade till 1,03 bar.

# Fylla på bränsletanken

- Använd endast ren och färsk (ej äldre än 30 dagar) blyfri bensin med oktantal 87 eller högre för bästa resultat (klassificeringsmetod (R+M)/2).
- Etanol: Bensin som innehåller upp till 10 % etanol (gasohol) eller 15 % MTBE (metyl-tertiär-butyleter) baserat på volym är godkänd. Etanol och MTBE är inte samma sak. Bensin med 15 % etanol (E15) baserat på volym får inte användas. **Använd aldrig** bensin som innehåller över 10 % etanol baserat på volym, som E15 (innehåller 15 % etanol), E20 (innehåller 20 % etanol) eller E85 (innehåller 85 % etanol). Användning av ej godkänd bensin kan leda till prestandaproblem och/eller skador på motorn som eventuellt inte omfattas av garantin.
- **Använd inte** bensin som innehåller metanol.
- **Förvara inte** bränsle i bränsletanken eller i en bränsledunk under vintern om inte en stabiliserare används.
- **Tillför inte** olja i bensinen.

**⚠ VARNING**

**Bränsle är skadligt eller dödligt vid förtäring. Längre exponering för bränsleångor kan orsaka allvarliga skador och sjukdom.**

- **Undvik att andas in bränsleångor under en längre tid.**
- **Håll ansiktet borta från munstycket och bränsletanken eller stabilisatoröppningen.**
- **Håll bränsle borta från ögon och hud.**

**⚠ FARA**

**Under vissa förhållanden är bränsle extremt brandfarligt och mycket explosivt. Brand eller explosion i bränsle kan orsaka brännskador och materiella skador.**

- **Fyll tanken på en öppen plats, utomhus, när motorn är kall. Torka upp utspillt bränsle.**
- **Fyll inte tanken helt full. Fyll bränsletanken med bränsle tills nivån ligger på 25 mm under tankens överkant. Det tomma utrymmet behövs för bränslets expansion.**
- **Rök aldrig när du handskas med bränsle och håll dig borta från öppen eld och platser där ångor kan antändas av gnistor.**
- **Förvara bränslet i en godkänd dunk och håll den utom räckhåll från barn. Köp inte mer bränsle än vad som går åt inom en månad.**
- **Ställ alltid bränsledunkar på marken en bit bort från ditt fordon före påfyllning.**
- **Fyll inte på bränsledunkar inne i ett fordon eller på lastbilsflak eller släp, eftersom plastmattor och liknande kan isolera dunken och förlänga urladdningstiden för statisk elektricitet.**
- **Lasta om möjligt av bränsledrivna maskiner från lastbilen eller släpet och tanka när hjulen står på marken. Fyll på maskinen från en dunk hellre än med munstycket på en bränslepump om det inte är möjligt att lasta av maskinen från lastbilen eller släpet.**
- **Om tankning måste ske från en bensinpump ska munstycket hela tiden vara i kontakt med kanten på bränsletankens eller dunkens öppning tills tankningen är klar.**

**Bränsletankens kapacitet:** 3,6 liter

1. Rengör omkring tanklocket och ta bort locket från tanken (Figur 23). Fyll på med blyfri bensin (minst 87 oktan) i bränsletanken tills det är cirka 25 mm kvar till tankens överkant, så att bränslet ges utrymme för expansion.

   **Viktigt: Fyll inte på tanken för mycket. Om tanken fylls över den angivna nivån kommer systemet för återföring av bensinångor att mättas, vilket leder till att motorn skadas och inte fungerar som den ska. Detta fel medför att tanklocket måste bytas och det täcks inte av garantin.**

   **Viktigt: Använd aldrig metanol, bensin som innehåller metanol, bensin som innehåller mer än 10 % etanol, bensintillsatser, premiumbensin eller fotogen eftersom detta kan skada bränslesystemet. Blanda inte olja i bensinen.**

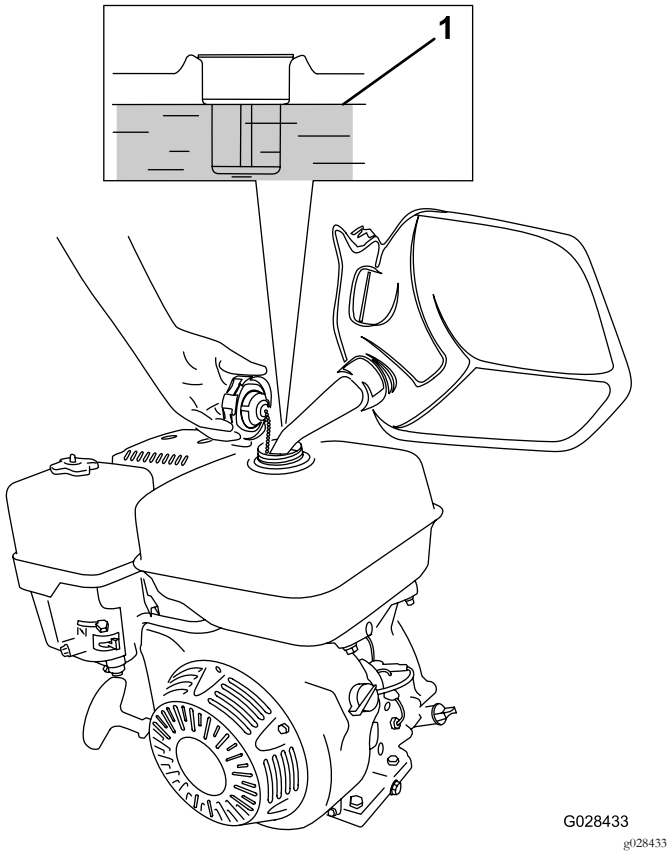


**Figur 23**

1. Max. bränslenivå

2. Skruva på tanklocket och torka upp eventuellt bränslespill.

# Starta och stänga av motorn

**Obs:** Illustrationer och beskrivningar av reglagen som nämns i detta avsnitt finns i Motorreglage (sida 15).

## Starta motorn

**Obs:** Kontrollera att tändkabeln är ansluten till tändstiftet.

1. Kontrollera att parkeringsbromsen ligger i och att åkpedalerna är i NEUTRALLÄGET.
2. Vrid strömbrytaren till PÅ-LÄGET.
3. Vrid bränslekranen till det ÖPPNA läget.
4. För chokereglaget till PÅ-LÄGET när du startar en kall motor.

   **Obs:** Choken behövs kanske inte när du startar en varm motor.
5. För gasreglaget till det SNABBA läget.
6. Ställ dig bakom maskinen, dra ut startsnörehandtaget tills du känner ett motstånd och dra därefter kraftigt för att starta motorn.

   **Viktigt: Dra inte startsnöret ända ut och släpp inte handtaget när snöret dras ut eftersom snöret kan gå av och enheten kan skadas.**
7. För chokereglaget till AV-LÄGET när motorn har startats.
8. För gasreglaget till det SNABBA läget för att få bästa rullprestanda.

## Stänga av motorn

1. Låt åkpedalerna återgå till NEUTRALLÄGET och lägg i parkeringsbromsen när du inte ska använda maskinen mer.
2. Låt motorn gå på tomgång i cirka 10–20 sekunder.
3. Vrid strömbrytaren till AV-LÄGET.
4. Vrid bränslekranen till det STÄNGDA läget.

# Kontrollera säkerhetssystemet

**⚠ VAR FÖRSIKTIG**

**Om säkerhetsbrytarna är frånkopplade eller skadade kan maskinen plötsligt gå igång, vilket kan leda till personskador.**

- **Gör inga otillåtna ändringar på säkerhetsbrytarna.**
- **Kontrollera säkerhetsbrytarnas funktion dagligen och byt ut eventuella skadade brytare innan maskinen körs.**

**Viktigt: Låt omedelbart en auktoriserad Toro-återförsäljare reparera säkerhetssystemet om det inte fungerar enligt nedanstående beskrivning.**

1. Lägg i parkeringsbromsen, kontrollera att åkpedalerna är i NEUTRALLÄGET och starta motorn.
2. Sitt på sätet.
3. När parkeringsbromsen är ilagd trycker du försiktigt ned en av åkpedalerna. Motorn bör stanna efter cirka 1 sekund.
4. Låt motorn gå och frigör bromsen. Ställ dig upp och kontrollera att motorn stängs av efter 1 sekund.

**Obs:** Säkerhetssystemet är även konstruerat så att motorn stängs av om föraren reser sig från sätet när maskinen rör sig.

# Använda dragkrokens lås

## Koppla maskinen till bogserfordonet

Tryck ned dragkrokens låsspak samtidigt som du sätter i dragkroksenheten i bogserfordonets dragkrok. Släpp spaken när dragkroken och dragkroksenheten har riktats in efter varandra (Figur 24).

**Viktigt:** **Se till att spaken återgår till upp-läget och att dragkroken och dragkroksenheten har kopplats ihop.**

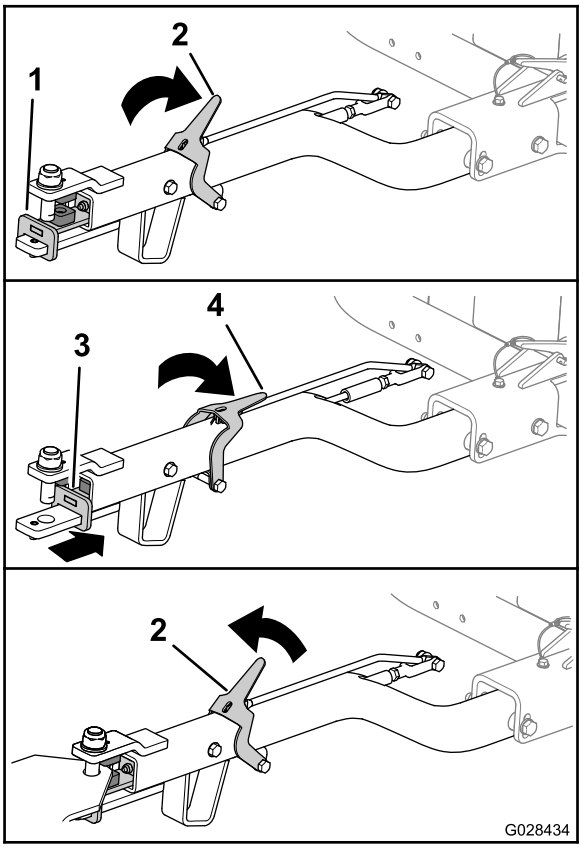


g028434

**Figur 24**

1. Dragkroksenhet (framåt)
2. Dragkrokens låsspak (upp)
3. Dragkroksenhet (bakåt)
4. Dragkrokens låsspak (ned)

## Koppla loss maskinen från bogserfordonet

Tryck ned dragkrokens låsspak samtidigt som du tar bort dragkroksenheten från bogserfordonets dragkrok (Figur 24). Släpp spärren när dragkroken och dragkroksenheten har kopplats loss.

# Transportera maskinen

1. Kör fram maskinen till transportfordonet.
2. Dra åt parkeringsbromsen.
3. För gasreglaget till det långsamma läget och låt motorn gå i cirka 10–20 sekunder.
4. Vrid strömbrytaren till AV-LÄGET.
5. Vrid bränslekranen till det STÄNGDA läget.
6. Så här lyfter du upp maskinen på transporthjulen:
   A. Tryck dragkroksenheten uppåt tills låsspaken har låsts upp från reglagets spärrläge (Figur 25).

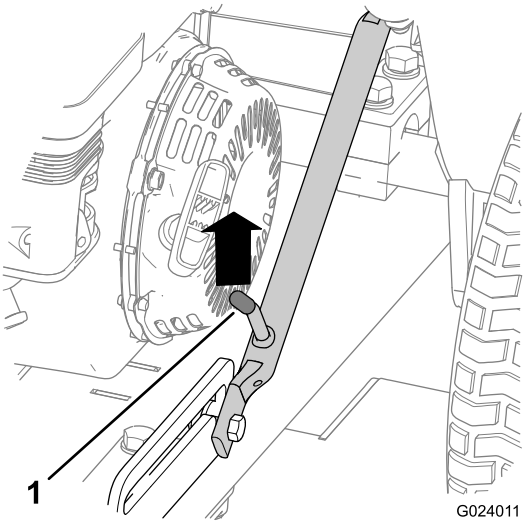


g024011

**Figur 25**

1. Låsspak

   B. Lyft låsspaken så att den kan glida fritt och dra ned dragkroken.

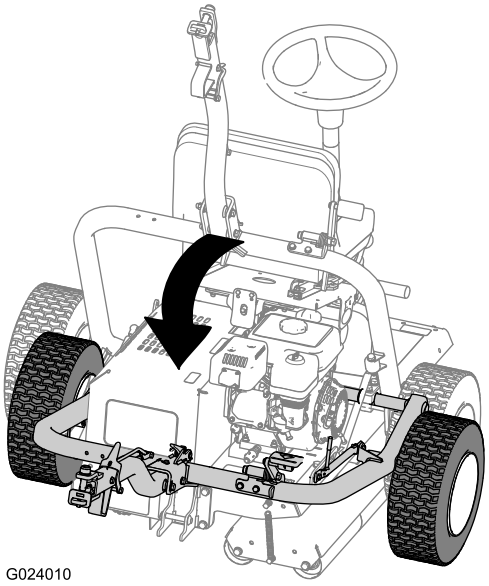


g024010

**Figur 26**

C. Trampa på dragkrokens pedal tills dragkroken låses på plats (Figur 27).

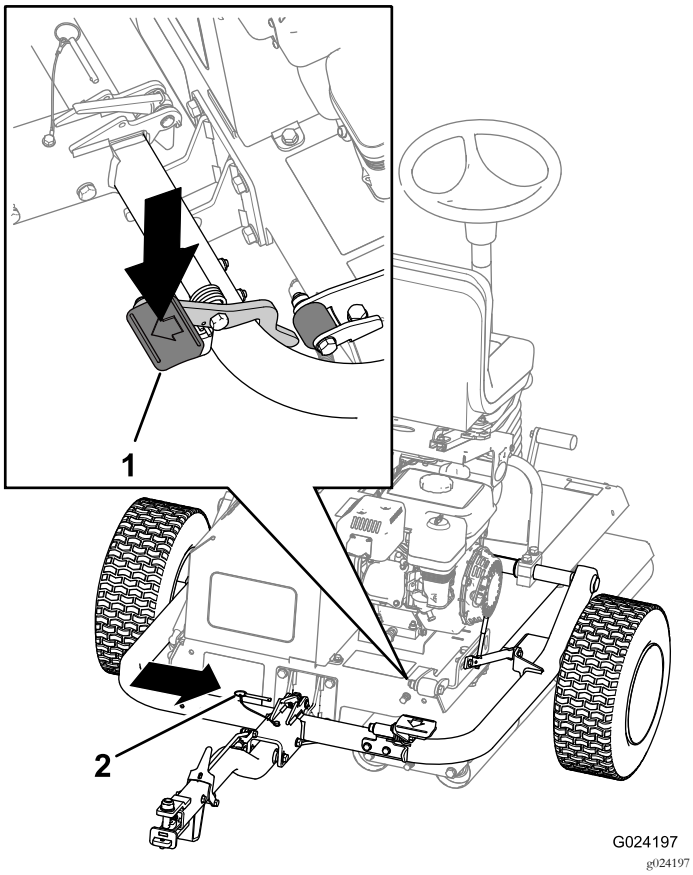


**Figur 27**

1. Dragkrokens pedal
2. Låspinne

D. Sätt i låspinnen (Figur 27).

7. Så här sänker du ned maskinen på rullarna:

A. Dra ut låspinnen (Figur 28).

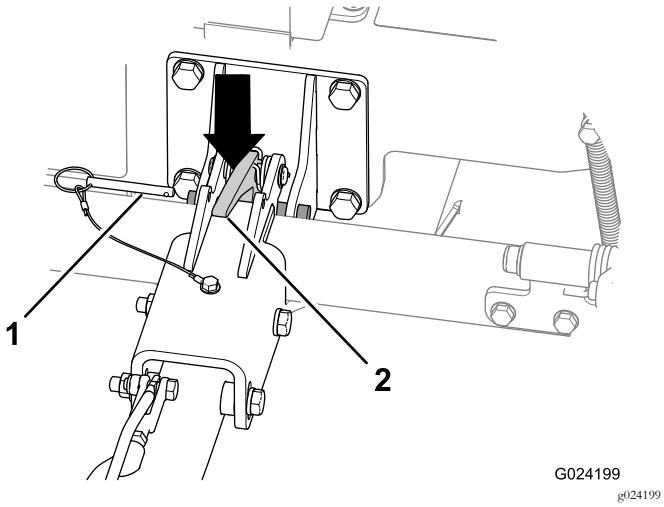


**Figur 28**

1. Låspinne
2. Dragkrokens spärrhak

B. Lyft dragkroksenheten uppåt för att luta maskinen en aning uppåt.

C. Tryck nedåt på dragkrokens spärrhak för att låsa upp dragkroken (Figur 28).

D. Lyft upp dragkroken (Figur 29) tills låsspaken låses fast i reglagets spärrläge (Figur 25).

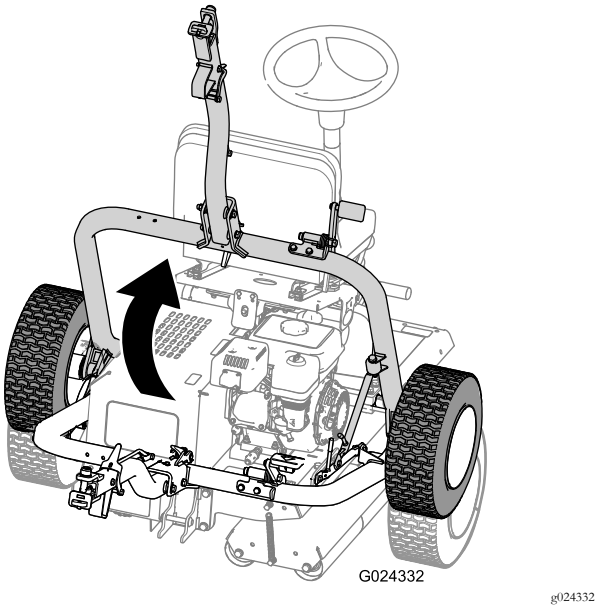


**Figur 29**

# Använda maskinen

1. Kontrollera att parkeringsbromsen ligger i.
2. Sätt dig i förarsätet utan att vidröra åkpedalerna.
3. Justera sätet och ratten så att du sitter bekvämt.
4. Lossa parkeringsbromsen.
5. Fatta tag om ratten och tryck långsamt ned vänster eller höger åkpedal med motsvarande fot i avsedd körriktning.

   **Obs:** Ju längre ned du trycker pedalen desto snabbare åker du i den valda riktningen.

6. Släpp upp fotpedalen för att stanna maskinen.

   **Obs:** När du har bekantat dig med maskinen vet du när du ska släppa fotpedalen, det vill säga just innan du avslutar en sträcka eftersom maskinen hinner rulla ett litet stycke innan den stannar. När maskinen har stannat helt trycker du långsamt ned den andra fotpedalen för att starta retursträckan.

   **Obs:** Tryck inte ned fotpedalerna för snabbt eftersom det kan leda till sladdar, nötning av gräset under drivrullen samt skador på drivsystemet. Du måste alltid använda fotpedalerna på ett kontrollerat sätt.

7. Vrid ratten medurs för att driva maskinen framåt.

   Vrid ratten moturs för att driva maskinen bakåt.

**Obs:** Eftersom riktningen ändras i slutet på varje sträcka måste du öva dig på att styra maskinen.

**Viktigt: Du stoppar maskinen i en nödsituation genom att trycka ned den andra pedalen till NEUTRALLÄGET. När du svänger till höger med den högra pedalen nedtryckt ska du alltså trycka ned den vänstra pedalen till NEUTRALLÄGET för att stoppa maskinen. Din rörelse måste vara bestämd men inte plötslig, eftersom maskinen riskerar att tippa.**

8. Lossa parkeringsbromsen.
9. Innan du stiger av maskinen ska du se till att den har parkerats på ett plant underlag.

# Arbetstips

- Vid körning i sluttning kontrollerar du att drivrullen är på nedsidan för tillbörlig drivning. I annat fall kan gräsmattan skadas.
- Ta regelbundet bort ansamlingar på rullarna för att få bästa rullverkan.

# Underhåll

## Rekommenderat underhåll

| Underhållsintervall | Underhållsförfarande |
|---|---|
| Efter de första 5 timmarna | • Kontrollera så att det inte finns några lösa muttrar, skruvar eller fästanordningar, och dra åt dem vid behov. |
| Efter de första 20 timmarna | • Byt ut motoroljan.<br>• Byt ut hydraulvätskan och hydraulfiltret. |
| Varje användning eller dagligen | • Kontrollera hydraulslangarna och rören.<br>• Kontrollera nivån för motorolja.<br>• Kontrollera hydraulvätskenivån.<br>• Kontrollera lufttrycket i transporthjulen.<br>• Kontrollera säkerhetssystemet.<br>• Smörj drivrullens lager (smörj omedelbart efter tvätt).<br>• Kontrollera luftrenaren.<br>• Kontrollera att parkeringsbromsen förhindrar att maskinen rullar när den står parkerad.<br>• Kontrollera så att det inte finns några lösa muttrar, skruvar eller fästanordningar, och dra åt dem vid behov.<br>• Kontrollera att det finns bränsle i bränsletanken. |
| Efter varje användning | • Ta bort eventuell smuts på rullen, speciellt runt motorn. |
| Var 50:e timme | • Rengör luftrenaren (oftare vid dammiga och smutsiga förhållanden). |
| Var 100:e timme | • Byt ut motoroljan<br>• Kontrollera/justera tändstiftet.<br>• Rengöra sedimentskålen. |
| Var 300:e timme | • Byt pappersinsatsen.<br>• Byt ut tändstiftet.<br>• Kontrollera och justera ventilspelet. |
| Var 400:e timme | • Byt ut hydraulvätskan och hydraulfiltret. |
| Före förvaring | • Måla i lackskador. |
| Årligen | • Genomför en översyn av hela maskinen, däribland en kontroll av att samtliga muttrar och skruvar är åtdragna. |

**Viktigt:** **Ytterligare information om underhållsrutiner finns i bruksanvisningen till motorn.**

**Obs:** Om du behöver ett el- eller hydraulschema för din maskin hittar du det på www.Toro.com.

**⚠ VARNING**

**Om du inte är försiktig med farliga ämnen kan de ge upphov till allvarliga personskador.**

- **Läs etiketterna och anvisningarna för de material som du använder.**
- **Använd nödvändig personlig skyddsutrustning och var försiktig när du använder farliga ämnen.**

Följande ämnen är farliga:

| Ämnen | Risk |
|---|---|
| Bensin | Låg |
| Smörjolja | Låg |
| Hydraulvätska | Låg |
| Fett | Låg |

- Om du handskas med någon av vätskorna ovan ska du bära skyddsglasögon och handskar och vara noga med att undvika spill.
- Undvik hudkontakt och tvätta bort spill med tvål och vatten.
- Undvik kontakt med ögonen – skölj med rinnande vatten och uppsök läkare om symptomen kvarstår.
- Sök läkarhjälp omedelbart vid sväljning.
- Håll avståndet till trycksatta vätskor som kan spruta ut från småläckor, spruckna kopplingar, etc. Trycksatta vätskor kan penetrera huden. Sök läkarhjälp omedelbart om något ämne penetrerar huden.
- Använd alltid kartong eller papper för att söka efter läckor.
- Avfallsprodukter får inte kasseras så att de förorenar vattendrag, dränerings- eller avloppssystem.

**Viktigt: Förhindra skador på miljön. Kassera farliga ämnen på ett ansvarsfullt sätt. Kassera farligt avfall på en behörig återvinningsstation.**

# Anteckningar om särskilda problem

| Kontrollen utförd av: | | |
|---|---|---|
| **Arti-kel** | **Datum** | **Information** |
| 1 | | |
| 2 | | |
| 3 | | |
| 4 | | |
| 5 | | |
| 6 | | |
| 7 | | |
| 8 | | |

# Kontrollista för dagligt underhåll

Kopiera sidan och använd den regelbundet.

| | **Vecka:** | | | | | | |
|---|---|---|---|---|---|---|---|
| **Kontrollpunkt** | **Mån.** | **Tis.** | **Ons.** | **Tors.** | **Fre.** | **Lör.** | **Sön.** |
| Kontrollera att svänglederna rör sig fritt. | | | | | | | |
| Kontrollera bränslenivån. | | | | | | | |
| Kontrollera nivån för motorolja. | | | | | | | |
| Kontrollera hydraulvätskenivån. | | | | | | | |
| Kontrollera luftfiltret. | | | | | | | |
| Kontrollera säkerhetssystemet. | | | | | | | |
| Rengör motorkylflänsarna. | | | | | | | |
| Kontrollera ovanliga motorljud. | | | | | | | |
| Kontrollera att det inte finns skador på slangarna. | | | | | | | |
| Kontrollera att systemet inte har några vätskeläckor. | | | | | | | |
| Smörj alla smörjnipplar. | | | | | | | |
| Kontrollera däcktrycket. | | | | | | | |
| Bättra på skadad lack. | | | | | | | |

# Förberedelser för underhåll

Genomförandet av vissa underhållsarbeten, justeringar eller reparationer beror på anläggningen i fråga.

Luta inte maskinen såvida det inte är nödvändigt. Om du lutar maskinen finns det risk för att motorolja kommer in i motorns cylinderhuvud och hydraulvätska kan läcka från locket som sitter ovanpå tanken. Sådana läckor kan leda till kostsamma reparationer av maskinen. Lyft upp maskinen med en liten kran eller annan lyftutrustning vid service under däcket.

# Smörjning

## Smörja drivrullens lager

**Serviceintervall:** Varje användning eller dagligen (smörj omedelbart efter tvätt).

**Typ av fett:** Litiumfett nr 2

1. Torka av området så att främmande partiklar inte kan leta sig in i lagret.
2. Pumpa in fett i smörjnippeln enligt Figur 30.

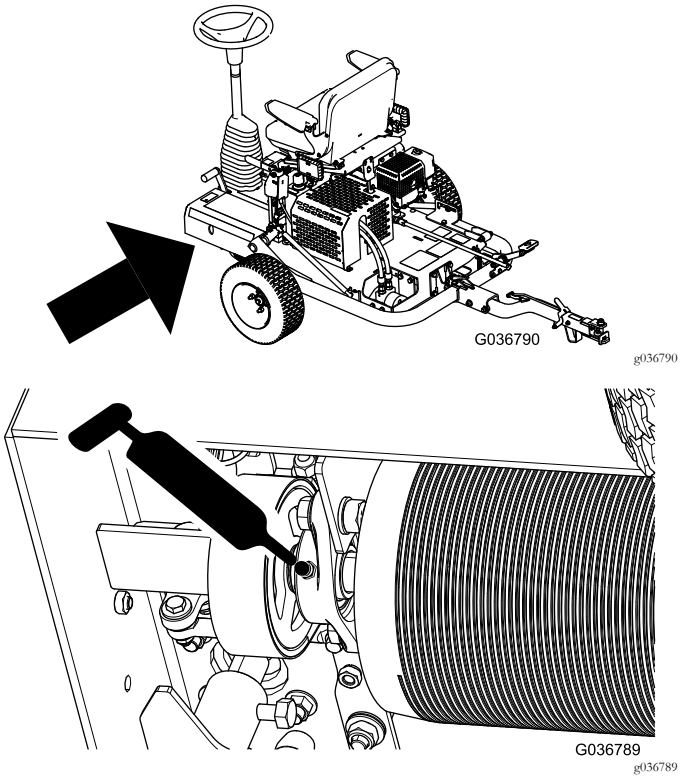


**Figur 30**

3. Torka bort överflödigt fett.

   **Viktigt: Efter smörjningen ska du köra bort maskinen från gräsområdet ett ögonblick för att avlägsna eventuellt överflödigt fett som kan skada gräset.**

# Motorunderhåll

## Byta ut motoroljan

**Serviceintervall:** Efter de första 20 timmarna—Byt ut motoroljan.

Var 100:e timme—Byt ut motoroljan

1. Starta och kör motorn i ett par minuter för att värma upp motoroljan och stäng därefter av motorn.
2. Lyft upp maskinen på transporthjulen.
3. Luta maskinen så att maskinens motorände befinner sig närmast marken och stötta den andra änden för att hålla maskinen på plats.
4. Montera tömningsslangen på tömningsventilen (Figur 31).
5. Placera den andra änden av slangen i en lämplig behållare för olja (Figur 31).

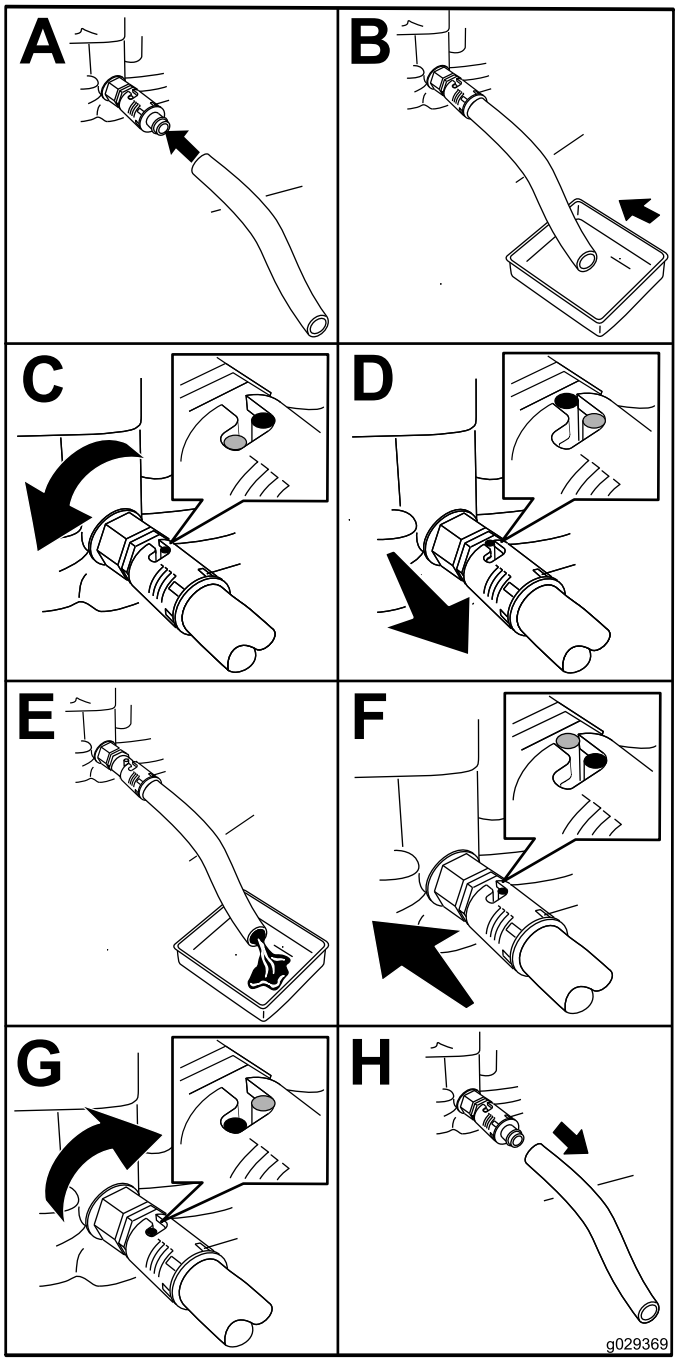


g029369

**Figur 31**

6. Vrid oljetömningsventilen ett kvarts varv motsols för att börja tömma ut oljan (Figur 31).
7. När all olja har tömts ut ska du vrida oljetömningsventilen ett kvarts varv medsols för att stänga ventilen (Figur 31).
8. Ta bort tömningsslangen och torka upp eventuell utspilld olja.
9. Fyll på angiven olja i vevhuset – se Kontrollera nivån för motorolja (sida 17).
10. Kassera oljan på lämpligt sätt. Återvinn den enligt lokala föreskrifter.

# Serva luftrenaren

**Serviceintervall:** Varje användning eller dagligen—Kontrollera luftrenaren.

Var 50:e timme—Rengör luftrenaren (oftare vid dammiga och smutsiga förhållanden).

Var 300:e timme—Byt pappersinsatsen.

1. Lossa tändkabeln från tändstiftet.
2. Ta bort vingmuttern som fäster luftrenarkåpan på luftrenaren och ta bort kåpan (Figur 32).

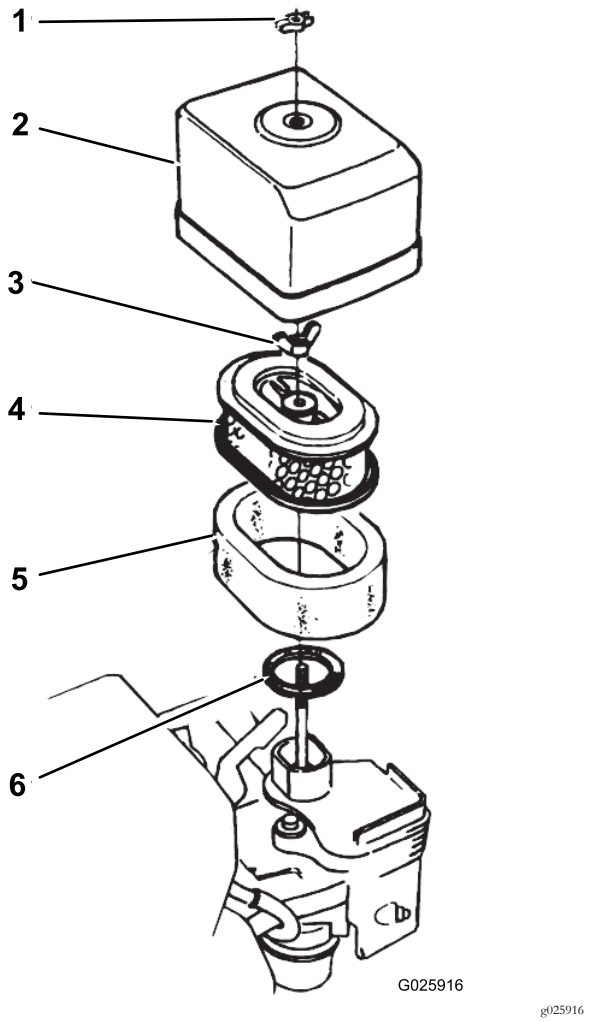


**Figur 32**

| | |
|---|---|
| 1. Vingmutter | 4. Pappersinsats |
| 2. Luftrenarkåpa | 5. Skumplastinsats |
| 3. Vingmutter | 6. Packning |

3. Rengör kåpan ordentligt.
4. Ta bort vingmuttern från luftfiltret och ta bort filtret (Figur 32).
5. Ta bort skumplastfiltret från pappersfiltret (Figur 32).
6. Kontrollera båda luftfilterinsatserna och byt ut dem om de är skadade.

   **Obs:** Byt alltid ut pappersluftfilterinsatsen vid de schemalagda intervallen.
7. Så här rengör du skumplastinsatsen:
   A. Tvätta skumplastinsatsen i en lösning av flytande tvål och varmt vatten.

      **Obs:** Krama ur den för att avlägsna smuts, men vrid inte eftersom det kan skada skumplasten.

   B. Torka skumplasten genom att linda in den i en ren trasa.

      **Obs:** Krama ur trasan och skumplastinsatsen för att torka insatsen, men vrid inte eftersom detta kan skada skumplasten.

   C. Dränk in insatsen i ren motorolja.

      **Obs:** Krama insatsen så att oljan fördelas jämnt i insatsen och överflödig olja avlägsnas. Skumplastinsatsen ska vara fuktig av olja.
8. Rengör pappersinsatsen genom att knacka filterinsatsen flera gånger mot en hård yta för att avlägsna smutsen.

   **Obs:** Borsta aldrig bort smuts från insatsen och använd inte tryckluft för att ta bort smuts, eftersom smutsen då tränger in i fibrerna och tryckluften skadar pappersfiltret.
9. Sätt tillbaka skumplastinsatsen, pappersinsatsen och luftrenarkåpan.

   **Viktigt: Kör inte motorn utan att en luftrenare har installerats eftersom detta kan leda till extremt motorslitage och trolig skada.**

# Serva tändstiftet

**Serviceintervall:** Var 100:e timme—Kontrollera/justera tändstiftet.

Var 300:e timme—Byt ut tändstiftet.

**Typ:** Tändstift av typen NGK BPR6ES eller motsvarande.

**Luftgap:** 0,70 till 0,80 mm. Se Figur 34.

1. Lossa tändkabeln från tändstiftet (Figur 33).

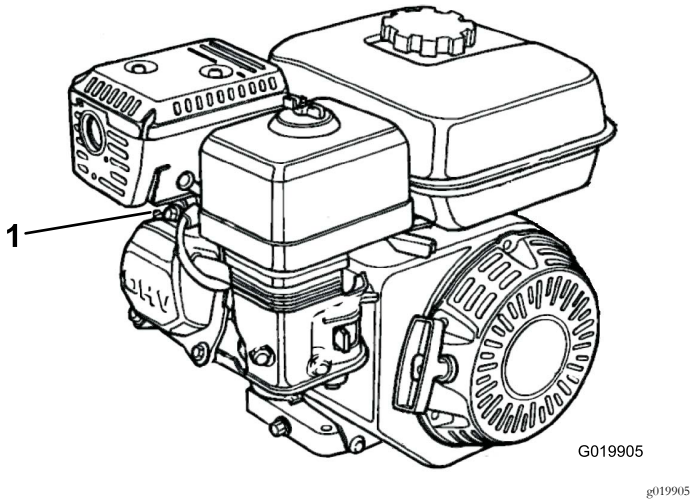


**Figur 33**

1. Tändkabel

2. Rengör området runt tändstiftet och avlägsna stiftet från cylinderhuvudet.

   **Viktigt: Ett sprucket, skadat eller smutsigt tändstift måste bytas ut. Elektroderna får inte sandblästras, skrapas eller rengöras, eftersom partiklar då kan ta sig in i cylindern och orsaka skador på motorn.**

3. Ställ in luftgapet på 0,70 till 0,80 mm (Figur 34).

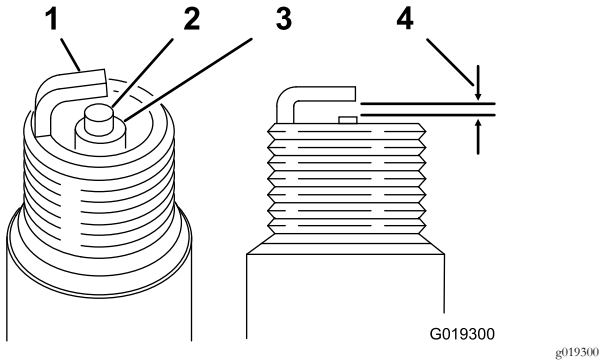


**Figur 34**

1. Sidoelektrod
2. Mittelektrod
3. Insulator
4. 0,70 till 0,80 mm

4. Montera tändstiftet (med korrekt luftgap) noga för hand för att undvika korsgängning.

5. När tändstiftet sitter på plats drar du åt det med en tändstiftsnyckel för att pressa samman tätningsbrickan.

   - När du monterar ett nytt tändstift ska du dra åt tändstiftet ett halvt varv efter att det har satts på plats för att pressa samman brickan.
   - När du monterar det ursprungliga tändstiftet drar du åt det ett åttondels till ett kvarts varv efter att det har satts på plats för att pressa samman brickan.

   **Obs:** Ett löst tändstift kan överhettas och skada motorn. Om du drar åt tändstiftet för mycket kan du skada gängorna i cylinderhuvudet.

6. Anslut tändkabeln till tändstiftet.

# Kontrollera och justera ventilspelet

**Serviceintervall:** Var 300:e timme

**Viktigt: Se motorns bruksanvisning.**

# Underhålla bränslesystemet

## Rengöra sedimentskålen

**Serviceintervall:** Var 100:e timme—Rengöra sedimentskålen.

**⚠ FARA**

**Under vissa förhållanden är bränsle extremt brandfarligt och mycket explosivt. Brand eller explosion i bränsle kan orsaka brännskador och materiella skador.**

- **Fyll tanken på en öppen plats, utomhus, när motorn är kall. Torka upp utspillt bränsle.**
- **Fyll inte tanken helt full. Fyll bränsletanken med bränsle tills nivån ligger på 25 mm under tankens överkant. Det tomma utrymmet behövs för bränslets expansion.**
- **Rök aldrig när du handskas med bränsle och håll dig borta från öppen eld och platser där ångor kan antändas av gnistor.**
- **Förvara bränslet i en godkänd dunk och håll den utom räckhåll från barn. Köp inte mer bränsle än vad som går åt inom en månad.**
- **Ställ alltid bränsledunkar på marken en bit bort från ditt fordon före påfyllning.**
- **Fyll inte på bränsledunkar inne i ett fordon eller på lastbilsflak eller släp, eftersom plastmattor och liknande kan isolera dunken och förlänga urladdningstiden för statisk elektricitet.**
- **Lasta om möjligt av bränsledrivna maskiner från lastbilen eller släpet och tanka när hjulen står på marken. Fyll hellre på maskinen från en dunk än munstycket på en bensinpump om det inte är möjligt att lasta av maskinen från lastbilen eller släpet.**
- **Om tankning måste ske från en bensinpump ska munstycket hela tiden vara i kontakt med kanten på bränsletankens eller dunkens öppning tills tankningen är klar.**

1. Vrid bränslekranen till AV-läget och ta därefter bort bränslesedimentskålen och O-ringen (Figur 35).

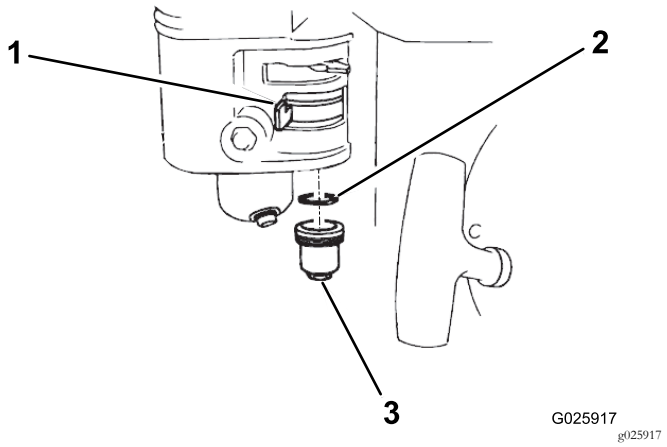


**Figur 35**

1. Bränslekran
2. O-ring
3. Sedimentskål

2. Rengör sedimentskålen och O-ringen med ett lösningsmedel som inte är lättantändligt och torka noga.
3. Placera O-ringen i bränslekranen och montera sedimentskålen. Dra åt sedimentskålen noga.

# Underhålla drivsystemet

## Byta ut hydraulvätskan och hydraulfiltret

**Serviceintervall:** Efter de första 20 timmarna—Byt ut hydraulvätskan och hydraulfiltret.

Var 400:e timme—Byt ut hydraulvätskan och hydraulfiltret.

**Viktigt: Använd enbart hydraulvätska av typen Toro Premium All Season (ISO VG 46) eller en motsvarande vätska. Andra vätskor kan orsaka skador på systemet.**

1. Placera ett kärl under hydraultankens avtappningsplugg (Figur 36).

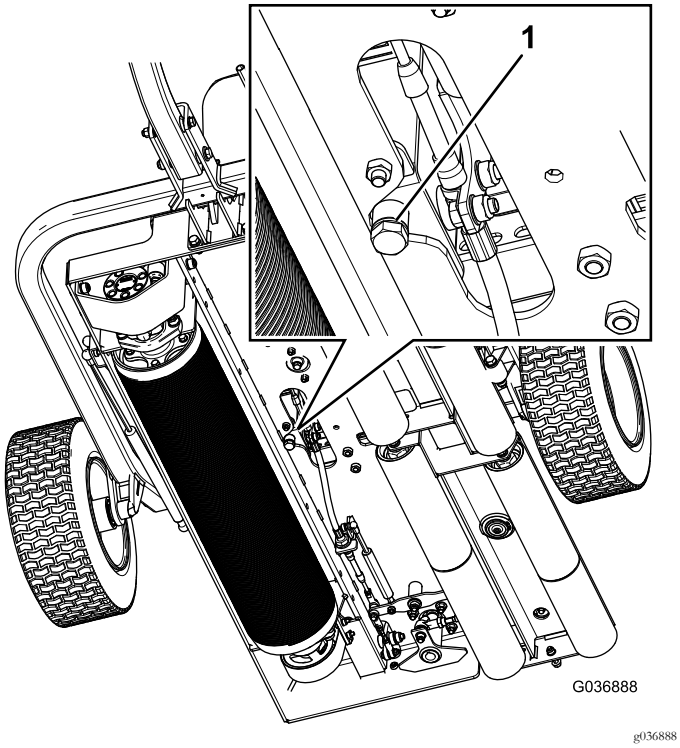


**Figur 36**

1. Avtappningsplugg

2. Ta bort avtappningspluggen från tankens undersida (Figur 36).
3. Sätt i avtappningspluggen igen när all vätska har runnit ut.
4. Rengör runt området där filtret monteras.
5. Placera ett kärl under filtret och ta bort filtret (Figur 37).

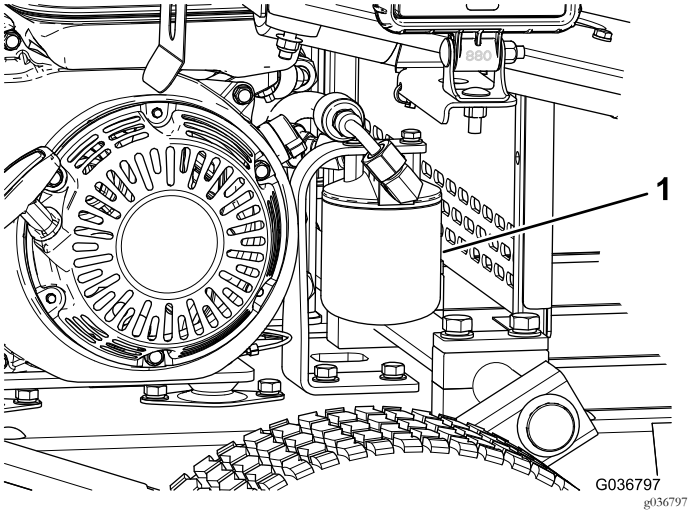


**Figur 37**

1. Hydraulfilter

6. Fyll ersättningsfiltret med lämplig hydraulvätska.
7. Smörj packningen och montera filtret för hand tills packningen nuddar vid filterhuvudet och dra sedan åt ytterligare ett 3/4 varv.

   **Obs:** Filtret ska nu vara tätt.

8. Ta bort hydraultanklocket (Figur 21).
9. Fyll tanken med lämplig vätska. Mer information finns i Kontrollera hydraulvätskenivån (sida 18).
10. Sätt tillbaka tanklocket.
11. Torka upp eventuellt utspilld vätska.
12. Starta maskinen och låt den gå på låg tomgång i 3–5 minuter så att vätskan cirkulerar och eventuell luft avlägsnas från systemet.
13. Stäng av motorn, kontrollera hydraulvätskenivån och fyll på vätska vid behov.
14. Sänk och säkra sätet.
15. Kassera vätskan och filtret i enlighet med lokala bestämmelser.

# Underhålla bromsarna

## Kontrollera och justera parkeringsbromsen

**Serviceintervall:** Varje användning eller dagligen

Kontrollera att parkeringsbromsen förhindrar att maskinen rullar när den står parkerad.

Justera parkeringsbromsen på följande vis:

- Öka bromskraften genom att dra åt bromsens låsmutter (Figur 38).
- Minska bromskraften genom att lossa bromsens låsmutter (Figur 38).

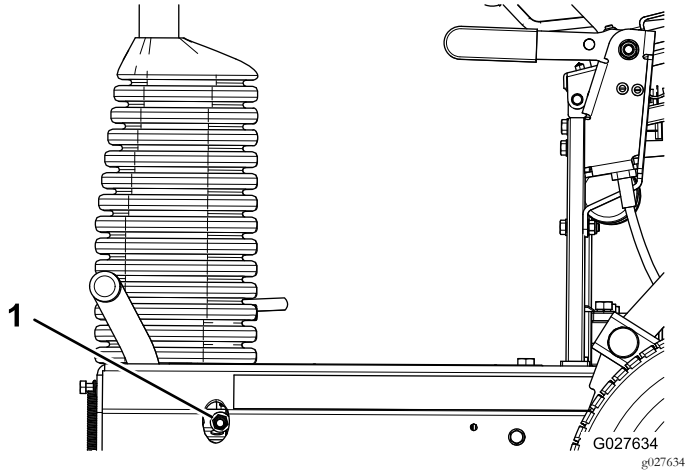


**Figur 38**

1. Bromsens låsmutter

**Obs:** Kontrollera att bromsen kopplas ur helt när bromsspaken har lossats.

# Rengöring

Rengör rullarna efter behov genom att spruta vatten genom hålen i rullarnas hus (Figur 39).

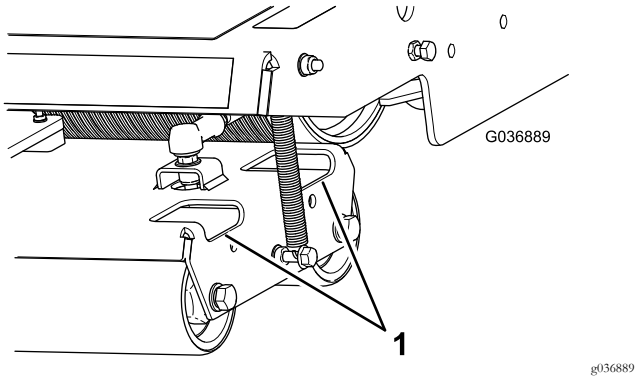


**Figur 39**

1. Åtkomsthål

Se till att området runt hydraulmotorn är rent genom att ta bort smuts och skräp (Figur 40).

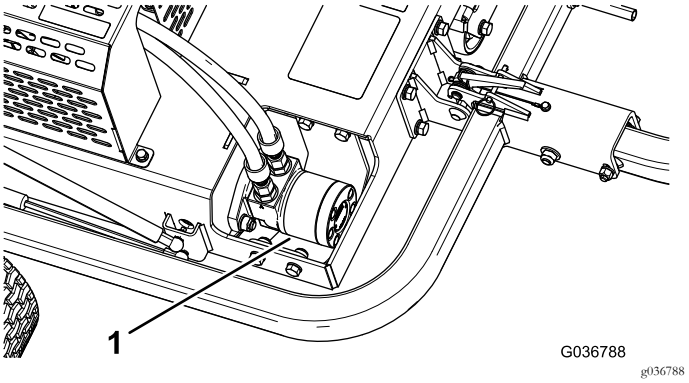


**Figur 40**

1. Hydraulmotor

# Förvaring

1. Avlägsna gräsklipp, smuts och fett från maskinens utvändiga delar, särskilt rullarna och motorn. Rensa bort smuts och skräp från utsidan av motorns kylflänsar och fläkthus.

   **Viktigt: Tvätta maskinen med ett milt rengöringsmedel och vatten. Högtryckstvätta inte maskinen. Undvik att använda alltför mycket vatten, särskilt nära motorn.**

2. Tillsätt en bränslestabiliserare/konditionerare till bränslet i tanken när gräsklipparen ska förvaras under en längre tid (mer än tre månader).

   A. Kör motorn så att det stabiliserade bränslet fördelas i bränslesystemet (5 minuter).

   B. Du kan antingen stänga av motorn, låta den svalna och tappa ur bränslet, eller också köra motorn tills den stannar.

   C. Starta motorn och kör den tills den stängs av. Upprepa proceduren med hjälp av choken tills det inte går att starta motorn igen.

   D. Kassera bränslet på lämpligt sätt. Återvinn det enligt lokala föreskrifter.

3. Kontrollera och dra åt alla bultar, muttrar och skruvar. Reparera eller byt ut utslitna och skadade delar.

4. Måla i lackskador och bara metallytor. Färg finns att köpa hos närmaste auktoriserade återförsäljare.

5. Förvara maskinen i ett rent och torrt garage eller lagerutrymme. Täck över maskinen för att skydda den och hålla den ren.

# Anteckningar:

# Anteckningar:

# Anteckningar:

## Europeiskt sekretessmeddelande

De uppgifter som Toro registrerar
Toro Warranty Company (Toro) respekterar din integritet. För att kunna behandla dina garantianspråk och kontakta dig i händelse av att en produkt måste återkallas ber vi dig att uppge vissa personuppgifter, antingen direkt eller via din lokala Toro-återförsäljare.

Toros garantisystem körs på servrar som finns i USA där sekretesslagarna kanske inte ger samma skydd som i ditt land.

GENOM ATT UPPGE DINA PERSONUPPGIFTER FÖR OSS SAMTYCKER DU TILL ATT DE BEHANDLAS SÅ SOM BESKRIVS I DET HÄR SEKRETESSMEDDELANDET.

Så här använder Toro informationen
Toro kan använda dina personuppgifter för att behandla garantianspråk och för att kontakta dig i händelse av att en produkt återkallas. Toro kan vidarebefordra uppgifterna till sina dotterbolag, återförsäljare eller andra affärspartner i samband med någon av dessa aktiviteter. Vi säljer inte dina personuppgifter till något annat företag. Vi förbehåller oss rätten att vidarebefordra personuppgifter i syfte att efterleva tillämpliga lagar och uppfylla förfrågningar från vederbörliga myndigheter, administrera system på rätt sätt eller för vår egen eller andra användares säkerhet.

Så här sparas dina personuppgifter
Vi sparar dina personuppgifter så länge vi behöver dem för de syften de ursprungligen registrerades för, av andra legitima skäl (t.ex. för att följa föreskrifter) eller så länge som krävs enligt tillämplig lag.

Toros engagemang för att skydda dina personuppgifter
Vi vidtar skäliga försiktighetsåtgärder för att skydda dina personuppgifter. Vi vidtar också åtgärder för att bibehålla personuppgifternas aktuella status så att de är korrekta.

Åtkomst till och korrigering av personuppgifter
Om du vill granska eller korrigera dina personuppgifter kan du kontakta oss via e-post på legal@toro.com.

## Konsumenträtt i Australien

Australiensiska kunder hittar information rörande australiensisk konsumenträtt inuti förpackningen eller hos den lokala Toro-återförsäljaren.

# Toros heltäckande garanti

Begränsad garanti

## Fel och produkter som omfattas

The Toro® Company och dess dotterbolag Toro Warranty Company garanterar gemensamt, och i enlighet med ett avtal dem emellan, att din Toro-produkt (”produkten”) är fri från material- och tillverkningsfel i två år eller 1 500 körtimmar*, beroende på vilket som inträffar först. Den här garantin gäller för alla produkter förutom luftare (och för dem finns det separata garantiförklaringar). Om ett fel som omfattas av garantin föreligger, kommer vi att reparera produkten utan kostnad för dig. Detta omfattar feldiagnos, arbete, reservdelar och transport. Den här garantin börjar gälla det datum då produkten levereras till den ursprungliga köparen i återförsäljarledet.
*Produkt som är utrustad med en timmätare.

## Anvisningar för garantiservice

Du är ansvarig för att meddela produktdistributören eller den auktoriserade återförsäljaren som du köpte produkten av så snart du tror att något fel som omfattas av garantin föreligger. Om du behöver hjälp med att hitta en produktdistributör eller en auktoriserad återförsäljare, eller om du har några frågor som rör dina rättigheter och skyldigheter beträffande garantin, kan du kontakta oss på:

Commercial Products Service Department
Toro Warranty Company
8111 Lyndale Avenue South
Bloomington, MN 55420-1196
E-post: commercial.warranty@toro.com

## Ägarens ansvar

Som ägare till produkten är du ansvarig för att utföra de underhåll och justeringar som krävs i enlighet med anvisningarna i bruksanvisningen. Om du inte utför nödvändigt underhåll och nödvändiga justeringar kan detta leda till att ett eventuellt garantianspråk inte godkänns.

## Produkter och fel som inte omfattas

Alla produkt- eller funktionsfel som inträffar inom garantiperioden beror inte på material- eller tillverkningsfel. Den här garantin omfattar inte följande:

- Produktfel som orsakas av att andra reservdelar än Toro-originaldelar används eller av att extra, modifierade tillbehör och produkter som inte har tillverkats av Toro monteras och används. I vissa fall erbjuder tillverkaren en separat garanti för sådana produkter.
- Produktfel som orsakas av underlåtenhet att utföra det underhåll och/eller de justeringar som rekommenderas. Garantianspråk kan komma att underkännas om Toro-produkten inte underhålls i enlighet med anvisningarna i stycket Rekommenderat underhåll i *bruksanvisningen*.
- Produktfel som orsakas av felaktig, slarvig eller vårdslös användning av produkten.
- Slitdelar som förbrukas genom användning, förutom om dessa visar sig vara defekta. Exempel på slitdelar som förbrukas eller slits ut vid normal användning av produkten omfattar, men är inte begränsade till, bromsklossar, bromsbelägg, lamellbelägg, knivar, cylindrar, underknivar, luftarpinnar, tändstift, svänghjul, däck, filter, remmar samt vissa sprutkomponenter som membran, munstycken och backventiler m.m.
- Fel som orsakats av yttre påverkan. Yttre påverkan omfattar, men är inte begränsat till, väder, förvaringsomständigheter, föroreningar, användning av kylvätskor, smörjmedel, tillsatser, konstgödningsmedel, vatten eller kemikalier m.m. som ej har godkänts.
- Normalt förekommande buller, vibrationer, slitage och försämringar.
- Normalt slitage omfattar, men är inte begränsat till, skador på säten till följd av slitage eller nötning, slitage på målade ytor, repor på dekaler och fönster m.m.

## Reservdelar

Reservdelar som planeras att bytas ut i samband med nödvändigt underhåll omfattas endast av garantin under perioden fram till den planerade tidpunkten för utbytet av delen. Delar som byts ut i enlighet med den här garantin omfattas av garantin under hela den återstående produktgarantin och tillfaller Toro. Toro fattar det slutliga beslutet om huruvida en befintlig del eller enhet ska repareras eller bytas ut. Toro har rätt att använda omarbetade reservdelar vid garantireparationer.

## Anmärkning om garantin för djupurladdningsbatterier:

Djupurladdningsbatterier har en total livslängd på ett visst antal kilowattimmar. Den totala livslängden kan förlängas eller förkortas genom olika drift, laddnings och underhållstekniker. I och med att batterierna i produkten används, förkortas användningstiden mellan laddningsintervallen gradvis tills dess att batterierna är helt förbrukade. Det är ägaren till produkten som ansvarar för att ersätta batterier som förbrukas genom normal användning. Batterierna måste kanske bytas ut under garantiperioden, och det sker då på ägarens bekostnad.

## Ägaren bekostar underhållet

Den vanliga service som krävs för Toro-produkter omfattar bland annat att finjustera motorn, smörja, rengöra, polera, byta filter och kylvätska samt att utföra det underhåll som rekommenderas. Sådan service får ägaren själv bekosta.

## Allmänna villkor

Reparation av en auktoriserad Toro-distributör eller Toro-återförsäljare är den enda kompensation som du har rätt till under denna garanti.

**Varken The Toro Company eller Toro Warranty Company är ansvariga för indirekta eller oförutsedda skador eller följdskador i samband med användningen av de Toro-produkter som omfattas av denna garanti. Detta inkluderar alla kostnader eller utgifter för att tillhandahålla ersättningsutrustning eller service under rimliga perioder med funktionsfel eller avsaknad av möjlighet av använda produkten medan reparationer som omfattas av garantin utförs. Det finns ingen annan uttrycklig garanti, med undantag för den emissionsgaranti som nämns nedan, om tillämpligt.**

Alla indirekta garantier i fråga om säljbarhet och lämplighet för ett visst syfte är begränsade till denna uttryckliga garantis varaktighet. I vissa stater är det inte tillåtet att undanta oförutsedda skador eller följdskador, eller tidsbegränsa en indirekt garantis varaktighet, och i dessa fall är det möjligt att ovanstående undantag och begränsningar inte gäller.

Denna garanti ger dig specifika juridiska rättigheter, och du kan även ha andra rättigheter som varierar från stat till stat.

## Andra länder än USA och Kanada

Kunden ska kontakta sin Toro-distributör (återförsäljare) för att få garantipolicyn för sitt eget land eller sin provins eller stat. Om du av någon anledning är missnöjd med din distributörs service eller har svårt att få garantiupplysningar kontaktar du Toro-importören. Om allt annat misslyckas kan du kontakta oss på Toro Warranty Company.