Form No. 3406-578 Rev B

122 cm, 132 cm eller 152 cm Recycler®-sett

Plentraktor i TITAN® HD 1500-, 2000- eller 2500-seriene

Modellnr. 126-8701
Modellnr. 126-8702
Modellnr. 126-8703
Modellnr. 133-2166
Modellnr. 133-2167
Modellnr. 133-2168

Installasjonsveiledning

⚠ ADVARSEL

CALIFORNIA
Proposition 65-advarsel

Dette produktet inneholder et kjemikalie eller kjemikalier som staten California vet forårsaker kreft, fødselsdefekter eller forplantningsskade.

Sikkerhet

Bruke sideutslippsmodus eller kverne gress

⚠ ADVARSEL

Hvis ikke gressavlederen, utslippsdekselet eller hele gressoppsamleren sitter på plass, vil du selv eller andre risikere å komme i kontakt med kniven eller gjenstander som blir slengt opp i luften. Kontakt med gressklipperkniver som roterer og gjenstander som slynges opp i luften, kan føre til at noen blir alvorlig skadet eller drept.

- **Fjern aldri gressavlederen fra gressklipperen fordi gressavlederen leder materiale ned mot bakken. Hvis gressavlederen blir skadet, må den skiftes ut omgående.**
- **Hold hender og føtter borte fra undersiden av gressklipperen.**
- **Prøv aldri å rense utslippområdet eller gressklipperknivene bortsett fra når du har koblet fra kraftoverføringen (PTO) og dreid tenningsnøkkelen til av-stilling. Ta alltid ut nøkkelen, og koble ledningen fra tennpluggen(e).**

© 2016—The Toro® Company
8111 Lyndale Avenue South
Bloomington, MN 55420

Registrer ditt produkt på www.Toro.com.

CE

Oversettelse av originalen (NO)
Trykt i USA
Med enerett

3406-578 B

Montering

Løse deler

Bruk diagrammet nedenfor som en sjekkliste for å kontrollere at alle delene er sendt.

Prosedyre	Beskrivelse	Ant.	Bruk
1	Ingen deler er nødvendige	–	Klargjøre maskinen.
2	Ingen deler er nødvendige	–	Demontere de eksisterende knivene.
3	Ingen deler er nødvendige	–	Fjern den eksisterende skjermen.
4	Utslippsplate Låsebolt (5/16 x ⅞ tomme) Flensmutter (5/16 tomme) Flensmutter (⅜ tomme) Låsebolt (⅜ x 1 tomme)	1 1 1 2 2	Monter utslippsplaten.
5	Venstre skjerm Midtre skjerm Høyre skjerm Flensmutter (⅜ tomme) Låsebolt (⅜ x 1 tomme)	1 1 1 9 9	Monter skjermene for 122 og 132 cm klippeenheter.
6	Venstre skjerm Midtre skjerm Høyre skjerm Flensmutter (⅜ tomme) Låsebolt (⅜ x 1 tomme)	1 1 1 9 9	Monter skjermene for 152 cm klippeenheter.
7	Resirkuleringskniver	3	Monter de nye knivene.
8	Ingen deler er nødvendige	–	Stram til alle festene.

1

Klargjøre maskinen

Ingen deler er nødvendige

Prosedyre

1. Parker maskinen på en jevn flate.
2. Flytt bevegelseskontrollspakene til den NØYTRALE LÅSESTILLINGEN.
3. Sett på parkeringsbremsen.
4. Slå av motoren og ta ut nøkkelen.
5. Rengjør klippeenheten grundig. Fjern alt rusk for å sikre at skjermene passer ordentlig.
6. Reparer alle bøyde eller skadde områder av klippeenheten og erstatt eventuelle deler som mangler.

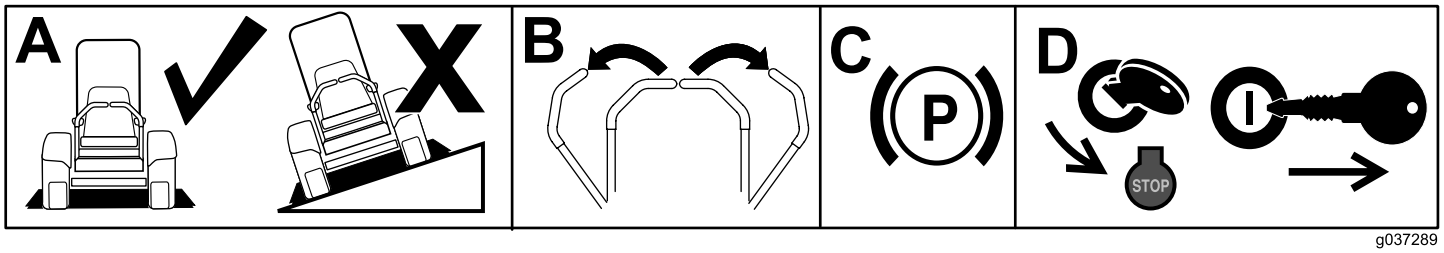

Figur 1

2

Demontere de eksisterende knivene

Ingen deler er nødvendige

Prosedyre

1. Bruk en skrunøkkel som er åpen i endene (1-1/2 tomme) på enden av spindelakselen for å holde spindelakselen.
2. Fjern knivbolten, bueskiven og kniven fra spindelakselen (Figur 2).

   Merk: Ta vare på knivene for bruk når gressklipperen er i sideutslippsmodus. Bruk knivbolten og skiven for montering av resirkuleringsknivene.

⚠ ADVARSEL

Knivene er skarpe. Hvis du kommer i kontakt med et skarpt blad, kan du bli alvorlig skadet.

Bruk hansker, eller legg en fille rundt de skarpe kantene på kniven.

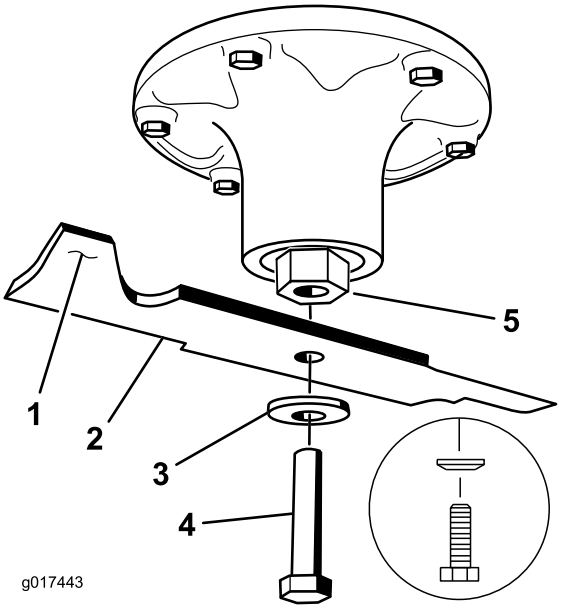

g017443

Figur 2

1. Vingeområdet på kniven
2. Kniv
3. Bueskive
4. Knivbolt
5. Spindelakselens ende (sekskantet ende vises)

3

Fjerne den eksisterende skjermen

Ingen deler er nødvendige

Prosedyre

1. Fjern flensmutterne som holder skjermen på plass (Figur 3).
2. Fjern boltene som holder skjermen på plass (Figur 3).
3. Fjern skjermen og skift ut mutterne og boltene i hullene til skjermen (Figur 3).
4. Fjern monteringsdelene som vist i Figur 3. Behold delene.

Merk: Ta vare på skjermen og monteringsdelene for å bruke dem når du skifter til sideutslippsmodus.

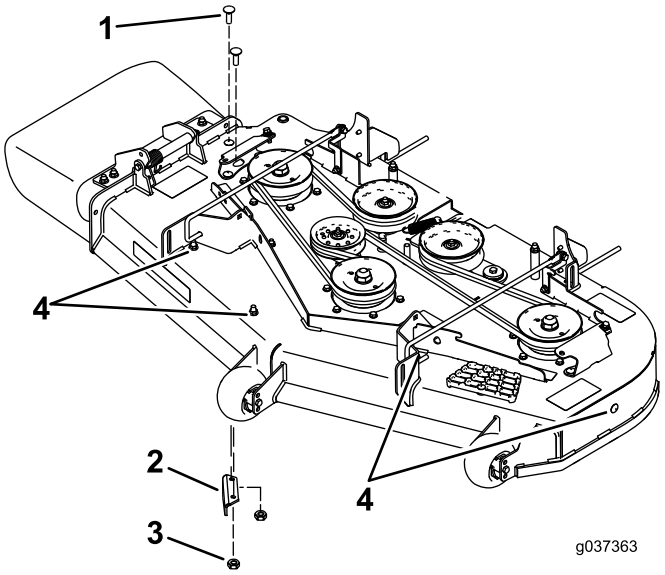

g037363

Figur 3

1. Bolter
2. Skjerm
3. Muttere
4. Fjern monteringsdelene før du monterer skjermene.

4

Montere utslippsplaten

Deler som er nødvendige for dette trinnet:

1	Utslippsplate
1	Låsebolt (5/16 x ⅞ tomme)
1	Flensmutter (5/16 tomme)
2	Flensmutter (⅜ tomme)
2	Låsebolt (⅜ x 1 tomme)

Prosedyre

1. Monter utslippsplaten på utsiden av monteringsbraketten med to låsebolter (3/8 x 1-1/4 tomme) og to flensmuttere (liten flens) (3/8 tomme) som vist i Figur 4.
2. Monter tappen på innsiden av klippeenheten med én låsebolt (5/16 x 7/8 tomme) og én flensmutter (5/16 tomme) som vist i Figur 4.

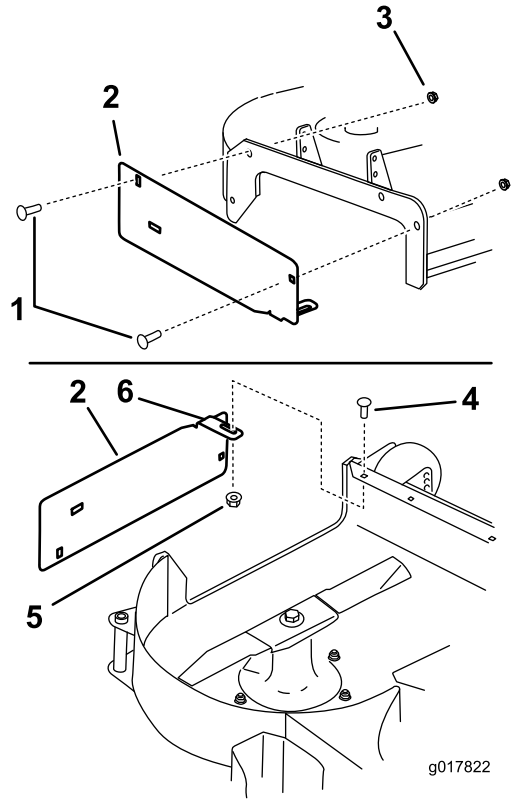

g017822

Figur 4

1. Låsebolt (⅜ x 1 tomme)
2. Utslippsplate
3. Flensmutter (⅜ tomme)
4. Låsebolt (5/16 x ⅞ tomme)
5. Flensmutter (5/16 tomme)
6. Påse at tappen er plassert på innsiden av klippeenheten.

5

Montere skjermene for 122 og 132 cm klippeenheter

Deler som er nødvendige for dette trinnet:

1	Venstre skjerm
1	Midtre skjerm
1	Høyre skjerm
9	Flensmutter (⅜ tomme)
9	Låsebolt (⅜ x 1 tomme)

Prosedyre

Merk: Monter skjermene løst for å rette dem inn med alle hullene i klippeenheten (Figur 5).

1. Plasser den høyre skjermen på klippeenheten.
2. Monter den høyre skjermen løst på utslippsplaten med én låsebolt (3/8 x 1 tomme) og én flensmutter (3/8 tomme) som vist i Figur 5.
3. Monter den høyre skjermen løst på toppen av klippeenheten med én låsebolt (3/8 x 1 tomme) og én flensmutter (3/8 tomme) som vist i Figur 5. Se Figur 6 og Figur 7 for de korrekte hullene som skal brukes.
4. Monter den høyre skjermen løst på klippeenheten med én låsebolt (3/8 x 1 tomme) og én flensmutter (3/8 tomme) som vist i Figur 5.
5. Plasser den venstre skjermen på klippeenheten.
6. Monter den venstre skjermen løst på toppen av klippeenheten med én bolt (3/8 x 1 tomme) og én flensmutter (3/8 tomme) som vist i Figur 5. Se Figur 6 og Figur 7 for de korrekte hullene som skal brukes.
7. Monter den venstre skjermen løst på klippeenheten med én låsebolt (3/8 x 1 tomme) og én flensmutter (3/8 tomme) som vist i Figur 5.
8. Monter den venstre skjermen løst på siden av klippeenheten med én låsebolt (3/8 x 1 tomme) og én flensmutter (3/8 tomme) som vist i Figur 5.

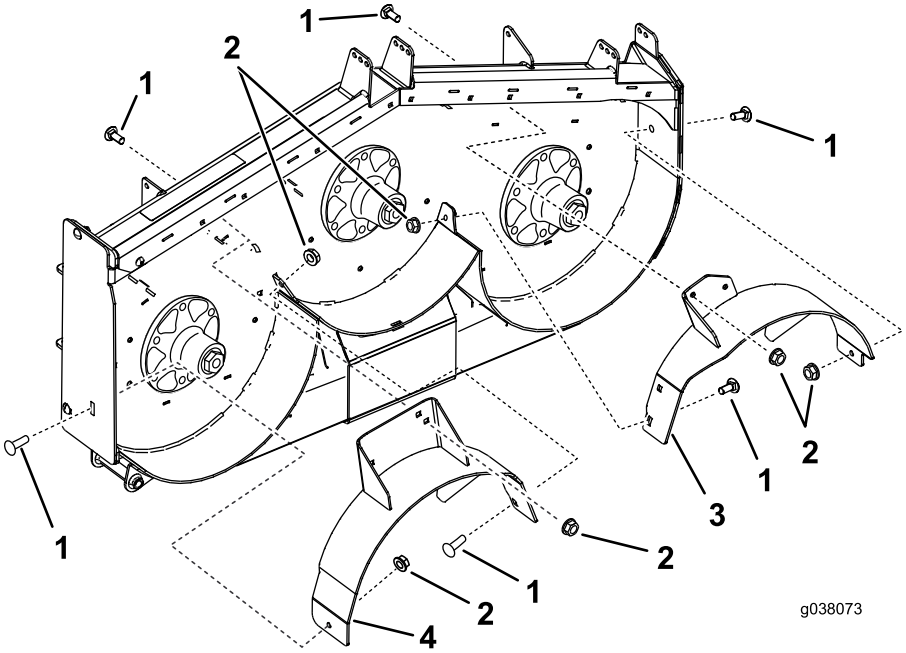

g038073

Figur 5

132 cm klippeenhet vist

1. Låsebolt (⅜ x 1 tomme)
2. Flensmutter (⅜ tomme)
3. Venstre skjerm
4. Høyre skjerm

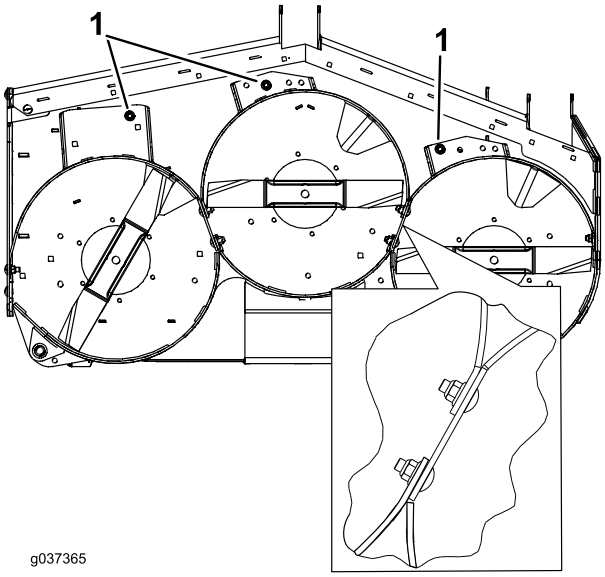

g037365

Figur 6

122 cm klippeenhet vist

1. Bruk disse hullene for 122 cm klippeenheter

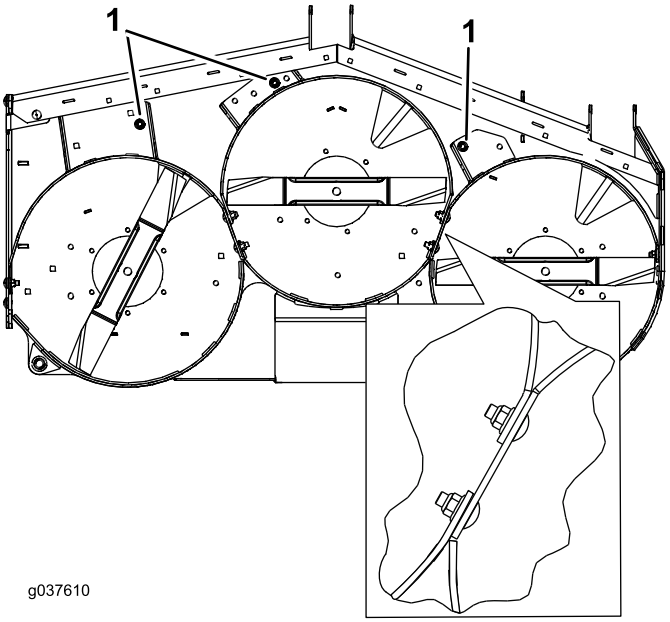

g037610

Figur 7

132 cm klippeenhet vist

1. Bruk disse hullene for 132 cm klippeenheter

9. Plasser den midtre skjermen på klippeenheten.
10. Monter den midtre skjermen løst på den venstre skjermen med én låsebolt (3/8 x 1 tomme) og én flensmutter (3/8 tomme) som vist i Figur 8. Se Figur 6 og Figur 7 for de korrekte hullene som skal brukes.

11. Monter den midtre skjermen løst på den høyre skjermen med én låsebolt (3/8 x 1 tomme) og én flensmutter (3/8 tomme) som vist i Figur 8.

12. Monter den midtre skjermen løst på toppen av klippeenheten med én bolt (3/8 x 1 tomme) og én flensmutter (3/8 tomme) som vist i Figur 8. Se Figur 6 og Figur 7 for de korrekte hullene som skal brukes.

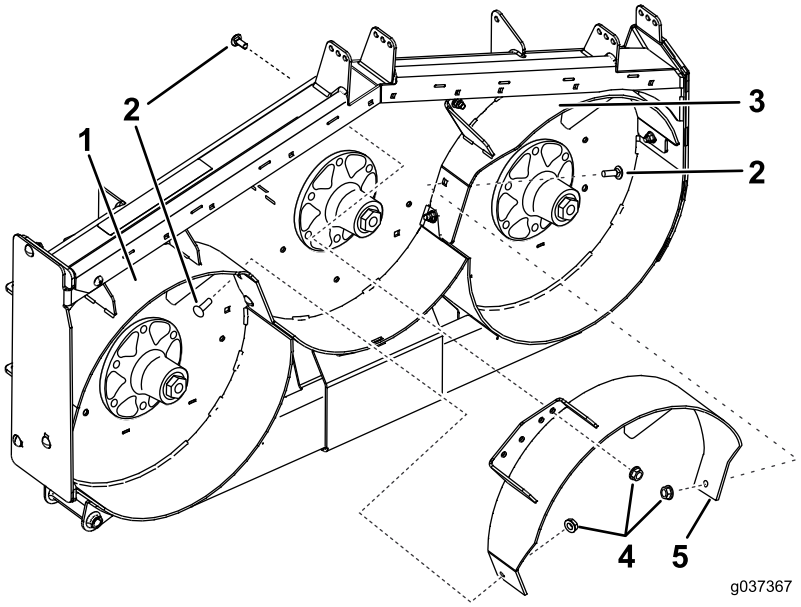

g037367

Figur 8

1. Høyre skjerm
2. Låsebolt (⅜ x 1 tomme)
3. Venstre skjerm
4. Flensmutter (⅜ tomme)
5. Midtre skjerm

6

Montere skjermene for 152 cm klippeenheter

Deler som er nødvendige for dette trinnet:

1	Venstre skjerm
1	Midtre skjerm
1	Høyre skjerm
9	Flensmutter (⅜ tomme)
9	Låsebolt (⅜ x 1 tomme)

Prosedyre

Merk: Monter skjermene løst for å rette dem inn med alle hullene i klippeenheten (Figur 9).

1. Plasser den høyre skjermen på klippeenheten.
2. Monter den høyre skjermen løst på utslippsplaten med én låsebolt (3/8 x 1 tomme) og én flensmutter (3/8 tomme) som vist i Figur 9.
3. Monter den høyre skjermen løst på toppen av klippeenheten med én låsebolt (3/8 x 1 tomme) og én flensmutter (3/8 tomme). Se Figur 9 og Figur 10.
4. Monter den høyre skjermen løst på klippeenheten med én låsebolt (3/8 x 1 tomme) og én flensmutter (3/8 tomme) som vist i Figur 9.
5. Plasser den venstre skjermen på klippeenheten.
6. Monter den venstre skjermen løst på toppen av klippeenheten med én bolt (3/8 x 1 tomme) og én flensmutter (3/8 tomme) som vist i Figur 9.
7. Monter den venstre skjermen løst på klippeenheten med én låsebolt (3/8 x 1 tomme) og én flensmutter (3/8 tomme) som vist i Figur 9.
8. Monter den venstre skjermen løst på siden av klippeenheten med én låsebolt (3/8 x 1 tomme) og én flensmutter (3/8 tomme) som vist i Figur 9.

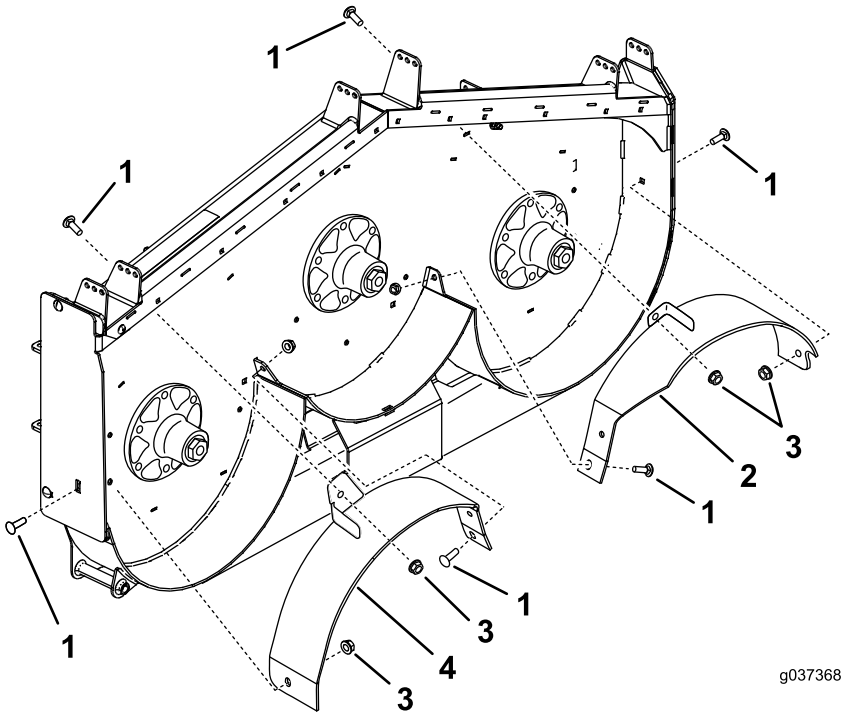

g037368

Figur 9

152 cm klippeenhet vist

1. Låsebolt (⅜ x 1 tomme)
2. Venstre skjerm
3. Flensmutter (⅜ tomme)
4. Høyre skjerm

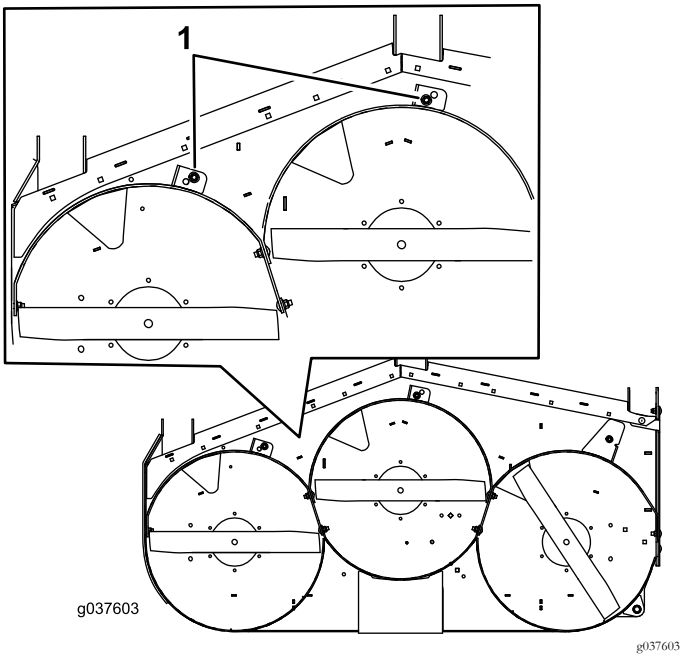

g037603

Figur 10

1. Bruk disse hullene for 152 cm klippeenheter.

9. Plasser den midtre skjermen på klippeenheten.
10. Monter den midtre skjermen løst på den venstre skjermen med én låsebolt (3/8 x 1 tomme) og én flensmutter (3/8 tomme) som vist i Figur 11.
11. Monter den midtre skjermen løst på den høyre skjermen med én låsebolt (3/8 x 1 tomme) og én flensmutter (3/8 tomme) som vist i Figur 11.
12. Monter den midtre skjermen løst på toppen av klippeenheten med én bolt (3/8 x 1 tomme) og én flensmutter (3/8 tomme) som vist i Figur 10 og Figur 11.

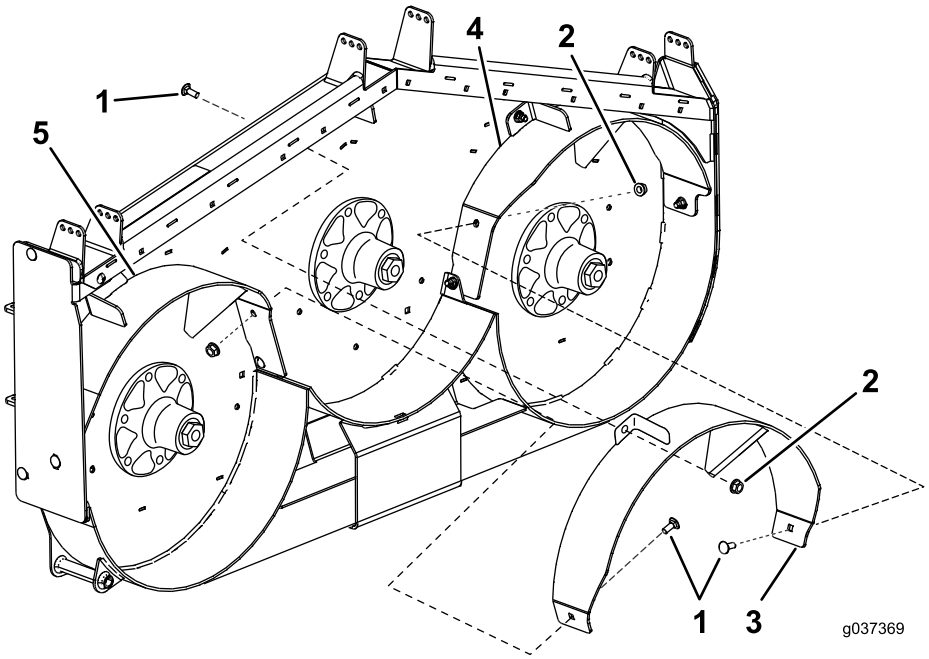

g037369

Figur 11

1. Låsebolt (⅜ x 1 tomme)
2. Flensmutter (⅜ tomme)
3. Midtre skjerm
4. Venstre skjerm
5. Høyre skjerm

7

Montere de nye knivene

Deler som er nødvendige for dette trinnet:

3	Resirkuleringskniver

Prosedyre

Viktig: Vingedelen på kniven (dvs. delen som vender opp) må vende mot innsiden av klippeenheten (Figur 12).

1. Bruk en skrunøkkel som er åpen i endene (1-1/2 tomme) på enden av spindelakselen for å holde spindelakselen (Figur 12).
2. Monter kniven, bueskiven og knivbolten.

   Merk: Fjærskivekonusen må installeres mot bolthodet (Figur 12).
3. Trekk til knivbolten til 115–150 N·m.

⚠ ADVARSEL

Knivene er skarpe. Hvis du kommer i kontakt med et skarpt blad, kan du bli alvorlig skadet.

Bruk hansker, eller legg en fille rundt de skarpe kantene på kniven.

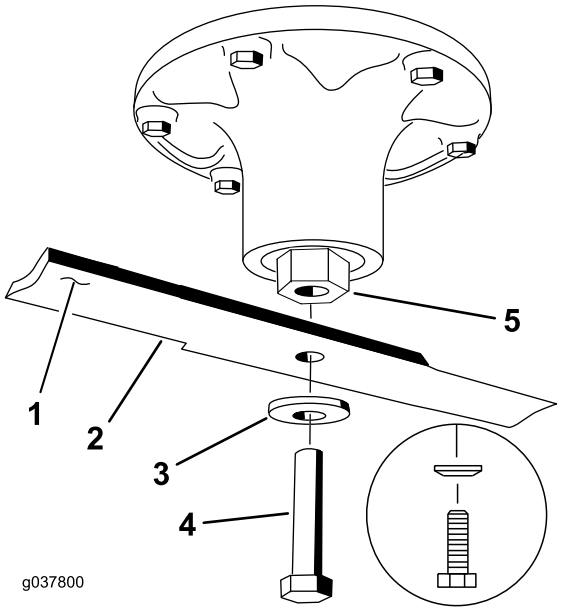

g037800

Figur 12

1. Vingeområdet på kniven
2. Kniv
3. Bueskive
4. Knivbolt
5. Spindelakselens ende (sekskantet ende vises)

8

Stramme til alle festene

Ingen deler er nødvendige

Prosedyre

1. Stram alle mutterne og boltene for skjermene (Figur 4, Figur 5, Figur 8, Figur 9 og Figur 11).
2. Roter knivene og påse at det er klaring mellom knivene og skjermene. Hvis det oppstår interferens, løsne skjermen og plasser den på nytt.

Bruk

Velge riktig klippehøyde

Klipp omtrent 25 mm eller ikke mer enn en tredjedel av gresstrået når du klipper. I svært frodig og tett gress kan det hende at du må heve klippehøyden eller skifte til sideutslipp eller oppsamling.

Klippe under ekstreme forhold

Luft er nødvendig for å klippe og klippe restene på nytt i gressklipperhuset, så ikke still klippehøyden for lavt, og klippeenheten skal heller ikke være omgitt av uklippet gress. Prøv alltid å holde den ene siden av gressklipperhuset unna uklippet gress, slik at luften kan trekkes inn i gressklipperhuset. Når du foretar den innledende klippingen i midten av et uklippet område, må du kjøre maskinen saktere og rygge hvis klippeenheten blir tilstoppet.

Klippe med riktig regelmessighet

Under de fleste vanlige forhold må du klippe hver fjerde eller femte dag. Men husk at gresset vokser med ulik hastighet til ulike tider. Dette betyr at for å beholde den samme klippehøyden, noe som er god praksis, må du klippe oftere tidlig om våren. Når gresset vokser saktere midt på sommeren, klipper du det bare hver åttende eller tiende dag. Hvis du ikke har mulighet til å klippe plenen i en lengre periode på grunn av værforhold eller av andre årsaker, skift til drift med sideutslipp eller oppsamling, eller klipp først med en høy klippehøyde. Klipp deretter på nytt to eller tre dager senere med en lavere høyde.

Klippe med skarpe kniver

En skarp kniv lager et jevnere kutt uten å rive eller trevle opp gresset. En sløv kniv river eller trevler opp gresset. Riving og trevling fører til at gresset blir brunt på tuppene. Dette går ut over veksten til gresset og gjør det mer utsatt for sykdommer.

Etter bruk

For å sørge for optimal ytelse rengjør du undersiden av gressklipperhuset etter hver bruk. Hvis klipperester hoper seg opp i gressklipperhuset, reduseres klippeytelsen til gressklipperen.

Notat:

TORO®

Count on it.