Form No. 3403-944 Rev B

Türen

Nutzfahrzeug Workman ® GTX mit Kabine

Modellnr. 07150

Installationsanweisungen

⚠ WARNUNG:

KALIFORNIEN
Warnung zu Proposition 65

Dieses Produkt enthält eine Chemikalie oder Chemikalien, die laut den Behörden des Staates Kalifornien krebserregend wirken, Geburtsschäden oder andere Defekte des Reproduktionssystems verursachen.

Teile

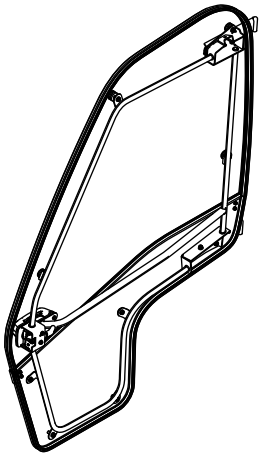

1x

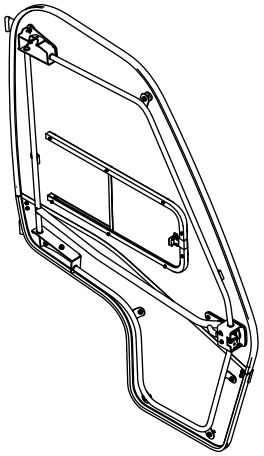

1x

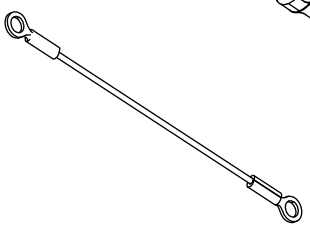

2x

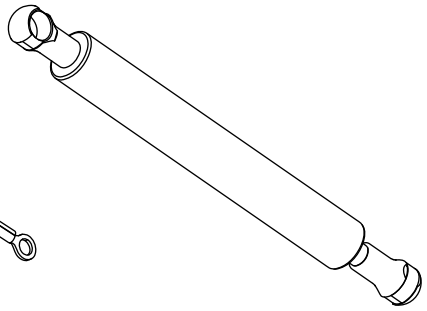

2x

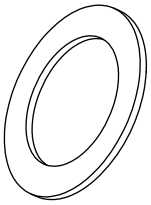

8x

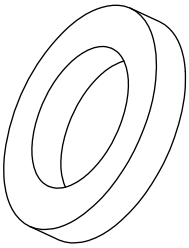

4x

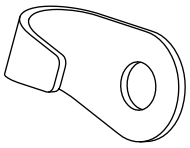

2x

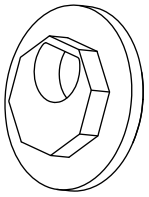

2x

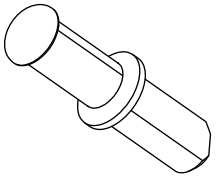

2x

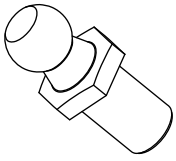

2x



6x

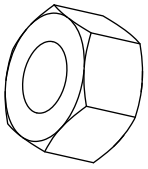

2x

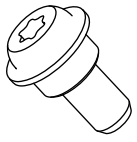

4x

© 2016—The Toro® Company
8111 Lyndale Avenue South
Bloomington, MN 55420

Registrieren Sie Ihr Produkt unter www.Toro.com.

Originaldokuments (DE)
Druck: USA
Alle Rechte vorbehalten

3403-944 B

Vorbereiten der Maschine

1. Stellen Sie die Maschine auf einer ebenen Fläche ab.
2. Aktivieren Sie die Feststellbremse.
3. Stellen Sie den Motor ab.
4. Ziehen Sie den Zündschlüssel ab.

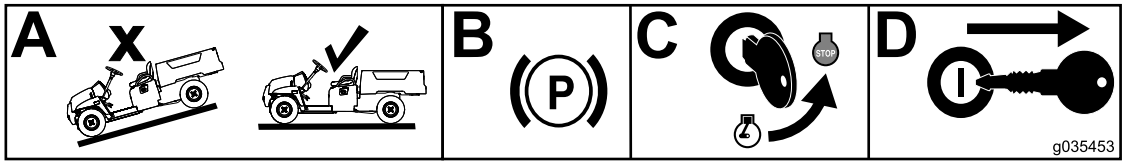

g035453

Bild 1

Einbau der Türen

1. Befestigen Sie die Türriemen und Federn an den Türen, wie in Bild 2 abgebildet.

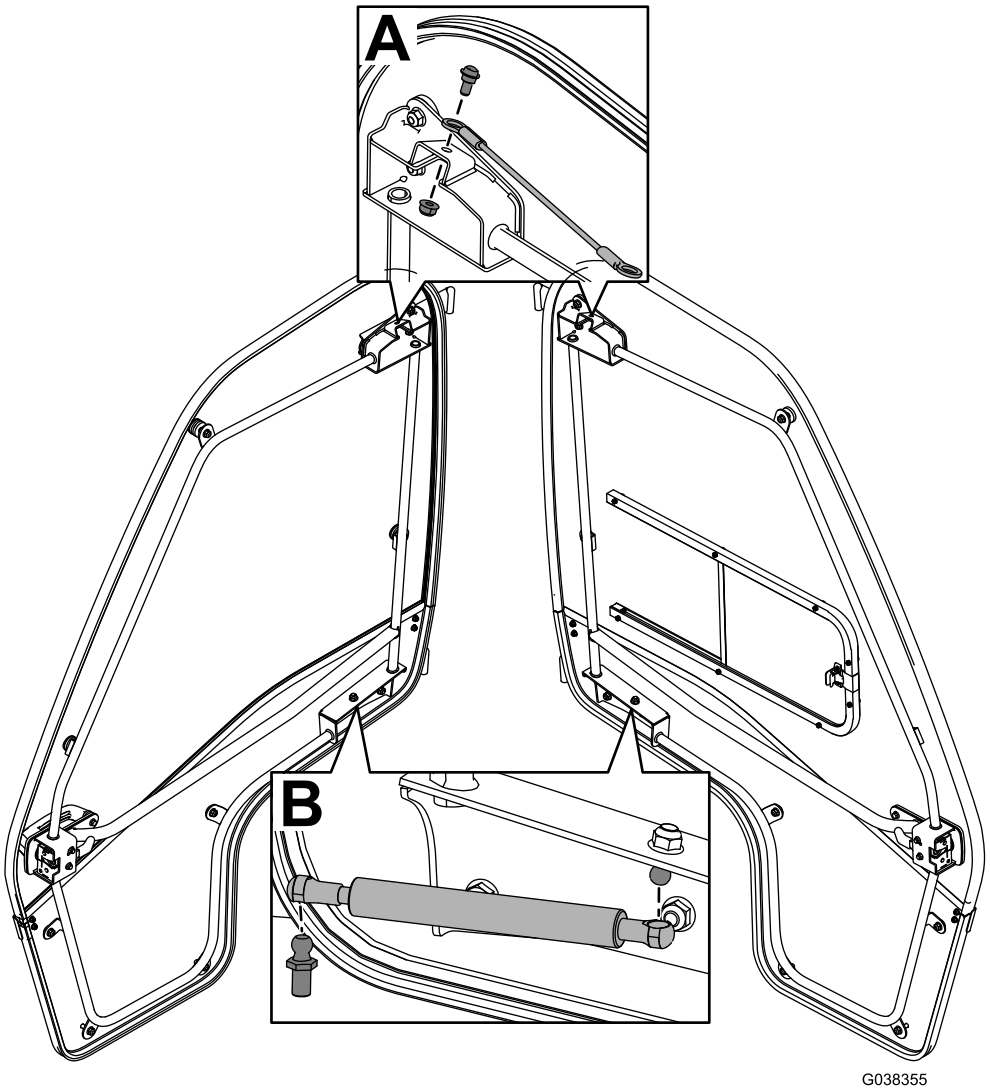

g038355

Bild 2

2. Legen Sie eine Messingscheibe auf jede der vier Scharnierpfosten und setzen Sie die Türen dann vorsichtig ein, wie in Bild 3 abgebildet.

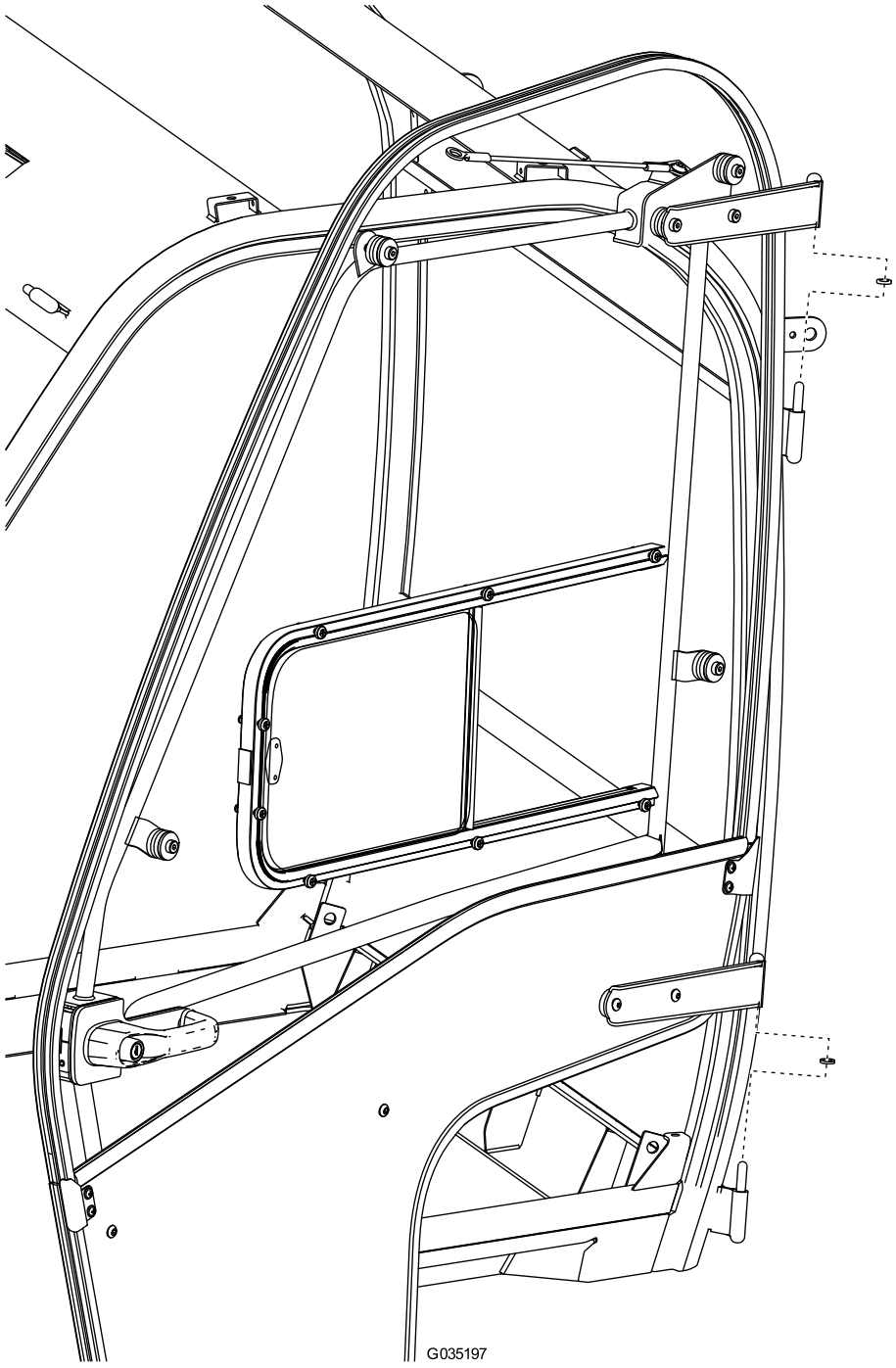

g035197

Bild 3

3. Befestigen Sie die Türriemen und Federn am Rahmen, wie in Bild 4 abgebildet.

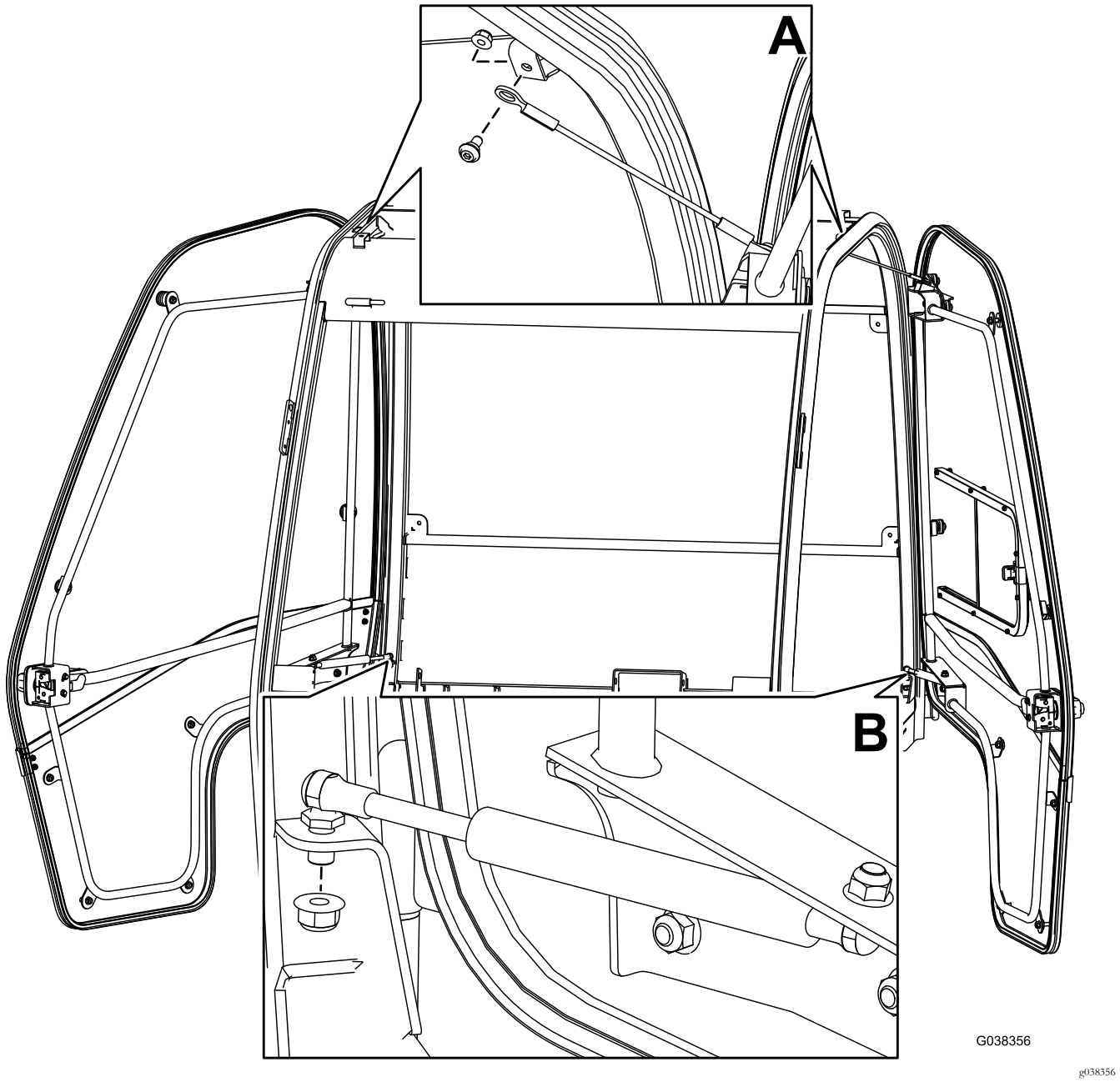

Bild 4

4. Befestigen Sie die Türriegel, wie in Bild 5 abgebildet.

Hinweis: Wenn die Türen nicht richtig schließen, stellen Sie die Teile ein oder legen Sie zusätzliche Beilagscheiben auf, bis die Türen richtig schließen.

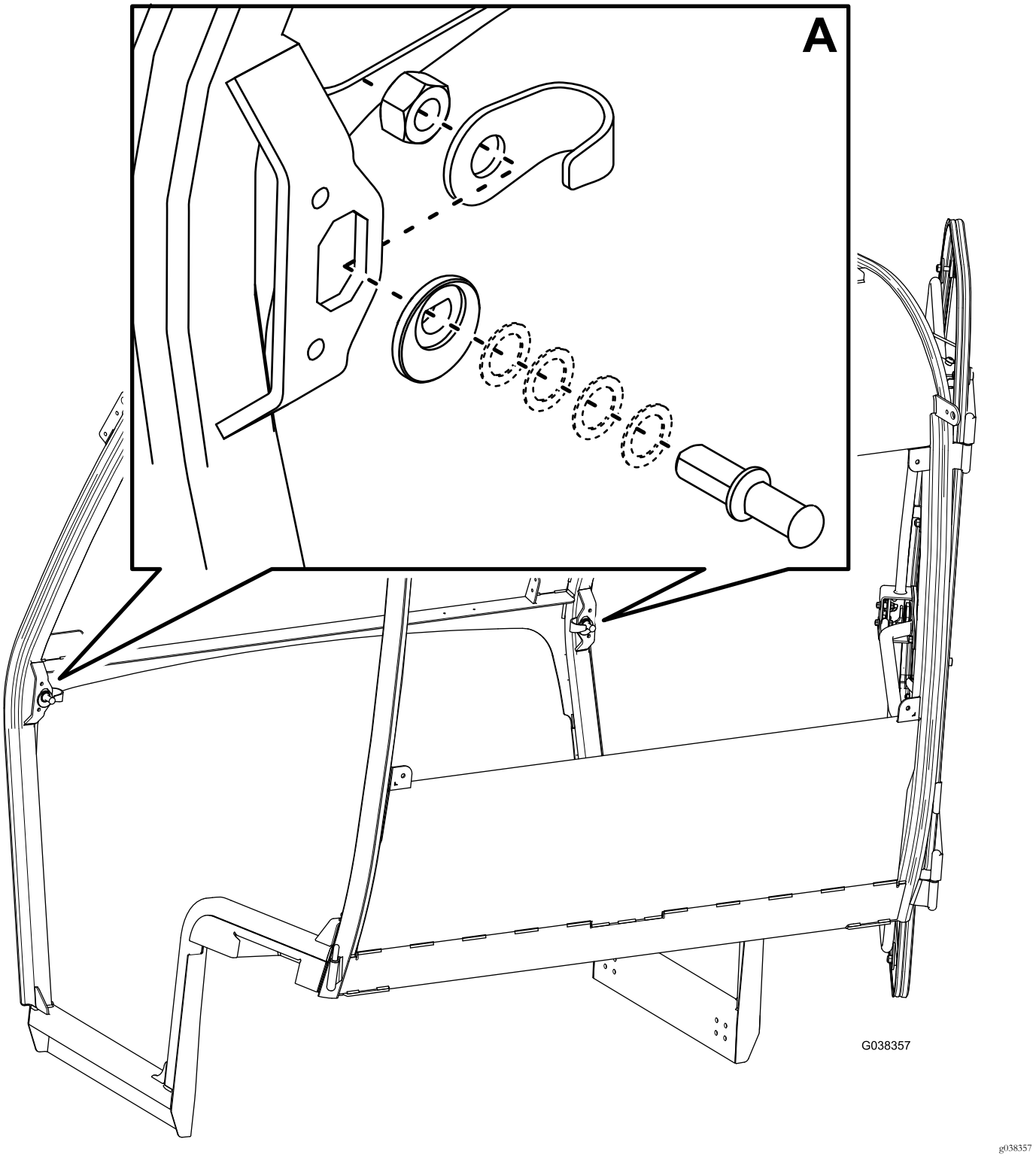

Bild 5

Hinweise:

Hinweise:



Count on it.