Form No. 3403-945 Rev B

Kit de puerta

Vehículo utilitario Workman® GTX con cabina

Nº de modelo 07150

Instrucciones de instalación

⚠ ADVERTENCIA

CALIFORNIA
Advertencia de la Propuesta 65

Este producto contiene una o más sustancias químicas que el Estado de California considera causantes de cáncer, defectos congénitos o trastornos del sistema reproductor.

Piezas

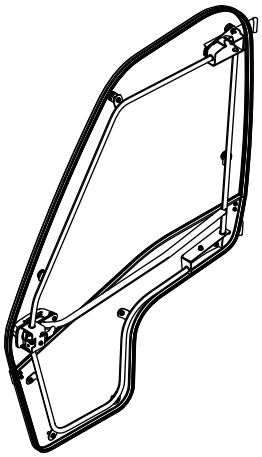

1x

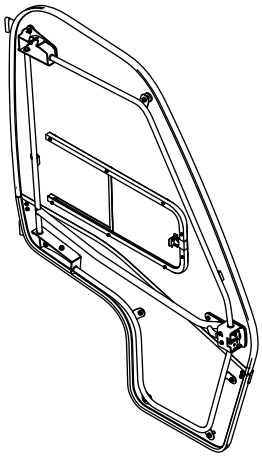

1x

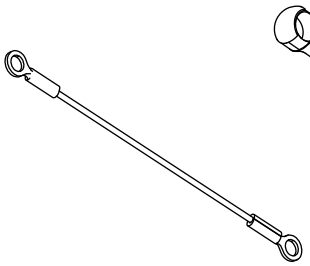

2x

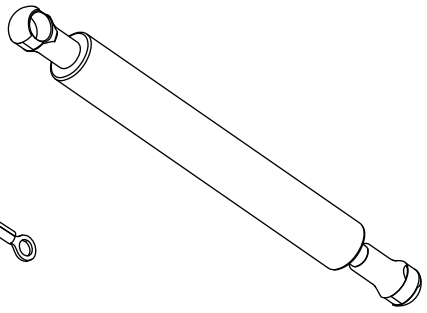

2x

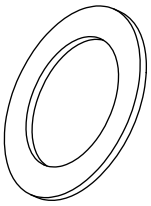

8x

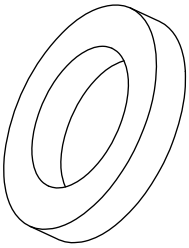

4x

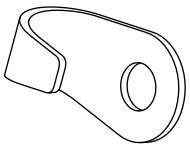

2x

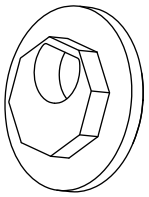

2x

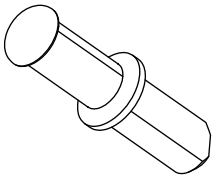

2x

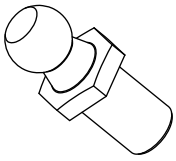

2x



6x

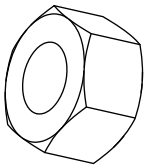

2x

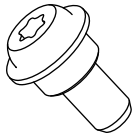

4x

© 2016—The Toro® Company
8111 Lyndale Avenue South
Bloomington, MN 55420

Registre su producto en www.Toro.com.

Traducción del original (ES)
Impreso en EE.UU.
Reservados todos los derechos

3403-945 B

Preparación de la máquina

1. Aparque la máquina en una superficie nivelada.
2. Accione el freno de estacionamiento.
3. Pare el motor.
4. Retire la llave de contacto.

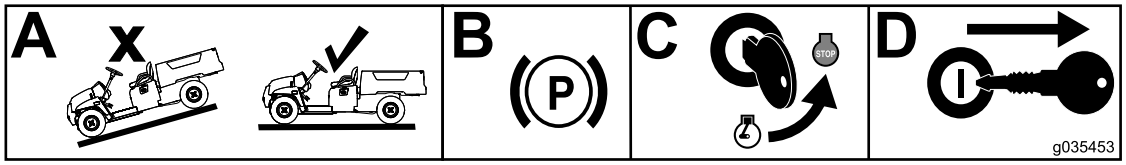

g035453

Figura 1

Instalación del Kit de puerta

1. Sujete las correas y los muelles a las puertas como se indica en Figura 2.

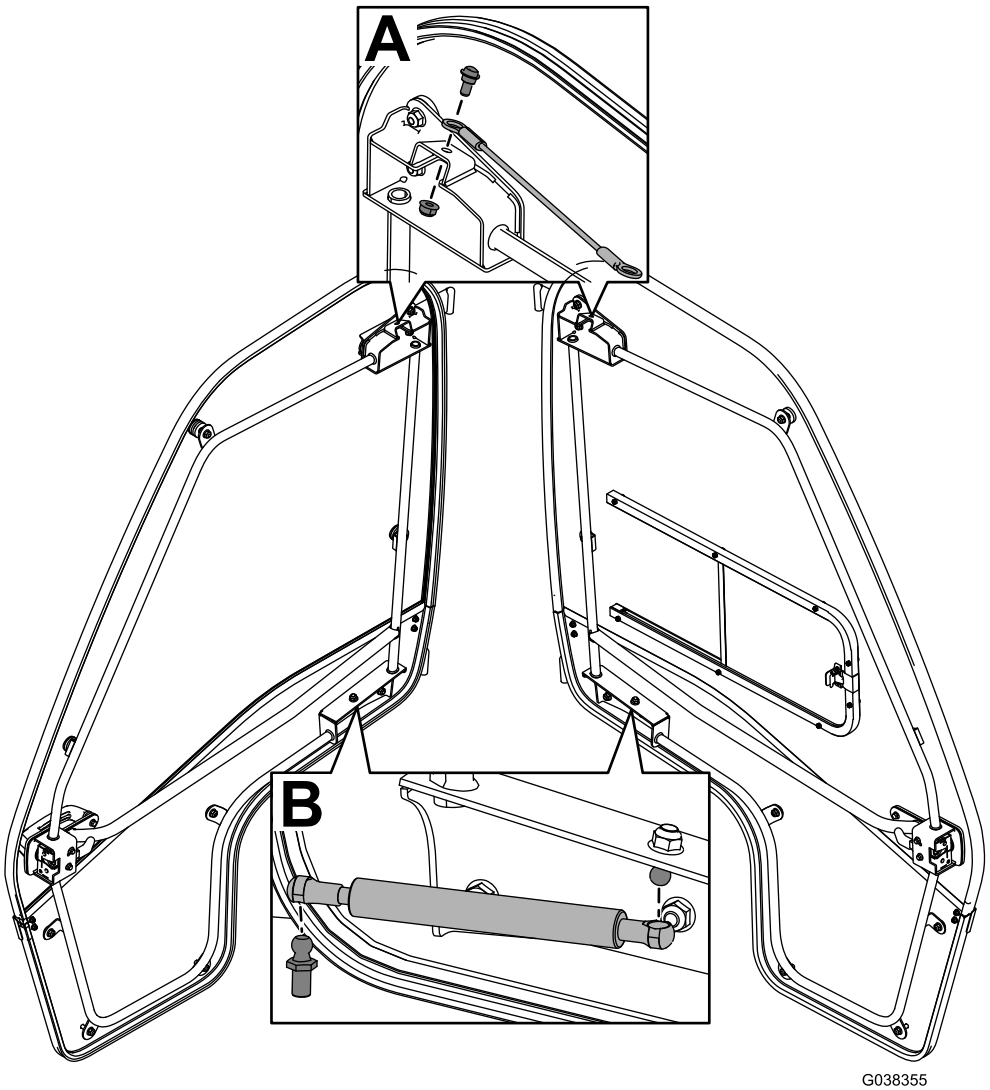

g038355

Figura 2

2. Coloque una arandela de latón en el eje de cada bisagra, y cuelgue las puertas con cuidado, como se muestra en Figura 3.

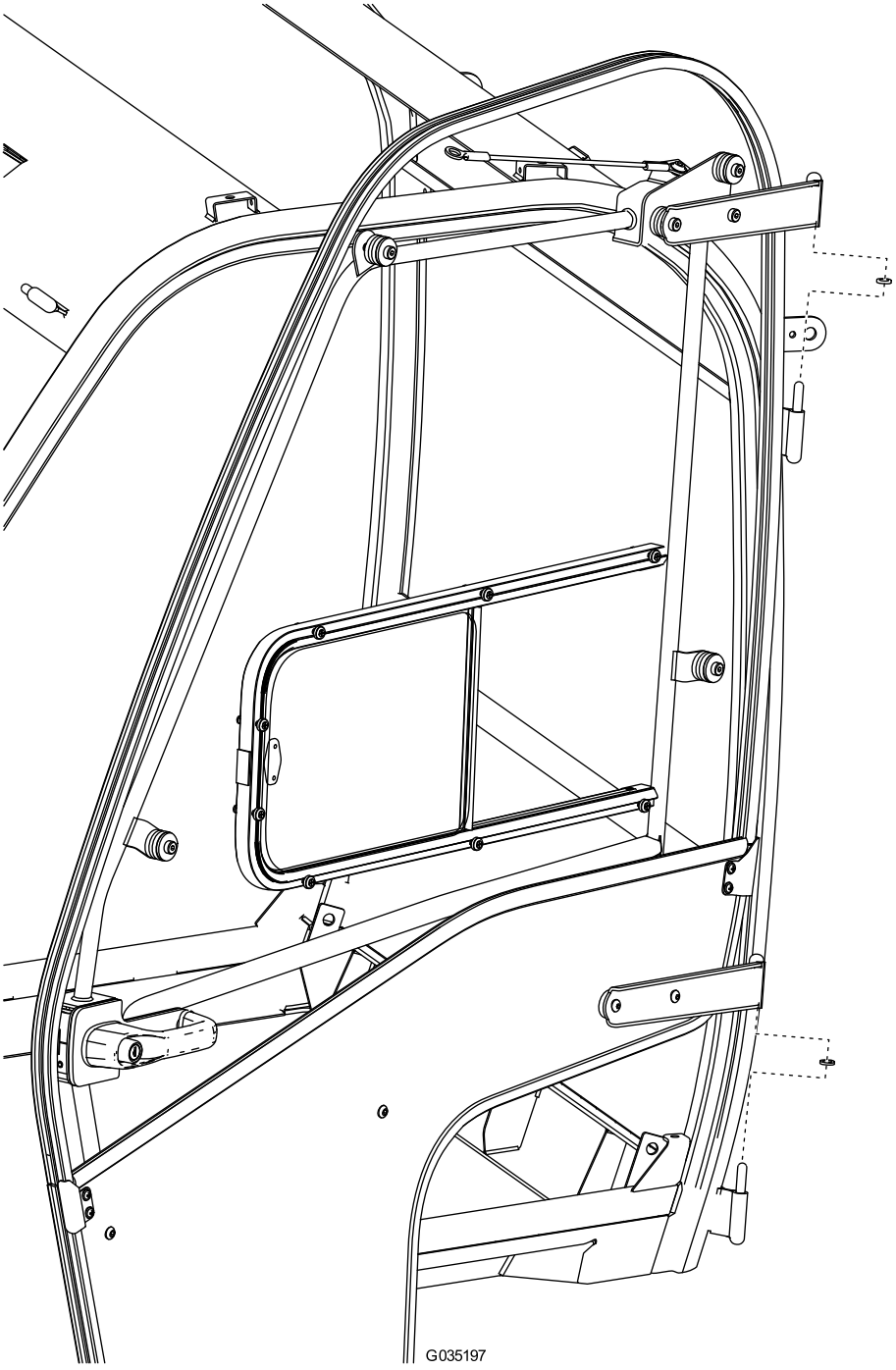

g035197

Figura 3

3. Sujete las correas y los muelles al bastidor según se muestra en Figura 4.

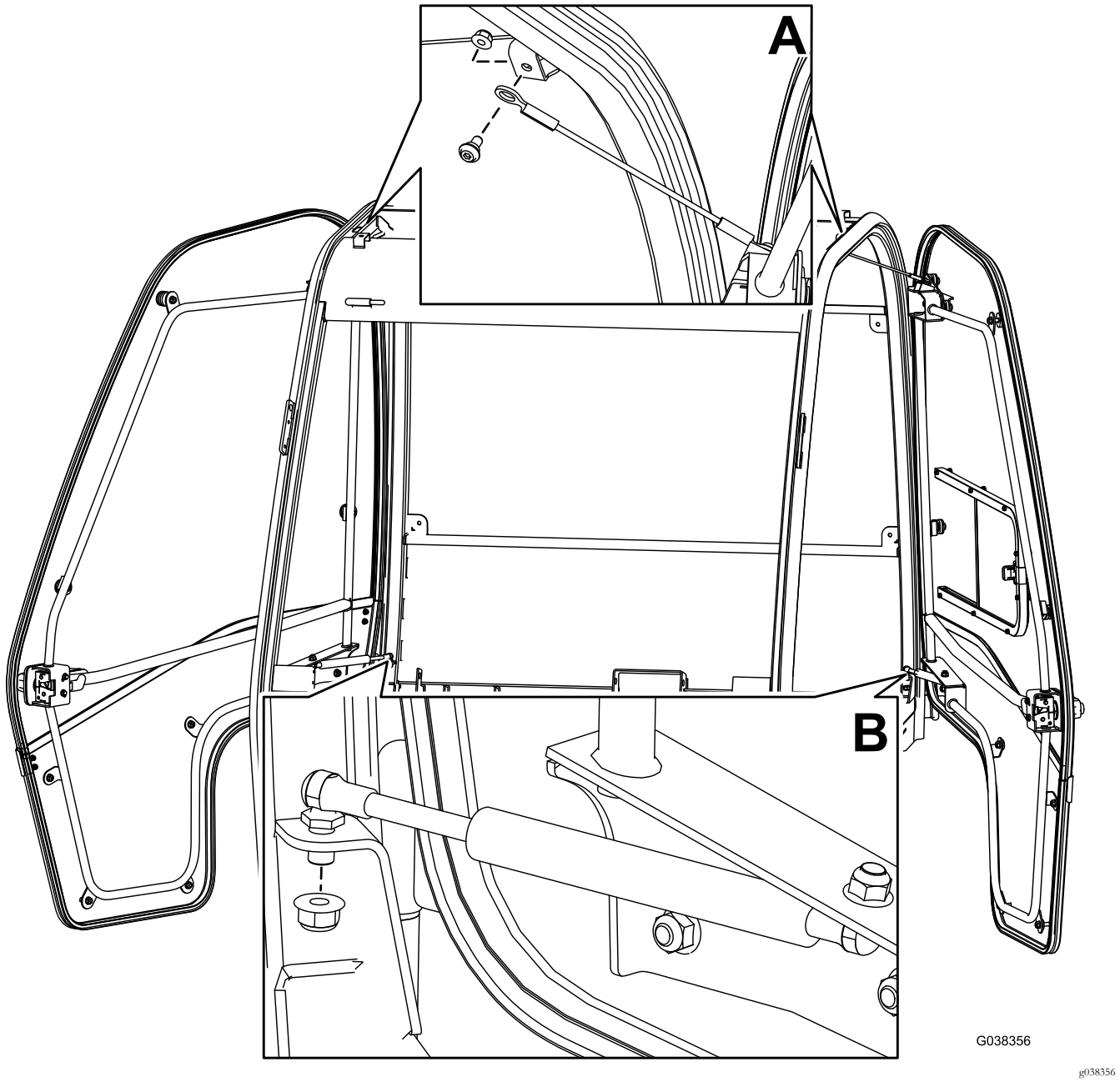

Figura 4

4. Instale los cierres de las puertas según se muestra en Figura 5.

Nota: Si la puertas no cierran correctamente, ajuste el montaje o instale suplementos adicionales.

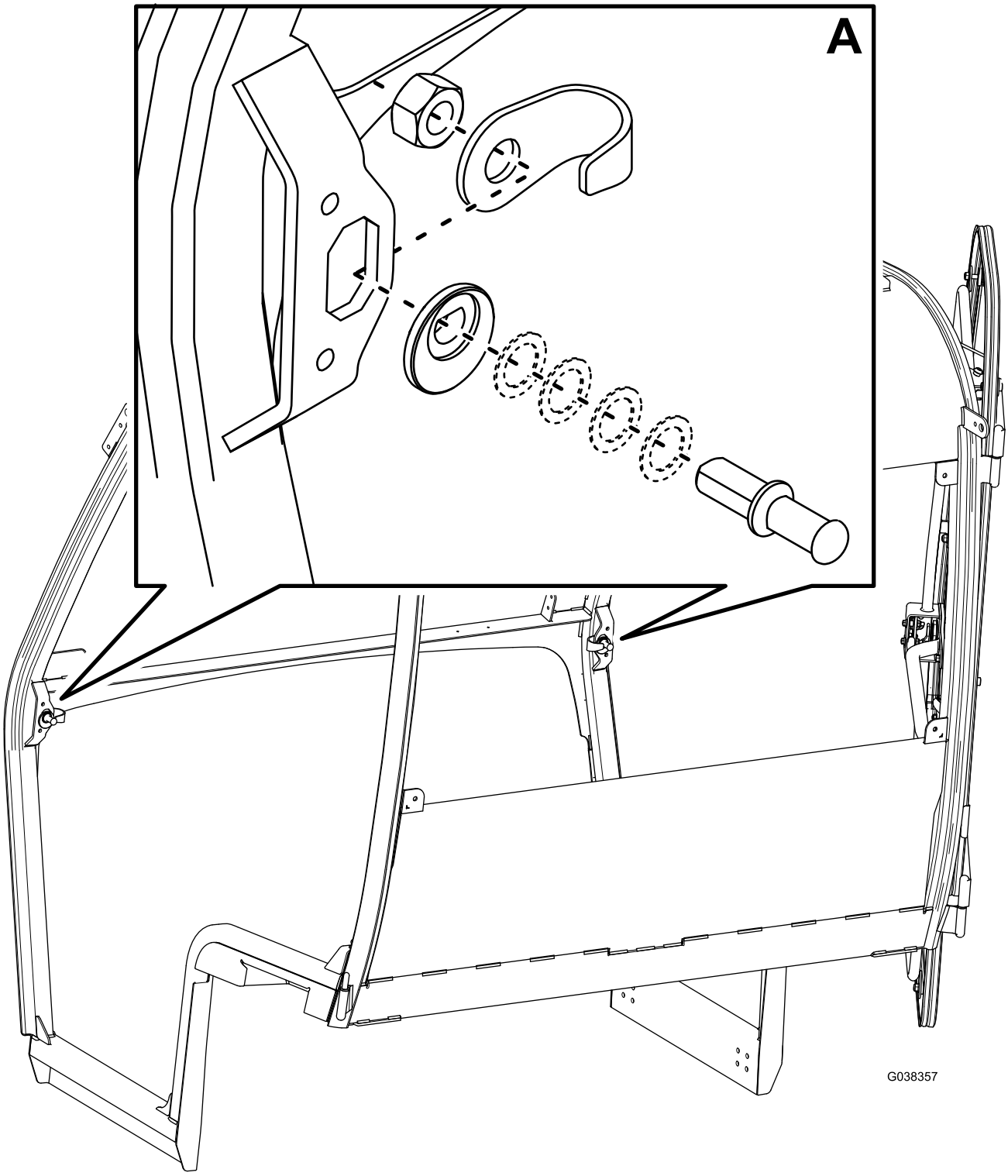

Figura 5

Notas:

Notas:



Count on it.