Form No. 3403-948 Rev B

Kit porta

Veicolo polifunzionale Workman® GTX con cabina

Nº del modello 07150

Istruzioni di installazione

⚠ AVVERTENZA

CALIFORNIA
Avvertenza norma "Proposition 65"

Il presente prodotto contiene una o più sostanze chimiche che nello Stato della California sono considerate cancerogene e causa di anomalie congenite o di altre problematiche della riproduzione.

Parti

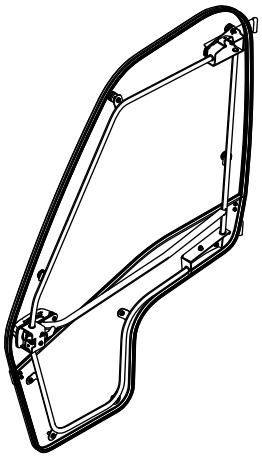

1x

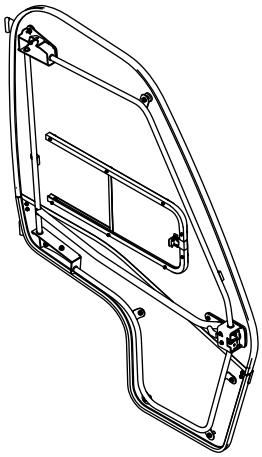

1x

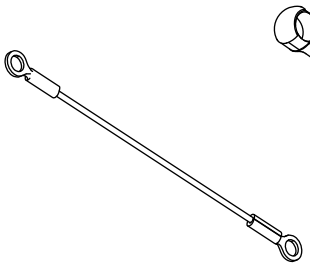

2x

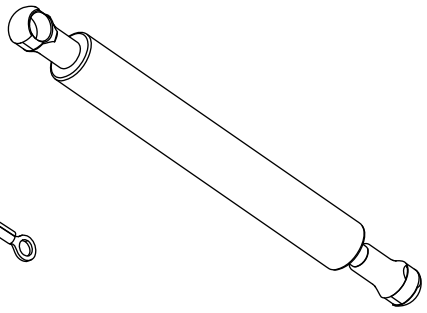

2x

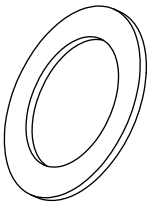

8x

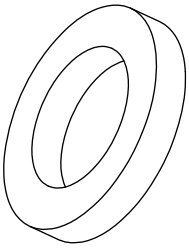

4x

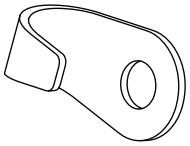

2x

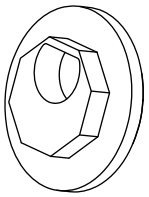

2x

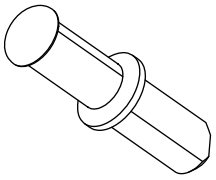

2x

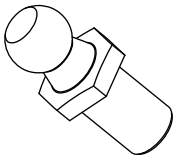

2x



6x

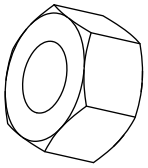

2x

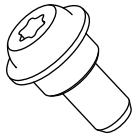

4x

© 2016—The Toro® Company
8111 Lyndale Avenue South
Bloomington, MN 55420

Registrate il vostro prodotto presso www.Toro.com.

Traduzione dell'originale (IT)
Stampato negli USA
Tutti i diritti sono riservati

3403-948 B

Preparazione della macchina.

1. Parcheggiate la macchina su terreno pianeggiante.
2. Inserite il freno di stazionamento.
3. Spegnete il motore.
4. Togliete la chiave di accensione.

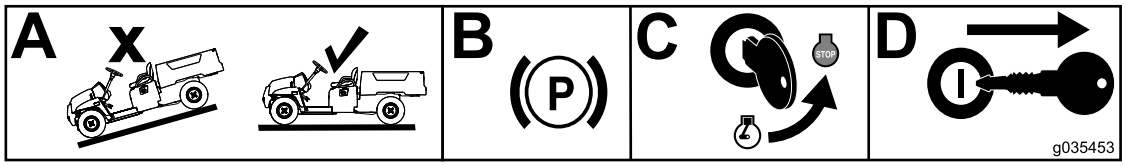

g035453

Figura 1

Montaggio del kit porta

1. Fissate le cinghie e le molle alle porte come illustrato in Figura 2.

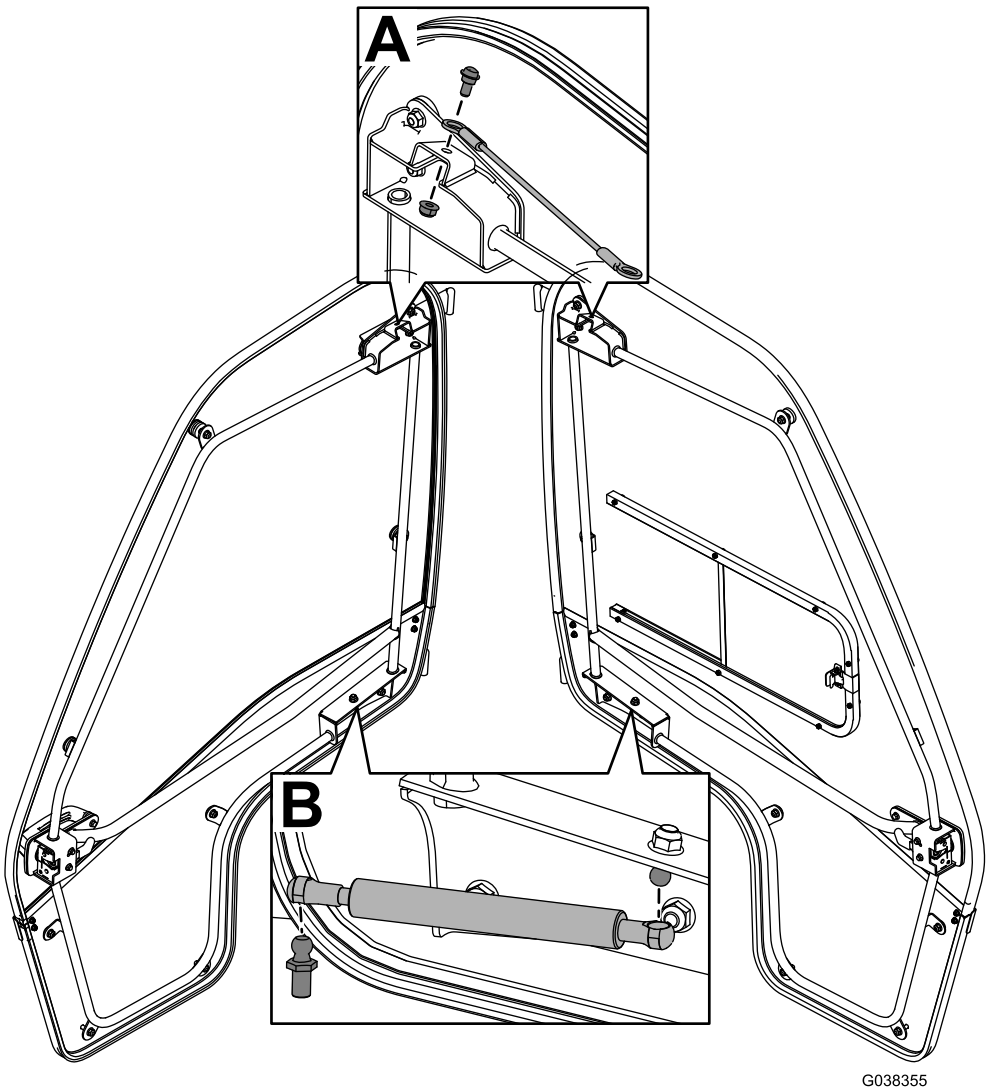

g038355

Figura 2

2. Posizionate una rondella di ottone su ciascuno dei 4 montanti delle cerniere e poi fate calare con cautela le porte in posizione, come illustrato nella Figura 3.

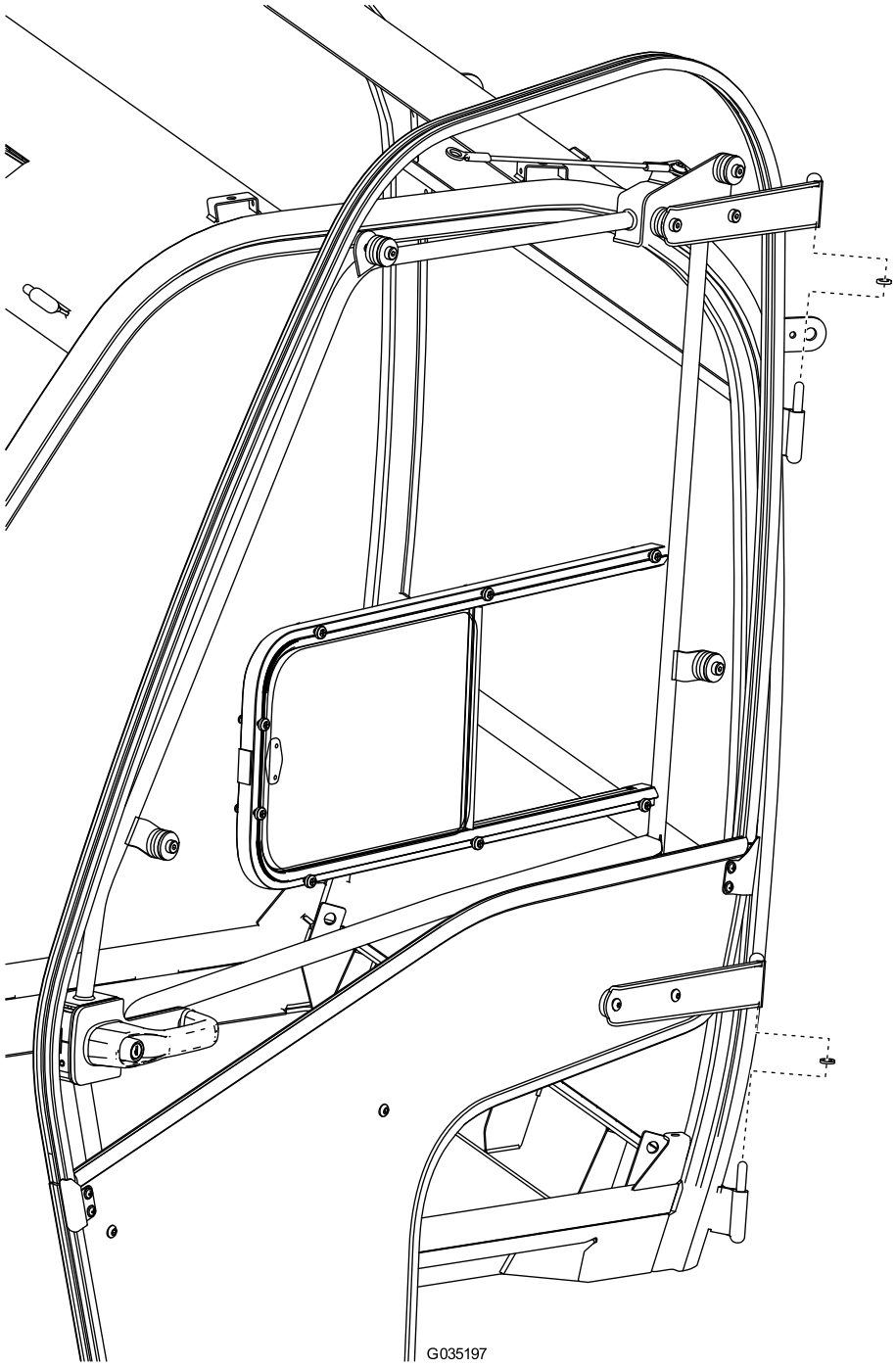

g035197

Figura 3

3. Fissate le cinghie e le molle al telaio come illustrato in Figura 4.

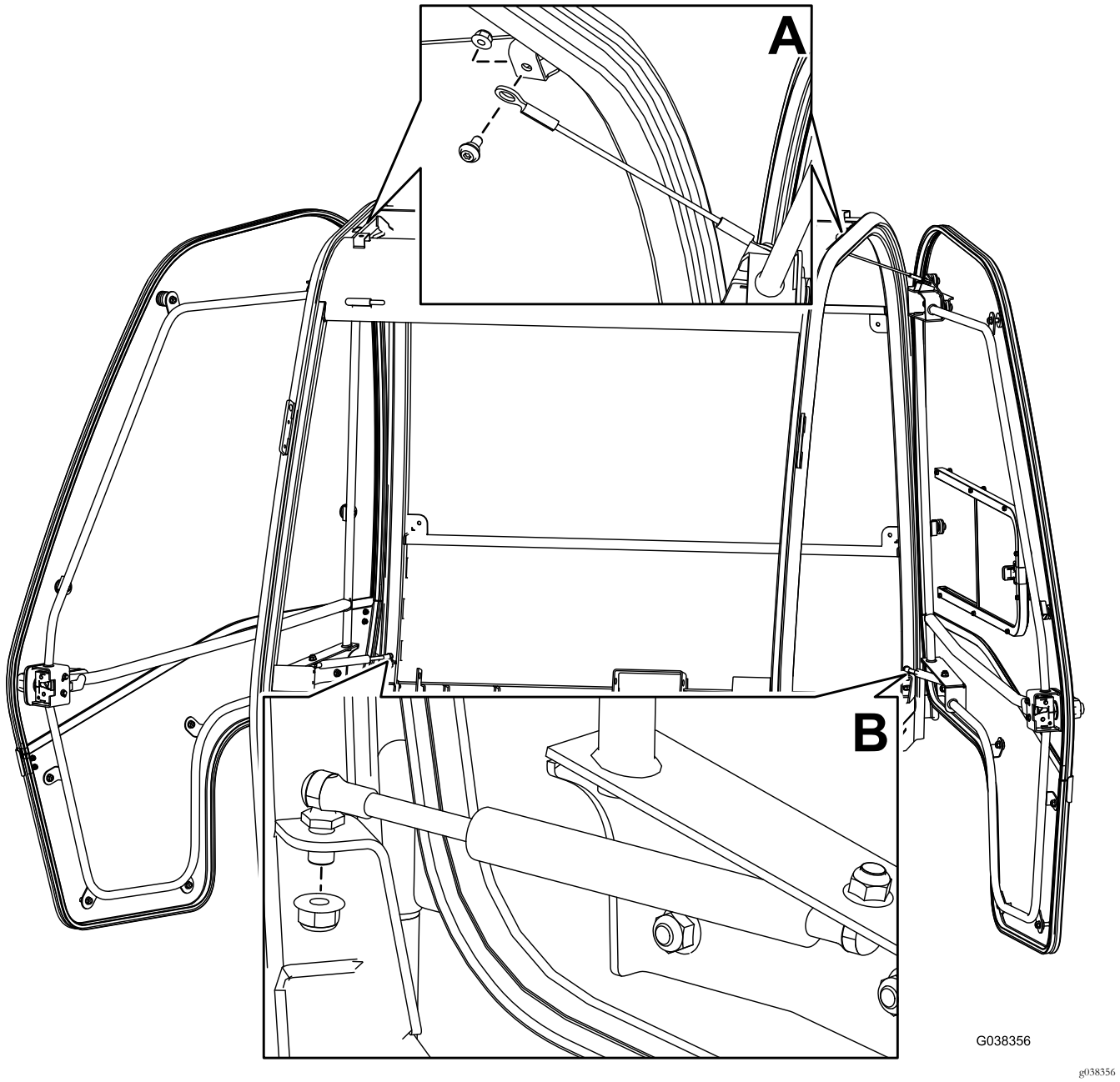

Figura 4

4. Montate i chiavistelli come illustrato in Figura 5.

Nota: Qualora i chiavistelli non si chiudessero correttamente, regolate il montaggio o aggiungete gli spessori supplementari finché necessario.

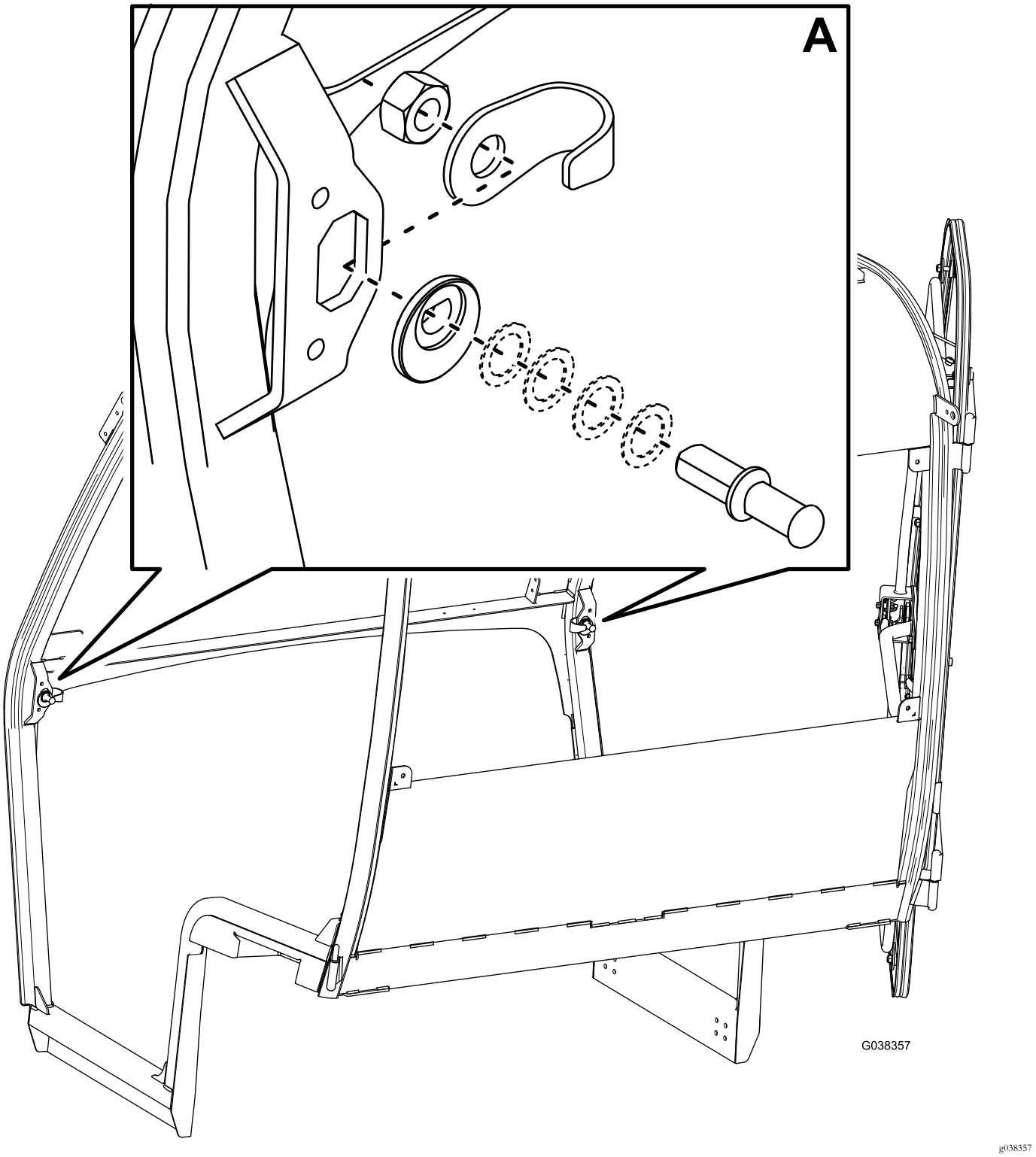

Figura 5

Note:

Note:



Count on it.