Form No. 3403-951 Rev B

Kit de porta

Veículo utilitário Workman® GTX com cabina

Modelo nº 07150

Instruções de instalação

⚠ AVISO

CALIFÓRNIA
Proposição 65 Aviso

É do conhecimento do Estado da Califórnia que um ou vários produtos químicos deste produto podem provocar cancro, defeitos congénitos ou outros problemas reprodutivos.

Peças

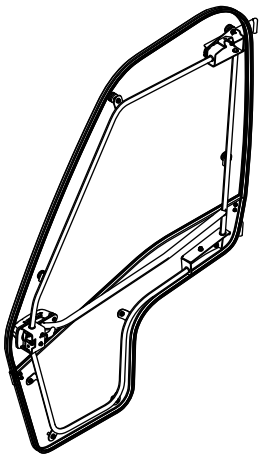

1x

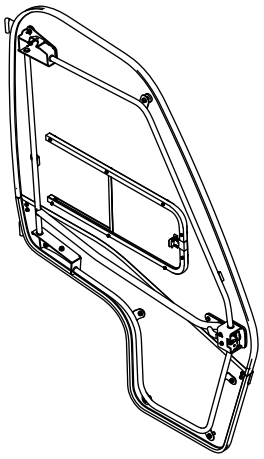

1x

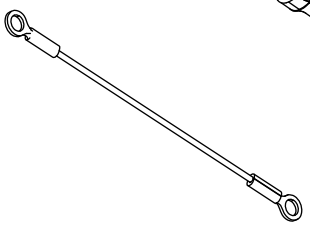

2x

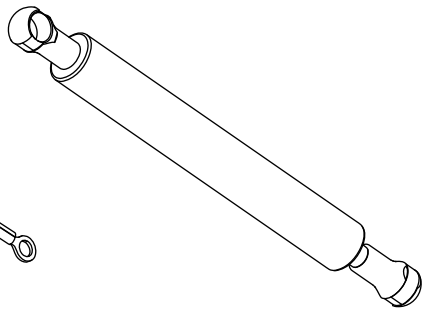

2x

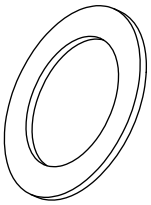

8x

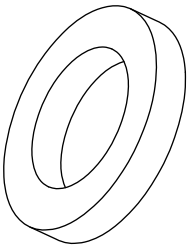

4x

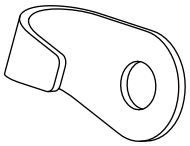

2x

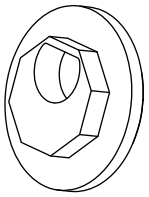

2x

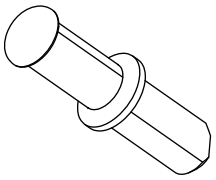

2x

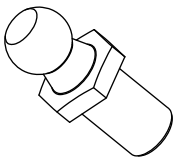

2x



6x

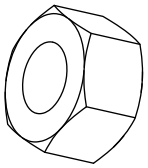

2x

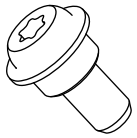

4x

© 2016—The Toro® Company
8111 Lyndale Avenue South
Bloomington, MN 55420

Registe o seu produto em www.Toro.com.

Tradução do original (PT)
Impresso nos E.U.A.
Todos os direitos reservados

3403-951 B

Preparação da máquina

1. Estacione a máquina numa superfície nivelada.
2. Engate o travão de mão.
3. Desligue o motor.
4. Retire a chave da ignição.

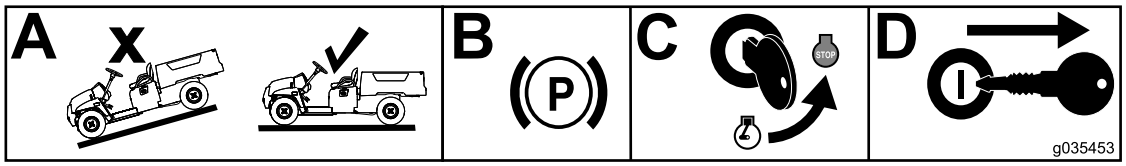

g035453

Figura 1

Instalação do kit de porta

1. Prenda as cintas e molas da porta às portas como se mostra na Figura 2.

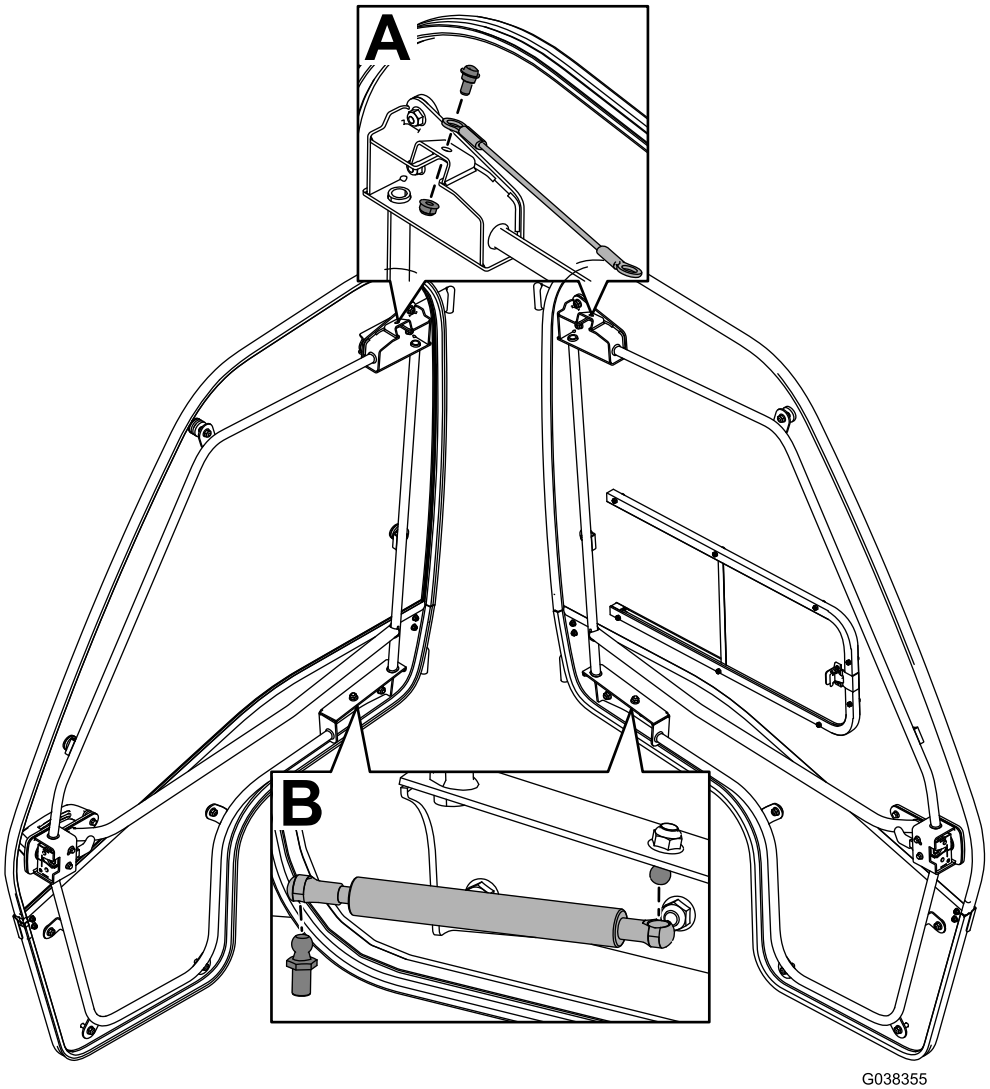

g038355

Figura 2

2. Coloque a anilha de latão em cada uma das quatro colunas da dobradiça e, em seguida, instale, cuidadosamente, as portas no sítio como se mostra na Figura 3.

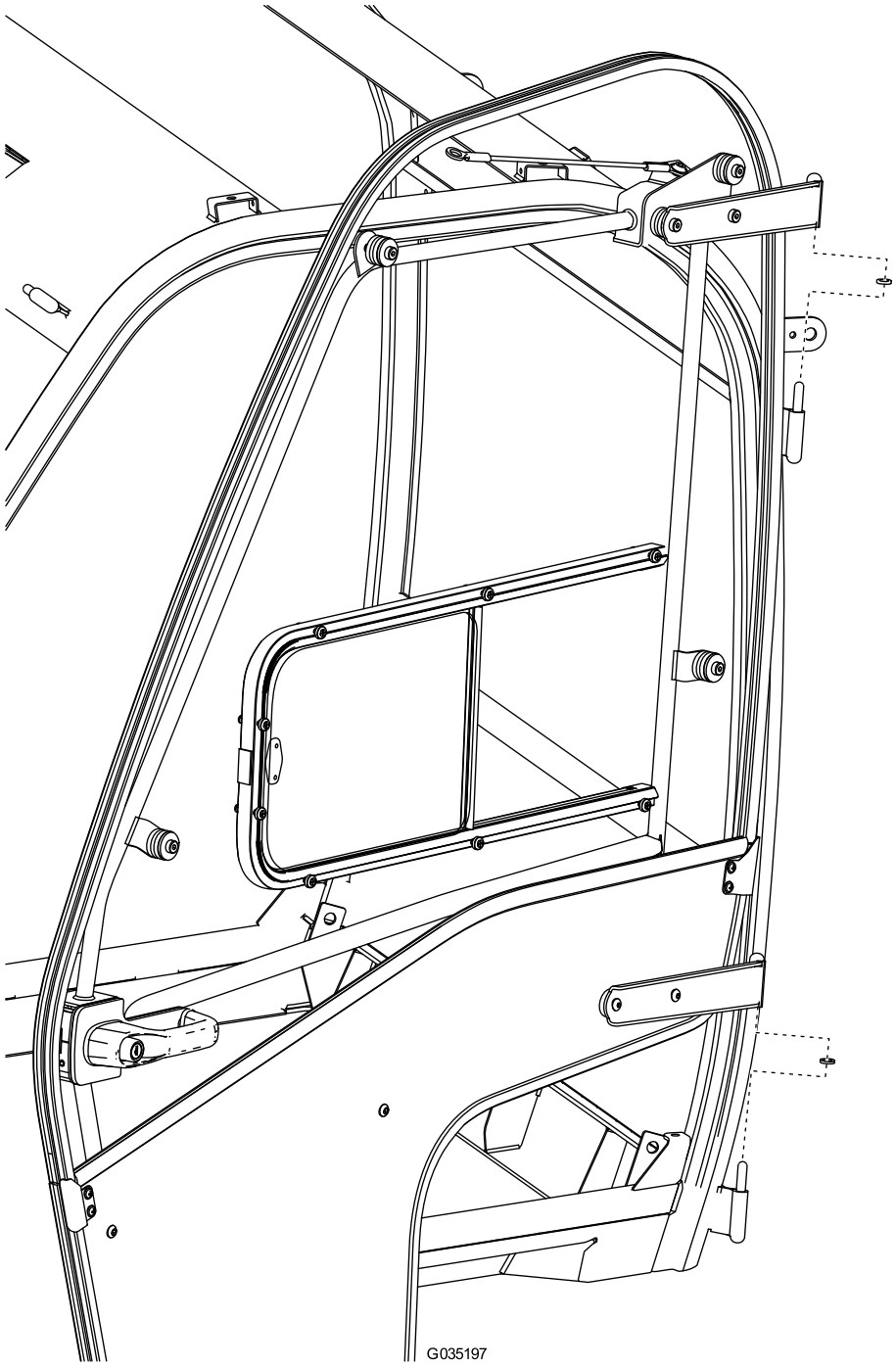

g035197

Figura 3

3. Prenda as cintas e molas da porta à estrutura como se mostra na Figura 4.

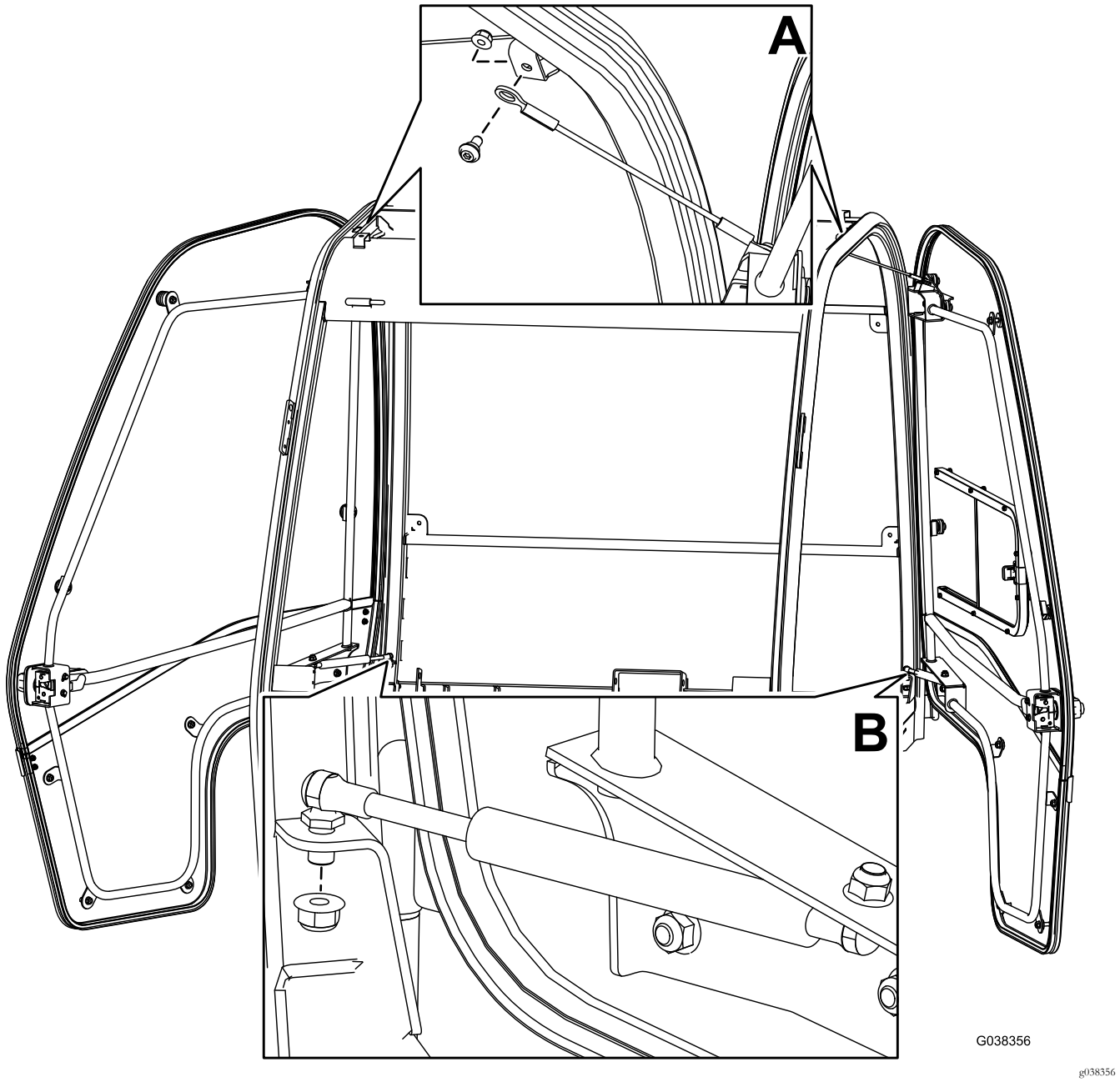

Figura 4

4. Instale os trincos das portas como se mostra na Figura 5.

Nota: Se as portas não trancarem corretamente, ajuste o conjunto ou instale os calços adicionais até que o façam.

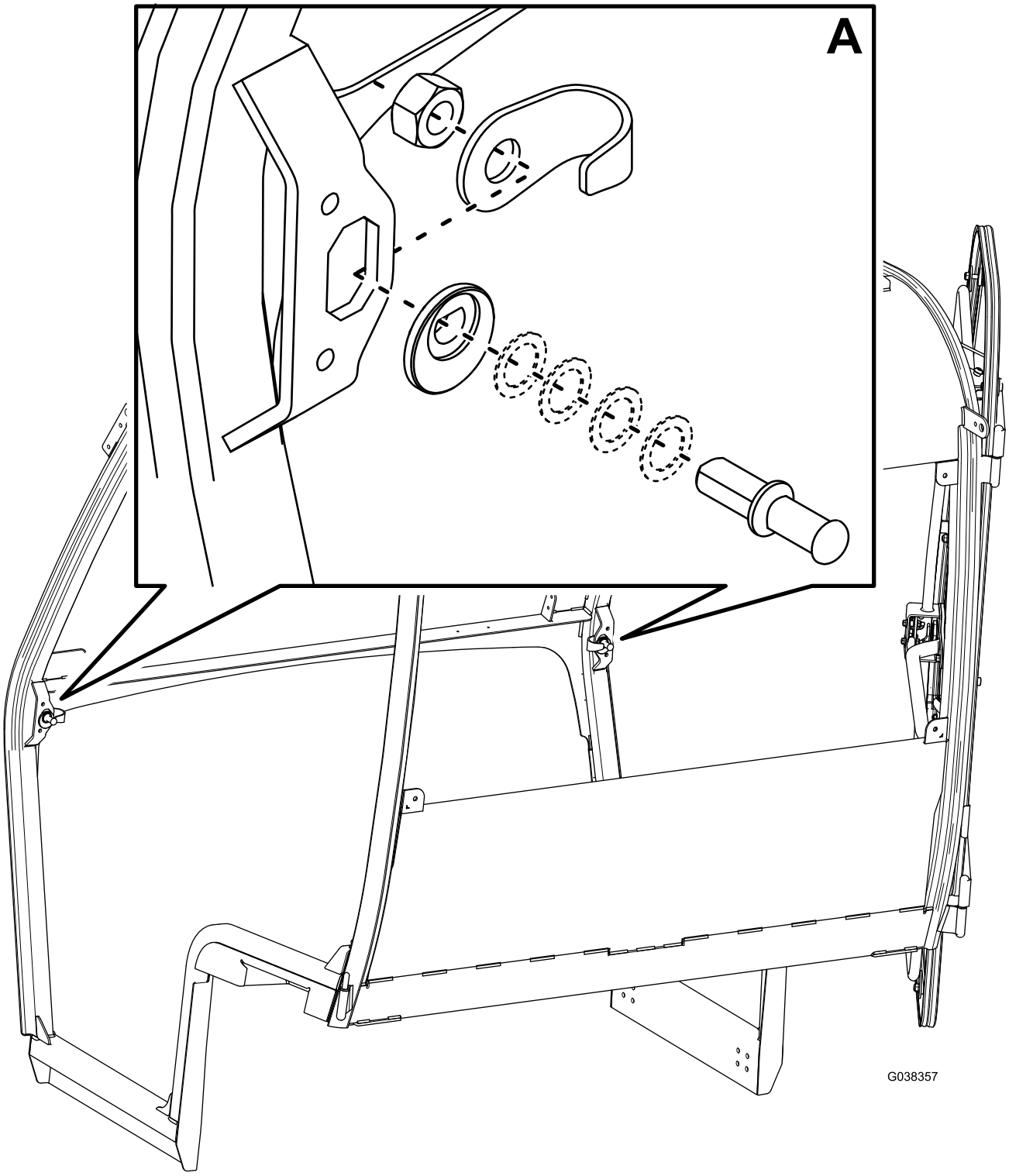

Figura 5

Notas:

Notas:



Count on it.