Form No. 3403-952 Rev B

Комплект двери

Технологический автомобиль Workman® GTX с кабиной

Номер модели 07150

Инструкции по монтажу

⚠ ПРЕДУПРЕЖДЕНИЕ

КАЛИФОРНИЯ
Положение 65, Предупреждение

В соответствии с информацией, имеющейся в распоряжении компетентных органов штата Калифорния, данное вещество содержит химическое соединение (соединения), отнесенные к категории канцерогенных, способных вызвать врождённые пороки и оказывающих вредное воздействие на репродуктивную систему человека.

Части

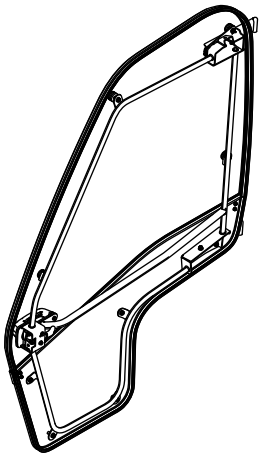

1x

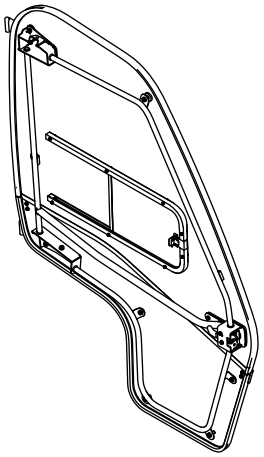

1x

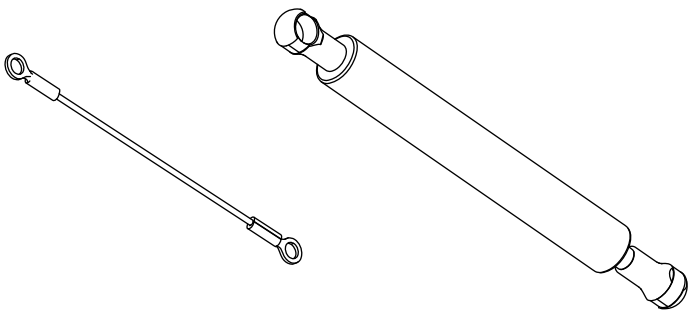

2x

2x

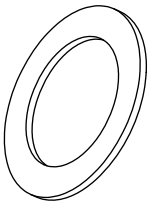

8x

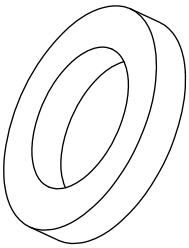

4 шт.

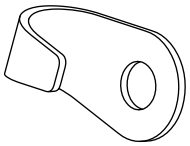

2 шт.

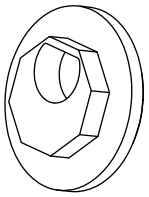

2 шт.

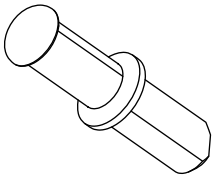

2 шт.

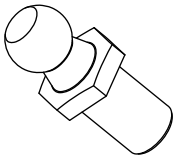

2 шт.



6x

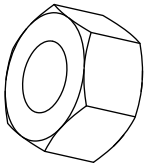

2 шт.

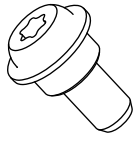

4 шт.

© 2016—The Toro® Company
8111 Lyndale Avenue South
Bloomington, MN 55420

Регистрация в www.Toro.com.

EAC

Перевод исходного документа (RU)
Отпечатано в США
Все права защищены

3403-952 B

Подготовка автомобиля

1. Установите машину на горизонтальной поверхности.
2. Включите стояночный тормоз.
3. Заглушите двигатель.
4. Извлеките ключ из замка зажигания.

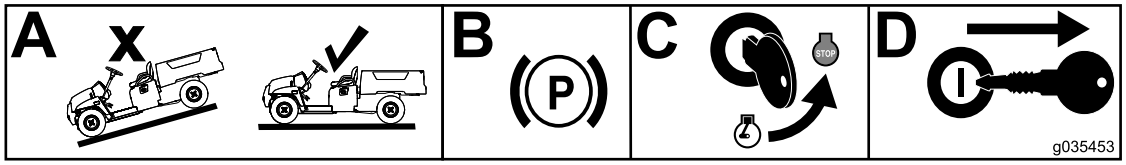

g035453

Рисунок 1

Установка комплекта двери

1. Прикрепите полосы и пружины дверей к дверям, как показано на Рисунок 2.

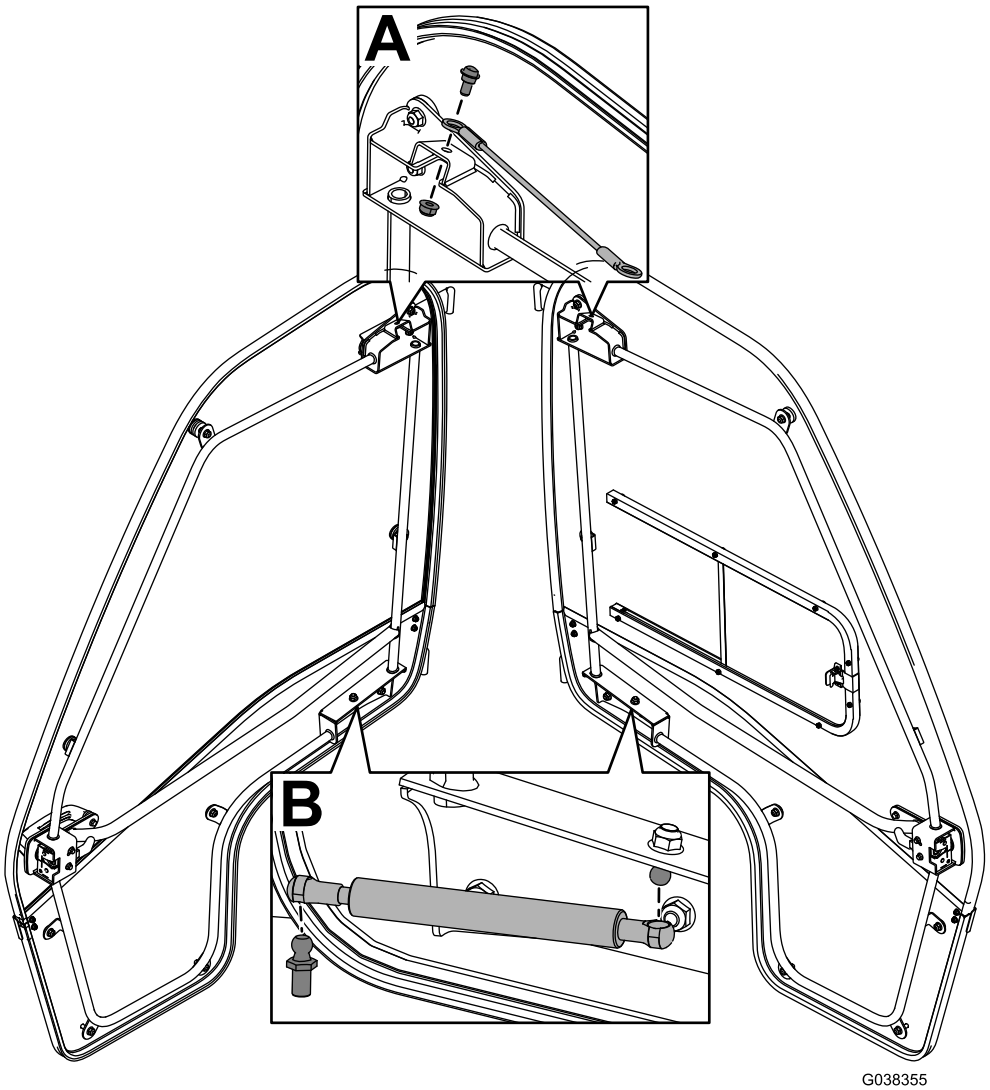

g038355

Рисунок 2

2. Установите латунную шайбу на каждую из 4 стоек с петлями и затем осторожно опустите двери на свои места, как показано на Рисунок 3.

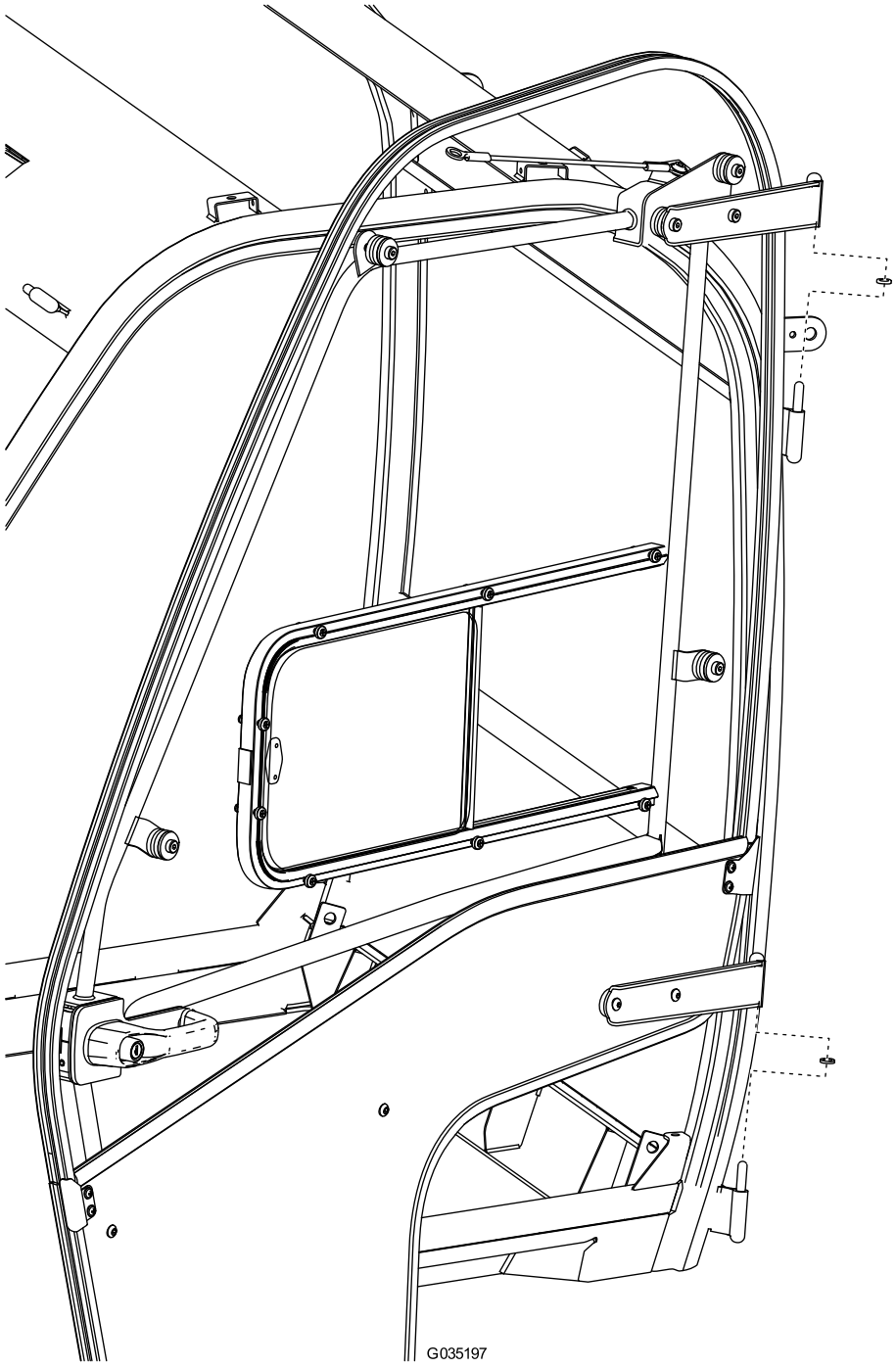

g035197

Рисунок 3

3. Прикрепите полосы и пружины дверей к раме, как показано на Рисунок 4.

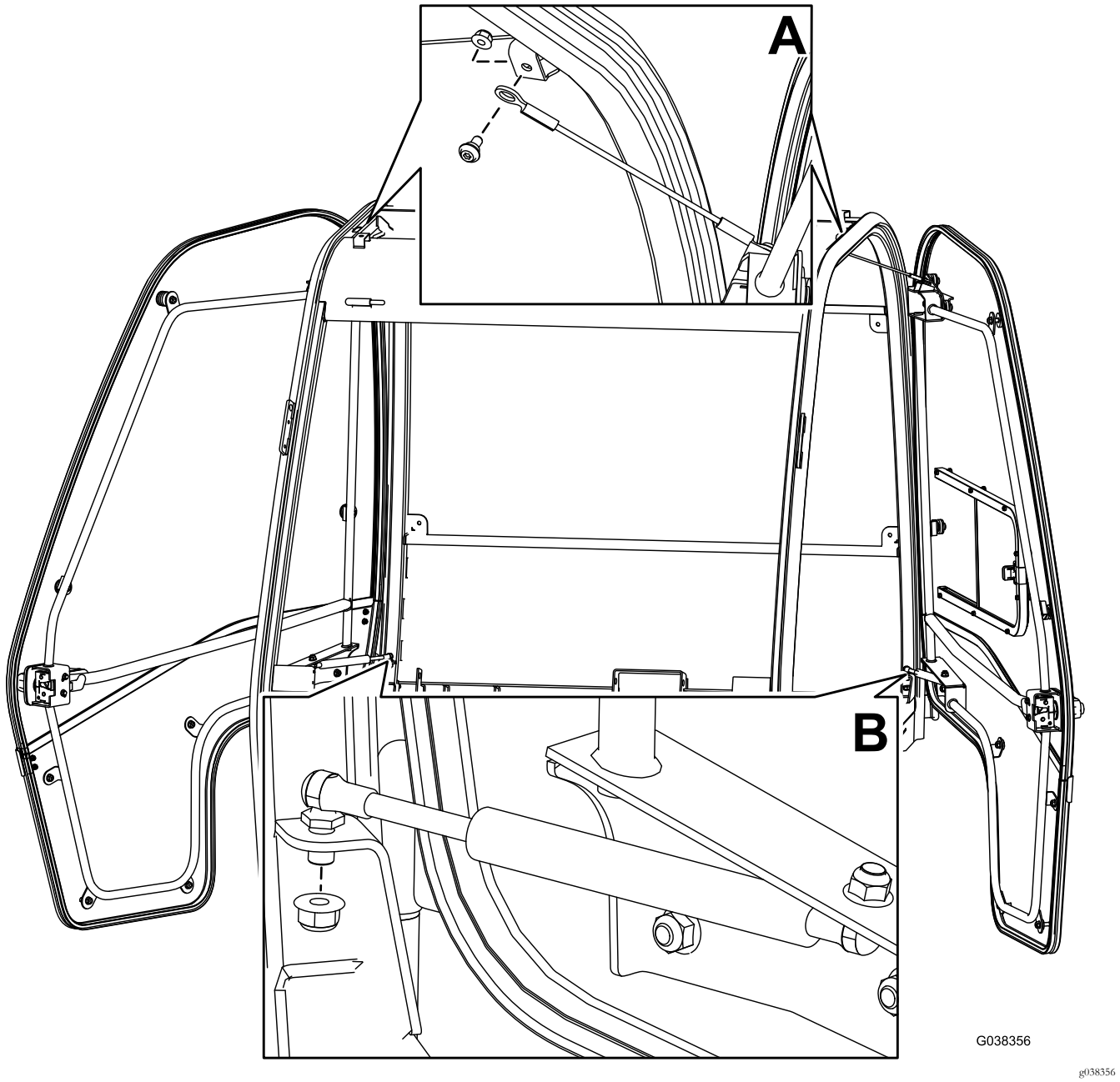

Рисунок 4

4. Установите защелки двери, как показано на Рисунок 5.

Примечание: Если двери не закроются на защелки надлежащим образом, отрегулируйте весь узел или установите дополнительные регулировочные прокладки до тех пор, пока двери не закроются.

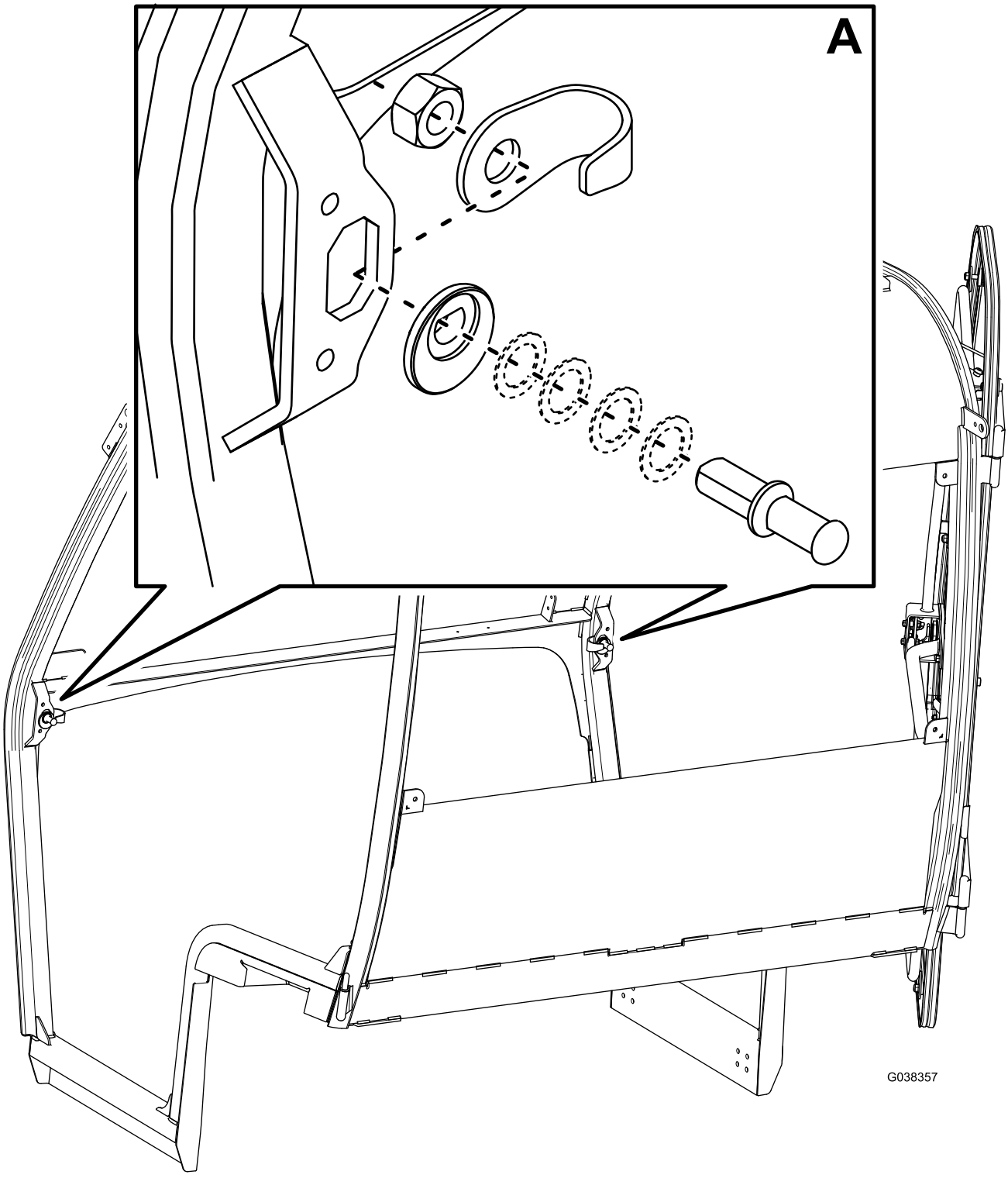

Рисунок 5

Примечания:

Примечания:



Count on it.