Form No. 3407-885 Rev A

TORO®

Count on it.

Betjeningsvejledning

Lodret klipperedskab på 69 cm

Reelmaster® 7000-D-klippeenhed

Modelnr. 03731—Serienr. 400000000 og derover

Registrer dit produkt på www.Toro.com.
Oversættelse af original (DA)

CE

3407-885 A

⚠ ADVARSEL

CALIFORNIEN
Advarsel i henhold til erklæring nr. 65

Dette produkt indeholder et eller flere kemikalier, der ifølge staten Californien er kræftfremkaldende og giver medfødte defekter eller forplantningsskader.

Dette produkt overholder alle relevante EU-direktiver. Få yderligere oplysninger i inkorporeringserklæringen bagest i denne udgivelse.

Indledning

Det lodrette klipperedskab er monteret på en plænetraktor og skal bruges af professionelle, ansatte operatører i arbejds medfør. De er primært beregnet til lodret græsklipning på velholdte plæner i parker, på sportsbaner og kommercielle områder.

Læs disse oplysninger omhyggeligt, så du kan lære at betjene og vedligeholde produktet korrekt samt undgå person- og produktskade. Det er dit ansvar at betjene produktet korrekt og sikkert.

Du kan kontakte Toro direkte på www.Toro.com for at få oplysninger om produkter og tilbehør, hjælp til at finde en forhandler og for at registrere dit produkt.

Når du har brug for service, originale Toro-dele eller yderligere oplysninger, bedes du kontakte en autoriseret serviceforhandler eller Toros kundeservice samt have produktets model- og serienummer parat. Figur 1 angiver model- og serienummeret på produktet. Skriv numrene, hvor der er gjort plads til dette.

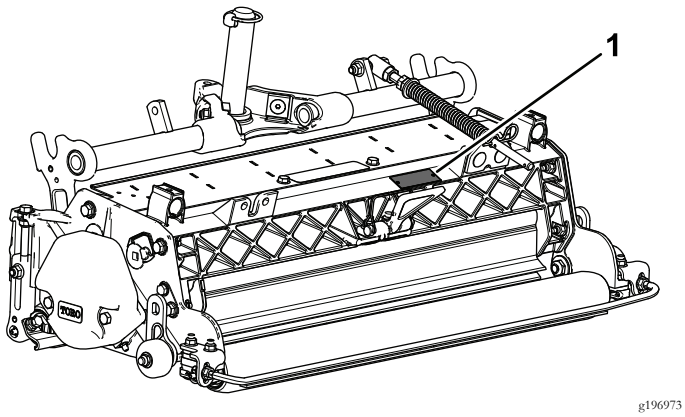

g196973

Figur 1

1. Model- og serienummerets placering

Modelnr. _____

Serienr. _____

Denne betjeningsvejledning beskriver potentielle risici og indeholder sikkerhedsmeddelelser, der angives med advarselssymbolet (Figur 2). Dette angiver en farekilde, der kan medføre alvorlig personskade eller død, hvis du ikke følger de anbefalede forholdsregler.



g000502

Figur 2

1. Advarselssymbol

Denne betjeningsvejledning bruger to ord til at fremhæve oplysninger. **Vigtigt** henleder opmærksomheden på særlige mekaniske oplysninger, og **Bemærk** angiver generel information, som det er værd at lægge særligt mærke til.

Indhold

Sikkerhed 3
Sikkerheds- og instruktionsmærkater 3
Opsætning 4
1 Eftersyn af Verticutter-enheden 5
2 Montering af transportrullerne 5
3 Montering af O-ringen og smøreniplen 5
4 Montering af plænekompensationsfjederen 6
5 Justering af skæreknivdybden 7
6 Justering af den bageste græsafskærmning 7
7 Justering af rulleskraberne 8
8 Justering af transportrullerne 8
9 Montering af det lodrette klipperedskabs knivcylinder 9
10 Justering af klippeenhedsstyringen 9
11 Justering af indstillinger for plænekompensation 10
Produktoversigt 11
Specifikationer 11
Betjening 11
Uddannelsesperiode 11
Tip vedrørende betjening 11
Vedligeholdelse 12
Smøring af det lodrette klipperedskab 12
Fjernelse af det lodrette klipperedskabs knive fra akslen. 12
Montering af vertikalklipperskæreknive 13
Serviceeftersyn af rullen 13

© 2017—The Toro® Company

8111 Lyndale Avenue South
Bloomington, MN 55420

Kontakt os på www.Toro.com.
Trykt i USA

Alle rettigheder forbeholdes

Sikkerhed

Denne maskine er designet i overensstemmelse med EN ISO 5395:2013.

Forkert brug eller vedligeholdelse af dette udstyr kan medføre personskade eller dødsfald. Iagttag følgende sikkerhedsanvisninger for at mindske risikoen for personskader eller dødsulykker.

- Læs, forstå og følg alle instruktionerne i traktionsenhedens *betjeningsvejledning*, før de lodrette klipperedskaber betjenes.
- Læs, forstå og følg alle instruktionerne i denne *betjeningsvejledning*, før de lodrette klipperedskaber betjenes.
- Lad aldrig børn betjene traktionsenheden eller de lodrette klipperedskaber. Lad ikke voksne betjene traktionsenheden eller de lodrette klipperedskaber uden korrekt instruktion. Kun uddannede operatører, som har læst denne *betjeningsvejledning*, bør betjene de lodrette klipperedskaber.
- De lodrette klipperedskaber må aldrig betjenes af personer, som er trætte, syge eller påvirket af medicin eller alkohol.
- Sørg for, at alle afskærmninger og sikkerhedsanordninger altid er på plads. Hvis en afskærmning, sikkerhedsanordning eller mærkat er ulæselig eller beskadiget, skal den repareres eller udskiftes, før betjeningen genoptages. Spænd også alle løse møtrikker, bolte og skruer for at sikre, at de lodrette klipperedskaber er i en sikker driftsmæssig stand.
- Bær korrekt beklædning, herunder beskyttelsesbriller, skridsikker, kraftig fodbeskyttelse og høreværn. Sæt langt hår op, og bær ikke smykker.
- Fjern alt snavs og andre genstande, der kan opsamles og udslynges af cylinderknivene på klippeenheden. Hold alle omkringstående væk fra arbejdsområdet.
- Hvis det lodrette klipperedskabs skæreknive rammer en fast genstand, eller hvis enheden vibrerer unormalt, skal du standse og slukke for motoren. Kontroller det lodrette klipperedskab for beskadigede dele. Reparer eventuelle skader, før det lodrette klipperedskab startes og betjenes.
- Parker maskinen på en plan flade, sænk klippeenhederne til jorden, sluk for motoren, aktiver parkeringsbremsen, og fjern nøglen, når du efterlader maskinen uden opsyn.
- Sørg for, at de lodrette klipperedskaber er i sikker driftsmæssig stand ved at holde møtrikker, bolte og skruer fast tilspændt.
- Fjern nøglen fra tændingen for at forhindre utilsigtet motorstart, når du efterser, justerer eller opbevarer maskinen.
- Udfør kun den vedligeholdelse, som er beskrevet i instruktionerne i denne vejledning. Kontakt en autoriseret Toro-forhandler, hvis det nogen sinde skulle være nødvendigt med større reparationer, eller du har brug for anden hjælp.
- Brug kun originale Toro-reservedele og tilbehør for at sikre optimal ydelse og sikre, at maskinen fortsat overholder sikkerhedscertificeringen. Reservedele og tilbehør, der er fremstillet af andre producenter, kan være farlige, og brug heraf kan gøre garantien ugyldig.

Sikkerheds- og instruktionsmærkater

Sikkerheds- og instruktionsmærkaterne kan nemt ses af operatøren og er placeret tæt på potentielle risikoområder. Beskadigede eller bortkomne mærkater skal udskiftes.

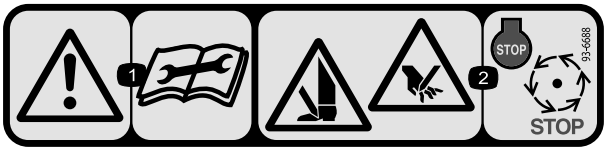

decal93-6688

93-6688

1. Advarsel – Læs instruktionerne, før der foretages eftersyn eller vedligeholdelse.
2. Risiko for at skære hænder og fødder – sluk for motoren, og vent, til de bevægelige dele er standset.

Opsætning

Løsdele

Brug skemaet herunder til at kontrollere, at alle dele er blevet leveret.

Fremgangsmåde	Beskrivelse	Antal	Anvendelse
1	Lodret klipperedskab	1	Eftersyn af Verticutter-enheden.
2	Montering af transportruller Låseclips	2 2	Montering af transportrullerne.
3	O-ring Smørenippel	1 1	Montering af O-ringen og smøreniplen.
4	Plænekompensationssamling Lang bolt Bræddebolt Flangelåsemøtrik Flangemøtrik	1 1 2 3 1	Monter plænekompensationsfjederen.
5	Kræver ingen dele	–	Justering af skæreknivdybden.
6	Kræver ingen dele	–	Justering af den bageste græsafskærmning.
7	Kræver ingen dele	–	Justering af rulleskraberne.
8	Kræver ingen dele	–	Justering af transportrullerne.
9	Kræver ingen dele	–	Montering af det lodrette klipperedskabs knivcylinder.
10	Kræver ingen dele	–	Justering af klippeenhedsstyringen.
11	Kræver ingen dele	–	Juster indstillingerne for plænekompensation.

Medier og øvrige dele

Beskrivelse	Antal	Anvendelse
Betjeningsvejledning	1	Gennemgå materialet, og opbevar det på et sikkert sted.

Vigtigt: **Uden disse dele kan den samlede opsætning ikke færdiggøres.**

Bemærk: Maskinens venstre og højre side er som set fra den normale betjeningsposition.

Bemærk: Brug støttebenet (leveres med traktionsenheden), når det lodrette klipperedskab skal tippes for at blotte de lodrette knive (Figur 3).

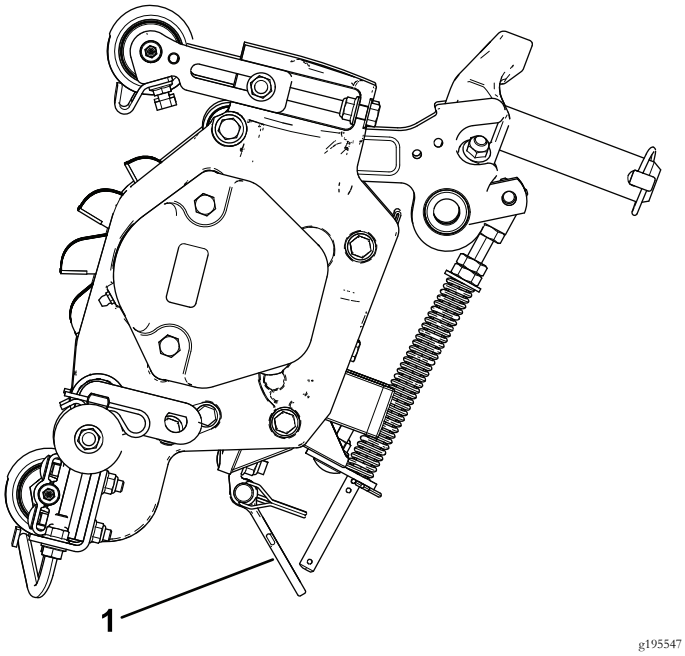

Figur 3

1. Støtteben

1

Eftersyn af Verticutter-enheden

Dele, der skal bruges til dette trin:

1	Lodret klipperedskab

Fremgangsmåde

Kontroller følgende, når det lodrette klipperedskab er taget ud af pakningen:

1. Kontroller, at begge ender af knivcylinderen er smurt. Der skal kunne ses fedt i knivcylinderens lejer og i knivcylinderakslens interne noter.
2. Sørg for, at alle møtrikker og bolte er skruet godt fast.
3. Sørg for, at bærerammeophænget bevæger sig frit og ikke binder, når det bevæger sig frem og tilbage.

2

Montering af transportrul-lerne

Dele, der skal bruges til dette trin:

2	Montering af transportruller
2	Låseclips

Fremgangsmåde

1. Hvis klippeenhederne er monteret på traktionsenheden, skal du parkere maskinen på en plan flade, sænke klippeenhederne til jorden, slukke for motoren, aktivere parkeringsbremsen og tage nøglen ud.
2. Fastgør et transportrullebeslag på hver sideplades stift med en låseclips (Figur 4).

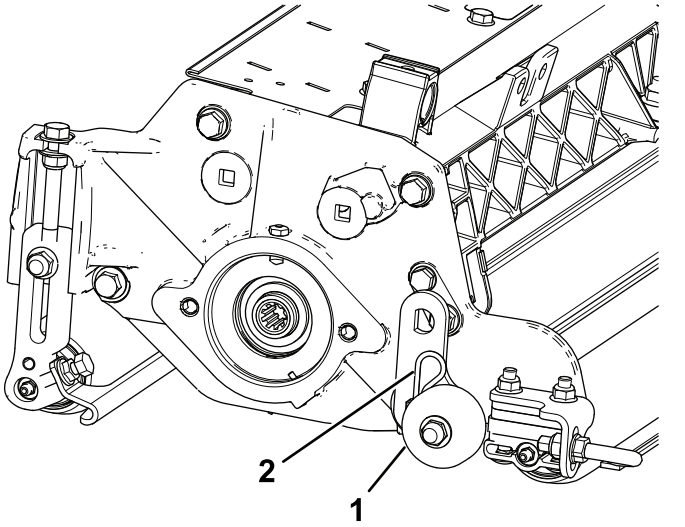

Figur 4

1. Montering af transportruller
2. Låseclips

Bemærk: Rulleren bør placeres på det lodrette klipperedskabs bageste del.

3

Montering af O-ringen og smøreniplen

Dele, der skal bruges til dette trin:

1	O-ring
1	Smørenippel

Fremgangsmåde

Smøreniplen skal sættes på knivcylindermotorens side af vertikalklipperen. Brug følgende diagram til at bestemme knivcylindermotorernes position (Figur 5).

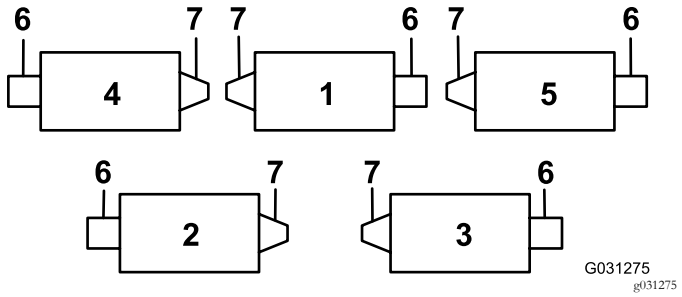

Figur 5

1. Lodret klipperedskab 1
2. Lodret klipperedskab 2
3. Lodret klipperedskab 3
4. Lodret klipperedskab 4
5. Lodret klipperedskab 5
6. Knivcylindermotor
7. Vægt

1. Fjern og kasser sætskruen på knivcylindermotorens sideplade (Figur 6).

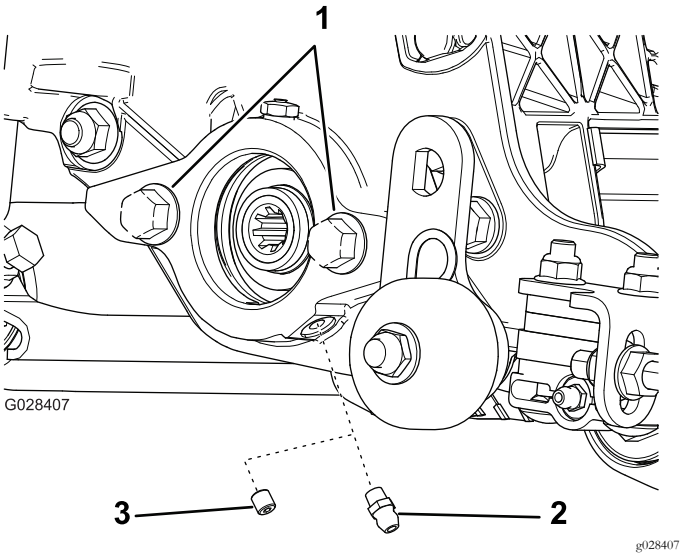

Figur 6

1. Bolte
2. Lige smørenippel (monter)
3. Sætskrue (fjern og kasser)

2. Sæt den lige smørenippel på (Figur 6).
3. For placeringen af de lodrette klipperedskaber 2 og 4 (Figur 5): Flyt endevægten til den modsatte side af klippeenheden.
4. Hvis der ikke er nogen bolte på knivcylindermotorens sideplade, skal de sættes på (Figur 6).
5. Monter o-ringen på knivcylindermotoren (Figur 7).

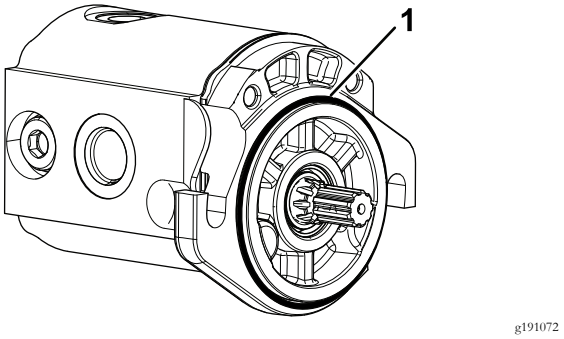

Figur 7

1. O-ring

4

Montering af plænekompensationsfjederen

Dele, der skal bruges til dette trin:

1	Plænekompensationssamling
1	Lang bolt
2	Bræddebolt
3	Flangelåsemøtrik
1	Flangemøtrik

Fremgangsmåde

Monter plænekompensationsfjederen på samme side som knivcylindermotoren (Figur 5 og Figur 8).

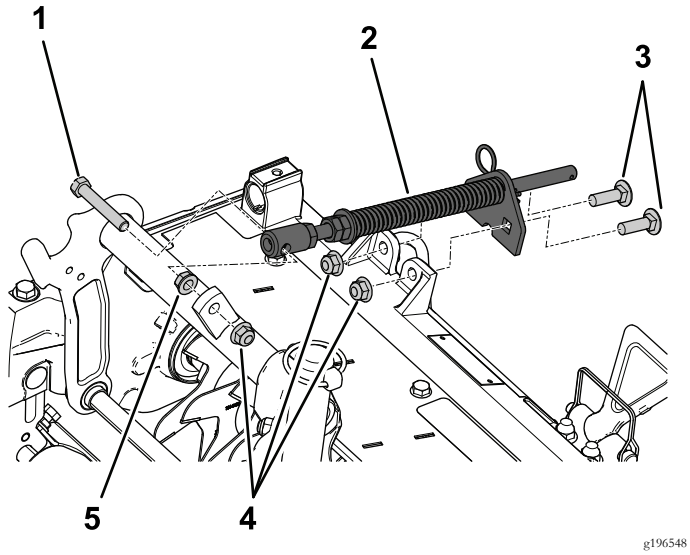

Figur 8

1. Lang bolt
2. Kompensationsfjedersamling
3. Bræddebolte
4. Flangelåsemøtrikker
5. Flangemøtrik

5

Justering af skæreknivdybden

Kræver ingen dele

Fremgangsmåde

Bemærk: Det anbefales, at nedramningsdybden højst er på 6 mm.

1. Placer det lodrette klipperedskabs knivcylinder på en plan overflade.
2. Placer 2 målestænger med den ønskede nedramningsdybde i jorden under de forreste og bageste ruller på det lodrette klipperedskabs knivcylinder (på begge ender af knivcylinderen) (Figur 9).

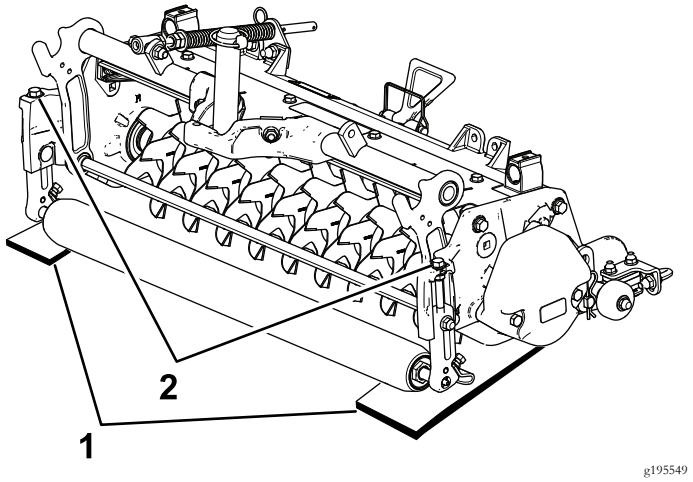

Figur 9

1. Målestang
2. Justeringsbolt

Bemærk: Det lodrette klipperedskabs knive må ikke berøre målestængerne.

3. Drej justeringsbolten på hvert klippehøjdebeslag (Figur 9), således at cylinderknivene kommer i berøring med den plane overflade i begge ender.

Bemærk: I takt med, at den lodrette klippers knive slides, mindskes knivcylinderens diameter, og dybdeindstillingen ændres. Kontroller jævnligt dybdeindstillingen så den ønskede indstilling opnås.

6

Justering af den bageste græsafskærmning

Kræver ingen dele

Fremgangsmåde

Bemærk: Når der arbejdes på plæner, hvor der kan ligge meget affald, eller hvor der kan forekomme belastningstunge strå, skal den bageste udblæsningsafskærmning åbnes, så affaldet kan slynges ud af knivcylinderen.

1. Løsn boltene på græsafskærmningens drejetap (Figur 10).

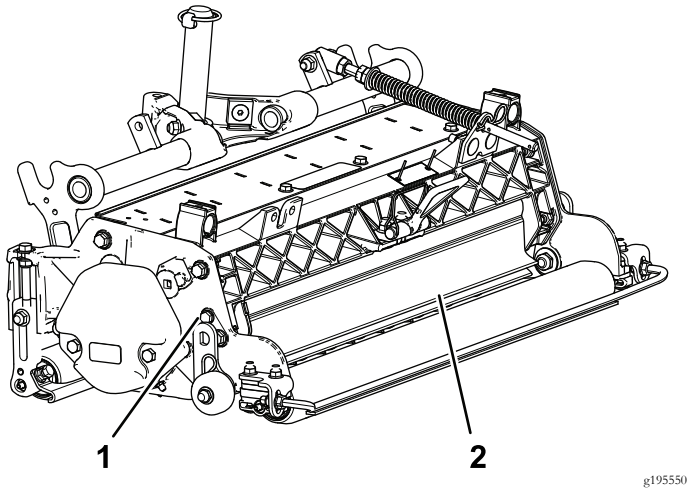

Figur 10

1. Drejebolt
2. Bageste græsafskærmning

2. Drej græsafskærmningen til den ønskede placering og stram boltene (Figur 10).

⚠ FORSIGTIG

Udslyngede materialer kan forårsage personskade.

Den bageste afskærmning må ikke åbnes, så den er placeret højere end den plane overflade.

7

Justering af rulleskraberne

Kræver ingen dele

Fremgangsmåde

1. Løsn flangemøtrikkerne, der holder rulleskraberne fast (Figur 11).

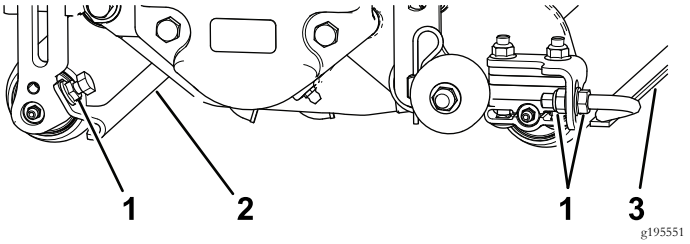

Figur 11

1. Flangemøtrikker
2. Frontrulleskraber
3. Bagrulleskraber

2. Flyt skraberstængerne ind eller ud, indtil der er en afstand på 0,0 til 0,75 mm mellem skraberen og rullen.
3. Sørg for at skraberstangen er placeret parallelt i forhold til rulleren og til den plane flade.
4. Spænd flangemøtrikkerne for at låse justeringen.

8

Justering af transportrullerne

Kræver ingen dele

Fremgangsmåde

Sænk transportrullerne (Figur 11) for at undgå, at knivene kommer i berøring med massive overflader, før de lodrette klippere sænkes ned til gulvet eller tages af traktionsenheden.

1. Fjern låseclipsen, der fastgør transportrullens beslag til sidepladens stift.
2. Placer transportrullen som følger:
   - Sænk rullebeslaget, før det lodrette klipperedskab sænkes ned til gulvet.
   - Hæv rullebeslaget, efter at vertikalklipperen er hævet til driftspositionen.

3. Fastgør transportrullebeslaget på sidepladens stift med en låseclips.
4. Gentag proceduren på den modsatte side af det lodrette klipperedskab.

9

Montering af det lodrette klipperedskabs knivcylinder

Kræver ingen dele

Fremgangsmåde

Vigtigt: Når det lodrette klipperedskabs knivcylindre sænkes, skal du undgå, at cylinderknivene bliver beskadiget ved berøring med betongulv eller en asfalteret overflade. Sænk transportrullerne før det lodrette klipperedskab sænkes ned på et betongulv eller en asfalteret overflade.

Figur 12 viser, hvordan den hydrauliske drivmotor skal vende på hvert sted.

Lodrette klipperedskabers knivcylindre monteres på traktionsenheden på samme måde som klippeenhederne. Se traktionsenhedens *betjeningsvejledning* for at få monteringsanvisninger.

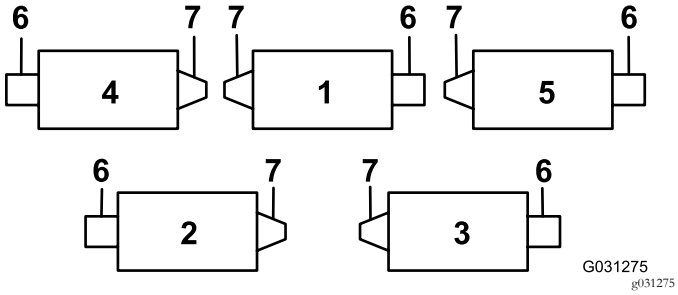

Figur 12

1. Lodret klipperedskab 1
2. Lodret klipperedskab 2
3. Lodret klipperedskab 3
4. Lodret klipperedskab 4
5. Lodret klipperedskab 5
6. Knivcylindermotor
7. Vægt

10

Justering af klippeenheds-styringen

Kræver ingen dele

Øget styring til de bageste klippeenheder

Øg styringen på de bageste klippeenheder ved at fjerne de to drejeafstandsklodser, skruer med unbrakokærv og flangelåsemøtrikker (Figur 13) fra bærerammerne på de bageste klippeenheder (klippeenhed 2 og 3). Se Figur 12.

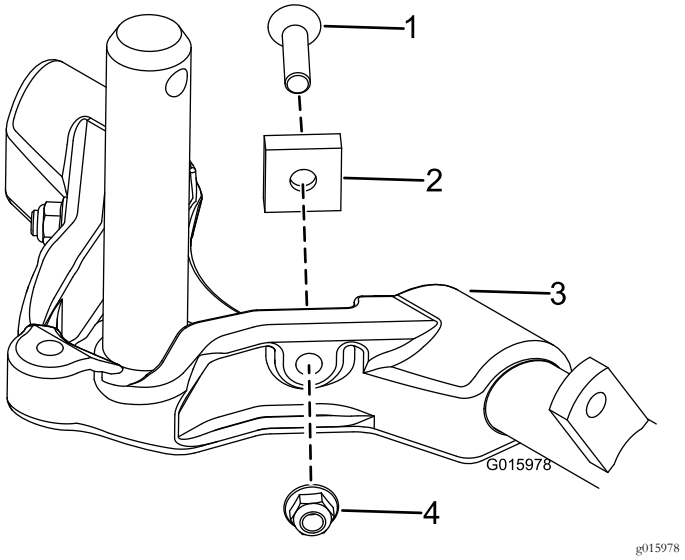

Figur 13

1. Skruer med unbrakokærv
2. Drejeafstandsklods
3. Bæreramme
4. Flangelåsemøtrik

Låsning af styringen

For at låse (fastgøre) styringen på klippeenhederne skal drejegaflen fastgøres på bærerammen med låsestiften (Figur 14).

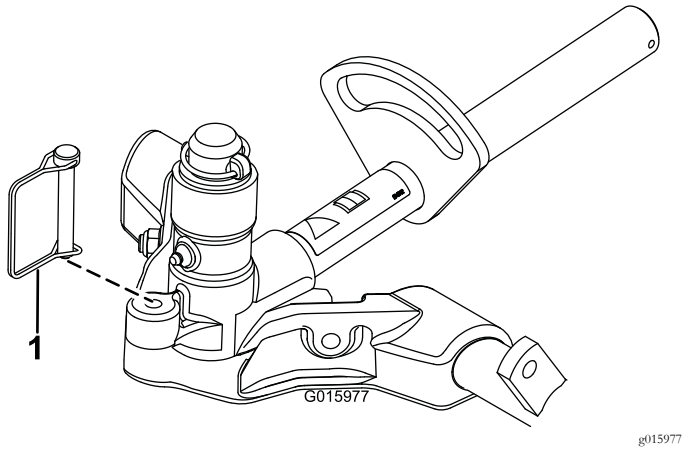

Figur 14

1. Låsestift

Bemærk: **Fast styring anbefales ved klipning på skråninger.**

11

Justering af indstillinger for plænekompensation

Kræver ingen dele

Fremgangsmåde

Vigtigt: **Foretag justeringerne af fjederen, mens klippeenheden er monteret på traktionsenheden, peger lige frem og er sænket ned på gulvet.**

1. Sørg for, at låseclipsen er monteret i det bageste hul i fjederstangen (Figur 15).

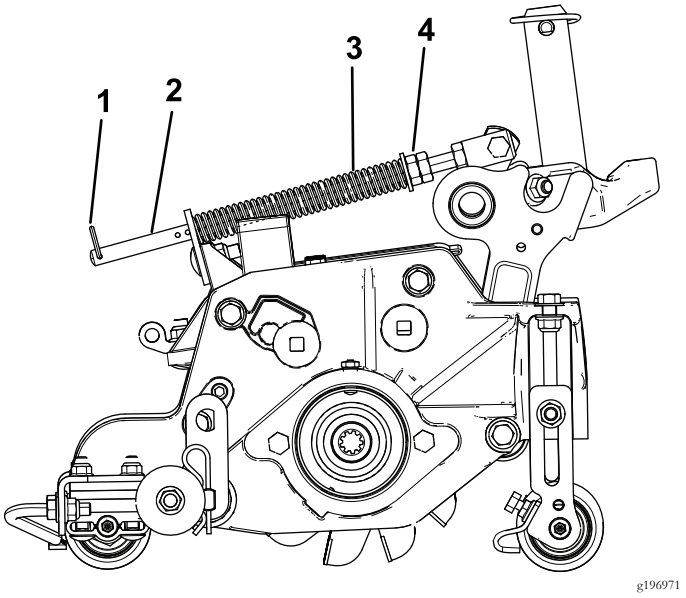

Figur 15

1. Låseclips
2. Fjederstang
3. Plænekompensationsfjeder
4. Sekskantmøtrikker

2. Stram sekskantmøtrikkerne på fjederstangens forende, indtil fjederens sammentrykkede længde er 15,9 cm. (Figur 15

   Bemærk: Ved betjening af maskinen i ujævnt terræn skal fjederlængden mindskes med 12,7 mm.

   Bemærk: Indstillingen for plænekompensation skal nulstilles, hvis dybdeindstillingen for det lodrette klipperedskabs skæreknive ændres.

Produktoversigt

Specifikationer

Nettovægt	64 kg

Betjening

Bemærk: Maskinens venstre og højre side er som set fra den normale betjeningsposition.

Uddannelsesperiode

Vurder knivcylindernes drift i den ønskede indstilling, før vertikalklipperen betjenes. Kør først på et ryddet, ubrugt område for at afgøre, om de ønskede resultater opnås. Foretag justeringer efter behov.

Tip vedrørende betjening

1. Kør traktionsenheden ved fuld gas, fuld knivcylinderhastighed (indstilling 9) og ved den ønskede traktionshastighed.
2. Det anbefales, at indstillingen for skærekniven ikke overstiger en nedramningsdybde på 6 mm.
3. Den strømforsyning, der er nødvendig til at betjene det lodrette klipperedskab, varierer iht. plæne- og jordforhold. Under visse forhold kan det være nødvendigt at reducere kørselshastigheden.
4. Når der arbejdes på plæner, hvor der kan ligge meget affald, eller hvor der kan forekomme belastningstunge strå, skal den forreste og bageste udblæsningsafskærmning åbnes, så affaldet kan slynges ud af knivcylinderen.

⚠ FORSIGTIG

Udslyngede materialer kan forårsage personskade.

Den bageste afskærmning må ikke åbnes, så den er placeret højere end plant med underlaget.

Vedligeholdelse

Smøring af det lodrette klipperedskab

Hvert lodrette klipperedskab har 5 smørenipler (Figur 16), der skal smøres ugentligt med litiumfedt nr. 2.

Smørepunkterne er den forreste rulle (2), den bageste rulle (2), knivcylindermotornoterne (1).

Vigtigt: Smøring af klippeenhederne umiddelbart efter vask hjælper med at rense vand ud af lejerne og øger lejernes levetid.

1. Tør hver smørenippel af med en ren klud.
2. Påfør smørefedt, indtil rent smørefedt kommer ud af rullens pakninger og lejernes aflastningsventil (Figur 16).

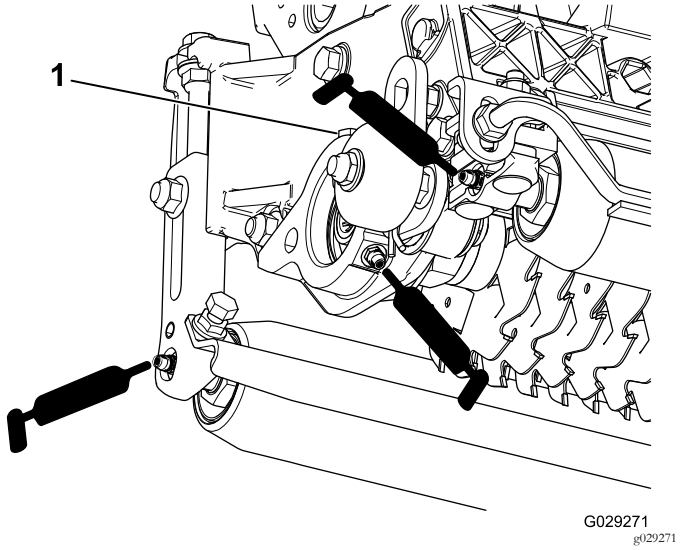

Figur 16

1. Aflastningsventil

3. Tør overskydende fedt af.

Fjernelse af det lodrette klipperedskabs knive fra akslen.

1. Fastgør det lodrette klipperedskabs akselende, som kun har en skive og møtrik, i en skruestik.
2. Drej møtrikken mod uret og fjern møtrikken på akslens anden ende.

⚠ FORSIGTIG

Knivene er ekstremt skarpe og kan have grater, som du kan skære hænderne på.

Vær forsigtig, når knivene fjernes fra akslen.

3. Fjern den lille afstandsbøsning, spændeskiven, knivene og de store afstandsbøsninger. Rens og smør den firkantede aksel med et tyndt lag fedt for at forenkle monteringen (Figur 17).

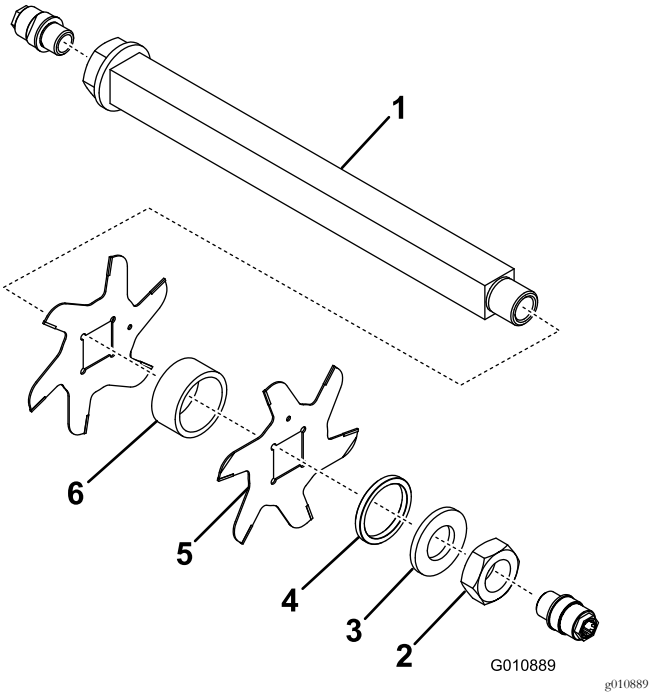

Figur 17

1. Aksel
2. Møtrik
3. Spændeskive
4. Lille afstandsbøsning
5. Kniv (19)
6. Stor afstandsbøsning (18)

Vigtigt: Det lodrette klipperedskabs knive må ikke inverteres. Det er meget vigtigt, at delene samles i den rigtige rækkefølge. Det lodrette klipperedskabs knive må ikke inverteres, når enheden skilles ad, og de må ikke samles i modsat rækkefølge. Læg mærke til det lodrette klipperedskabs referencehul. Der er et referencehul til brug ved samling med henblik på at opnå den korrekte skruelinje for det lodrette klipperedskab.

Montering af vertikalklip-perskæreknive

1. Monter en knivcylinder (Figur 18).
2. Monter en stor afstandsbøsning.
3. Cylinderknivene må ikke vendes, når de monteres på knivcylinderakslen igen.

   Bemærk: Hvis skæreknivene inverteres, bliver de skæreknive, som er i brug (afrundede), blandet med de skarpe kanter på skæreknive, der ikke blev brugt. Dette vil medføre en forringelse af det lodrette klipperedskabs ydelse. Vær meget opmærksom, når du fjerner de lodrette klipperedskabers skæreknive fra knivcylinderen.
4. Monter den næste kniv i urets retning, så referencehullet (Figur 18) ikke flugter med det første knivhul i forhold til en flade på akslen.

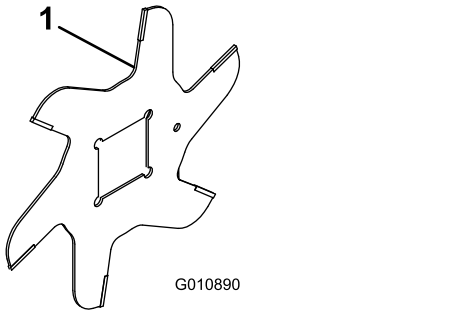

g010890

Figur 18

1. Referencehul

5. Fortsæt med at montere afstandsbøsninger og skæreknive på denne måde, indtil samtlige skæreknive er monteret.

   Bemærk: Når knivene er korrekt monteret, sidder de forskudt og ligner en spiral.
6. Monter den lille afstandsbøsning på akslen.
7. Påfør Blue Loctite 242 på møtrikken. Monter møtrikken på akslen (med den bearbejdede side af møtrikken mod afstandsbøsningen), og tilspænd den med et moment på 108,5-135 N·m.

Serviceeftersyn af rullen

Et sæt til genmontering af rulle, del 114-5430, og et værktøjssæt til genmontering af rulle, del 115-0803 (Figur 19) er tilgængelige til serviceeftersyn af rullen. Sættet til genmontering af rullen indeholder lejer, lejemøtrikker, indvendige og udvendige pakninger til genmontering af en rulle. Værktøjssættet til genmontering af rullen indeholder alt det værktøj og alle de installationsvejledninger, der er nødvendige til genmontering af rullen med sættet. Læs reservedelskataloget, eller kontakt forhandleren, hvis du har brug for hjælp.

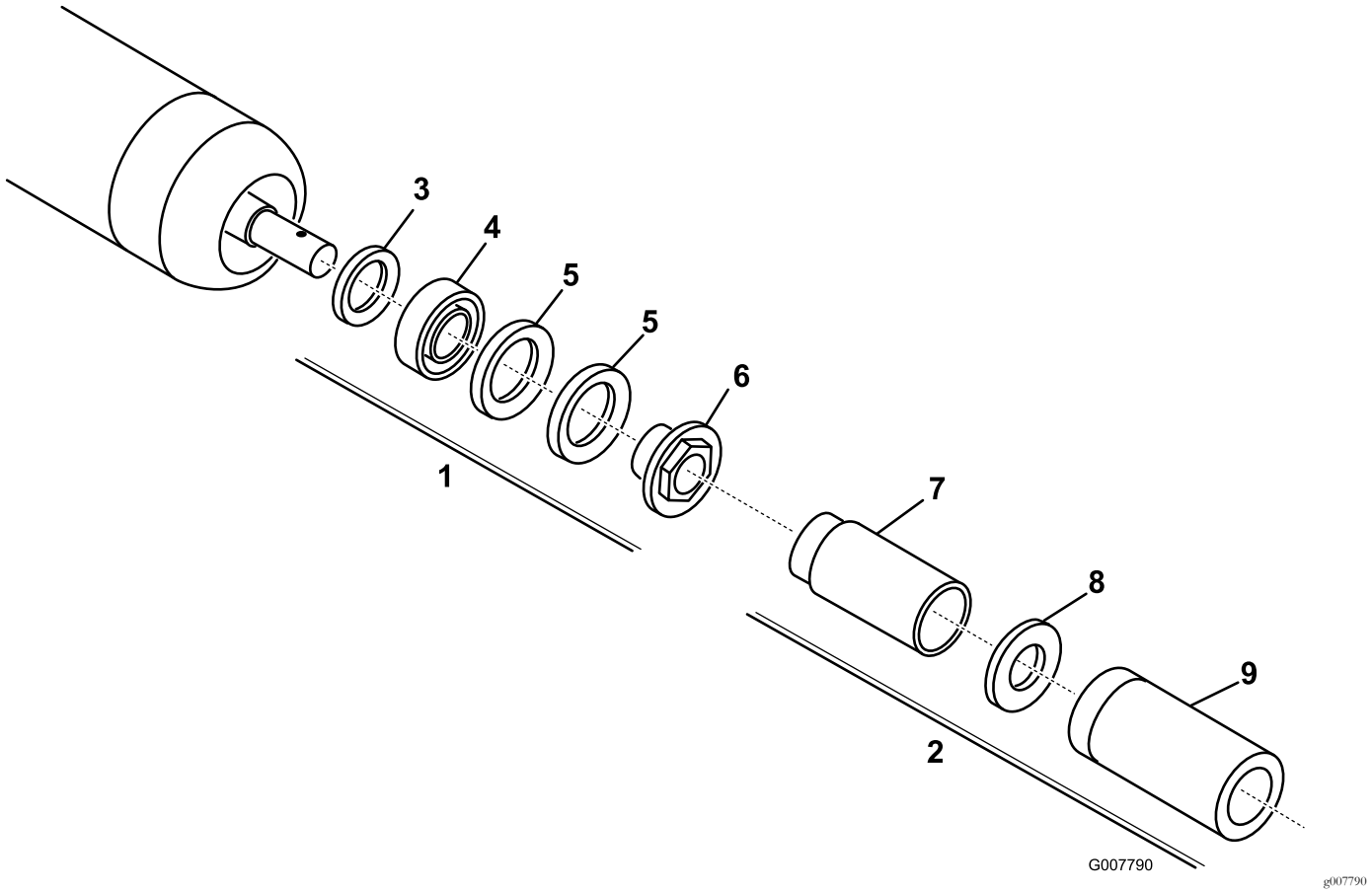

Figur 19

1. Sæt til genmontering (delnr. 114-5430)
2. Værktøjssæt til genmontering (delnr. 115-0803)
3. Indvendig pakning
4. Leje
5. Udvendig pakning
6. Lejemøtrik
7. Indvendig pakning
8. Skive
9. Leje/udvendig pakning

Bemærkninger:

Bemærkninger:

Bemærkninger:

Inkorporeringserklæring

The Toro Company, 8111 Lyndale Ave. South, Bloomington, MN, USA erklærer, at de(n) følgende enhed(er) overholder de anførte direktiver, når de(n) installeres iht. den medfølgende vejledning på visse Toro-modeller, som angivet i den relevante overensstemmelseserklæring.

Modelnr.	Serienr.	Produktbeskrivelse	Fakturabeskrivelse	Generel beskrivelse	Direktiv
03731	400000000 og derover	Lodret klipperedskab på 69 cm, Reelmaster® 7000-D-klippeenhed	RM7000 27IN VERTICUTTER CU	Lodret klipperedskab	2006/42/EF

Relevant teknisk dokumentation er blevet udarbejdet som krævet iht. del B i bilag VII til direktiv 2006/42/EF.

Vi vil som svar på anmodninger fra nationale myndigheder fremsende relevant information om dette delvist komplette maskineri. Informationerne bliver fremsendt elektronisk.

Dette maskineri må ikke idriftsættes, før det er inkorporeret i godkendte Toro-modeller som angivet i den tilknyttede overensstemmelseserklæring og iht. alle vejledninger, hvorved det kan erklæres at overholde alle relevante direktiver.

Certificeret:

David Klis
Overordnet teknisk chef
8111 Lyndale Ave. South
Bloomington, MN 55420, USA
November 15, 2016

Teknisk EU-kontakt:

Marcel Dutrieux
Manager European Product Integrity
Toro Europe NV
Nijverheidsstraat 5

2260 Oevel
Belgium

Tel. +32 16 386 659

Europæisk erklæring om beskyttelse af privatlivets fred

De oplysninger, som Toro indsamler
Toro Warranty Company (Toro) respekterer dit privatliv. For at vi kan behandle dit garantikrav og kontakte dig i tilfælde af en produkttilbagekaldelse, beder vi dig dele visse oplysninger med os, enten direkte eller gennem din lokale Toro-virksomhed eller -forhandler.

Toros garantisystem hostes på servere i USA, hvor love om beskyttelse af privatlivets fred muligvis ikke yder samme beskyttelse, som gælder i dit land.

VED AT DELE DINE PERSONLIGE OPLYSNINGER MED OS GIVER DU DIT SAMTYKKE TIL BEHANDLING AF DINE PERSONLIGE OPLYSNINGER SOM BESKREVET I DENNE ERKLÆRING OM BESKYTTELSE AF PRIVATLIVETS FRED.

Toros brug af oplysninger
Toro kan bruge dine personlige oplysninger til at behandle garantikrav og kontakte dig i tilfælde af en produkttilbagekaldelse og til ethvert andet formål, som vi informerer dig om. Toro kan dele dine oplysninger med Toros søsterselskaber, forhandlere eller andre forretningspartnere i forbindelse med enhver af disse aktiviteter. Vi sælger ikke dine personlige oplysninger til andre virksomheder. Vi forbeholder os retten til at offentliggøre personlige oplysninger for at kunne overholde gældende lovgivning og efter anmodning fra relevante myndigheder med henblik på at kunne betjene vores systemer korrekt eller af hensyn til vores egen eller brugerens beskyttelse.

Opbevaring af dine personlige oplysninger
Vi opbevarer dine personlige oplysninger, så længe vi har behov for dem, til de formål, som de oprindeligt blev indsamlet til, eller til andre legitime formål (som f.eks. overholdelse af regler) eller som påkrævet af gældende lovgivning.

Toros forpligtelse i forbindelse med sikkerheden af dine personlige oplysninger
Vi tager rimelige forholdsregler for at beskytte sikkerheden af dine personlige oplysninger. Vi tager også forholdsregler for at opretholde nøjagtigheden og aktualiteten af personlige oplysninger.

Adgang til og korrigering af dine personlige oplysninger
Hvis du gerne vil gennemse eller ændre dine personlige oplysninger, kan du kontakte os pr. e-mail på legal@toro.com.

Forbrugerlovgivning i Australien

Forbrugere i Australien kan finde nærmere oplysninger om forbrugerlovgivningen i Australien i kassen eller hos den lokale Toro-forhandler.

Toros garanti

To års begrænset garanti

Fejl og produkter, der er dækket

The Toro Company og dets søsterselskab, Toro Warranty Company, garanterer i fællesskab i henhold til en aftale mellem dem, at dit Toro-produkt ("produktet") er frit for materialefejl og fejl i den håndværksmæssige udførelse i to år eller 1500 driftstimer*, hvad end der måtte indtræde først. Denne garanti gælder for alle produkter med undtagelse af dybdeluftere (se de separate garantierklæringer for disse produkter). Hvis der forekommer en fejl, som er dækket af garantien, vil vi reparere produktet uden omkostninger for dig. Dette inkluderer fejldiagnose, arbejdsløn, reservedele og transport. Denne garanti træder i kraft på den dato, produktet leveres til den person, som oprindeligt køber det i detailleddet.
* Produkt udstyret med timetæller.

Sådan får du udført service, der er dækket af garantien

Det påhviler dig at underrette produktforhandleren eller den autoriserede produktforhandler, som du har købt produktet hos, så snart du tror, der er opstået en fejl, som er dækket af garantien. Hvis du har brug for hjælp til at finde frem til en produktforhandler eller en autoriseret forhandler, eller hvis du har spørgsmål vedrørende dine rettigheder eller ansvar i henhold til garantien, kan du kontakte os her:

Toro Commercial Products Service Department
Toro Warranty Company
8111 Lyndale Avenue South
Bloomington, MN 55420-1196, USA

+1–952–888–8801 eller +1–800–952–2740
E-mail: commercial.warranty@toro.com

Ejerens ansvar

Du er som ejer af produktet ansvarlig for at udføre den vedligeholdelse og de justeringer, som er nødvendige i henhold til din *betjeningsvejledning*. Hvis du ikke udfører den nødvendige vedligeholdelse og de nødvendige justeringer, kan dette danne grundlag for at afvise en reklamation i henhold til garantien.

Genstande og fejl, der ikke er dækket

Det er ikke alle produktfejl eller funktionsfejl, der måtte opstå i garantiperioden, som udgør materialefejl eller fejl i den håndværksmæssige udførelse. Denne garanti dækker ikke følgende:

- Produktfejl, som er en følge af brug af ikke-originale Toro-reservedele eller af installation og brug af ekstra eller modificeret eller ikke-originalt Toro-tilbehør og -produkter. Der kan medfølge en separat garantierklæring fra producenten af sådanne enheder.
- Produktfejl, som er en følge af manglende udførelse af anbefalet vedligeholdelse og/eller justeringer. Undladelse af at udføre korrekt vedligeholdelse af Toro-produkterne i henhold til skemaet over anbefalet vedligeholdelse i *betjeningsvejledningen* kan danne grundlag for afvisning af et garantikrav.
- Produktfejl, der stammer fra brug af produktet på ødelæggende, uagtsom eller hensynsløs vis.
- Reservedele, som forbruges ved brug, medmindre de skønnes at være defekte. Eksempler på reservedele, som forbruges eller opbruges under normal betjening af produktet omfatter, men er ikke begrænset til, bremseklodser og -belægninger, koblingsbelægninger, skæreknive, knivcylindre, ruller og lejer (forseglede eller smørbare), bundknive, tændrør, styrehjul, lejer, dæk, filtre, remme samt visse sprøjtekomponenter såsom membraner, dyser og kontraventiler osv.
- Fejl, der forårsages af eksterne forhold. Forhold, der anses for at være eksterne forhold, omfatter, men er ikke begrænset til, vejret, opbevaringsforhold, forurening, brug af ikke-godkendte brændstoffer, kølervæsker, smøremidler, tilsætningsstoffer, gødningsmidler, vand eller kemikalier osv.
- Funktions- eller driftsfejl forårsaget af brændstoffer (f.eks. benzin, diesel eller biodiesel), der ikke overholder deres respektive branchestandarder.
- Normal støj, vibration, slid og ælde samt forringelse.
- Normalt slid omfatter, men er ikke begrænset til, beskadigelse af sæder som følge af slitage eller afslidning, slid på malede overflader, ridsede mærkater eller vinduer osv.

Reservedele

Reservedele, der planmæssigt skal udskiftet i forbindelse med nødvendig vedligeholdelse, er kun dækket af garantien i tidsrummet frem til det planmæssige tidspunkt for udskiftning af den pågældende reservedel. Reservedele, der udskiftes i henhold til denne garanti, er dækket af garantien i den originale produktgarantis løbetid og bliver Toros ejendom. Toro træffer endelig beslutning om, hvorvidt en reservedel eller en samlet enhed skal repareres eller udskiftes. Toro har ret til at bruge fabriksrenoverede reservedele til reparationer, der er dækket af garantien.

Garanti på dybdeafladnings- og litium-ion-batterier:

Dybdeafladnings- og litium-ion-batterier kan levere et samlet, specificeret antal kilowatttimer i løbet af deres levetid. Brugs-, opladnings- og vedligeholdelsesteknikker kan forlænge eller forkorte den samlede batterilevetid. I takt med at batterierne i dette produkt forbruges, vil mængden af nyttigt arbejde mellem opladningsintervaller langsomt formindskes, indtil batteriet er helt faldt. Udskiftning af slidte batterier som følge af normalt forbrug påhviler ejeren af produktet. Det kan være nødvendigt at udskifte batterier under produktets normale garantiperiode for ejerens regning. Bemærk: (kun litium-ion-batteri): Et litium-ion-batteri har en garanti, der kun dækker delen og dækker forholdsmæssigt, med start i år 3 til år 5 baseret på driftstiden og de brugte kilowatttimer. Der findes flere oplysninger i *betjeningsvejledningen*.

Omkostninger til vedligeholdelse afholdes af ejeren

Motorjustering, smøring, rengøring og polering, udskiftning af filtre, kølervæske og udførelse af anbefalet vedligeholdelse er eksempler på normal service, som Toro-produkter kræver, og omkostninger i forbindelse hermed afholdes af ejeren.

Generelle betingelser

Det eneste retsmiddel, du har til rådighed i henhold til nærværende garanti, er reparation hos en autoriseret Toro-forhandler.

Hverken The Toro Company eller Toro Warranty Company er ansvarlig for følgeskader eller indirekte eller hændelige skader i forbindelse med brugen af de Toro-produkter, der er dækket af nærværende garanti, herunder omkostninger eller udgifter til at fremskaffe erstatningsudstyr eller service i de perioder, der med rimelighed medgår i forbindelse med funktionsfejl eller manglende rådighed over produktet, mens der udføres reparationer i henhold til garantien. Bortset fra den emissionsgaranti, der er nævnt nedenfor, og kun såfremt denne måtte finde anvendelse, gives ingen anden udtrykkelig garanti. Alle underforståede garantier om salgbarhed og brugsegnethed er begrænset til denne udtrykkelige garantis varighed.

I visse stater er det ikke tilladt at fragå ansvar for hændelige og følgeskader eller at begrænse tidsrummet for en underforstået garantis varighed, så ovenstående ansvarsfragåelser og begrænsninger gælder muligvis ikke for dig. Denne garanti giver dig bestemte juridiske rettigheder, men derudover kan du også have andre rettigheder, som varierer fra stat til stat.

Bemærk vedrørende motorgaranti:

Emissionskontrolsystemet på dit produkt kan være dækket at en separat garanti, som overholder de krav, der er fastsat af det amerikanske miljøbeskyttelsesagentur (Environmental Protection Agency, EPA) og/eller rådet for luftressourcer i Californien (California Air Resources Board, CARB). De timemæssige begrænsninger, der er anført ovenfor, gælder ikke for garantien på emissionskontrolsystemet. Der henvises til garantierklæringen om motoremissionsgaranti, som er vedlagt dit produkt eller er indeholdt i motorfabrikantens dokumentation, for yderligere oplysninger.

Andre lande end USA og Canada

Kunder, som har købt Toro-produkter, der er eksporteret fra USA eller Canada, skal kontakte deres Toro-forhandler for at få en garantipolice, som gælder for deres land, provins eller stat. Såfremt du af en eller anden grund er utilfreds med din forhandlers service eller har problemer med at få oplysninger om garantien, bedes du kontakte Toro-importøren.

374-0253 Rev D