Form No. 3407-886 Rev A

TORO®

Count on it.

Bedienungsanleitung

Vertikutierer (69 cm)

Schneideinheit der Serie Reelmaster® 7000–D

Modellnr. 03731—Seriennr. 400000000 und höher

Registrieren Sie Ihr Produkt unter www.Toro.com.
Originaldokuments (DE)

CE

3407-886 A

⚠ WARNUNG:

KALIFORNIEN
Warnung zu Proposition 65

Dieses Produkt enthält eine Chemikalie oder Chemikalien, die laut den Behörden des Staates Kalifornien krebserregend wirken, Geburtsschäden oder andere Defekte des Reproduktionssystems verursachen.

Dieses Produkt entspricht allen relevanten europäischen Richtlinien. Weitere Informationen finden Sie in der Einbauerklärung am Ende dieses Dokuments.

Einführung

Die Vertikutierer werden an einem Aufsitzrasenmäher befestigt und sollten nur von geschulten Lohnarbeitern in gewerblichen Anwendungen eingesetzt werden. Sie sind hauptsächlich für das Vertikutieren von Gras auf gepflegten Grünflächen in Parkanlagen, Sportplätzen und öffentlichen Anlagen gedacht.

Lesen Sie diese Informationen sorgfältig durch, um sich mit dem ordnungsgemäßen Einsatz und der Wartung des Geräts vertraut zu machen und Verletzungen und eine Beschädigung des Geräts zu vermeiden. Sie tragen die Verantwortung für einen ordnungsgemäßen und sicheren Einsatz des Produkts.

Wenden Sie sich hinsichtlich Informationen zu Produkten und Zubehör sowie Angaben zu Ihrem örtlichen Vertragshändler oder zur Registrierung des Produktes direkt an Toro unter www.Toro.com.

Wenden Sie sich an den Toro Vertragshändler oder Kundendienst, wenn Sie eine Serviceleistung, Toro Originalersatzteile oder weitere Informationen benötigen. Haben Sie dafür die Modell- und Seriennummern der Maschine griffbereit. In Bild 1 werden die Modell- und Seriennummern auf dem Produkt angegeben. Tragen Sie hier bitte die Modell- und Seriennummern des Geräts ein.

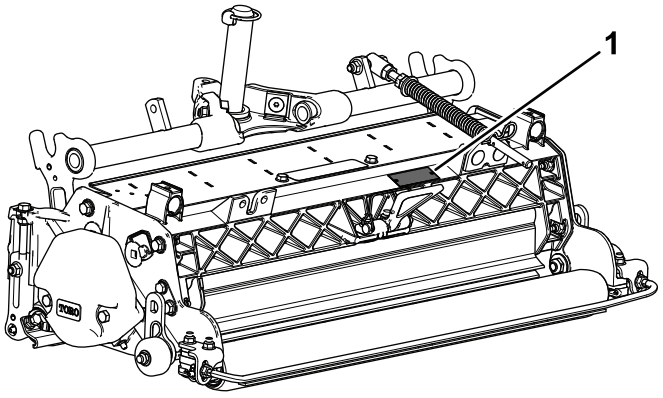

g196973

Bild 1

1. Position der Modell- und Seriennummern

Modellnr. _____

Seriennr. _____

In dieser Anleitung werden potenzielle Gefahren angeführt, und Sicherheitsmeldungen werden vom Sicherheitswarnsymbol (Bild 2) gekennzeichnet, das auf eine Gefahr hinweist, die zu schweren oder tödlichen Verletzungen führen kann, wenn Sie die empfohlenen Sicherheitsvorkehrungen nicht einhalten.



g000502

Bild 2

1. Sicherheitswarnsymbol

In dieser Anleitung werden zwei Begriffe zur Hervorhebung von Informationen verwendet. **Wichtig** weist auf spezielle technische Informationen hin, und **Hinweis** hebt allgemeine Informationen hervor, die Ihre besondere Beachtung verdienen.

Inhalt

Sicherheit 3
Sicherheits- und Bedienungsschilder 4
Einrichtung 5
1 Prüfen des Vertikutierers 6
2 Montieren der Transportrollen 6
3 Anbringung von O-Ring und Schmiernippel 6
4 Montieren der Rasenkompensierungsfeder 7
5 Einstellen der Messertiefe 8
6 Einstellen des hinteren Grasschutzbleches 8
7 Einstellen der Rollenabstreifer 9
8 Einstellen der Transportrollen 9

© 2017—The Toro® Company

8111 Lyndale Avenue South
Bloomington, MN 55420

Kontaktieren Sie uns unter www.Toro.com.
Druck: USA

Alle Rechte vorbehalten

9 Montieren der Vertikutierspindel.....10
10 Einstellen der Schneideinheitlenkung.....10
11 Anpassen der Rasenkompensierungseinstellungen.....11
Produktübersicht.....12
Technische Daten.....12
Betrieb.....12
Schulungszeitraum.....12
Einsatzhinweise.....12
Wartung.....13
Einfetten des Vertikutierers.....13
Entfernen der Vertikutiermesser von der Welle.....13
Montieren der neuen Vertikutiermesser.....14
Warten der Rolle.....14

Sicherheit

Diese Maschine erfüllt EN ISO 5395:2013.

Eine unsachgemäße Bedienung oder Wartung dieses Geräts kann zu Verletzungen, ggf. tödlichen, führen. Befolgen Sie zwecks Reduzierung der Verletzungsgefahr diese Sicherheitsanweisungen.

- Lesen, verstehen und befolgen Sie vor der Verwendung des Vertikutierers alle Anweisungen in der *Bedienungsanleitung* der Zugmaschine.
- Lesen, verstehen und befolgen Sie vor der Verwendung des Vertikutierers alle Anweisungen in dieser *Bedienungsanleitung*.
- Die Zugmaschine oder die Vertikutierer dürfen niemals von Kindern verwendet werden. Erwachsene, die nicht richtig geschult wurden, dürfen die Zugmaschine oder die Vertikutierer nicht verwenden. Nur geschulte Bediener, die diese *Bedienungsanleitung* gelesen haben, sollten die Vertikutierer einsetzen.
- Setzen Sie die Vertikutierer nie ein, wenn Sie müde oder krank sind oder unter Alkohol- oder Drogeneinfluss stehen.
- Halten Sie alle Schutzbleche und Sicherheitseinrichtungen montiert. Sollte ein Schutzblech, eine Sicherheitseinrichtung oder ein Aufkleber unlesbar oder beschädigt sein, reparieren Sie das entsprechende Teil bzw. tauschen Sie es aus, bevor Sie weiterarbeiten. Ziehen Sie ebenfalls alle lockeren Muttern und Schrauben fest, um den sicheren Betriebszustand der Vertikutierer zu jeder Zeit sicherzustellen.
- Tragen Sie geeignete Kleidung, u. a. einen Schutzbrille, rutschfeste Arbeitsschuhe und Fußschutz sowie einen Gehörschutz. Binden Sie lange Haare hinten zusammen und tragen Sie keinen Schmuck.
- Entfernen Sie alle Rückstände und anderen Objekte, die von den Messerspindeln der Schneideinheit aufgegriffen und ausgeworfen werden können. Halten Sie alle Unbeteiligten aus dem Arbeitsbereich fern.
- Halten Sie an und stellen Sie den Motor ab, wenn die Vertikutiermesser auf einen festen Gegenstand prallen oder das Gerät ungewöhnliche Vibrationen aufweist. Prüfen Sie den Vertikutierer auf beschädigte Teile. Reparieren Sie alle Schäden, bevor Sie den Vertikutierer anlassen und einsetzen.
- Parken Sie die Maschine auf einer ebenen Fläche, senken Sie die Schneideinheiten ab, stellen den Motor ab, aktivieren die Feststellbremse und ziehen den Zündschlüssel ab, wenn Sie die Maschine unbeaufsichtigt lassen.
- Stellen Sie sicher, dass sich die Vertikutierer in einem einwandfreien Betriebszustand befinden, indem Sie Muttern und Schrauben festgezogen halten.
- Ziehen Sie den Zündschlüssel vom Zündschloss ab, um ein versehentliches Anlassen des Motors zu vermeiden,

wenn Sie den Motor warten, einstellen oder die Maschine einlagern.

- Führen Sie nur die in dieser Anleitung beschriebenen Wartungsarbeiten durch. Wenden Sie sich bitte, falls größere Reparaturen erforderlich werden sollten oder Sie praktische Unterstützung benötigen, an Ihren Toro Vertragshändler.
- Besorgen Sie, um die optimale Leistung und Sicherheit zu gewährleisten, nur Toro Originalersatzteile und -zubehörteile. Ersatzteile und Zubehör anderer Hersteller können gefährlich sein und eine Verwendung könnte die Garantie ungültig machen.

Sicherheits- und Bedienungsschilder

Die Sicherheits- und Bedienungsaufkleber sind gut sichtbar; sie befinden sich in der Nähe der möglichen Gefahrenbereiche. Tauschen Sie beschädigte oder verloren gegangene Aufkleber aus.

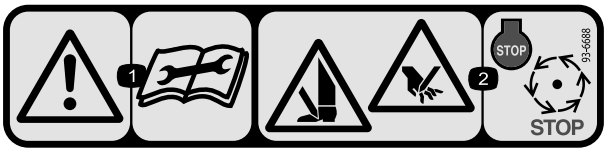

decal93-6688

93-6688

1. Warnung: Lesen Sie die Anleitung, bevor Sie Wartungsarbeiten durchführen.
2. Schnittgefahr an Händen und Füßen: Stellen Sie den Motor ab und warten Sie, bis alle beweglichen Teile zum Stillstand gekommen sind.

Einrichtung

Einzelteile

Prüfen Sie anhand der nachstehenden Tabelle, dass Sie alle im Lieferumfang enthaltenen Teile erhalten haben.

Verfahren	Beschreibung	Menge	Verwendung
1	Vertikutierer	1	Prüfen des Vertikutierers.
2	Transportrollen Splint	2 2	Montieren der Transportrollen.
3	O-Ring Schmiernippel	1 1	Anbringung von O-Ring und Schmiernippel .
4	Rasenkompensierungsfeder Lange Schraube Schlossschraube Sicherungsbundmutter Bundmutter	1 1 2 3 1	Montieren Sie die Rasenkompensierungsfeder.
5	Keine Teile werden benötigt	–	Einstellen der Messertiefe.
6	Keine Teile werden benötigt	–	Einstellen des hinteren Grasschutzbleches.
7	Keine Teile werden benötigt	–	Einstellen der Rollenabstreifer.
8	Keine Teile werden benötigt	–	Einstellen der Transportrollen.
9	Keine Teile werden benötigt	–	Montieren der Vertikutierspindel.
10	Keine Teile werden benötigt	–	Einstellen der Schneideinheitlenkung.
11	Keine Teile werden benötigt	–	Passen Sie die Rasenkompensierungseinstellungen an.

Medien und zusätzliche Artikel

Beschreibung	Menge	Verwendung
Bedienungsanleitung	1	Lesen Sie die Unterlagen und bewahren Sie sie an einem geeigneten Ort auf.

Wichtig: **Ohne diese Teile können Sie die Maschine nicht komplett einrichten.**

Hinweis: Bestimmen Sie die linke und rechte Seite der Maschine anhand der üblichen Einsatzposition.

Hinweis: Wenn Sie den Vertikutierer kippen müssen, um an die Vertikutiermesser zu gelangen, sollten Sie den Ständer (der mit der Zugmaschine geliefert wurde) verwenden (Bild 3).

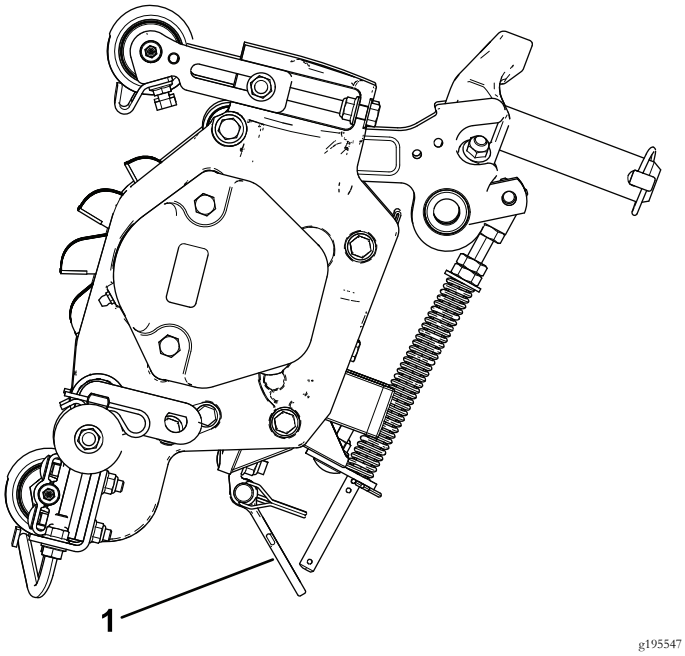

Bild 3

1. Ständer

1

Prüfen des Vertikutierers

Für diesen Arbeitsschritt erforderliche Teile:

1	Vertikutierer

Verfahren

Prüfen Sie nach dem Auspacken des Vertikutierers Folgendes:

1. Prüfen Sie, ob beide Spindelenden ausreichend geschmiert sind. Fett sollte in den Spindellagern und internen Nuten der Spindelwelle sichtbar sein.
2. Achten Sie darauf, dass alle Muttern und Schrauben festgezogen sind.
3. Stellen Sie sicher, dass sich die Trägerrahmenaufhängung ungehindert bewegt und nicht beim Vorwärts- oder Rückwärtsbewegen stecken bleibt.

2

Montieren der Transportrollen

Für diesen Arbeitsschritt erforderliche Teile:

2	Transportrollen
2	Splint

Verfahren

1. Wenn die Schneideinheiten an der Zugmaschine montiert sind, parken Sie die Maschine auf einer ebenen Fläche, senken die Schneideinheiten ab, stellen den Motor ab, aktivieren die Feststellbremse und ziehen den Schlüssel ab.
2. Befestigen Sie eine Transportrollenhalterung mit einem Splint an jedem Seitenplattenbolzen (Bild 4).

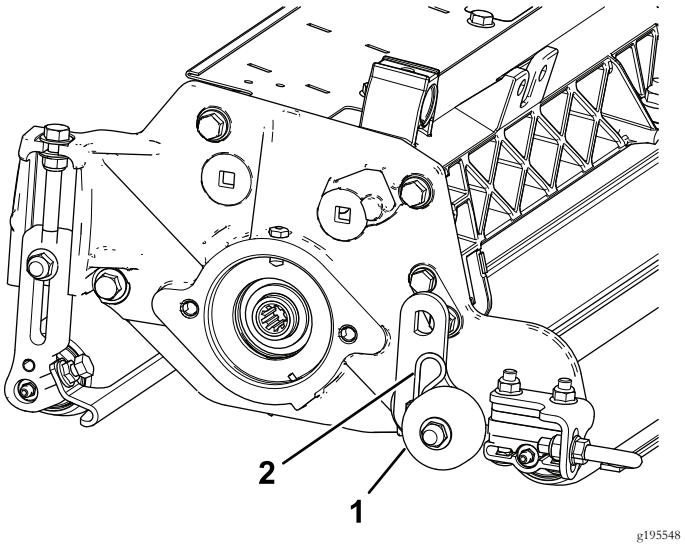

Bild 4

1. Transportrollen
2. Splint

Hinweis: Die Rolle sollte zum Heck des Vertikutierers positioniert sein.

3

Anbringung von O-Ring und Schmiernippel

Für diesen Arbeitsschritt erforderliche Teile:

1	O-Ring
1	Schmiernippel

Verfahren

Der Schmiernippel muss an der Spindelmotorseite des Vertikutierers angebracht werden. Ermitteln Sie mit dem folgenden Diagramm die Position jedes Spindelmotors (Bild 5).

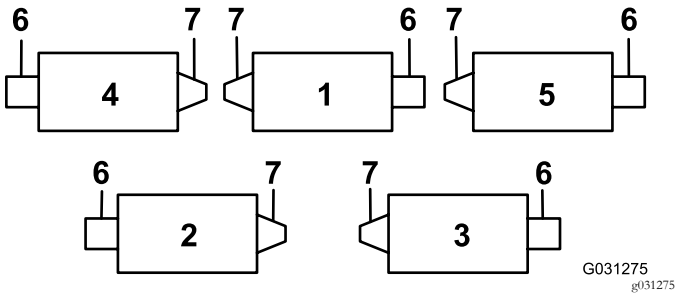

Bild 5

1. Vertikutierer 1
2. Vertikutierer 2
3. Vertikutierer 3
4. Vertikutierer 4
5. Vertikutierer 5
6. Spindelmotor
7. Gewicht

1. Entfernen Sie die Stellschraube an der Seitenplatte des Spindelmotors und werfen sie weg (Bild 6).

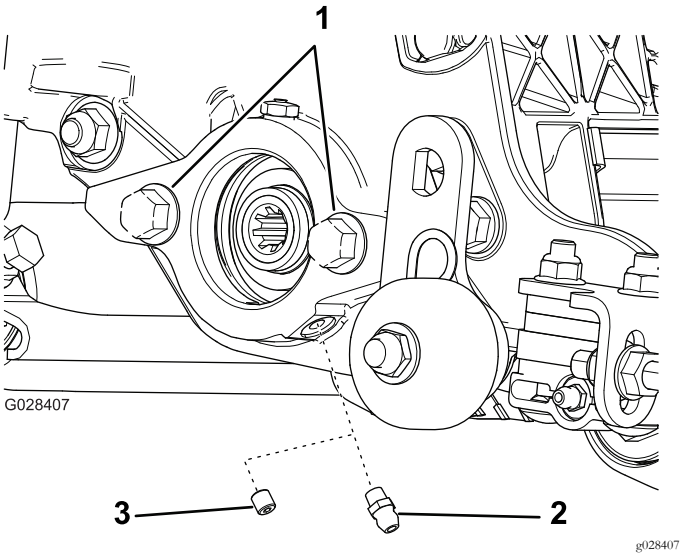

Bild 6

1. Schrauben
2. Gerader Schmiernippel (befestigen)
3. Stellschraube (entfernen und wegwerfen)

2. Bringen Sie den geraden Schmiernippel an (Bild 6).
3. Verlagern Sie für Vertikutierer 2 und Vertikutierer 4 (Bild 5) den Endballast zur anderen Seite der Schneideinheit.
4. Wenn die Seitenplatte des Spindelmotors keine Schrauben hat, bringen Sie diese an (Bild 6).
5. Befestigen Sie den O-Ring am Spindelmotor (Bild 7).

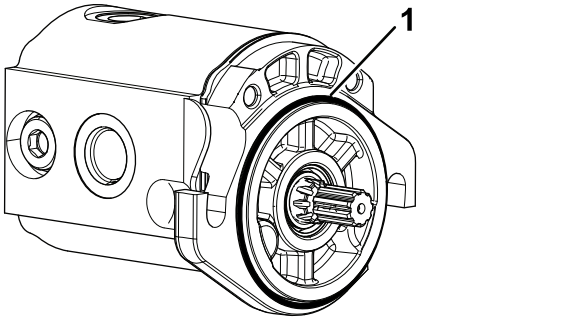

Bild 7

1. O-Ring

4

Montieren der Rasenkompensierungsfeder

Für diesen Arbeitsschritt erforderliche Teile:

1	Rasenkompensierungsfeder
1	Lange Schraube
2	Schlossschraube
3	Sicherungsbundmutter
1	Bundmutter

Verfahren

Befestigen Sie die Rasenkompensierungsfeder an derselben Seite wie der Spindelmotor (Bild 5 und Bild 8).

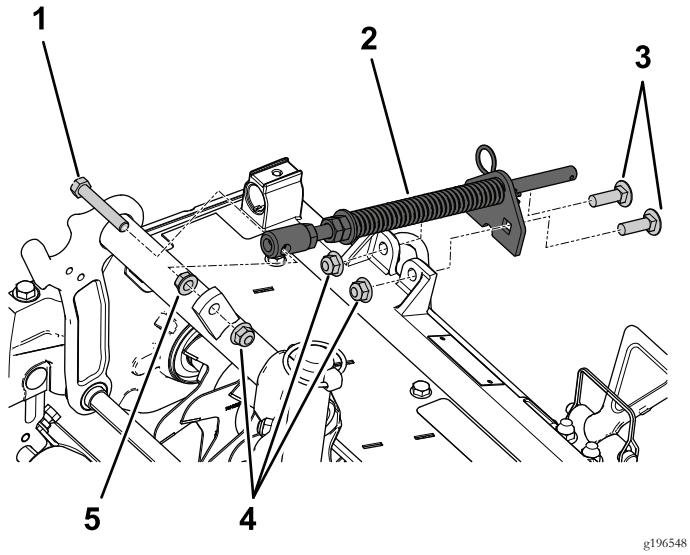

Bild 8

1. Lange Schraube
2. Kompensierungsfeder
3. Schlossschrauben
4. Sicherungsbundmutter
5. Bundmutter

5

Einstellen der Messertiefe

Keine Teile werden benötigt

Verfahren

Hinweis: Das Messer sollte höchstens 6 mm in den Boden eindringen.

1. Stellen Sie die Vertikutierspindel auf eine ebene Fläche.
2. Legen Sie zwei Messlehren mit der gewünschten Bodeneindringung des Messers unter die Front- und Heckrolle der Vertikutierspindel (an jedem Ende der Spindel) (Bild 9).

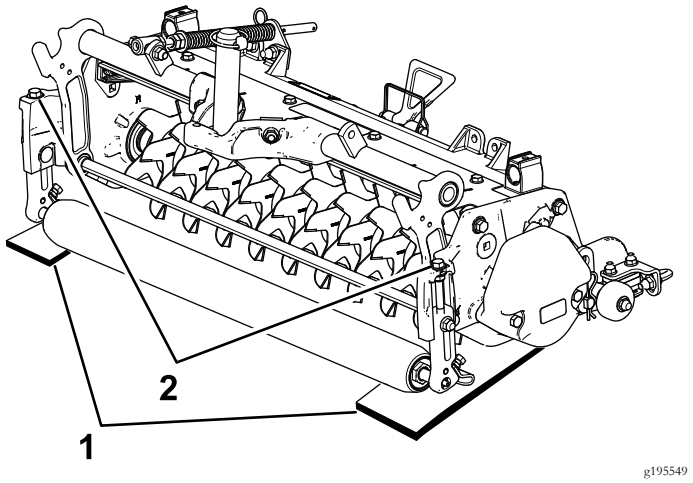

Bild 9

1. Messlehre
2. Einstellschraube

Hinweis: Die Vertikutiermesser dürfen die Messlehren nicht berühren.

3. Drehen Sie die Einstellschraube an jeder Schnitthöhenhalterung (Bild 9) so ein, dass die Messerspindeln an beiden Enden die flache Oberfläche berühren.

Hinweis: Die Vertikutiermesser nutzen sich ab, und daher nimmt der Durchmesser der Spindeln ab und die Einstellung ändert sich. Prüfen Sie die eingestellte Tiefe in regelmäßigen Abständen, um sicherzustellen, dass Sie die gewünschte Einstellung haben.

6

Einstellen des hinteren Grasschutzbleches

Keine Teile werden benötigt

Verfahren

Hinweis: Wenn Sie eine Grünfläche mit viel Grünabfällen oder sehr viel totem Gras bearbeiten, öffnen Sie das hintere Auswurfschutzblech, damit die Grünabfälle von der Spindel abfallen können.

1. Lösen Sie die Schrauben am Scharnier des Grasschutzbleches (Bild 10).

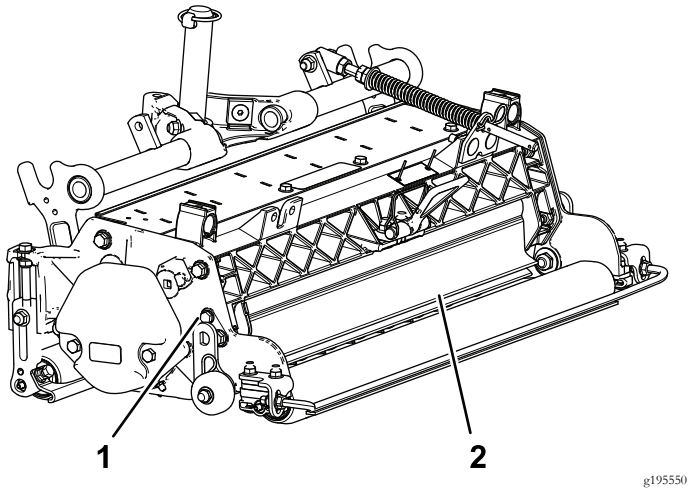

Bild 10

1. Drehschraube
2. Hinteres Grasschutzblech

2. Drehen Sie das Grasschutzblech auf die gewünschte Einstellung und ziehen Sie die Schrauben fest (Bild 10).

⚠ ACHTUNG

Herausgeschleuderte Gegenstände können schwere Verletzungen verursachen.

Öffnen Sie das hintere Schutzblech nicht so weit, dass es höher als ebenerdig ist.

7

Einstellen der Rollenabstreifer

Keine Teile werden benötigt

Verfahren

1. Lösen Sie die Bundmuttern, mit denen die Rollenabstreifer befestigt sind (Bild 11).

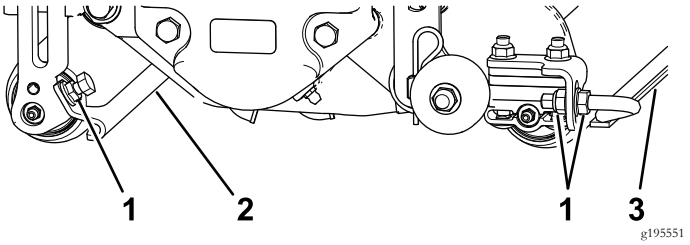

Bild 11

1. Bundmuttern
2. Abstreifer der Frontrolle
3. Abstreifer der Heckrolle

2. Verschieben Sie die Abstreiferstangen so, dass Sie einen Abstand von 0,0 cm bis 0,75 mm zwischen dem Abstreifer und der Rolle erhalten.
3. Stellen Sie sicher, dass die Abstreiferrolle mit der Rolle und der flachen Oberfläche parallel ist.
4. Ziehen Sie die Bundmuttern an, um die Einstellung zu arretieren.

8

Einstellen der Transportrollen

Keine Teile werden benötigt

Verfahren

Bevor Sie den Vertikutierer auf den Werkstattboden absenken oder von der Zugmaschine entladen, senken Sie die Transportrollen (Bild 11) ab, damit die Messer nicht mit der befestigten Oberfläche in Berührung kommen.

1. Entfernen Sie den Splint, mit dem die Halterung für die Transportrollen am Seitenplattenbolzen befestigt ist.
2. Positionieren Sie die Transportrolle wie folgt:

- Senken Sie die die Rollenhalterung ab, bevor Sie den Vertikutierer auf den Werkstattboden absenken.
- Heben Sie die Rollenhalterung an, wenn der Vertikutierer in die Betriebsstellung angehoben ist.

3. Befestigen Sie die Transportrollenhalterung mit einem Splint am Seitenplattenbolzen.
4. Wiederholen Sie diese Schritte an der anderen Seite des Vertikutierers.

9

Montieren der Vertikutierspindel

Keine Teile werden benötigt

Verfahren

Wichtig: Achten Sie beim Absenken der Vertikutierspindeln darauf, dass die Messerspindeln einen Betonboden oder eine befestigte Oberfläche berühren, damit sie nicht beschädigt werden. Senken Sie die Transportrollen ab, bevor Sie den Vertikutierer auf einen Betonboden oder eine befestigte Oberfläche absenken.

In Bild Bild 12 wird die Ausrichtung des hydraulischen Antriebsmotors für jede Stelle dargestellt.

Die Vertikutierspindeln werden genauso wie Schneideinheiten an der Zugmaschine montiert. Montageanleitungen finden Sie in der *Bedienungsanleitung* der Zugmaschine.

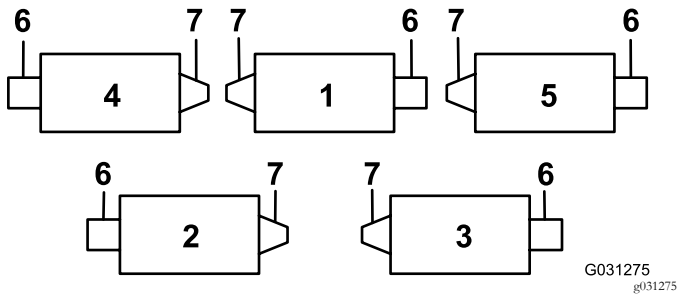

Bild 12

1. Vertikutierer 1
2. Vertikutierer 2
3. Vertikutierer 3
4. Vertikutierer 4
5. Vertikutierer 5
6. Spindelmotor
7. Gewicht

10

Einstellen der Schneideinheitlenkung

Keine Teile werden benötigt

Verbesserte Lenkung für die Heckschneideinheiten

Verbessern Sie die Lenkung an den Heckschneideinheiten, indem Sie die zwei Gelenkdistanzstücke, Sechskantschrauben und Bundmuttern (Bild 13) von den Trägerrahmen der Heckschneideinheiten (Nr. 2 und Nr. 3) entfernen, siehe Bild 12.

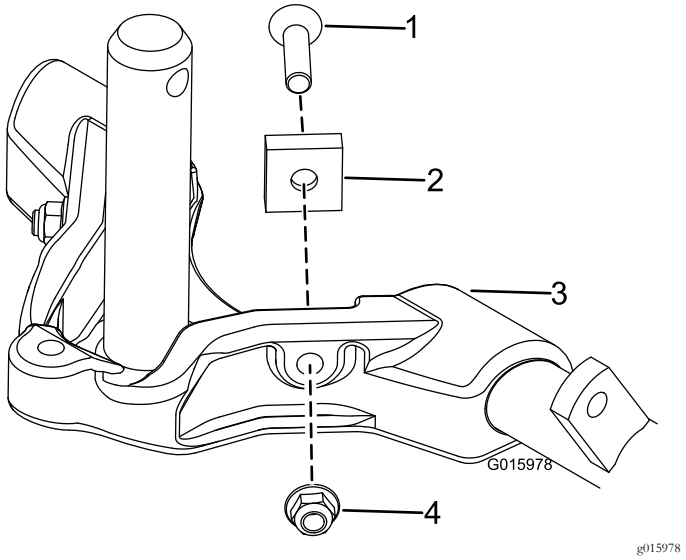

Bild 13

1. Sechskantschraube
2. Gelenkdistanzstück
3. Trägerrahmen
4. Sicherungsbundmutter

Arretieren der Lenkung

Befestigen Sie das Gelenkjoch mit dem Einraststift am Trägerrahmen, um die Lenkung an den Schneideinheiten zu arretieren (Bild 14).

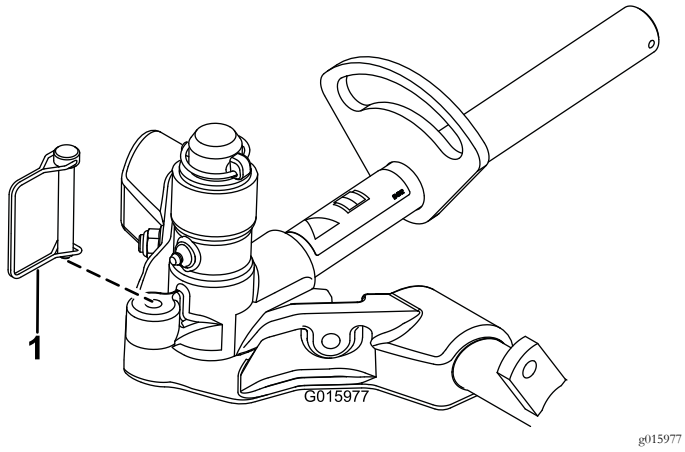

Bild 14

1. Einraststift

Hinweis: Die Lenkung sollte arretiert sein, wenn Sie Seitenhänge mähen.

11

Anpassen der Rasenkompensierungseinstellungen

Keine Teile werden benötigt

Verfahren

Wichtig: Stellen Sie die Feder ein, wenn die Schneideinheit an der Zugmaschine montiert und auf den Boden der Werkstatt abgesenkt ist.

1. Stellen Sie sicher, dass der Splint in das hintere Loch in der Federstange eingesetzt ist (Bild 15).

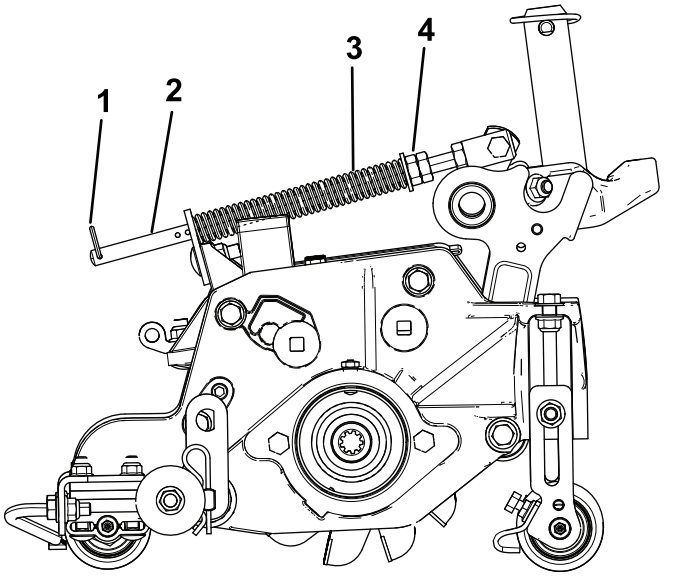

Bild 15

1. Splint
2. Federstange
3. Rasenkompensierungsfeder
4. Sechskantmutter

2. Ziehen Sie die Sechskantmuttern vorne an der Federstange an, bis die komprimierte Länge der Feder 15,9 cm beträgt (Bild 15).

   Hinweis: Verkürzen Sie die Federlänge um 12,7 mm, wenn Sie in unebenem Terrain arbeiten.

   Hinweis: Die Rasenkompensierungseinstellung muss zurückgesetzt werden, wenn Sie die Tiefeneinstellung des Vertikutiermessers geändert haben.

Produktübersicht

Technische Daten

Nettogewicht	64 kg

Betrieb

Hinweis: Bestimmen Sie die linke und rechte Seite der Maschine anhand der üblichen Einsatzposition.

Schulungszeitraum

Vor dem Einsatz der Vertikutierspindeln sollten Sie die Leistung der Spindeln an der gewünschten Einstellung beurteilen. Ermitteln Sie in einem geräumten, nicht verwendeten Bereich, ob Sie die gewünschten Ergebnisse erzielen. Nehmen Sie ggf. Einstellungen vor.

Einsatzhinweise

1. Fahren Sie mit der Zugmaschine mit Vollgas und höchster Spindelgeschwindigkeit (Stellung 9) mit der gewünschten Geschwindigkeit.
2. Die empfohlene Höchsteinstellung ist ein Eindringen der Messer um 6 mm in den Boden.
3. Die Kraft für die Verwendung der Vertikutierspindeln hängt von den Rasen- und Bodenbedingungen ab. Manchmal müssen Sie die Fahrgeschwindigkeit verringern.
4. Wenn Sie eine Grünfläche mit viel Grünabfällen oder sehr viel totem Gras bearbeiten, öffnen Sie das vordere und hintere Auswurfschutzblech, damit die Grünabfälle von der Spindel abfallen können.

⚠ ACHTUNG

Herausgeschleuderte Gegenstände können schwere Verletzungen verursachen.

Öffnen Sie das hintere Schutzblech nicht so weit, dass es höher als ebenerdig ist.

Wartung

Einfetten des Vertikutierers

Jeder Vertikutierer hat fünf Schmiernippel (Bild 16), die wöchentlich mit Nr. 2 Schmierfett auf Lithiumbasis eingefettet werden müssen.

Die Schmierstellen befinden sich an der Frontrolle (2), der Heckrolle (2) und den Spindelmotorwelle (1).

Wichtig: Fetten Sie die Schneideinheiten sofort nach dem Waschen ein, damit noch verbleibendes Wasser aus den Lagern entfernt wird. Auf diese Weise erhöht sich die Lebensdauer der Lager.

1. Wischen Sie jeden Schmiernippel mit einem sauberen Lappen ab.
2. Tragen Sie Fett auf, bis sauberes Fett aus den Dichtungen der Rolle und dem Überdruckventil des Lagers austritt (Bild 16).

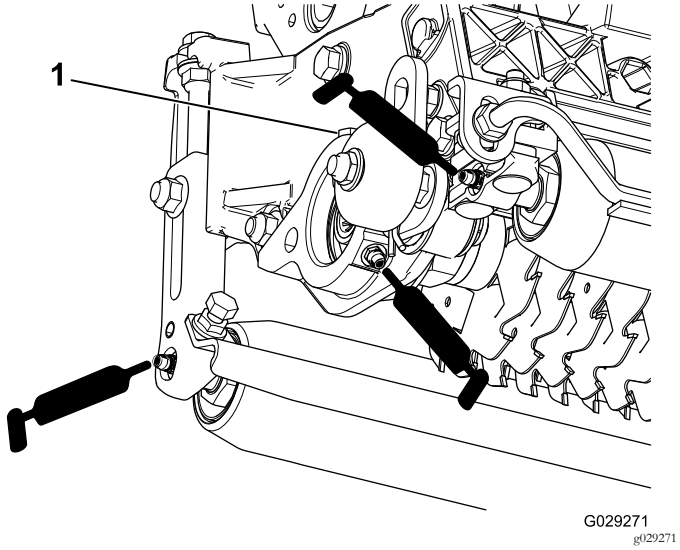

Bild 16

1. Überdruckventil

3. Entfernen Sie überschüssiges Fett mit einem Tuch.

Entfernen der Vertikutiermesser von der Welle

1. Befestigen Sie das Ende der Vertikutiererwelle, die nur eine Scheibe und Mutter hat, in einem Schraubstock.
2. Drehen Sie die Mutter am anderen Ende der Welle nach links und nehmen die Mutter ab.

⚠ ACHTUNG

Die Messer sind sehr scharf und haben ggf. Kerben, an denen Sie sich schneiden können.

Passen Sie auf, wenn Sie die Messer von der Welle abnehmen.

3. Entfernen Sie das kleine Distanzstück, die Scheibe, die Messer und das große Distanzstück. Reinigen und schmieren Sie die rechteckige Welle mit etwas Schmiermittel ein, um die Montage zu vereinfachen (Bild 17).

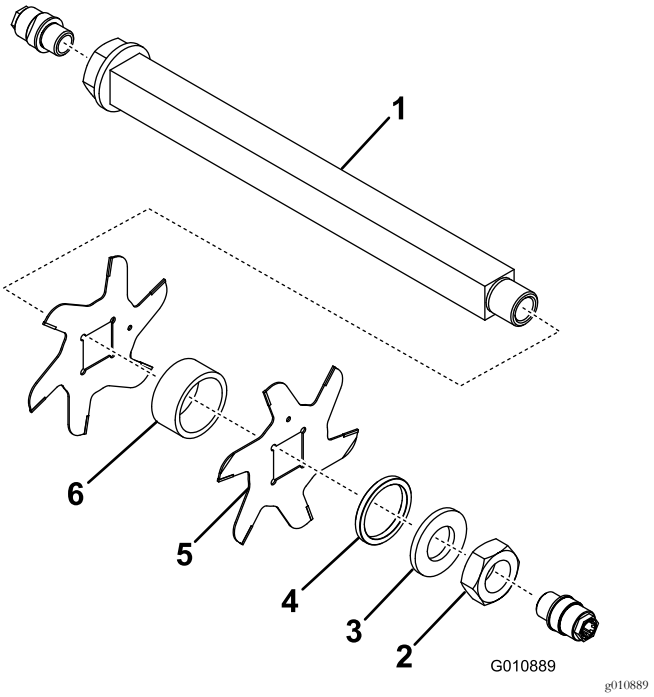

Bild 17

1. Welle
2. Mutter
3. Scheibe
4. Kleines Distanzstück
5. Messer (19)
6. Großes Distanzstück (18)

Wichtig: Invertieren Sie nicht die einzelnen Vertikutiermesserspindeln. Die Einbaureihenfolge ist sehr wichtig. Invertieren Sie die Vertikutiermesserspindeln nicht beim Ausbau oder Einbau. Achten Sie auf das Indexloch der Vertikutiermesser. Das Indexloch wird für ein Einbau bereitgestellt, um die richtige Helix für die Vertikutierspindel zu erhalten.

Montieren der neuen Vertikutiermesser

1. Montieren Sie eine Messerspindel (Bild 18).
2. Montieren Sie ein großes Distanzstück.
3. Invertieren Sie die Messerspindeln nicht beim Einbau auf der Spindelwelle.

   Hinweis: Wenn die Messer invertiert sind, werden die benutzten Messer (gerundet) mit den scharfen Enden der nicht verwendeten Messer vermischt. Dies führt zu einer ungenügenden Leistung der Vertikutierspindeln. Passen Sie immer beim Ausbau der Vertikutiermesser von der Spindel auf.
4. Bild 18Bauen Sie das nächste Messer nach links ein, sodass das Indexreferenzloch nicht um ein Sechstel der Welle mit dem ersten Messerloch ausgerichtet ist.

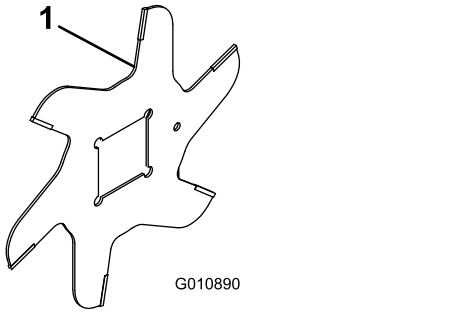

g010890

Bild 18

1. Indexreferenzloch

5. Bauen Sie die anderen Distanzstücke und Messer genauso ein, bis alle Messer eingebaut sind.

   Hinweis: Wenn die Messer richtig eingebaut sind, sind sie versetzt und ergeben eine Helix.
6. Befestigen Sie das kleine Distanzstück an der Welle.
7. Schmieren die Mutter mit Blue Loctite 242 ein. Setzen Sie die Mutter auf die Welle (gefräste Seite der Mutter zeigt zum Distanzstück) und ziehen sie mit 108,5-135 N·m an.

Warten der Rolle

Für das Warten der Rolle ist ein Kit zum Überholen der Rolle, Bestellnummer 114-5430, und ein Werkzeugkasten, Bestellnummer 115-0803 (Bild 19) erhältlich. Das Kit zum Überholen der Rolle enthält alle Lager, Lagermuttern, inneren und äußeren Dichtungen, die für eine Überholung der Rolle benötigt werden. Der Werkzeugkasten zum Überholen der Rolle enthält alle Werkzeuge und die Installationsanweisungen, die für eine Überholung der Rollen mit dem Kit zum Überholen der Rollen benötigt werden. Weitere Informationen finden Sie im Teilekatalog oder wenden Sie sich an den Vertragshändler.

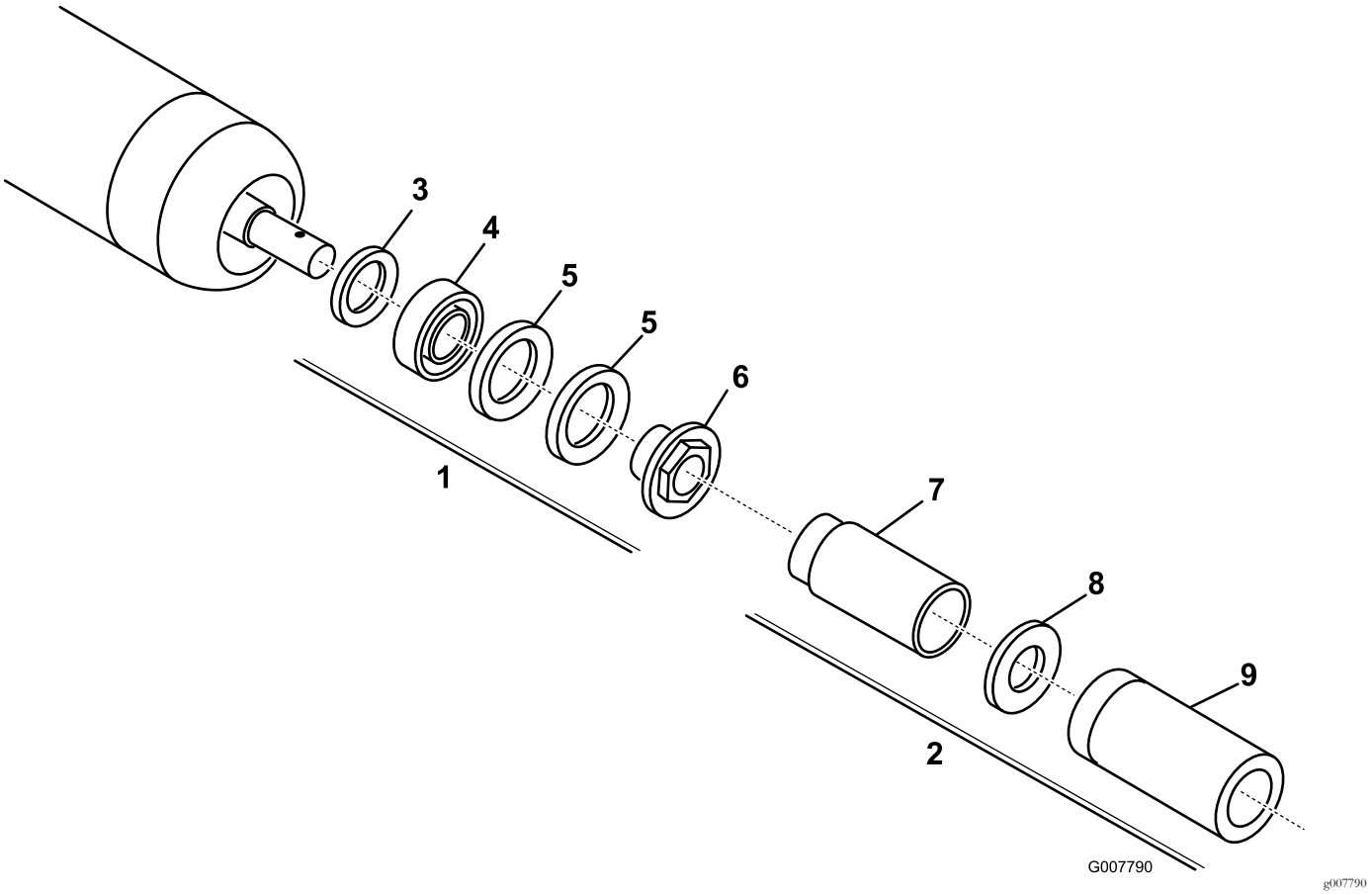

Bild 19

1. Kit zum Überholen der Rolle (Bestellnummer 114-5430)
2. Werkzeugkasten zum Überholen der Rolle (Bestellnummer 115-0803)
3. Innere Dichtung
4. Lager
5. Äußere Dichtung
6. Lagermutter
7. Werkzeug für innere Dichtung
8. Scheibe
9. Werkzeug für Lager bzw. äußere Dichtung

Hinweise:

Hinweise:

Einbauerklärung

The Toro Company, 8111 Lyndale Ave., South Bloomington, MN, USA erklärt, dass das (die) folgende(n) Gerät(e) den aufgeführten Richtlinien entsprechen, wenn es (sie) gemäß der beiliegenden Anweisungen an bestimmten Toro Modellen montiert werden, wie in der relevanten Konformitätsbescheinigung angegeben.

Modellnr.	Seriennr.	Produktbeschreibung	Rechnungsbeschrei-bung	Allgemeine Beschreibung	Richtlinie
03731	400000000 und höher	Vertikutierer, 69 cm, Schneideinheit der Serie Reelmaster 7000–D	RM7000 27IN VERTICUTTER CU	Vertikutierer	2006/42/EG

Relevante technische Angaben wurden gemäß Anhang VII Teil B von Richtlinie 2006/42/EG zusammengestellt.

Toro sendet auf Anfrage von Staatsbehörden relevante Informationen zu dieser teilweise fertiggestellten Maschine. Die Informationen werden elektronisch gesendet.

Diese Maschine darf nicht in Betrieb genommen werden, bis sie in zugelassene Toro Modelle eingebaut ist, wie in der zugehörigen Konformitätsbescheinigung angegeben und gemäß aller Anweisungen, wenn sie als konform mit allen relevanten Richtlinien erklärt werden kann.

Zertifiziert:

David Klis
Leitender Konstruktionsmanager
8111 Lyndale Ave. South
Bloomington, MN 55420, USA
November 15, 2016

Technischer Kontakt in EU

Marcel Dutrieux
Manager European Product Integrity
Toro Europe NV
Nijverheidsstraat 5

2260 Oevel
Belgium

Tel. +32 16 386 659

Europäischer Datenschutzhinweis

Die von Toro gesammelten Informationen
Toro Warranty Company (Toro) respektiert Ihre Privatsphäre. Zum Bearbeiten Ihres Garantieanspruchs und zur Kontaktaufnahme bei einem Produktrückruf bittet Toro Sie, Toro direkt oder über den lokalen Vertragshändler bestimmte persönliche Informationen mitzuteilen.

Das Garantiesystem von Toro wird auf Servern in USA gehostet; dort gelten ggf. andere Vorschriften zum Datenschutz ggf. als in Ihrem Land.

Wenn Sie Toro persönliche Informationen mitteilen, stimmen Sie der Verarbeitung der persönlichen Informationen zu, wie in diesem Datenschutzhinweis beschrieben.

Verwendung der Informationen durch Toro
Toro kann Ihre persönlichen Informationen zum Bearbeiten von Garantieansprüchen, zur Kontaktaufnahme bei einem Produktrückruf oder anderen Zwecken, die Toro Ihnen mitteilt, verwenden. Toro kann die Informationen im Rahmen dieser Aktivitäten an Toro Tochtergesellschaften, Händler oder Geschäftspartner weitergeben. Toro verkauft Ihre persönlichen Informationen an keine anderen Unternehmen. Toro hat das Recht, persönliche Informationen mitzuteilen, um geltende Vorschriften und Anfragen von entsprechenden Behörden zu erfüllen, um die Systeme richtig zu pflegen oder Toro oder andere Benutzer zu schützen.

Speicherung persönlicher Informationen
Toro speichert persönliche Informationen so lange, wie es für den Zweck erforderlich ist, für den die Informationen gesammelt wurden, oder für andere legitime Zwecke (z. B. Einhaltung von Vorschriften) oder Gesetzesvorschriften.

Toros Engagement für den Schutz Ihrer persönlichen Informationen
Toro trifft angemessene Sicherheitsmaßnahmen, um Ihre persönlichen Informationen zu schützen. Toro unternimmt auch Schritte, um die Genauigkeit und den aktuellen Status der persönlichen Informationen zu erhalten.

Zugriff auf persönliche Informationen und Richtigkeit persönlicher Informationen
Wenn Sie die Richtigkeit Ihrer persönlichen Informationen prüfen möchten, senden Sie bitte eine E-Mail an legal@toro.com.

Australisches Verbrauchergesetz

Kunden in Australien finden weitere Details zum australischen Verbrauchergesetz entweder in der Verpackung oder können sich an den örtlichen Toro Fachhändler wenden.

Toro Garantie

Eine zweijährige, eingeschränkte Garantie

Bedingungen und abgedeckte Produkte

The Toro Company und die Niederlassung, Toro Warranty Company, gewährleisten gemäß eines gegenseitigen Abkommens, dass das gewerbliche Produkt von Toro (Produkt) für zwei Jahre oder 1500 Betriebsstunden* (je nach dem, was zuerst eintritt) frei von Material- und Verarbeitungsschäden ist. Diese Garantie gilt für alle Produkte, ausgenommen sind Aerifizierer (diese Produkte haben eigene Garantiebedingungen). Bei einem Garantieanspruch wird das Produkt kostenlos repariert, einschließlich Diagnose, Lohnkosten, Ersatzteilen und Transport. Die Garantie beginnt an dem Termin, an dem das Produkt zum Originalkunden ausgeliefert wird.
* Mit Betriebsstundenzähler ausgestattete Produkte.

Anweisungen für die Inanspruchnahme von Wartungsarbeiten unter Garantie

Sie müssen den offiziellen Distributor oder Vertragshändler für gewerbliche Produkte, von dem Sie das Produkt gekauft haben, umgehend informieren, dass Sie einen Garantieanspruch erheben. Sollten Sie Hilfe beim Ermitteln eines offiziellen Distributors oder Vertragshändler für gewerbliche Produkte benötigen oder Fragen zu den Garantieansprüchen und -verpflichtungen haben, können Sie uns unter folgender Adresse kontaktieren:

Toro Commercial Products Service Department
Toro Warranty Company
8111 Lyndale Avenue South
Bloomington, MN 55420-1196

+1–952–888–8801 oder +1–800–952–2740
E-Mail: commercial.warranty@toro.com

Verantwortung des Eigentümers

Als Produkteigentümer sind Sie für die erforderlichen Wartungsarbeiten und Einstellungen verantwortlich, die in der *Bedienungsanleitung* angeführt sind. Ein Nichtausführen der erforderlichen Wartungs- und Einstellungsarbeiten kann zu einem Verlust des Garantieanspruchs führen.

Nicht von der Garantie abgedeckte Punkte und Bedingungen

Nicht alle Produktfehler oder Fehlfunktionen, die im Garantiezeitraum auftreten, stellen Verarbeitungs- oder Materialfehler dar. Diese Garantie schließt Folgendes aus:

- Produktversagen aufgrund der Verwendung von Ersatzteilen, die keine Toro Originalteile sind, oder aufgrund der Installation oder Verwendung von Anbaugeräten, Modifikationen oder nicht genehmigtem Zubehör. Der Hersteller dieser Artikel gibt möglicherweise eine eigene Garantie.
- Produktfehler, die aufgrund nicht ausgeführter Wartungs- und/oder Einstellungsarbeiten entstehen. Die Nichtdurchführung der in der *Bedienungsanleitung* aufgeführten empfohlenen Wartungsarbeiten für das Toro Produkt kann zu einer Ablehnung der Ansprüche im Rahmen der Garantie führen.
- Produktfehler, die auf den missbräuchlichen, fahrlässigen oder waghalsigen Einsatz des Produkts zurückzuführen sind.
- Teile, die sich abnutzen, außer bei fehlerhaften Teilen. Beispiele von Teilen, die sich beim normalen Produkteinsatz abnutzen oder verbraucht werden, sind u. a. Bremsbeläge und Bremsbacken, Kupplungsbeläge, Messer, Spindeln, Rollen und Lager (abgedichtet oder schmierbar), Untermesser, Zündkerzen, Laufräder und Lager, Reifen, Filter, Riemen und bestimmte Sprühfahrzeug-Komponenten, wie z. B. Membrane, Düsen und Sicherheitsventile.
- Durch äußere Einflüsse verursachte Fehler. Als äußere Einflüsse werden u. a. Wetter, Einlagerungsverfahren, Verunreinigung, Verwendung nicht zugelassener Kraftstoffe, Kühlmittel, Schmiermittel, Zusätze, Dünger, Wasser oder Chemikalien angesehen.
- Defekte oder Leistungsprobleme aufgrund von Kraftstoffen (z. B. Benzin, Diesel oder Biodiesel), die nicht den Branchennormen entsprechen.
- Normales Geräuschniveau, normale Vibration und Abnutzung und normaler Verschleiß.
- Normale Verbrauchsgüter sind u. a. Schäden am Sitz aufgrund von Abnutzung oder Abrieb, abgenutzte, lackierte Oberflächen, verkratzte Aufkleber oder Fenster.

Teile

Teile, die als vorgeschriebene Wartungsarbeiten ausgewechselt werden müssen, werden für den Zeitraum bis zur geplanten Auswechslung des Teils garantiert. Teile, die im Rahmen dieser Garantie ausgewechselt werden, sind für die Länge der Originalproduktgarantie abgedeckt und werden das Eigentum von Toro. Es bleibt Toro überlassen, ob ein Teil repariert oder ausgewechselt wird. Toro kann überholte Teile für Reparaturen unter Garantie verwenden.

Garantie für Deep-Cycle und Lithium-Ionen-Batterien:

Deep-Cycle- und Lithium-Ionen-Batterien haben eine bestimmte Gesamtzahl an Kilowatt-Stunden, die sie bereitstellen können. Einsatz-, Auflade- und Wartungsverfahren können die Nutzungsdauer der Batterie verlängern oder verkürzen. Während der Nutzung der Batterien in diesem Produkt nimmt die nützliche Arbeit zwischen Aufladeintervallen langsam ab, bis die Batterien ganz aufgebraucht sind. Für das Auswechseln aufgebrauchter Batterien (aufgrund normaler Nutzung) ist der Produkteigentümer verantwortlich. Ein Auswechseln der Batterie (für die Kosten kommt der Eigentümer auf) kann im normalen Garantiezeitraum erforderlich sein. Hinweis: (Nur Lithium-Ionen-Batterie): Eine Lithium-Ionen-Batterie wird nur von einer anteiligen Teilegarantie abgedeckt, die im 3. bis zum 5. Jahr basierend auf der Verwendungsdauer und den genutzten Kilowattstunden basiert. Lesen Sie die *Bedienungsanleitung* für weitere Informationen.

Für die Kosten von Wartungsarbeiten kommt der Eigentümer auf

Motoreinstellung, Schmierung, Reinigung und Polieren, Austausch von Filtern, Kühlmittel und die Durchführung der empfohlenen Wartungsarbeiten sind einige der normalen Arbeiten, die der Eigentümer auf eigene Kosten an den Toro Produkten durchführen muss.

Allgemeine Bedingungen

Im Rahmen dieser Garantie haben Sie nur Anspruch auf eine Reparatur durch einen offiziellen Toro Distributor oder Händler.

Weder The Toro Company noch Toro Warranty Company haftet für mittelbare, beiläufige oder Folgeschäden, die aus der Verwendung der Toro Produkte entstehen, die von dieser Garantie abgedeckt werden, einschließlich aller Kosten oder Aufwendungen für das Bereitstellen von Ersatzgeräten oder Service in angemessenen Zeiträumen des Ausfalls oder nicht Verwendung, bis zum Abschluss der unter dieser Garantie ausgeführten Reparaturarbeiten. Außer der Abgasnormgarantie, auf die im Anschluss verwiesen wird (falls zutreffend) besteht keine ausdrückliche Garantie. Alle abgeleiteten Gewährleistungen zur Verkäuflichkeit und Eignung für einen bestimmten Zweck sind auf die Dauer der ausdrücklichen Gewährleistung beschränkt.

Einige Staaten lassen Ausschlüsse von beiläufigen oder Folgeschäden nicht zu; oder schränken die Dauer der abgeleiteten Gewährleistung ein. Die obigen Ausschlüsse und Beschränkungen treffen daher ggf. nicht auf Sie zu. Diese Garantie gibt Ihnen bestimmte legale Rechte; Sie können weitere Rechte haben, die sich von Staat zu Staat unterscheiden.

Hinweis zur Motorgarantie:

Die Abgasanlage des Produkts kann von einer separaten Garantie abgedeckt sein, die die Anforderungen der EPA (amerikanische Umweltschutzbehörde) und/oder CARB (California Air Resources Board) erfüllen. Die oben angeführten Beschränkungen hinsichtlich der Betriebsstunden gelten nicht für die Garantie auf die Abgasanlage. Weitere Angaben finden Sie in der Aussage zur Garantie hinsichtlich der Motoremissionskontrolle in der Bedienungsanleitung oder in den Unterlagen des Motorherstellers.

Länder außer USA oder Kanada

Kunden, die Produkte von Toro kaufen, die von den USA oder Kanada exportiert wurden, sollten sich an den Toro Distributor (Händler) wenden, um Garantiepolicen für das entsprechende Land oder die Region zu erhalten. Sollten Sie aus irgendeinem Grund nicht mit dem Service des Händlers zufrieden sein oder Schwierigkeiten beim Erhalt der Garantieinformationen haben, wenden Sie sich an den Importeur der Produkte von Toro.