Form No. 3407-887 Rev A

TORO®

Count on it.

Manual del operador

Unidad de verticorte de 69 cm

Unidad de corte Reelmaster® 7000-D

Nº de modelo 03731—Nº de serie 400000000 y superiores

Registre su producto en www.Toro.com.
Traducción del original (ES)

CE

3407-887 A

⚠ ADVERTENCIA

CALIFORNIA
Advertencia de la Propuesta 65

Este producto contiene una o más sustancias químicas que el Estado de California considera causantes de cáncer, defectos congénitos o trastornos del sistema reproductor.

Este producto cumple todas las directivas europeas aplicables. Para obtener más detalles, consulte la Declaración de Incorporación (DOI) al final de esta publicación.

Introducción

Los kits de verticorte se montan en máquinas con conductor, y están diseñados para ser usados por operadores profesionales contratados en aplicaciones comerciales. Están diseñados principalmente para el verticorte de césped bien mantenido en parques, campos deportivos y zonas verdes comerciales.

Lea este manual detenidamente para aprender a utilizar y mantener correctamente su producto, y para evitar lesiones y daños al producto. Usted es responsable de utilizar el producto de forma correcta y segura.

Puede ponerse en contacto directamente con Toro en www.Toro.com si desea información sobre productos y accesorios, o si necesita localizar un distribuidor o registrar su producto.

Cuando necesite asistencia técnica, piezas genuinas Toro o información adicional, póngase en contacto con un Servicio Técnico Autorizado o con Asistencia al Cliente de Toro, y tenga a mano los números de modelo y serie de su producto. Figura 1 identifica los números de modelo y serie en el producto. Escriba los números en el espacio provisto.

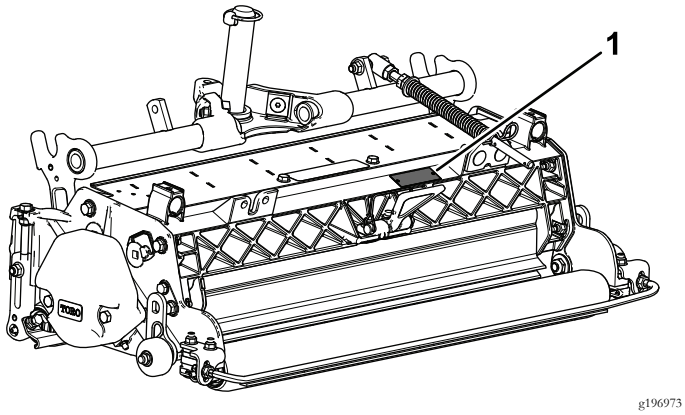

g196973

Figura 1

1. Ubicación de los números de modelo y de serie

Nº de modelo _____

Nº de serie _____

Este manual identifica peligros potenciales y contiene mensajes de seguridad identificados por el símbolo de alerta de seguridad (Figura 2), que señala un peligro que puede causar lesiones graves o la muerte si usted no sigue las precauciones recomendadas.



g000502

Figura 2

1. Símbolo de alerta de seguridad

Este manual utiliza 2 palabras más para resaltar información. **Importante** llama la atención sobre información mecánica especial, y **Nota** resalta información general que merece una atención especial.

Contenido

Seguridad 3
Pegatinas de seguridad e instrucciones 3
Montaje 4
1 Inspección de la unidad de verticorte 5
2 Instalación de los rodillos de transporte 5
3 Instalación de la junta tórica y el engrasador 5
4 Instalación del muelle de compensación del césped 6
5 Ajuste de la profundidad de las cuchillas 7
6 Ajuste del deflector de hierba trasero 7
7 Ajuste de los rascadores de los rodillos 8
8 Ajuste de los rodillos de transporte 8
9 Instalación del molinete de verticorte 9
10 Ajuste de la dirección de la unidad de corte 9
11 Ajuste de la configuración de compensación del césped 10
El producto 11
Especificaciones 11
Operación 11
Período de Aprendizaje 11
Consejos de uso 11
Mantenimiento 12
Lubricación de la unidad de verticorte 12
Para retirar las cuchillas de verticorte del eje 12
Instalación de las cuchillas de verticorte 13
Mantenimiento del rodillo 13

© 2017—The Toro® Company

8111 Lyndale Avenue South
Bloomington, MN 55420

Póngase en contacto con nosotros en www.Toro.com.
Impreso en EE. UU.

Reservados todos los derechos

Seguridad

Esta máquina ha sido diseñada con arreglo a lo estipulado en la norma EN ISO 5395:2013.

El uso o el mantenimiento inadecuado de este equipo puede causar lesiones o la muerte. Para reducir la posibilidad de lesión o muerte, cumpla las siguientes instrucciones de seguridad.

- Lea, comprenda y siga todas las instrucciones del *Manual del operador* de la unidad de tracción antes de utilizar las unidades de verticorte.
- Lea, comprenda y observe todas las instrucciones de este *Manual del operador* antes de utilizar las unidades de verticorte.
- Nunca permita que los niños utilicen la unidad de tracción o las unidades de verticorte. No permita que los adultos utilicen la unidad de tracción o las unidades de verticorte, salvo que hayan recibido una formación adecuada. Solamente deben utilizar las unidades de verticorte los operadores formados que hayan leído este *Manual del operador*.
- No utilice nunca las unidades de verticorte cuando esté cansado, enfermo o bajo los efectos de drogas o el alcohol.
- Mantenga colocados todos los protectores y dispositivos de seguridad. Si algún protector, dispositivo de seguridad o pegatina está defectuoso o dañado, repárelo o cámbielo antes de volver a utilizar la máquina. Asimismo, apriete todos los tornillos, los pernos y las tuercas para asegurarse de que las unidades de verticorte están en perfectas condiciones de funcionamiento.
- Lleve ropa adecuada, incluyendo protección ocular, protección para los pies resistente y antideslizante, y protección auditiva. Si tiene el pelo largo, recójaselo, y no lleve prendas o joyas sueltas.
- Retire cualquier residuo u otro objeto que pudiera ser recogido y arrojado por las cuchillas del molinete de la unidad de corte. Mantenga alejadas a otras personas de la zona de trabajo.
- Si las cuchillas de verticorte golpean un objeto sólido o la unidad vibra anormalmente, deténgase y pare el motor. Compruebe que la unidad de verticorte no tiene ninguna pieza dañada. Repare cualquier daño antes de arrancar y de utilizar la unidad de verticorte.
- Aparque la máquina en una superficie nivelada, baje las unidades de corte al suelo, apague el motor, ponga el freno de estacionamiento y retire la llave antes de dejar la máquina desatendida.
- Asegúrese de que las unidades de verticorte están en condiciones seguras de funcionamiento con los pernos, las tuercas, y los tornillos apretados.
- Antes de realizar tareas de mantenimiento o ajustes, y antes de almacenar la máquina, retire la llave del interruptor para evitar un arranque accidental del motor.
- Realice solamente las operaciones de mantenimiento descritas en este manual. Si se requieren reparaciones importantes o si usted necesita ayuda, póngase en contacto con un Distribuidor Autorizado Toro.
- Para asegurar un rendimiento óptimo y mantener la certificación de seguridad de la máquina, utilice solamente piezas y accesorios genuinos Toro. Las piezas de repuesto y accesorios de otros fabricantes podrían ser peligrosos, y su uso podría invalidar la garantía del producto.

Pegatinas de seguridad e instrucciones

Las pegatinas de seguridad e instrucciones están a la vista del operador y están ubicadas cerca de cualquier zona de peligro potencial. Sustituya cualquier pegatina que esté dañada o que falte.

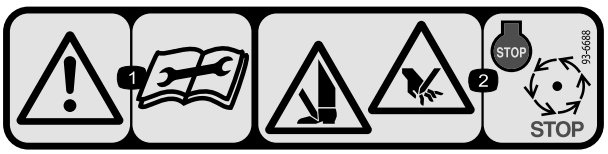

decal93-6688

93-6688

1. Advertencia – lea las instrucciones antes de realizar cualquier operación de mantenimiento o ajuste.
2. Peligro de corte en mano o pie – apague el motor y espere a que se detengan las piezas en movimiento.

Montaje

Piezas sueltas

Utilice la tabla siguiente para verificar que no falta ninguna pieza.

Procedimiento	Descripción	Cant.	Uso
1	Unidad de verticorte	1	Inspeccione la unidad de verticorte.
2	Conjunto de rodillo de transporte Chaveta	2 2	Instale los rodillos de transporte.
3	Junta tórica Engrasador	1 1	Instale la junta tórica y el engrasador.
4	Muelle de compensación del césped Perno largo Perno de cuello cuadrado Contratuerca con arandela prensada Tuerca con arandela prensada	1 1 2 3 1	Instale el muelle de compensación del césped.
5	No se necesitan piezas	–	Ajuste la profundidad de las cuchillas.
6	No se necesitan piezas	–	Ajuste el deflector de hierba trasero.
7	No se necesitan piezas	–	Ajuste los rascadores de los rodillos.
8	No se necesitan piezas	–	Ajuste los rodillos de transporte.
9	No se necesitan piezas	–	Instale el molinete de verticorte.
10	No se necesitan piezas	–	Ajuste de la dirección de la unidad de corte.
11	No se necesitan piezas	–	Ajuste la configuración de compensación del césped.

Documentación y piezas adicionales

Descripción	Cant.	Uso
Manual del operador	1	Repase el material y guárdelo en un lugar apropiado:

Importante: **Sin estas piezas, no es posible realizar el montaje completo.**

Nota: Los lados derecho e izquierdo de la máquina se determinan desde la posición normal del operador.

Nota: Cuando sea necesario inclinar la unidad de verticorte y dejar expuestas las cuchillas de la misma, utilice el soporte de pie (suministrado con la unidad de tracción) (Figura 3).

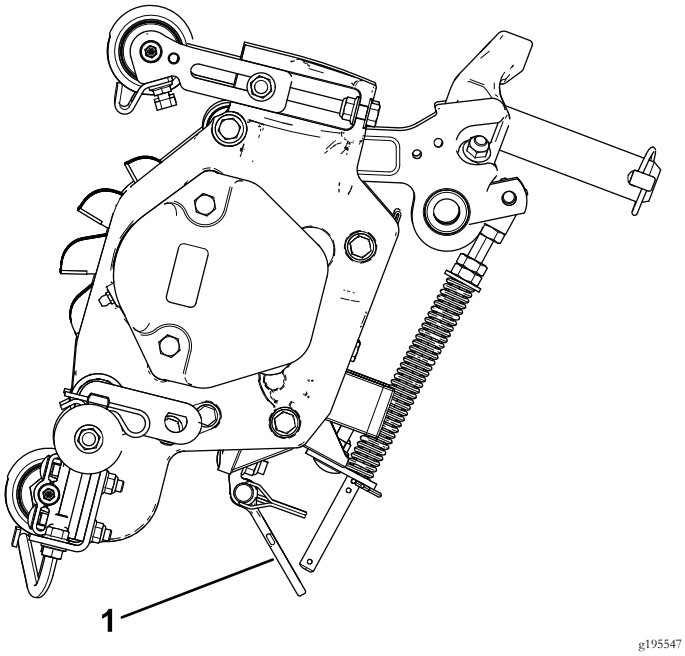

Figura 3

1. Soporte de pie

1

Inspección de la unidad de verticorte

Piezas necesarias en este paso:

1	Unidad de verticorte

Procedimiento

Después de retirar la unidad de verticorte del embalaje, inspeccione lo siguiente:

1. Compruebe la grasa en cada extremo del molinete. Debe haber grasa visible en los cojinetes del molinete y en las acanaladuras internas del eje del molinete.
2. Asegúrese de que todos los pernos y las tuercas estén apretados firmemente.
3. Asegúrese de que la suspensión del bastidor de tiro funciona libremente y que no se atasca al desplazarse hacia adelante y hacia atrás.

2

Instalación de los rodillos de transporte

Piezas necesarias en este paso:

2	Conjunto de rodillo de transporte
2	Chaveta

Procedimiento

1. Si las unidades de corte están instaladas en la unidad de tracción, aparque la máquina en una superficie nivelada, baje las unidades de corte al suelo, apague el motor, ponga el freno de estacionamiento, y retire la llave.
2. Sujete un soporte de rodillo de transporte al pasador de cada chapa lateral con una chaveta (Figura 4).

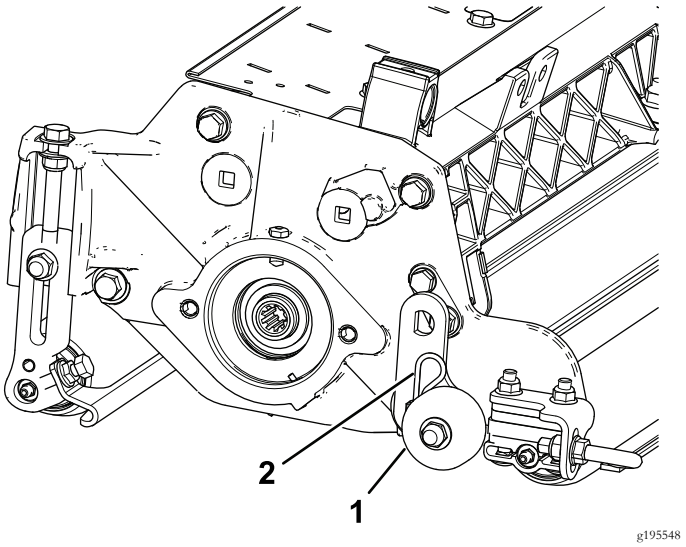

Figura 4

1. Conjunto de rodillo de transporte
2. Pasador

Nota: El rodillo debe colocarse hacia la parte trasera de la unidad de verticorte.

3

Instalación de la junta tórica y el engrasador

Piezas necesarias en este paso:

1	Junta tórica
1	Engrasador

Procedimiento

El engrasador debe instalarse en el lado de la unidad de verticorte donde va montado el motor del molinete. Consulte el diagrama siguiente para determinar la posición de cada motor de molinete (Figura 5).

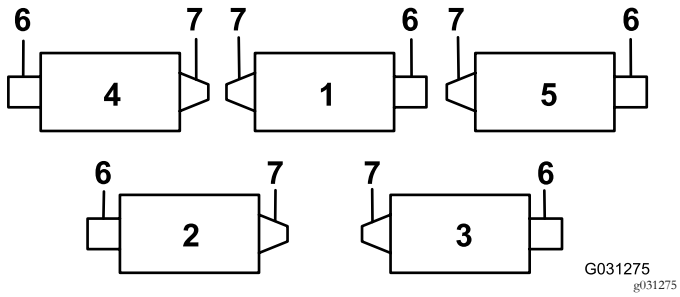

Figura 5

1. Unidad de verticorte 1
2. Unidad de verticorte 2
3. Unidad de verticorte 3
4. Unidad de verticorte 4
5. Unidad de verticorte 5
6. Motor de molinete
7. Peso

1. Retire y deseche el tornillo de fijación de la chapa lateral del motor del molinete (Figura 6).

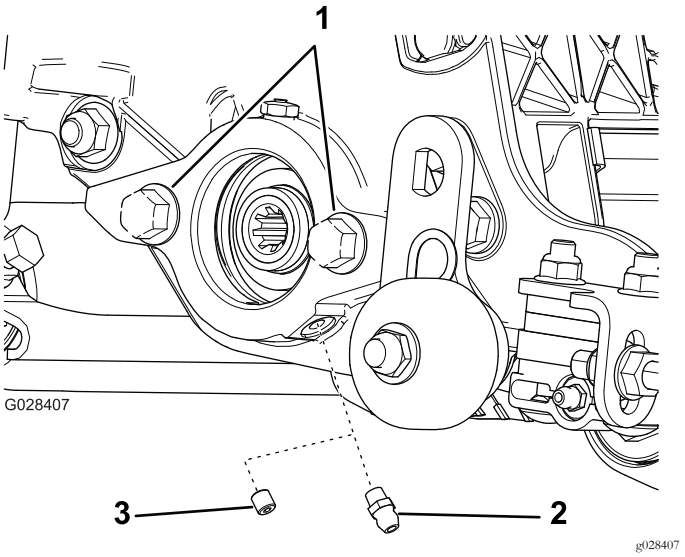

Figura 6

1. Pernos
2. Engrasador recto (instalar)
3. Tornillo de fijación (retirar y desechar)

2. Instale el engrasador recto (Figura 6).
3. En las unidades de verticorte 2 y 4 (Figura 5), mueva el contrapeso al otro extremo de la unidad de corte.
4. Si no hay pernos en la chapa lateral del motor del molinete, instálelos (Figura 6).
5. Instale la junta tórica en el motor del molinete (Figura 7).

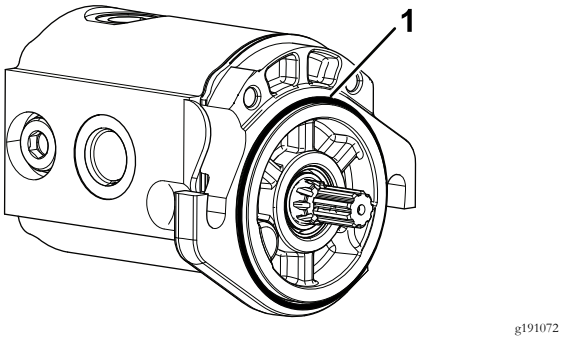

Figura 7

1. Junta tórica

4

Instalación del muelle de compensación del césped

Piezas necesarias en este paso:

1	Muelle de compensación del césped
1	Perno largo
2	Perno de cuello cuadrado
3	Contratuerca con arandela prensada
1	Tuerca con arandela prensada

Procedimiento

Instale el muelle de compensación del césped en el mismo extremo que el motor del molinete (Figura 5 y Figura 8).

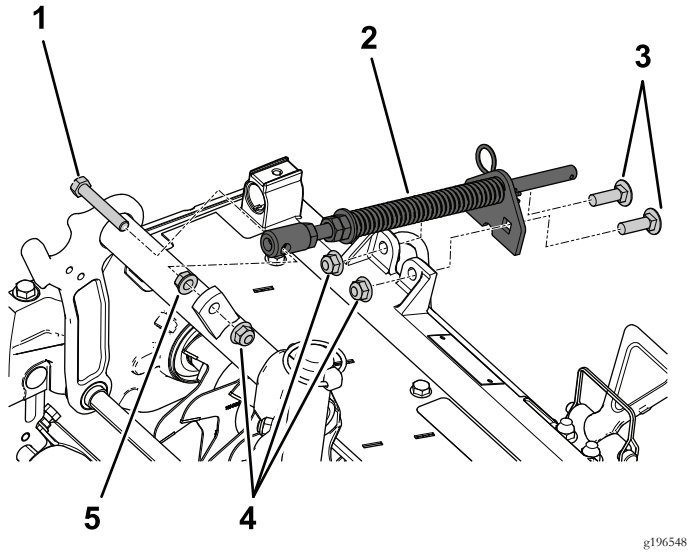

Figura 8

1. Perno largo
2. Muelle de compensación
3. Pernos de cuello cuadrado
4. Contratuercas con arandela prensada
5. Tuerca con arandela prensada

5

Ajuste de la profundidad de las cuchillas

No se necesitan piezas

Procedimiento

Nota: La profundidad máxima de penetración recomendada es de 6 mm.

1. Coloque el molinete de verticorte sobre una superficie nivelada.
2. Coloque 2 barras de ajuste, cuyo grosor sea igual a la profundidad deseada de penetración en el suelo, debajo de los rodillos delantero y trasero del molinete de verticorte (en cada extremo del molinete) (Figura 9).

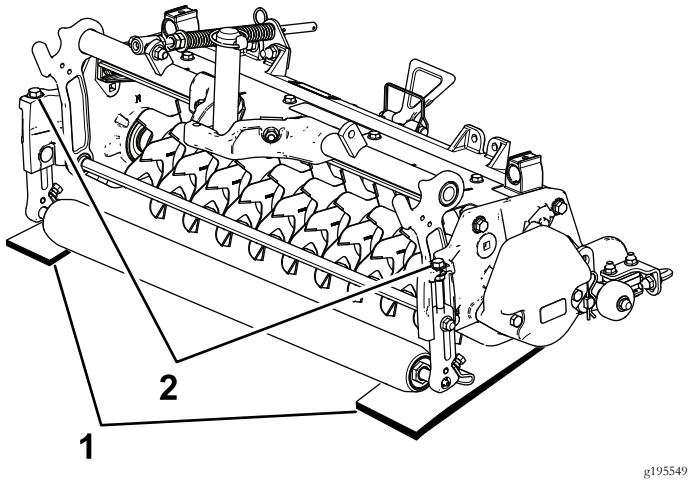

Figura 9

1. Barra de ajuste
2. Perno de ajuste

Nota: Las cuchillas de verticorte no deben tocar las barras de ajuste.

3. Gire el perno de ajuste de cada soporte de altura de corte (Figura 9) hasta que las cuchillas toquen la superficie nivelada en cada extremo del molinete.

Nota: A medida que se desgasten las cuchillas de verticorte, se reducirá el diámetro del molinete y variará el ajuste de profundidad. Compruebe periódicamente el ajuste de profundidad para confirmar que el ajuste sea el correcto.

6

Ajuste del deflector de hierba trasero

No se necesitan piezas

Procedimiento

Nota: Cuando trabaje en condiciones de césped con muchos residuos o con colchón excepcionalmente pesado, abra el deflector de descarga trasero para permitir que los residuos sean expulsados por el molinete.

1. Afloje los pernos del pivote del deflector de hierba (Figura 10).

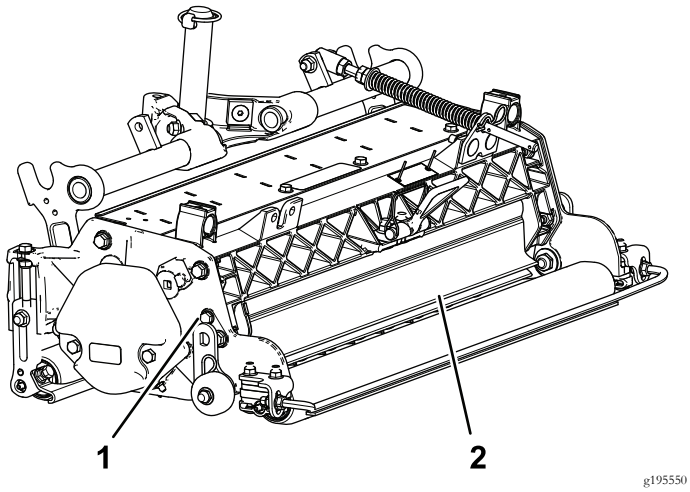

Figura 10

1. Perno de pivote
2. Deflector de hierba trasero

2. Gire el deflector de hierba a la posición deseada, y apriete los pernos (Figura 10).

⚠ CUIDADO

Los residuos arrojados podrían causar lesiones personales.

No abra el deflector trasero por encima de una línea paralela al suelo.

7

Ajuste de los rascadores de los rodillos

No se necesitan piezas

Procedimiento

1. Afloje las tuercas que sujetan los rascadores de rodillo (Figura 11).

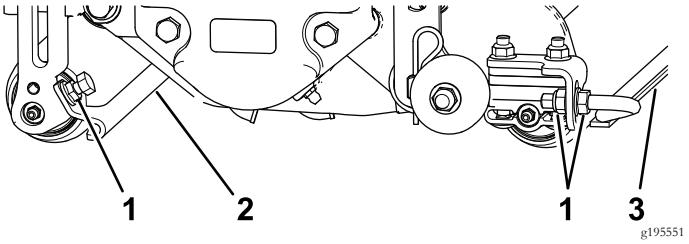

Figura 11

1. Tuercas con arandela prensada
2. Rascador del rodillo frontal
3. Rascador del rodillo trasero

2. Mueva las varillas de los rascadores hacia dentro o hacia fuera hasta obtener un espacio de 0 a 0,75 mm entre el rascador y el rodillo.
3. Asegúrese de que la varilla del rascador está paralela al rodillo y a la superficie nivelada.
4. Apriete las tuercas con arandela prensada para afianzar el ajuste.

8

Ajuste de los rodillos de transporte

No se necesitan piezas

Procedimiento

Antes de bajar los molinetes de verticorte al suelo del taller o de desmontarlos de la unidad de tracción, baje los rodillos de transporte (Figura 11) para proteger las cuchillas del contacto con una superficie dura.

1. Retire la chaveta que sujeta el soporte del rodillo de transporte al pasador de la placa lateral.
2. Coloque el rodillo de transporte de la manera siguiente:

- Baje el soporte del rodillo antes de bajar la unidad de verticorte al suelo.
- Eleve el soporte del rodillo después de elevar la unidad de verticorte a la posición de uso.

3. Sujete el soporte del rodillo de transporte al pasador de la placa lateral con la chaveta.
4. Repita el procedimiento en el extremo opuesto de la unidad de verticorte.

9

Instalación del molinete de verticorte

No se necesitan piezas

Procedimiento

Importante: Al bajar los molinetes de las unidades de verticorte, procure evitar dañar las cuchillas de los molinetes por contacto con un suelo de hormigón u otra superficie pavimentada. Baje los rodillos de transporte antes de bajar las unidades de verticorte sobre un suelo de hormigón u otra superficie pavimentada.

Figura 12 muestra la orientación del motor hidráulico para cada uno de los emplazamientos.

Los molinetes de verticorte se montan en la unidad de tracción del mismo modo que las unidades de corte. Consulte las instrucciones de montaje en el *Manual del operador* de la unidad de tracción.

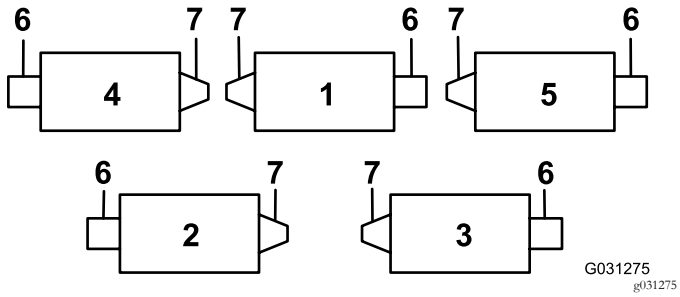

Figura 12

1. Unidad de verticorte 1
2. Unidad de verticorte 2
3. Unidad de verticorte 3
4. Unidad de verticorte 4
5. Unidad de verticorte 5
6. Motor de molinete
7. Peso

10

Ajuste de la dirección de la unidad de corte

No se necesitan piezas

Aumento del alcance de la dirección de las unidades de corte traseras

Aumente el alcance de la dirección de las unidades de corte traseras retirando los 2 espaciadores de pivote, los tornillos allen y las contratuercas con arandela prensada (Figura 13) de los bastidores de tiro de las unidades de corte traseras (unidades de corte 2 y 3); consulte la Figura 12.

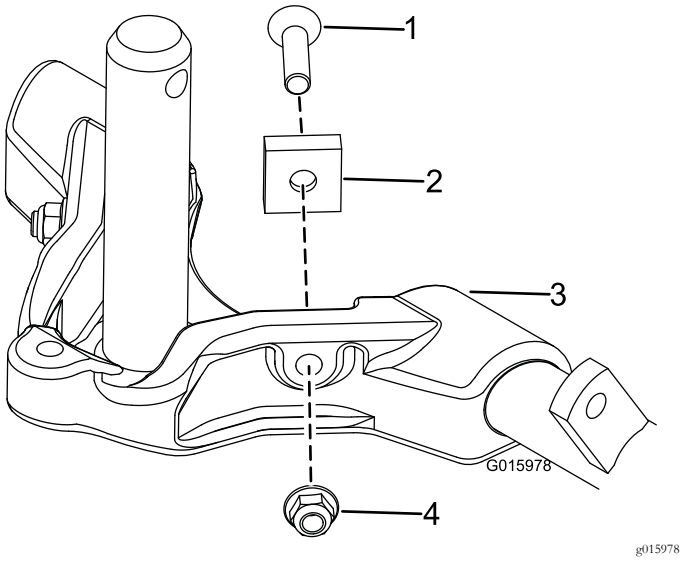

Figura 13

1. Tornillo allen
2. Espaciador de pivote
3. Bastidor de tiro
4. Contratuerca con arandela prensada

Bloqueo de la dirección

Para bloquear (inmovilizar) la dirección de las unidades de corte, sujete la horquilla de pivote al bastidor de tiro con el pasador de alambre (Figura 14).

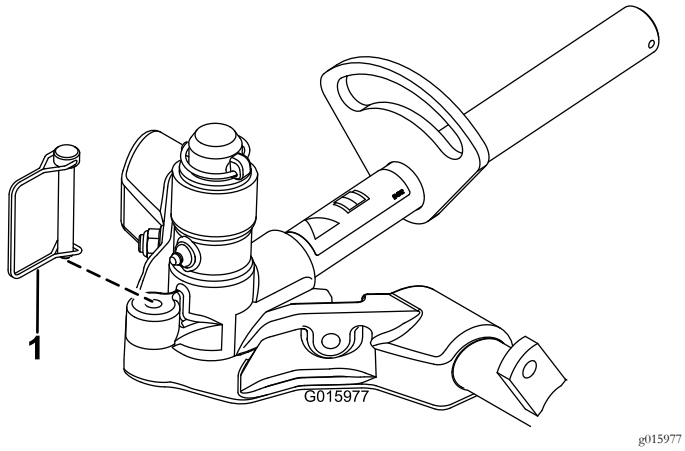

Figura 14

1. Pasador de alambre

Nota: Se recomienda usar la dirección fija al segar en pendientes laterales.

11

Ajuste de la configuración de compensación del césped

No se necesitan piezas

Procedimiento

Importante: Haga los ajustes en el muelle con la unidad de corte montada en la unidad de tracción, bajada al suelo del taller y orientada hacia delante.

1. Asegúrese de que el pasador de horquilla está instalado en el taladro del extremo de la varilla del muelle (Figura 15).

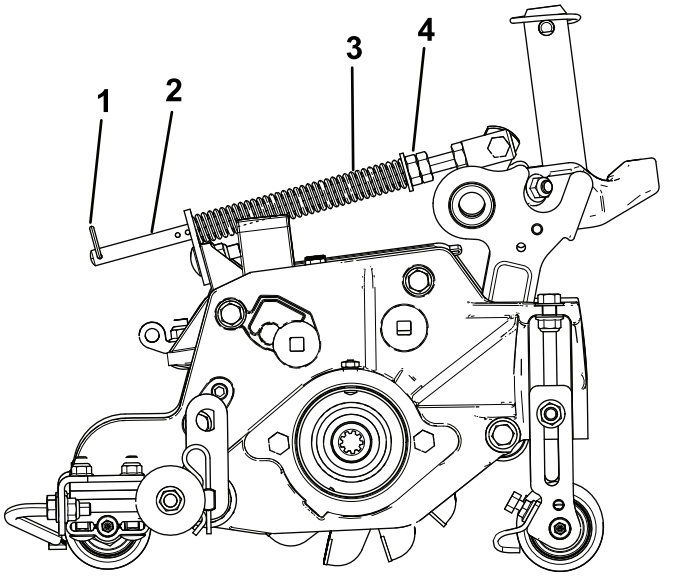

Figura 15

1. Chaveta
2. Varilla del muelle
3. Muelle de compensación del césped
4. Tuercas hexagonales

2. Apriete las tuercas hexagonales del extremo delantero de la varilla del muelle hasta que la longitud comprimida del muelle sea de 15,9 cm (Figura 15).

   Nota: Si utiliza la máquina en terrenos irregulares, reduzca en 12,7 cm la longitud del muelle.

   Nota: Será necesario volver a ajustar la compensación del césped si se modifica el ajuste de profundidad de las cuchillas de verticorte.

El producto

Especificaciones

Peso neto	64 kg (140 lb)

Operación

Nota: Los lados derecho e izquierdo de la máquina se determinan desde la posición normal del operador.

Período de Aprendizaje

Antes de utilizar los molinetes de verticorte, evalúe el rendimiento del molinete con el ajuste deseado. Utilícela en un área libre y no trabajada para observar si se consiguen los resultados deseados. Haga los ajustes necesarios.

Consejos de uso

1. Conduzca la unidad de tracción a velocidad máxima del acelerador, velocidad máxima del molinete (ajuste 9) y velocidad de avance deseada.
2. Se recomienda una profundidad máxima de penetración de las cuchillas de 6 mm.
3. La potencia necesaria para accionar los molinetes de verticorte variará dependiendo de las condiciones del césped y del tipo de suelo. Puede ser necesario variar la velocidad de desplazamiento en algunas condiciones.
4. Cuando trabaje en condiciones de césped con muchos residuos o con colchón excepcionalmente pesado, abra los deflectores de descarga delantero y trasero para permitir que los residuos sean expulsados por el molinete.

⚠ CUIDADO

Los residuos arrojados podrían causar lesiones personales.

No abra el deflector trasero por encima de una línea paralela al suelo.

Mantenimiento

Lubricación de la unidad de verticorte

Cada unidad de verticorte tiene 5 engrasadores (Figura 16) que deben ser lubricados semanalmente con grasa de litio Nº 2.

Los puntos a lubricar son el rodillo delantero (2), el rodillo trasero (2) y las estrías del motor del molinete (1).

Importante: El lubricar las unidades de corte inmediatamente después del lavado ayuda a purgar agua de los cojinetes y aumenta la vida de éstos.

1. Limpie cada engrasador con un trapo limpio.
2. Aplique grasa hasta que salga grasa limpia de las juntas del rodillo y la válvula de alivio del cojinete (Figura 16).

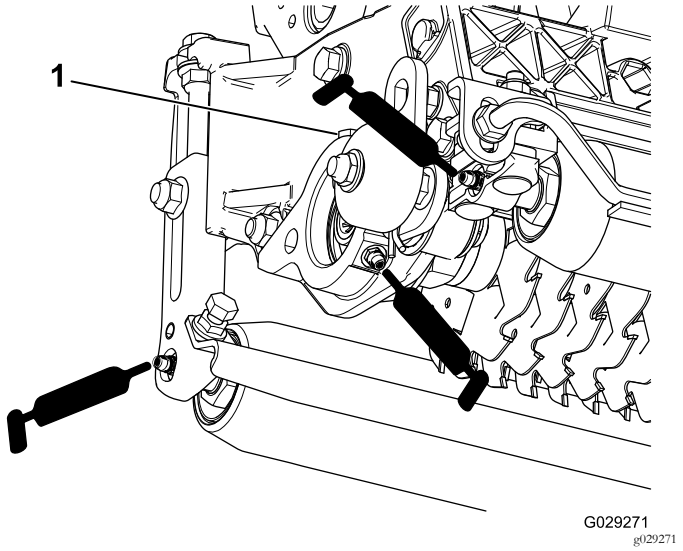

Figura 16

1. Válvula de alivio

3. Limpie cualquier exceso de grasa.

Para retirar las cuchillas de verticorte del eje

1. Sujete el extremo del eje de verticorte que tiene una sola arandela y una sola tuerca en una mordaza de banco.
2. En el otro extremo del eje, gire la tuerca en el sentido contrario a las agujas del reloj y retire la tuerca.

⚠ CUIDADO

Las cuchillas están muy afiladas y pueden tener rebabas que cortarían las manos.

Tenga cuidado al retirar las cuchillas del eje.

3. Retire el espaciador pequeño, la arandela, las cuchillas y los espaciadores grandes. Limpie el eje cuadrado y lubríquelo con una capa ligera de grasa para simplificar el montaje (Figura 17).

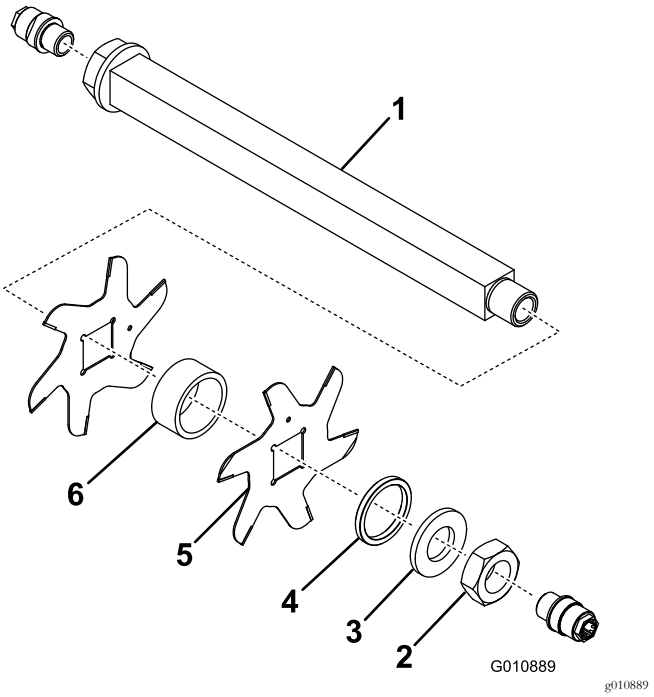

Figura 17

1. Eje
2. Tuerca
3. Arandela
4. Espaciador pequeño
5. Cuchilla (19)
6. Espaciador grande (18)

Importante: No invierta las cuchillas del molinete de verticorte. El orden de desmontaje es extremadamente importante. No invierta las cuchillas del molinete de verticorte al desmontarlas ni invierta el orden al montarlas. Observe el taladro de posicionamiento de las cuchillas de verticorte. El taladro de posicionamiento se utiliza durante el montaje para obtener una hélice correcta en el molinete de verticorte.

Instalación de las cuchillas de verticorte

1. Monte una cuchilla en el molinete (Figura 18).
2. Monte un espaciador grande.
3. No invierta las cuchillas del molinete al volver a montarlas en el eje del molinete.

   Nota: Si las cuchillas se invierten, las cuchillas que están en uso (redondeadas) estarán mezcladas con los extremos afilados de las cuchillas que no estaban en uso. Esto producirá un rendimiento insatisfactorio de la unidad de verticorte. Preste atención siempre al desmontar las cuchillas de verticorte del molinete.
4. Instale la cuchilla siguiente girándola en el sentido de las agujas del reloj para que el taladro de posicionamiento (Figura 18) quede desplazado 90 grados en el eje respecto al taladro de la primera cuchilla.

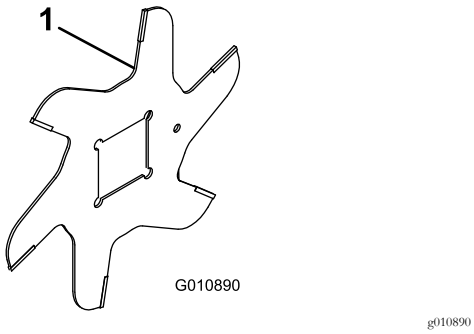

g010890

Figura 18

1. Taladro de posicionamiento

5. Continúe instalando espaciadores y cuchillas de esta forma hasta que se haya instalado todo el juego de cuchillas.

   Nota: Una vez montadas correctamente, las cuchillas estarán desplazadas entre sí formando una hélice.
6. Instale el espaciador pequeño en el eje.
7. Aplique Loctite 242 Azul a la tuerca. Instale la tuerca en el eje (con la cara mecanizada de la tuerca hacia el espaciador) y apriétela a 108,5 – 135 N·m.

Mantenimiento del rodillo

Para facilitar el mantenimiento del rodillo están disponibles un Kit de reacondicionamiento de rodillo, Pieza 114-5430 y un Kit de herramientas para el reacondicionamiento del rodillo, Pieza 115-0803 (Figura 19). El Kit de reacondicionamiento de rodillo incluye todos los cojinetes, tuercas de cojinetes, juntas y retenes necesarios para reacondicionar un rodillo. El Kit de herramientas para el reacondicionamiento del rodillo incluye todas las herramientas e instrucciones de instalación necesarias para reacondicionar un rodillo con el kit de reacondicionamiento de rodillos. Consulte el catálogo de piezas o póngase en contacto con su distribuidor si necesita ayuda.

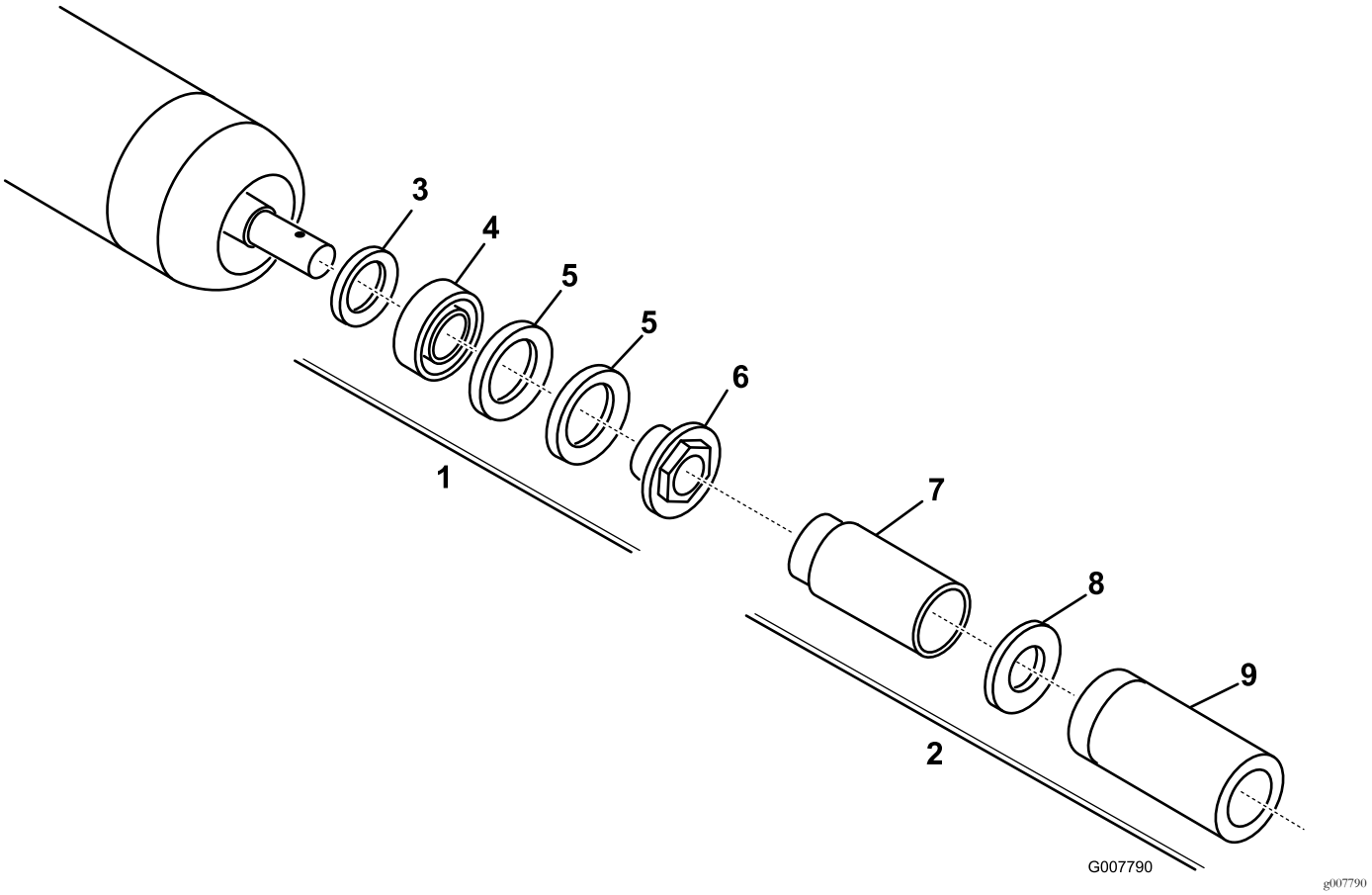

Figura 19

1. Kit de reacondicionamiento (Pieza Nº 114-5430)
2. Kit de herramientas de reacondicionamiento (Pieza Nº 115-0803)
3. Junta interior
4. Cojinete
5. Junta exterior
6. Tuerca del cojinete
7. Herramienta para la junta interior
8. Arandela
9. Herramienta para la junta exterior/cojinete

Notas:

Notas:

Notas:

Declaración de Incorporación

The Toro Company, 8111 Lyndale Ave. South, Bloomington, MN, EE.UU., declara que el/los equipo(s) siguiente(s) cumple(n) las directivas citadas, si se instalan con arreglo a las instrucciones adjuntas en determinados modelos Toro según lo indicado en las Declaraciones de conformidad pertinentes.

Nº de modelo	Nº de serie	Descripción del producto	Descripción de la factura	Descripción general	Directiva
03731	400000000 y superiores	Unidad de verticorte de 69 cm, Reelmaster Serie 7000-D	RM7000 27IN VERTICUTTER CU	Unidad de verticorte	2006/42/CE

Se ha compilado la documentación técnica pertinente exigida por la Parte B del Anexo VII de 2006/42/CE.

Nos comprometemos a transmitir, a petición de las autoridades nacionales, información pertinente sobre esta maquinaria parcialmente completa. El método de transmisión será electrónico.

Esta maquinaria no debe ponerse en servicio hasta que haya sido incorporada en los modelos Toro homologados, según lo indicado en la Declaración de conformidad correspondiente y de acuerdo con todas las instrucciones, para que pueda declararse conforme a todas las Directivas pertinentes.

Certificado:



David Klis
Director de ingeniería
8111 Lyndale Ave. South
Bloomington, MN 55420, USA
November 15, 2016

Contacto técnico UE:

Marcel Dutrieux
Manager European Product Integrity
Toro Europe NV
Nijverheidsstraat 5

2260 Oevel
Belgium

Tel. +32 16 386 659

Aviso de privacidad (Europa)

Información recopilada por Toro.
Toro Warranty Company (Toro) respeta su privacidad. Para procesar las reclamaciones bajo la Garantía y para ponernos en contacto con usted en el caso de una posible retirada de productos, le pedimos que comparta con nosotros cierta información personal, bien directamente, bien a través de su concesionario o empresa Toro local.

El sistema de garantías de Toro está hospedado en servidores ubicados en los Estados Unidos, y por tanto las leyes de privacidad aplicables pueden no proporcionar la misma protección que en su país.

AL COMPARTIR SU INFORMACIÓN PERSONAL CON NOSOTROS, OTORGA SU CONSENTIMIENTO AL PROCESAMIENTO DE DICHA INFORMACIÓN PERSONAL EN LOS CASOS DESCRITOS EN ESTE AVISO DE PRIVACIDAD.

Uso que hace Toro de la información
Toro puede utilizar su información personal para procesar reclamaciones bajo la garantía y para ponerse en contacto con usted si se produce la retirada de un producto, así como para cualquier otro propósito del que le informemos. Toro puede compartir su información con filiales, concesionarios u otros socios comerciales de Toro con relación a cualquiera de las actividades antes mencionadas. No venderemos su información personal a ninguna otra empresa. Nos reservamos el derecho a divulgar información personal para cumplir la legislación aplicable y a petición de las autoridades competentes, para operar correctamente nuestros sistemas o para nuestra propia protección o la de otros usuarios.

Retención de su información personal
Retendremos su información personal durante el tiempo que sea necesario para cumplir los fines para los que se recopiló originalmente o para otros fines legítimos (tales como cumplimiento de la legislación), o según lo exija la legislación aplicable.

Compromiso de Toro respecto a la seguridad de su información Personal
Tomamos precauciones razonables para proteger la seguridad de sus datos personales. También tomamos medidas para asegurar que la información personal sea exacta y esté actualizada.

Acceso y rectificación de su información personal
Si usted desea revisar o corregir su información personal, póngase en contacto con nosotros por correo electrónico a legal@toro.com.

Ley de Consumo de Australia

Los clientes australianos encontrarán información sobre la Ley de Consumo de Australia dentro de la caja o a través de su concesionario Toro local.

La Garantía Toro

Garantía limitada de dos años

Condiciones y productos cubiertos

The Toro Company y su afiliada, Toro Warranty Company, bajo un acuerdo entre sí, garantizan conjuntamente su producto Toro Commercial (“Producto”) contra defectos de materiales o mano de obra durante dos años o 1500 horas de operación*, lo que ocurra primero. Esta garantía es aplicable a todos los productos exceptuando los Aireadores (estos productos tienen otras garantías). Cuando exista una condición cubierta por la garantía, repararemos el Producto sin coste alguno para usted, incluyendo diagnóstico, mano de obra, piezas y transporte. El periodo de la garantía empieza en la fecha en que el Producto es entregado al comprador original al por menor.
* Producto equipado con contador de horas.

Instrucciones para obtener asistencia bajo la garantía

Usted es responsable de notificar al Distribuidor de Commercial Products o al Concesionario Autorizado de Commercial Products al que compró el Producto tan pronto como exista una condición cubierta por la garantía, en su opinión. Si usted necesita ayuda para localizar a un Distribuidor de Commercial Products o a un Concesionario Autorizado, o si tiene alguna pregunta sobre sus derechos o responsabilidades bajo la garantía, puede dirigirse a:

Toro Commercial Products Service Department
Toro Warranty Company
8111 Lyndale Avenue South
Bloomington, MN 55420-1196, EE. UU.

952–888–8801 u 800–952–2740
E-mail: commercial.warranty@toro.com

Responsabilidades del Propietario

Como propietario del Producto, usted es responsable del mantenimiento y los ajustes requeridos que figuran en su *Manual de operador*. El no realizar el mantenimiento y los ajustes obligatorios puede dar pie a la negación de una reclamación bajo la garantía.

Elementos y condiciones no cubiertos

No todos los fallos o averías de productos que se producen durante el periodo de garantía son defectos de materiales o de mano de obra. Esta garantía no cubre:

- Los fallos o averías del Producto que se producen como consecuencia del uso de piezas de repuesto que no sean de la marca Toro, o de la instalación y el uso de accesorios o productos adicionales o modificados que no sean de la marca Toro. Estos artículos pueden tener garantía propia ofrecida por su fabricante.
- Los fallos del Producto que se produzcan como resultado de no realizar el mantenimiento y/o los ajustes recomendados. Las reclamaciones bajo la garantía pueden ser denegadas si no se mantiene adecuadamente el producto Toro con arreglo al Mantenimiento recomendado incluido en el *Manual del operador*.
- Los fallos producidos como consecuencia de la operación del Producto de manera abusiva, negligente o temeraria.
- Piezas sujetas a consumo durante el uso, a menos que se demuestre que son defectuosas. Algunos ejemplos de piezas que se consumen o gastan durante la operación normal del Producto incluyen, pero no se limitan a, forros y pastillas de freno, forros de embrague, cuchillas, molinetes, rodillos y sus cojinetes (sellados o engrasables), contracuchillas, bujías, ruedas giratorias y sus cojinetes, neumáticos, filtros, correas, y determinados componentes de pulverizadores tales como diafragmas, boquillas, válvulas de retención, etc.
- Fallos producidos por influencia externa. Las condiciones que se consideran como influencia externa incluyen pero no se limitan a condiciones meteorológicas, prácticas de almacenamiento, contaminación, el uso de combustibles, refrigerantes, lubricantes, aditivos, fertilizantes, agua o productos químicos no autorizados, etc.
- Fallos o problemas de rendimiento debidos al uso de combustibles (p.ej. gasolina, diésel o biodiésel) que no cumplen las normas industriales correspondientes.
- Ruido, vibraciones, desgaste y deterioro normales.
- El “desgaste normal” incluye, pero no se limita a, desperfectos en los asientos debidos a desgaste o abrasión, desgaste de superficies pintadas, pegatinas o ventanas rayadas, etc.

Piezas

Las piezas cuya sustitución está prevista como mantenimiento requerido están garantizadas hasta la primera sustitución programada de dicha pieza. Las piezas sustituidas bajo esta garantía están cubiertas durante el periodo de la garantía original del producto y pasan a ser propiedad de Toro. Toro tomará la decisión final de reparar o sustituir cualquier pieza o conjunto. Toro puede utilizar piezas remanufacturadas en las reparaciones efectuadas bajo esta garantía.

Garantía de las baterías de ciclo profundo y de iones de litio:

Las baterías de ciclo profundo y de iones de litio producen un determinado número total de kilovatios-hora durante su vida. Las técnicas de uso, recarga y mantenimiento pueden alargar o acortar la vida total de la batería. A medida que se consuman las baterías de este producto, se irá reduciendo paulatinamente la cantidad de trabajo útil entre intervalos de carga, hasta que la batería se desgaste del todo. La sustitución de baterías que se han desgastado debido al consumo normal es responsabilidad del propietario del producto. Puede ser necesario sustituir las baterías, por cuenta del propietario, durante el periodo normal de garantía. Nota: (batería de iones de litio solamente): Una batería de iones de litio tiene una garantía prorrateada de piezas únicamente, empezando en el año 3 hasta el año 5, basada en el tiempo de uso y los kilovatios-hora consumidos. Consulte el *Manual del operador* si desea más información.

El mantenimiento corre por cuenta del propietario

La puesta a punto del motor, la lubricación, la limpieza y el abrillantado, la sustitución de filtros y refrigerante, y la realización del mantenimiento recomendado son algunas de las tareas de revisión normales que requieren los productos Toro y que corren por cuenta del propietario.

Condiciones Generales

La reparación por un Distribuidor o Concesionario Autorizado Toro es su único remedio bajo esta garantía.

Ni The Toro Company ni Toro Warranty Company son responsables de daños indirectos, incidentales o consecuentes en conexión con el uso de los productos Toro cubiertos por esta garantía, incluyendo cualquier coste o gasto por la provisión de equipos de sustitución o servicio durante periodos razonables de mal funcionamiento o no utilización hasta la terminación de las reparaciones bajo esta garantía. Salvo la garantía de emisiones citada a continuación, en su caso, no existe otra garantía expresa. Cualquier garantía implícita de mercantibilidad y adecuación a un uso determinado queda limitada a la duración de esta garantía expresa.

Algunos estados no permiten exclusiones de daños incidentales o consecuentes, ni limitaciones sobre la duración de una garantía implícita, de manera que las exclusiones y limitaciones arriba citadas pueden no serle aplicables a usted. Esta garantía le otorga a usted derechos legales específicos; es posible que usted tenga otros derechos que varían de un estado a otro.

Nota respecto a la garantía del motor:

Es posible que el Sistema de Control de Emisiones de su Producto esté cubierto por otra garantía independiente que cumpla los requisitos establecidos por la U.S. Environmental Protection Agency (EPA) y/o el California Air Resources Board (CARB). Las limitaciones horarias estipuladas anteriormente no son aplicables a la Garantía del Sistema de Control de Emisiones. Si desea más información, consulte la Declaración de Garantía de Control de Emisiones del Motor proporcionada con su producto o incluida en la documentación del fabricante del motor

Países fuera de Estados Unidos o Canadá

Los clientes que compraron productos Toro exportados de los Estados Unidos o Canadá deben ponerse en contacto con su Distribuidor Toro para obtener pólizas de garantía para su país, provincia o estado. Si por cualquier razón usted no está satisfecho con el servicio ofrecido por su distribuidor, o si tiene dificultad en obtener información sobre la garantía, póngase en contacto con el importador Toro.