Form No. 3407-888 Rev A

TORO®

Count on it.

Käyttöopas

69 cm:n pystyleikkuuyksikkö

Reelmaster® 7000-D -leikkuuyksikkö

Mallinro: 03731—Sarjanro: 400000000 tai suurempi

Rekisteröi tuotteesi osoitteessa www.Toro.com.
Käännös alkuperäisestä tekstistä (FI)

CE

3407-888 A

⚠ VAARA

KALIFORNIA
Lakiesityksen 65 mukainen varoitus

Tämä tuote sisältää kemikaaleja, jotka Kalifornian osavaltion tietojen mukaan aiheuttavat syöpää, synnynnäisiä epämuodostumia tai lisääntymiseen liittyvää haittaa.

Tämä tuote on asiaankuuluvien eurooppalaisten direktiivien mukainen. Lisätietoja on tämän julkaisun lopussa olevassa liittämisvakuutuksessa.

Johdanto

Pystyleikkuuyksiköt asennetaan ajoleikkuriin, ja ne on tarkoitettu ammattimaiseen kaupalliseen käyttöön. Ne on tarkoitettu pääasiassa puistojen, urheilukenttien ja kaupallisten kiinteistöjen viheralueiden pystysuuntaiseen verticutting-leikkuuseen.

Lue nämä tiedot huolellisesti, jotta oppisit käyttämään ja huoltamaan laitetta asianmukaisesti sekä välttämään tapaturmia ja tuotevaurioita. Olet itse vastuussa tuotteen asianmukaisesta ja turvallisesta käytöstä.

Voit ottaa yhteyden Toroon suoraan osoitteessa www.Toro.com, jos tarvitset tietoja tuotteista ja lisävarusteista, lähimmästä jälleenmyyjästä tai jos haluat rekisteröidä tuotteesi.

Aina kun tarvitset huoltoa, alkuperäisiä Toro-varaosia tai lisätietoja, ota yhteys valtuutettuun huoltoliikkeeseen tai Toron asiakaspalveluun. Ota tällöin tuotteesi malli- ja sarjanumerot valmiiksi esiin. Kuva 1 näyttää laitteen malli- ja sarjanumeron. Kirjoita numerot annettuun tilaan.

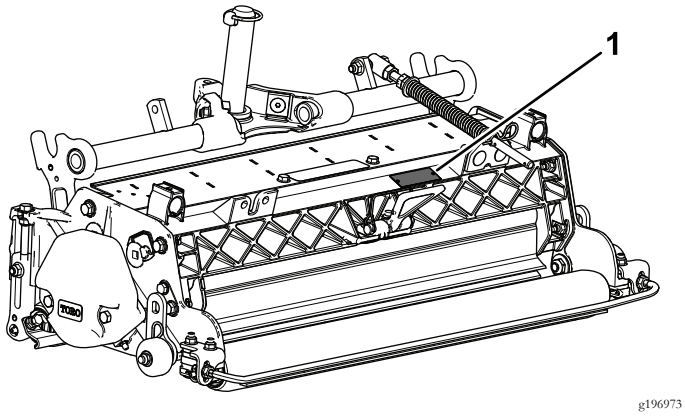

g196973

Kuva 1

1. Malli- ja sarjanumeron sijainti

Mallinro: _____

Sarjanro: _____

Tässä käyttöoppaassa esiintyvä varoitusmerkintä (Kuva 2) ilmaisee vaaratilannetta, josta saattaa olla seurauksena vakava tapaturma tai jopa kuolema, jos suositellut varotoimenpiteet laiminlyödään.



g000502

Kuva 2

1. Varoitusmerkintä

Tässä käyttöoppaassa käytetään kahta termiä tietojen korostamiseksi. **Tärkeää** kiinnittää huomiota mekaanisiin erikoistietoihin ja **Huomautus** korostaa erityishuomion ansaitsevia yleistietoja.

Sisältö

Turvaohjeet 3
Turva- ja ohjetarrat 3
Käyttöönotto 4
1 Pystyleikkuuyksikön tarkastus 5
2 Kuljetusrullien asennus 5
3 O-renkaan ja rasvanipan asennus 5
4 Nurmentasausjousen asennus 6
5 Terän syvyyden säätö 7
6 Taemman ruohosuojuksen säätö 7
7 Rullan kaapimien säätö 8
8 Kuljetusrullien säätö 8
9 Pystyleikkuuyksikön kelan asennus 9
10 Leikkuuyksikön ohjauksen säätö 9
11 Nurmentasausasetusten säätö 10
Laitteen yleiskatsaus 11
Tekniset tiedot 11
Käyttö 11
Harjoittelu 11
Käyttövihjeitä 11
Kunnossapito 12
Pystyleikkuuyksikön voitelu 12
Pystyleikkuuyksikön terien irrotus akselista 12
Pystyleikkuuyksikön terien asennus 13
Rullan huolto 13

© 2017—The Toro® Company

8111 Lyndale Avenue South
Bloomington, MN 55420

Toron WWW-sivusto osoitteessa www.Toro.com.
Painettu Yhdysvalloissa

Kaikki oikeudet pidätetään

Turvaohjeet

Tämä kone on suunniteltu standardin EN ISO 5395:2013 mukaisesti.

Koneen virheellinen käyttö tai huolto voi aiheuttaa loukkaantumisen tai kuoleman. Tapaturmien ja hengenvaaran riskiä voidaan vähentää noudattamalla näitä turvaohjeita.

- Lue ja sisäistä kaikki ajoyksikön *käyttöoppaan* ohjeet ja noudata niitä ennen pystyleikkuuyksiköiden käyttöä.
- Lue ja sisäistä kaikki tämän *käyttöoppaan* ohjeet ennen pystyleikkuuyksiköiden käyttöä ja noudata niitä.
- Älä koskaan anna ajo- tai pystyleikkuuyksiköitä lasten käyttöön. Älä anna aikuisten käyttää ajoyksikköä tai pystyleikkuuyksiköitä ilman asianmukaista opastusta. Pystyleikkuuyksiköitä saavat käyttää vain koulutetut käyttäjät, jotka ovat lukeneet tämän *käyttöoppaan*.
- Älä käytä pystyleikkuuyksiköitä väsyneenä, sairaana tai huumausaineiden tai alkoholin vaikutuksen alaisena.
- Älä poista suojuksia tai turvalaitteita. Jos jokin suojus, turvalaite tai kilpi on epäselvä tai vahingoittunut, korjaa tai vaihda se ennen kuin jatkat laitteen käyttöä. Kiristä kaikki löysät mutterit, pultit ja ruuvit, jotta pystyleikkuuyksiköt ovat turvallisessa käyttökunnossa.
- Pukeudu asianmukaisesti. Käytä silmäsuojaimia, tukevia liukastumisen estäviä kenkiä ja kuulosuojaimia. Sido pitkät hiukset äläkä käytä koruja.
- Poista kaikki roskat ja muut esineet, jotka voisivat tarttua leikkuuyksikön kelateriin ja sinkoutua niistä. Älä päästä sivullisia työskentelyalueelle.
- Jos pystyleikkuuterät osuvat johonkin tai yksikkö tärisee epänormaalisti, pysähdy ja sammuta moottori. Tarkista, ettei pystyleikkuuyksiköissä ole vaurioituneita osia. Korjaa kaikki vaurioituneet osat, ennen kuin käynnistät pystyleikkuuyksiköt ja käytät niitä.
- Kun jätät koneen ilman valvontaa, pysäköi kone tasaiselle alustalle, laske leikkuuyksiköt maahan, sammuta moottori, kytke seisontajarru ja irrota avain virtalukosta.
- Varmista pystyleikkuuyksiköiden käyttöturvallisuus tarkistamalla, että kaikki pultit, ruuvit ja mutterit on kiristetty.
- Irrota avain virtalukosta, jotta moottori ei käynnisty vahingossa koneen huollon, säätöjen tai varastoinnin aikana.
- Tee vain tässä käyttöoppaassa kuvattuja kunnossapitotoimia. Jos kone vaatii suurehkoja korjauksia tai jos tarvitset apua, ota yhteys valtuutettuun Toro-jälleenmyyjään.
- Käytä vain aitoja Toro-varaosia ja -lisävarusteita, jotta kone toimisi parhaalla mahdollisella tavalla ja sen turvasertifiointi pysyisi voimassa. Muiden valmistajien varaosat ja lisävarusteet voivat osoittautua vaarallisiksi, ja niiden käyttö voi johtaa tuotteen takuun raukeamiseen.

Turva- ja ohjetarrat

Turva- ja ohjetarrat on sijoitettu hyvin näkyville paikoille mahdollisten vaara-alueiden lähettyville. Korvaa vioittuneet tai kadonneet tarrat uusilla.

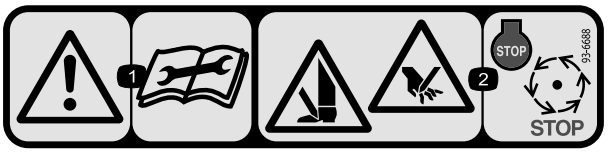

decal93-6688

93-6688

1. Varoitus: lue käyttöohjeet ennen korjaamista tai huoltamista.
2. Käsien tai jalkojen silpoutumisvaara: sammuta moottori ja odota, kunnes liikkuvat osat pysähtyvät.

Käyttöönotto

Irralliset osat

Tarkista alla olevasta taulukosta, että kaikki osat on toimitettu.

Ohjeet	Kuvaus	Määrä	Käyttökohde
1	Pystyleikkuuyksikkö	1	Tarkastettaessa pystyleikkuuyksikkö.
2	Kuljetusrullakokoonpano Sokka	2 2	Asennettaessa kuljetusrullat.
3	O-rengas Rasvanippa	1 1	O-renkaan ja rasvanipan asennus.
4	Nurmentasauskokoonpano Pitkä pultti Lukkopultti Laippalukkomutteri Laippamutteri	1 1 2 3 1	Nurmentasausjousen kokoonpanon asennus.
5	Mitään osia ei tarvita	–	Säädettäessä terän syvyyttä.
6	Mitään osia ei tarvita	–	Säädettäessä taempaa ruohosuojusta.
7	Mitään osia ei tarvita	–	Säädettäessä rullan kaapimia.
8	Mitään osia ei tarvita	–	Säädettäessä kuljetusrullia.
9	Mitään osia ei tarvita	–	Asenna pystyleikkuuyksikön kela.
10	Mitään osia ei tarvita	–	Leikkuuyksikön ohjauksen säätö.
11	Mitään osia ei tarvita	–	Nurmentasausasetusten säätö

Ohjeet, oppaat ja muut osat

Kuvaus	Määrä	Käyttökohde
Käyttöopas	1	Lue nämä ohjeet ja säilytä ne sopivassa paikassa.

Tärkeää: **Ilman näitä osia käyttöönotto ei onnistu kokonaan.**

Huomaa: Koneen vasen ja oikea puoli määritellään normaalista käyttöasennosta käsin.

Huomaa: Jos pystyleikkuuyksikköä on kallistettava terien saamiseksi näkyviin, käytä tukitelinettä (toimitetaan ajoyksikön mukana) (Kuva 3).

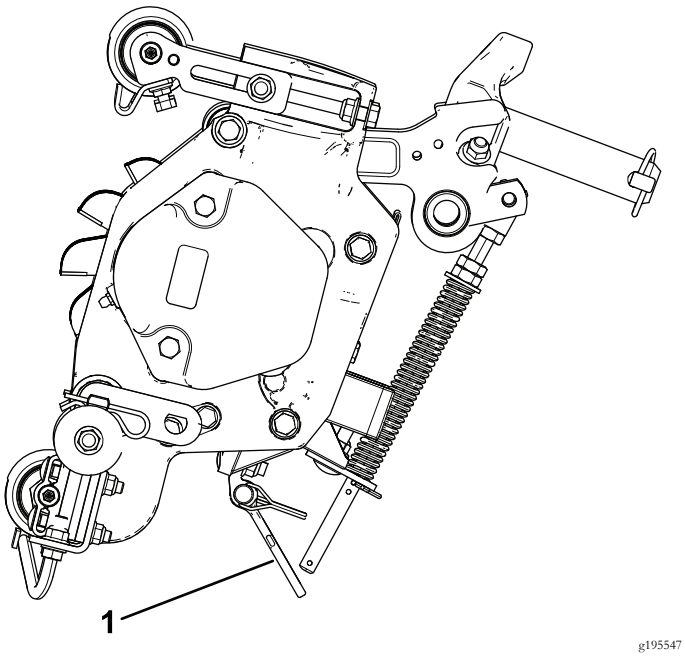

Kuva 3

1. Tukiteline

1

Pystyleikkuuyksikön tarkastus

Vaiheeseen tarvittavat osat:

1	Pystyleikkuuyksikkö

Ohjeet

Kun pystyleikkuuyksikkö on purettu laatikosta, tarkasta seuraavat:

1. Tarkista, että kelan molemmat päät on rasvattu. Kelalaakereissa ja kelan akselin sisäisissä urissa pitäisi olla näkyvästi rasvaa.
2. Varmista, että kaikki pultit ja mutterit ovat tiukasti kiinni.
3. Varmista, että kannatinrungon jousitus toimii vapaasti ja että se ei jumiudu liikutettaessa edestakaisin.

2

Kuljetusrullien asennus

Vaiheeseen tarvittavat osat:

2	Kuljetusrullakokoonpano
2	Sokka

Ohjeet

1. Jos ajoyksikköön on asennettu leikkuuyksiköt, pysäköi kone tasaiselle alustalle, laske leikkuuyksiköt maahan, sammuta moottori, kytke seisontajarru ja irrota virta-avain.
2. Kiinnitä kuljetusrullan kannatin kuhunkin sivulevyn tappiin sokalla (Kuva 4).

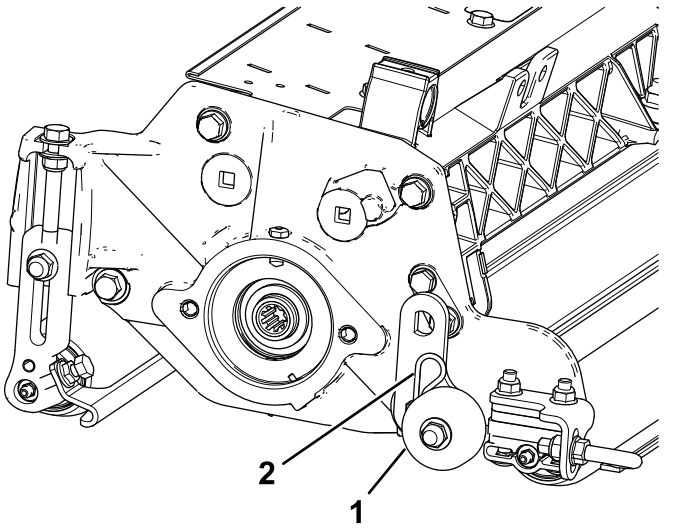

Kuva 4

1. Kuljetusrullakokoonpano
2. Sokka

Huomaa: Rulla on sijoitettava pystyleikkuuyksikön taakse.

3

O-renkaan ja rasvanipan asennus

Vaiheeseen tarvittavat osat:

1	O-rengas
1	Rasvanippa

Ohjeet

Rasvanippa on asennettava pystyleikkuuyksikön kelamoottoripäähän. Määritä kelamoottorien sijainti seuraavan kaavion avulla (Kuva 5).

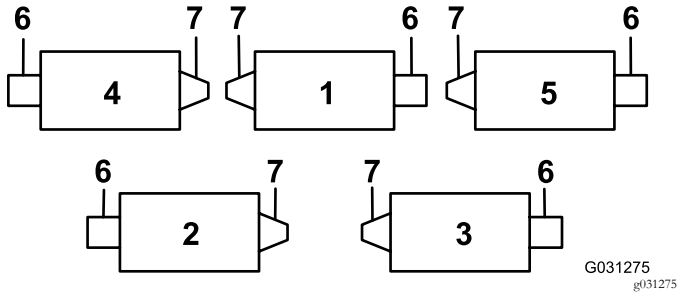

Kuva 5

1. Pystyleikkuuyksikkö 1
2. Pystyleikkuuyksikkö 2
3. Pystyleikkuuyksikkö 3
4. Pystyleikkuuyksikkö 4
5. Pystyleikkuuyksikkö 5
6. Kelamoottori
7. Paino

1. Irrota ja hävitä kelamoottorin sivulevyn kiristysruuvi (Kuva 6).

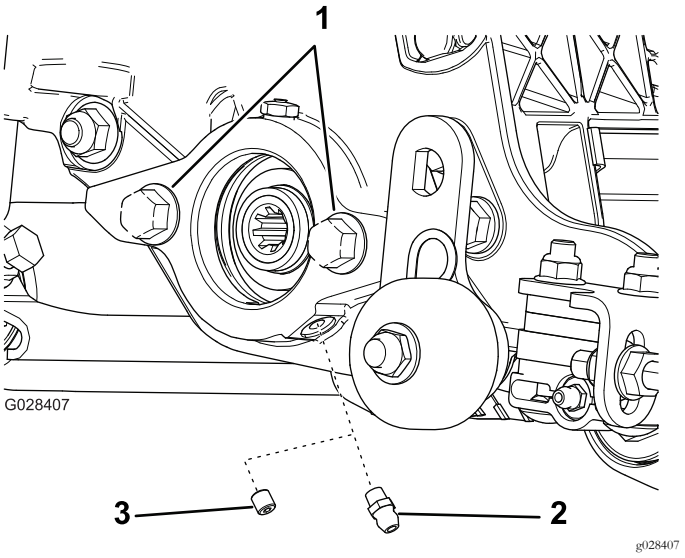

Kuva 6

1. Pultit
2. Suora rasvanippa (asenna)
3. Kiristysruuvi (irrota ja hävitä)

2. Asenna suora rasvanippa (Kuva 6).
3. Pystyleikkuuyksiköiden 2 ja 4 sijoituskohdissa (Kuva 5) takapaino on siirrettävä leikkuuyksikön vastakkaiselle puolelle.
4. Jos kelamoottorin sivulevyssä ei ole pultteja, asenna ne (Kuva 6).
5. Asenna O-rengas kelamoottoriin (Kuva 7).

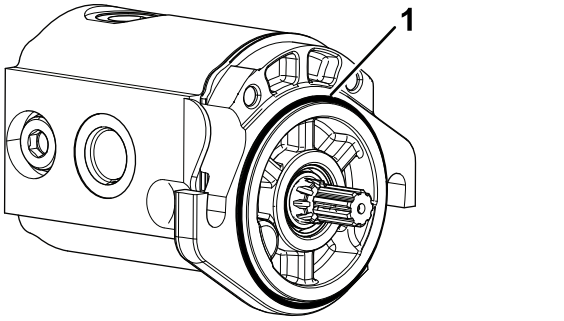

Kuva 7

1. O-rengas

4

Nurmentasausjousen asennus

Vaiheeseen tarvittavat osat:

1	Nurmentasauskokoonpano
1	Pitkä pultti
2	Lukkopultti
3	Laippalukkomutteri
1	Laippamutteri

Ohjeet

Asenna nurmentasausjousen kokoonpano samalle puolelle kuin kelamoottori (Kuva 5 ja Kuva 8).

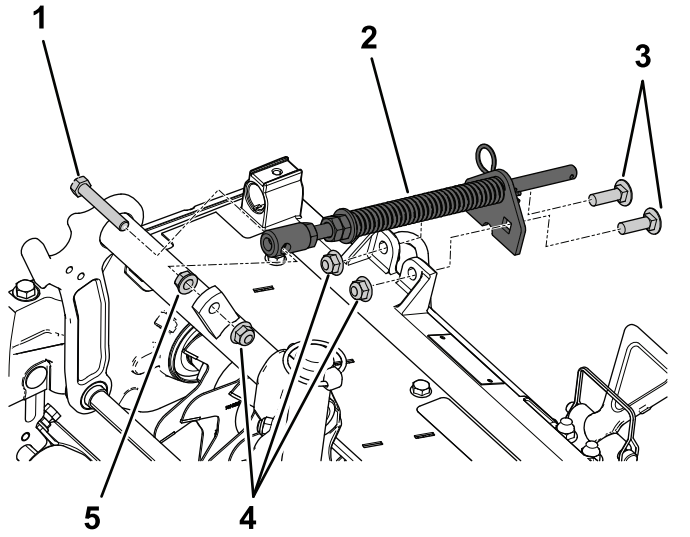

Kuva 8

1. Pitkä pultti
2. Tasausjousen kokoonpano
3. Lukkopultit
4. Laippalukkomutterit
5. Laippamutteri

5

Terän syvyyden säätö

Mitään osia ei tarvita

Ohjeet

Huomaa: Terän suositeltu enimmäisläpäisysyvyys on 6 mm.

1. Sijoita pystyleikkuuyksikön kela tasaiselle alustalle.
2. Aseta sopivaan läpäisysyvyyteen säädetyt mittapalkit (2 kpl) pystyleikkuuyksikön kelan etu- ja takarullien alle (kelan molemmissa päissä) (Kuva 9).

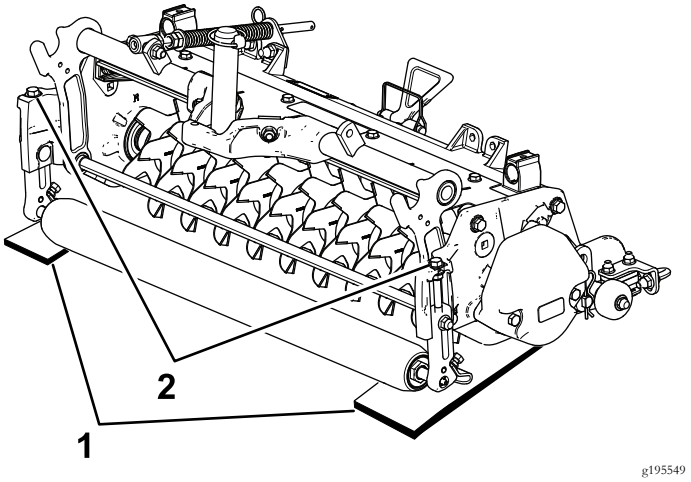

Kuva 9

1. Mittapalkki
2. Säätöpultti

Huomaa: Pystyleikkuuyksikön terät eivät saa koskettaa mittapalkkeja.

3. Käännä kunkin leikkuukorkeuden kannattimen säätöpulttia (Kuva 9) siten, että kelan terät koskettavat tasaista alustaa molemmissa päissä.

Huomaa: Kelan halkaisija pienenee ja syvyysasetus muuttuu sitä mukaa, kun pystyleikkuuyksikön terät kuluvat käytössä. Varmista oikea asetus tarkistamalla syvyysasetus ajoittain.

6

Taemman ruohosuojuksen säätö

Mitään osia ei tarvita

Ohjeet

Huomaa: Jos laitetta käytetään nurmiolosuhteissa, joissa on paljon roskia tai poikkeuksellisen runsaasti olkia, taakse poiston suojus on avattava. Näin roskat pääsevät poistumaan kelasta.

1. Löysää ruohosuojuksen nivelessä olevia pultteja (Kuva 10).

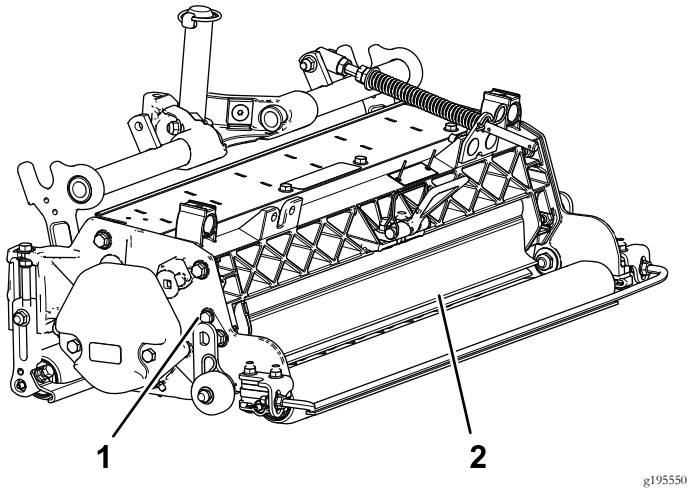

Kuva 10

1. Olkatappi
2. Taempi ruohosuojus

2. Käännä ruohosuojus haluamaasi asentoon ja kiristä pultit (Kuva 10).

⚠ VAROITUS

Sinkoutuvat roskat voivat aiheuttaa henkilövahinkoja.

Älä avaa takasuojusta vaakatasoa avonaisemmaksi.

7

Rullan kaapimien säätö

Mitään osia ei tarvita

Ohjeet

1. Löysää rullan kaapimia kiinnittäviä laippamuttereita (Kuva 11).

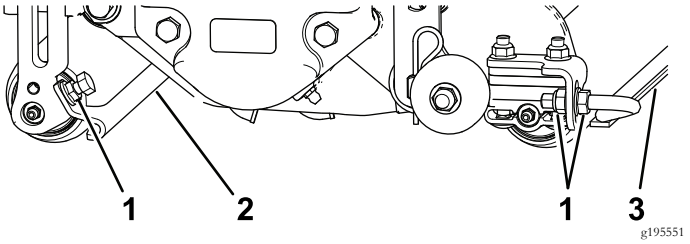

Kuva 11

1. Laippamutterit
2. Eturullan kaavin
3. Takarullan kaavin

2. Siirrä kaavintankoja sisään tai ulos siten, että kunkin kaapimen ja sitä vastaavan rullan väli on 0,0–0,75 mm.
3. Varmista, että kaavintanko on samansuuntainen sitä vastaavaan rullaan ja tasaiseen alustaan nähden.
4. Lukitse säätö kiristämällä laippamutterit.

8

Kuljetusrullien säätö

Mitään osia ei tarvita

Ohjeet

Ennen kuin pystyleikkuuyksiköt lasketaan kovalle alustalle tai irrotetaan ajoyksiköstä, laske kuljetusrullat (Kuva 11) alas, jotta terät eivät vahingoitu.

1. Irrota sokka, jolla kuljetusrullan kannatin on kiinnitetty sivulevyn tappiin.
2. Sijoita kuljetusrulla seuraavasti:
   - Laske rullan kannatin ennen kuin pystyleikkuuyksikkö lasketaan kovalle alustalle.
   - Nosta rullan kannatin sen jälkeen, kun pystyleikkuuyksikkö on nostettu käyttöasentoon.
3. Kiinnitä kuljetusrullan kannatin sivulevyn tappiin sokalla.

4. Suorita samat toimenpiteet pystyleikkuuyksikön vastakkaisella puolella.

9

Pystyleikkuuyksikön kelan asennus

Mitään osia ei tarvita

Ohjeet

Tärkeää: Laskettaessa pystyleikkuuyksikön keloja kovalle alustalle on varottava vahingoittamasta kelateriä. Laske kuljetusrullat, ennen kuin lasket pystyleikkuuyksiköt kovalle alustalle.

Kuva 12 näyttää hydraulisen käyttömoottorin suunnan jokaisessa kohdassa.

Pystyleikkuuyksiköiden kelat kiinnitetään ajoyksikköön samaan tapaan kuin leikkuuyksiköt. Asennusohjeet ovat ajoyksikön *käyttöoppaassa*.

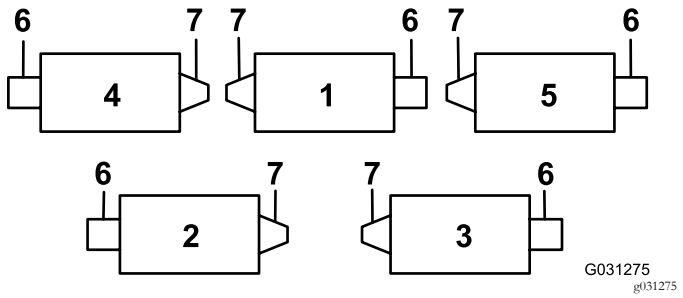

Kuva 12

1. Pystyleikkuuyksikkö 1
2. Pystyleikkuuyksikkö 2
3. Pystyleikkuuyksikkö 3
4. Pystyleikkuuyksikkö 4
5. Pystyleikkuuyksikkö 5
6. Kelamoottori
7. Paino

10

Leikkuuyksikön ohjauksen säätö

Mitään osia ei tarvita

Takaleikkuuyksiköiden ohjauksen lisäys

Lisää takaleikkuuyksiköiden ohjautuvuutta irrottamalla kaksi nivelen välikappaletta, kuusiokoloruuvia ja laippalukkomutteria (Kuva 13) takaleikkuuyksiköiden kannattimista (leikkuuyksiköt 2 ja 3). Katso Kuva 12.

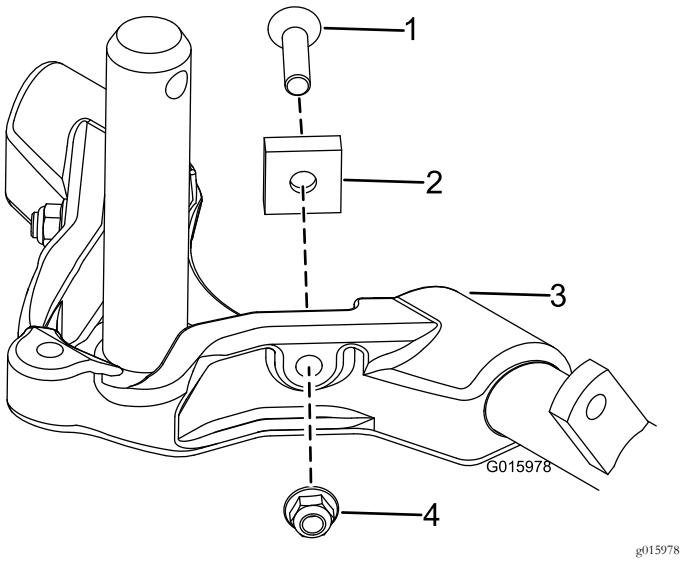

Kuva 13

1. Kuusiokoloruuvi
2. Nivelen välikappale
3. Kannatin
4. Laippalukkomutteri

Ohjauksen lukitus

Lukitse (kiinnitä) leikkuuyksiköiden ohjaus kiinnittämällä tapin haarukkapää kannattimeen lukkotapilla (Kuva 14).

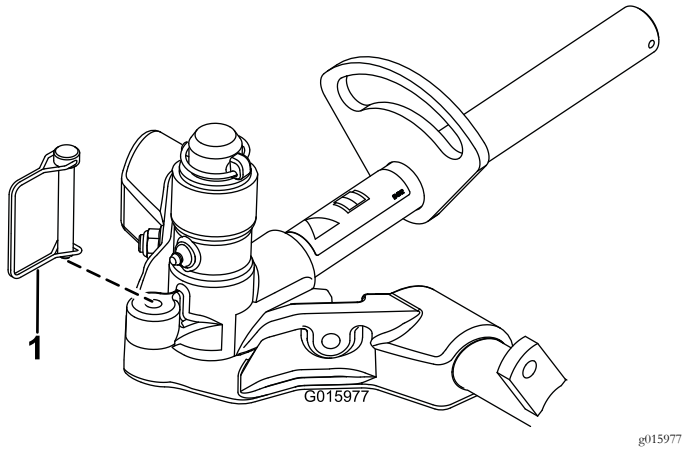

Kuva 14

1. Lukkotappi

Huomaa: Kiinteää ohjausta suositellaan rinteissä leikattaessa.

11

Nurmentasausasetusten säätö

Mitään osia ei tarvita

Ohjeet

Tärkeää: Tee jousen säädöt leikkuuyksikön ollessa asennettuna ajoyksikköön, osoittaessa suoraan eteenpäin ja laskettuna työpajan lattialle.

1. Varmista, että sokka on asennettuna tangon taimmaiseen aukkoon (Kuva 15).

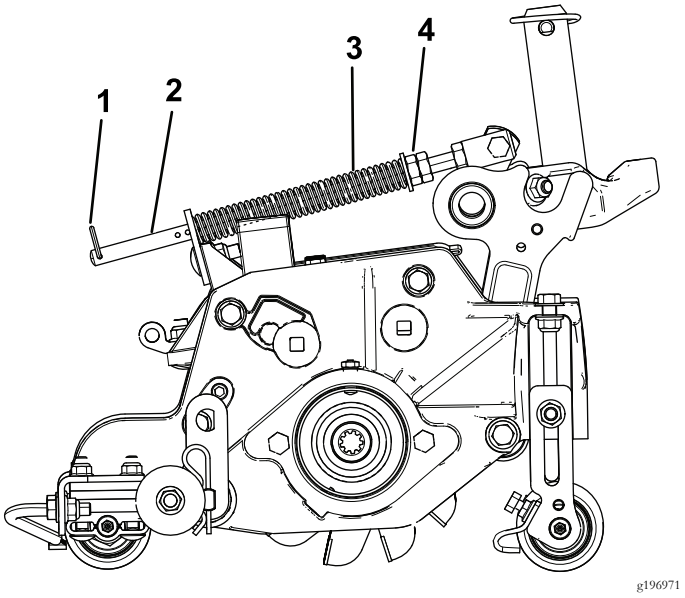

Kuva 15

1. Sokka
2. Tanko
3. Nurmentasausjousi
4. Kuusiomutterit

2. Kiristä jousisylinterin etuosassa olevia kuusiomuttereita, kunnes jousen pituus puristettuna on 15,9 cm (Kuva 15).

   Huomaa: Vähennä jousen pituudesta 12,7 mm, jos laitetta käytetään epätasaisessa maastossa.

   Huomaa: Nurmentasausasetus on määritettävä uudelleen, jos pystyleikkuuyksikön terien syvyysasetus muuttuu.

Laitteen yleiskatsaus

Tekniset tiedot

Nettopaino	64 kg

Käyttö

Huomaa: Koneen vasen ja oikea puoli määritellään normaalista käyttöasennosta käsin.

Harjoittelu

Ennen pystyleikkuuyksikön kelojen käyttöä on arvioitava kelojen toiminta halutulla asetuksella. Määritä säätöjen sopivuus käyttötarkoitukseen käyttämällä laitetta esteettömällä ja käyttämättömällä alueella. Muuta säätöjä tarpeen mukaan.

Käyttövihjeitä

1. Käytä ajoyksikköä täydellä kaasulla, täydellä kelanopeuden asetuksella (asetus 9) ja halutulla ajonopeudella.
2. Suositeltu enimmäisasetus on 6 mm:n teräsyvyys.
3. Pystyleikkuuyksikön käyttöön tarvittavan energian tarve vaihtelee nurmikon ja maaperän ominaisuuksien mukaan. Joissakin tapauksissa ajonopeutta on vähennettävä.
4. Jos laitetta käytetään nurmiolosuhteissa, joissa on paljon roskia tai poikkeuksellisen runsaasti olkia, eteen ja taakse poiston suojukset on avattava. Näin roskat pääsevät poistumaan kelasta.

⚠ VAROITUS

Sinkoutuvat roskat voivat aiheuttaa henkilövahinkoja.

Älä avaa takasuojusta vaakatasoa avonaisemmaksi.

Kunnossapito

Pystyleikkuuyksikön voitelu

Jokaisessa pystyleikkuuyksikössä on viisi rasvanippaa (Kuva 16), jotka pitää voidella viikoittain litiumrasvalla nro 2.

Voitelukohdat ovat eturulla (2), takarulla (2) ja kelamoottorin urat (1).

Tärkeää: Kun leikkuuyksiköt rasvataan heti pesun jälkeen, vesi saadaan poistettua paremmin laakereista, mikä pidentää laakereiden käyttöikää.

1. Pyyhi kukin rasvanippa puhtaalla kankaalla.
2. Levitä rasvaa, kunnes puhdasta rasvaa alkaa tulla rullan tiivisteistä ja laakerin rajoitusventtiilistä (Kuva 16).

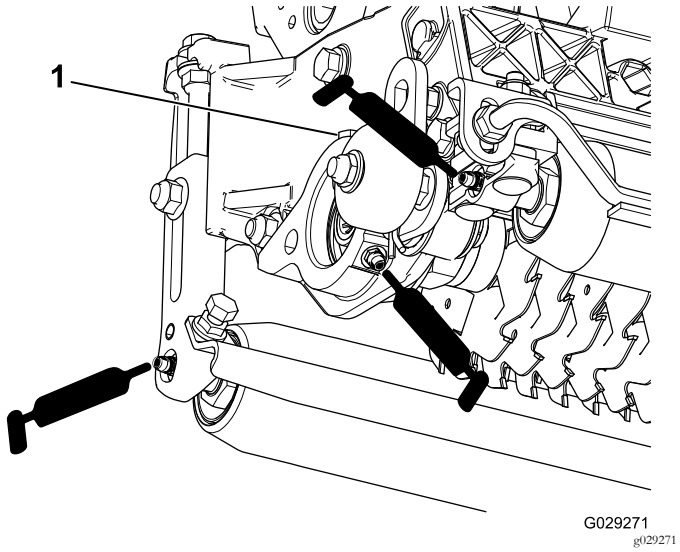

Kuva 16

1. Rajoitusventtiili

3. Pyyhi pois ylimääräinen rasva.

Pystyleikkuuyksikön terien irrotus akselista

1. Kiinnitä ruuvipenkkiin pystyleikkuuyksikön akselin pää, jossa on vain yksi aluslaatta ja mutteri.
2. Kierrä akselin toisen pään mutteria vastapäivään ja irrota mutteri.

⚠ VAROITUS

Terät ovat erittäin teräviä, ja niissä oleva jäyste voi viiltää käsiä.

Irrota terät akselilta varovasti.

3. Irrota pieni välikappale, aluslaatta, terät ja suuret välikappaleet. Puhdista ja voitele nelikulmainen akseli kevyesti rasvalla, jolloin kokoonpano on helpompaa (Kuva 17).

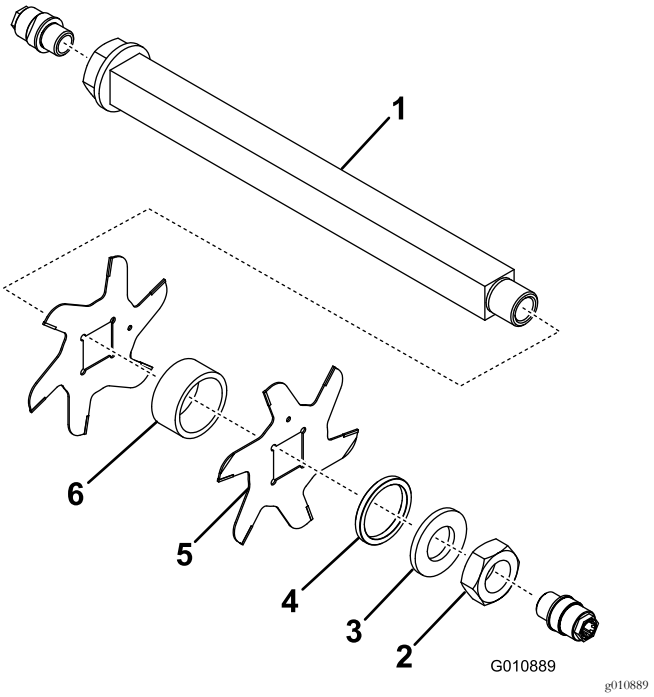

Kuva 17

1. Akseli
2. Mutteri
3. Aluslaatta
4. Pieni välikappale
5. Terä (19 kpl)
6. Suuri välikappale (18 kpl)

Tärkeää: Varmista, että pystyleikkuuyksikön kelaterien paikat eivät vaihdu. On erittäin tärkeää varmistaa oikea asennusjärjestys. Varmista, että pystyleikkuuyksikön kelaterien paikat eivät vaihdu purkamisen yhteydessä tai asennusjärjestys vaihdu kokoamisen yhteydessä. Kiinnitä huomiota pystyleikkuuyksikön terien merkkireikiin. Merkkireikien tarkoitus on varmistaa pystyleikkuuyksikön kelan oikea kierremuoto asennuksen yhteydessä.

Pystyleikkuuyksikön terien asennus

1. Asenna kelaterä (Kuva 18).
2. Asenna suuri välikappale.
3. Varo, ettet vaihda kelaterien järjestystä kelan akselissa asennusprosessin aikana.

   Huomaa: Jos terät asennetaan väärin, käytössä olevat (pyöristyneet) terät sekoittuvat käyttämättömiin, teräviin teriin. Tämä heikentää pystyleikkuuyksikön kelayksikön toimintaa. Pystyleikkuuyksikön terät on myös irrotettava kelasta varovasti.
4. Asenna seuraava terä myötäpäivään varmistaen, että merkkireikä osuu akselissa eri tasasivulle kuin ensimmäisen terän merkkireikä (Kuva 18).

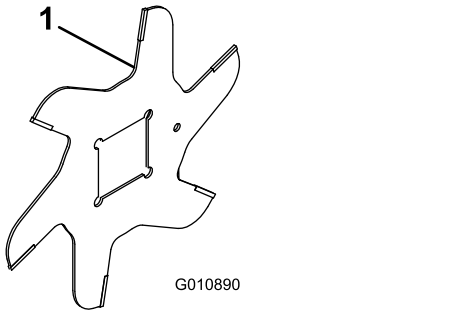

g010890

Kuva 18

1. Merkkireikä

5. Asenna loput välikappaleet ja terät samalla tavalla.

   Huomaa: Jos terät on asennettu oikein, se asettuvat porrastetusti spiraalin muotoon.
6. Asenna pieni välikappale akseliin.
7. Levitä mutteriin sinistä Loctitea (nro 242). Asenna mutteri akseliin (mutterin työstetty puoli välikappaleen puolelle) ja kiristä se momenttiin 108,5–135 N·m.

Rullan huolto

Rullan huoltoa varten on saatavana rullan korjaussarja, osa 114-5430, ja rullan korjaussarjan työkalusarja, osa 115-0803 (Kuva 19). Rullan korjaussarja sisältää kaikki rullan korjauksessa tarvittavat laakerit, laakerimutterit sekä sisä- ja ulkotiivisteet. Rullan korjaussarjan työkalusarja sisältää kaikki rullan korjaussarjan käytössä tarvittavat työkalut ja asennusohjeet. Lisätietoja saa osaluettelosta tai jälleenmyyjältä.

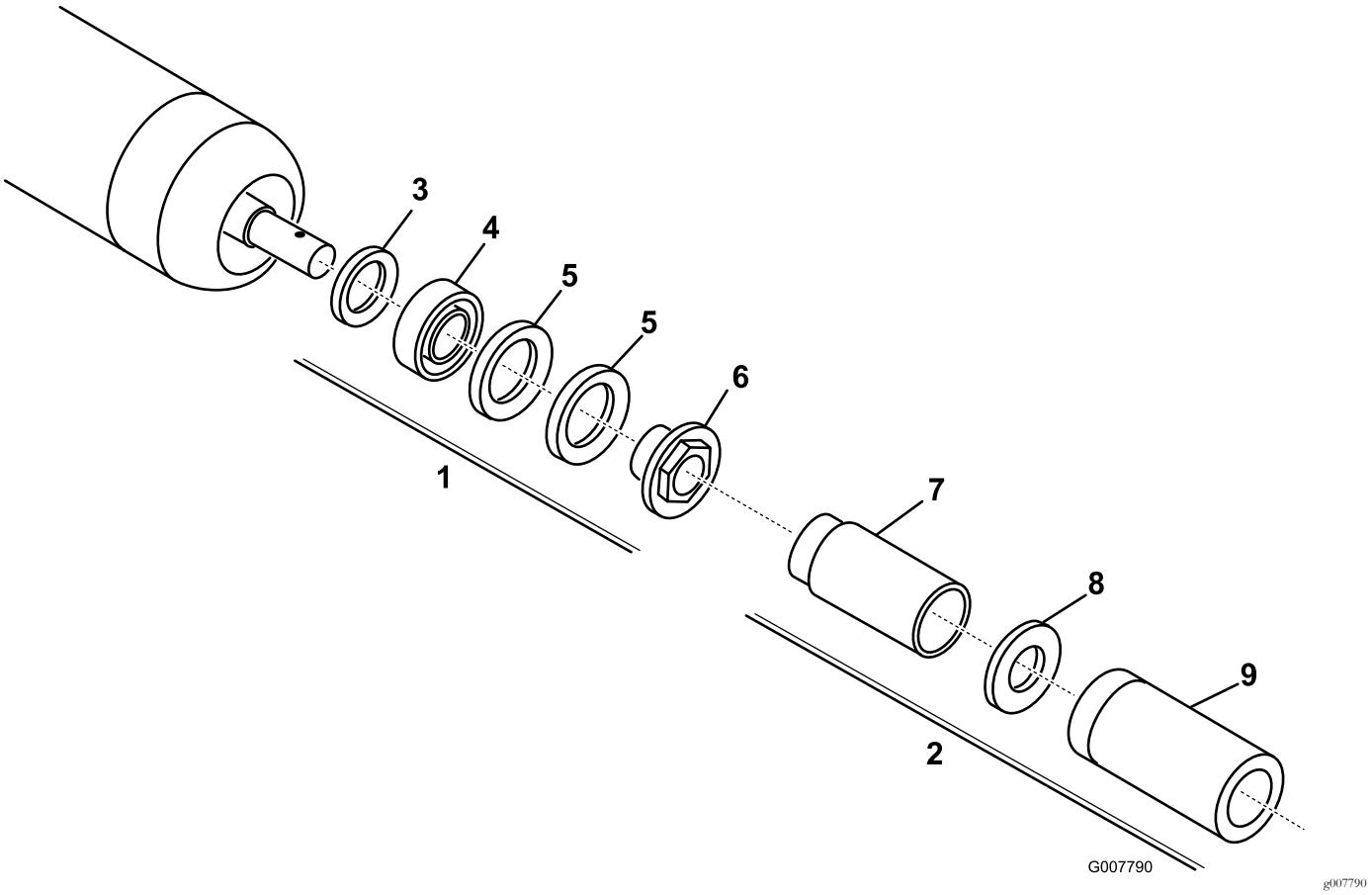

Kuva 19

1. Korjaussarja (osanro 114-5430)
2. Korjaussarjan työkalusarja (osanro 115-0803)
3. Sisätiiviste
4. Laakeri
5. Ulkotiiviste
6. Laakerimutteri
7. Sisätiivisteen työkalu
8. Aluslaatta
9. Laakerin/ulkotiivisteen työkalu

Huomautuksia:

Huomautuksia:

Huomautuksia:

Liittämisvakuutus

The Toro Company, 8111 Lyndale Ave. South, Bloomington, MN, USA vakuuttaa, että asianmukaisissa vaatimustenmukaisuusvakuutuksissa ilmoitettujen Toro-mallien mukana toimitettujen ohjeiden mukaisesti asennettuina seuraavat yksiköt täyttävät esitettyjen direktiivien vaatimukset.

Mallinro:	Sarjanro:	Tuotteen kuvaus	Laskun kuvaus	Yleinen kuvaus	Direktiivi
03731	400000000 tai suurempi	69 cm:n pystyleikkuuyksikkö, Reelmaster 7000-D -leikkuuyksikkö	RM7000 27IN VERTICUTTER CU	Pystyleikkuuyksikkö	2006/42/EY

Asiaankuuluvat tekniset asiakirjat on laadittu direktiivin 2006/42/EY liitteessä VII olevan B osan vaatimusten mukaisesti.

Yhtiö sitoutuu ilmoittamaan kansallisten viranomaisten pyynnöstä näitä puolivalmisteita koskevat olennaiset tiedot. Tiedot ilmoitetaan elektronisesti.

Laitteita ei saa käyttää, ennen kuin ne on liitetty hyväksyttyihin Toro-malleihin laitteita koskevien vaatimustenmukaisuusvakuutusten ja kaikkien ohjeiden mukaisesti. Tällöin laitteiden voidaan vakuuttaa noudattavan kaikkia asiaankuuluvia direktiivejä.

Sertifioitu:

David Klis
Tekninen johtaja
8111 Lyndale Ave. South
Bloomington, MN 55420, USA
November 15, 2016

EU:n tekninen yhteyshenkilö:

Marcel Dutrieux
Manager European Product Integrity
Toro Europe NV
Nijverheidsstraat 5

2260 Oevel
Belgium

Tel. +32 16 386 659

Eurooppalainen tietosuojailmoitus

Toron keräämät tiedot
Toro Warranty Company (Toro) huolehtii asiakkaiden tietosuojasta. Takuuvaatimusten käsittelyä ja mahdollisia tuotteiden takaisinkutsukampanjoita varten pyydämme, että asiakkaat lähettävät henkilötiedot suoraan Torolle tai paikalliselle Toro-jälleenmyyjälle.

Toro-takuujärjestelmä toimii yhdysvaltalaisilla palvelimilla, eivätkä yhdysvaltalaiset tietosuojalait välttämättä tarjoa samanlaista suojaa kuin vastaavat lait asiakkaan omassa maassa.

ANTAMALLA HENKILÖTIEDOT TOROLLE ASIAKAS SUOSTUU SIIHEN, ETTÄ NÄITÄ TIETOJA KÄSITELLÄÄN TÄSSÄ TIETOSUOJAILMOITUKSESSA KUVATULLA TAVALLA.

Tapa, jolla Toro käyttää tietoja
Toro voi käyttää henkilötietoja takuuvaatimusten käsittelyyn, yhteydenottoihin mahdollisissa tuotteiden takaisinkutsukampanjoissa ja muissa mahdollisissa tarkoituksissa, joista kerrotaan erikseen. Toro voi jakaa tietoja Toron sisaryhtiöille, jälleenmyyjille ja muille liiketoimintakumppaneille näiden tarkoitusten yhteydessä. Toro ei myy asiakkaiden henkilötietoja muille yhtiöille. Toro pidättää oikeuden luovuttaa henkilötietoja lain määräämiin tarkoituksiin tai asiaankuuluvien viranomaisten pyynnöstä, Toron järjestelmien toiminnan varmistamiseksi tai Toron turvallisuuden tai muiden käyttäjien turvallisuuden varmistamiseksi.

Henkilötietojen säilytys
Henkilötietoja säilytetään niin kauan kuin niitä tarvitaan niiden alkuperäiseen tarkoitukseen tai muihin asianmukaisiin tarkoituksiin (kuten viranomaismääräysten noudattamiseksi) tai lain määräämän ajan.

Toron vakuutus asiakkaiden henkilötietojen tietosuojasta
Toro pyrkii säilyttämään henkilötietojen tietosuojan kohtuullisten varotoimien avulla. Lisäksi se pyrkii huolehtimaan tietojen tarkkuudesta ja paikkansapitävyydestä.

Henkilötietojen käyttö ja korjaus
Jos haluat tarkistaa henkilötietosi tai korjata niitä, lähetä sähköpostia osoitteeseen legal@toro.com.

Australian kuluttajalainsäädäntö

Australialaiset asiakkaat voivat saada lisätietoja Australian kuluttajalainsäädännöstä pakkauksen sisällä olevasta materiaalista tai paikalliselta Toro-jälleenmyyjältä.

Toron takuu

Kahden vuoden rajoitettu takuu

Ehdot ja takuunalaiset tuotteet

Toro Company ja sen sisaryhtiö Toro Warranty Company antavat yhteisen sopimuksensa mukaisesti tälle Toron kaupalliselle tuotteelle (”tuote”) kahden vuoden tai 1 500 käyttötunnin* (sen mukaan, kumpi saavutetaan ensin) materiaali- ja valmistusvirhetakuun. Tämä takuu koskee kaikkia tuotteita ilmastajia lukuun ottamatta (katso näiden tuotteiden erillinen takuulauselma). Jos takuuehdot täyttyvät, korjaamme tuotteen veloituksetta. Tähän sisältyy vianmääritys, työ, osat ja kuljetus. Tämä takuu alkaa sinä päivämääränä, jolloin tuote toimitetaan alkuperäiselle ostajalle.
* Koskee tuotteita, joissa on tuntilaskuri.

Takuuhuollon ohjeet

Ostajan vastuulla on ilmoittaa heti tuotteen maahantuojalle tai valtuutetulle jälleenmyyjälle, jolta tuote on ostettu, jos hän uskoo tuotteessa olevan takuunalaisen vian. Maahantuojien ja jälleenmyyjien yhteystiedot sekä tiedot takuuseen liittyvistä oikeuksista ja vastuista ovat saatavana osoitteesta:

Toro Commercial Products Service Department
Toro Warranty Company
8111 Lyndale Avenue South
Bloomington, MN 55420-1196

+1 952 888 8801 tai +1 800 952 2740
Sähköpostiosoite: commercial.warranty@toro.com

Omistajan vastuut

Tuotteen omistajan vastuulla on huolehtia *käyttöoppaassa* esitetyistä huolloista ja säädöistä. Vaadittavien huoltojen ja säätöjen laiminlyönti voi johtaa takuuvaatimuksen hylkäämiseen.

Takuun ulkopuoliset kohteet ja viat

Kaikki takuuaikana ilmenevät tuoteviat ja häiriöt eivät ole valmistus- tai materiaalivirheitä. Tämä takuu ei kata seuraavia:

- Tuoteviat, jotka aiheutuvat muiden kuin Toron varaosien käytöstä tai ylimääräisten tai muutettujen ei-Toro-lisävarusteiden ja tuotteiden asennuksesta ja käytöstä. Näiden valmistaja saattaa antaa erillisen takuun.
- Tuoteviat, jotka johtuvat suositeltujen huoltojen ja/tai säätöjen laiminlyönnistä. Jos Toro-tuotetta ei huolleta asianmukaisesti *käyttöoppaassa* olevien huolto-ohjeiden mukaisesti, takuu voidaan evätä.
- Tuoteviat, jotka johtuvat tuotteen liian rajusta, huolimattomasta tai piittaamattomasta käytöstä.
- Kuluvat osat, ellei niitä havaita viallisiksi. Tuotteen normaalissa käytössä kuluvia osia ovat esimerkiksi jarrupalat ja -päällysteet, kytkimen päällysteet, terät, kelat, rullat ja laakerit (suljetut tai rasvattavat), kiinteät terät, sytytystulpat, kääntöpyörät ja laakerit, renkaat, suodattimet, hihnat ja tietyt ruiskuttimen osat, kuten kalvot, suuttimet ja sulkuventtiilit jne.
- Ulkopuolisen tekijän aiheuttamat viat. Ulkopuolisina tekijöinä pidetään esimerkiksi säätä, varastointimenetelmiä, likaantumista sekä hyväksymättömien polttoaineiden, jäähdytysnesteiden, voiteluaineiden, lisäaineiden, lannoitteiden, veden tai kemikaalien yms. käyttöä.
- Soveltuvista vaatimuksista poikkeavien polttoaineiden (esim. bensiinin, dieselin tai biodieselin) laatuun tai toimintaan liittyvät ongelmat.
- Normaali melu, tärinä, kuluminen ja haurastuminen.
- Normaali ”kuluminen” kattaa esimerkiksi istuinten vaurioitumisen kulumisen tai hankaamisen seurauksena, maalipintojen kulumisen, naarmuuntuneet tarrat tai ikkunat jne.

Osat

Huoltoaikataulun mukaisesti vaihdettavat osat kuuluvat takuun piiriin niiden määritettyyn vaihtoajankohtaan asti. Tämän takuun mukaisesti vaihdetuille osille annetaan takuu alkuperäisen tuotetakuun ajaksi, ja ne siirtyvät Toron omistukseen. Toro tekee lopullisen päätöksen siitä, korjataanko osa tai kokoonpano vai vaihdetaanko se. Toro voi käyttää takuukorjauksiin kunnostettuja osia.

Syväpurkaus- ja litium-ioniakun takuu:

Syväpurkaus- ja litium-ioniakun käyttöikänsä aikana tuottama kokonaiskilowattituntimäärä on rajallinen. Tapa, jolla akkua käytetään, ladataan ja huolletaan, voi joko pidentää tai lyhentää akun kokonaiskäyttöikää. Kun laitteen akkuja käytetään, niiden mahdollistama työmäärä latauskertojen välillä vähenee hitaasti, kunnes akut ovat kuluneet loppuun. Normaalissa käytössä loppuun kuluneiden akkujen vaihto on tuotteen omistajan vastuulla. Akkujen vaihto voi olla tarpeen tuotteen normaalin takuuajan sisällä omistajan kustannuksella. Huomaa (vain litium-ioniakku): litium-ioniakulla on vain osat kattava suhteutettu takuu kolmannesta vuodesta viidenteen vuoteen käyttöajan ja käytettyjen kilowattituntien perusteella. Lisätietoja on *käyttöoppaassa*.

Omistaja tekee huollot omalla kustannuksellaan

Moottorin viritys, voitelu, puhdistus ja kiillotus, suodattimien ja jäähdytysnesteen vaihto sekä suositeltujen huoltojen suorittaminen ovat esimerkkejä normaaleista huoltotoimista, jotka Toro-tuotteen omistajan on tehtävä omalla kustannuksellaan.

Yleiset ehdot

Tämä takuu oikeuttaa ainoastaan valtuutetun Toro-maahantuojan tai jälleenmyyjän tekemään korjaukseen.

Toro Company ja Toro Warranty Company eivät ole vastuussa epäsuorista, satunnaisista tai välillisistä vahingoista, jotka liittyvät tämän takuun kattamiin Toro-tuotteisiin. Tällaisia vahinkoja voivat olla esimerkiksi korvaavan tuotteen tai huollon hankkimiseen liittyvät kustannukset kohtuullisten vikajaksojen aikana tai kustannukset, jotka aiheutuvat siitä, että tuote ei ole käytettävissä takuuhuollon aikana. Alla esitetty päästötakuu, jos se on sovellettavissa, on ainoa nimenomainen takuu. Kaikki hiljaiset takuut tuotteen sopivuudesta kauppatavaraksi tai tiettyyn tarkoitukseen ovat voimassa vain tämän nimenomaisen takuun ajan.

Joissakin osavaltioissa ei sallita satunnaisten tai välillisten vahinkojen poissulkemista tai hiljaisen takuun kestoon liittyviä rajoituksia, joten yllä mainitut poikkeukset ja rajoitukset eivät välttämättä koske kaikkia ostajia. Tämä takuu antaa ostajalle tiettyjä laillisia oikeuksia. Ostajalla voi olla myös muita oikeuksia, jotka vaihtelevat osavaltioittain.

Moottorin takuuta koskeva huomautus:

Tuotteen päästöjen rajoitusjärjestelmä saattaa kuulua erillisen takuun piiriin Yhdysvaltojen Environmental Protection Agencyn EPA:n ja/tai California Air Resources Boardin CARB:n vaatimusten mukaisesti. Yllä mainitut tuntirajoitukset eivät koske päästöjen rajoitusjärjestelmän takuuta. Lisätietoja on tuotteen mukana toimitetussa tai moottorin valmistajan oppaisiin sisältyvässä moottorin päästöjärjestelmän takuulauselmassa (Engine Emission Control Warranty Statement).

Muut maat kuin Yhdysvallat ja Kanada

Asiakkaat, jotka ovat ostaneet Yhdysvalloista tai Kanadasta maahantuotuja Toro-tuotteita, saavat maansa, maakuntansa tai osavaltionsa mukaiset takuuehdot Toro-jälleenmyyjältä. Jos Toro-jälleenmyyjä ei pysty jostain syystä toimittamaan takuuehtoja, on otettava yhteys Toro-maahantuojaan.