Form No. 3407-889 Rev A

TORO®

Count on it.

Manuel de l'utilisateur

Verticutter de 69 cm

Plateau de coupe Reelmaster® 7000-D

N° de modèle 03731—N° de série 400000000 et suivants

Enregistrez votre produit à www.Toro.com.
Traduction du texte d'origine (FR)

CE

3407-889 A

⚠ ATTENTION

CALIFORNIE
Proposition 65 - Avertissement

Ce produit contient une ou des substances chimiques considérées par l'état de Californie comme capables de provoquer des cancers, des anomalies congénitales ou d'autres troubles de la reproduction.

Ce produit est conforme à toutes les directives européennes pertinentes. Pour plus de renseignements, reportez-vous à la Déclaration d'incorporation (DOI) à la fin de ce document.

Introduction

Les kits verticutter se montent sur les tondeuses autoportées et sont destinés aux utilisateurs professionnels temporaires employés à des applications commerciales. Ils sont principalement conçus pour le verticutting des pelouses régulièrement entretenues dans les parcs, les terrains de sports et les espaces verts commerciaux.

Lisez attentivement cette notice pour apprendre comment utiliser et entretenir correctement votre produit, et éviter de l'endommager ou de vous blesser. Vous êtes responsable de l'utilisation sûre et correcte du produit.

Vous pouvez contacter Toro directement sur www.Toro.com pour tout renseignement concernant un produit ou un accessoire, pour obtenir l'adresse des concessionnaires ou pour enregistrer votre produit.

Pour obtenir des prestations de service, des pièces Toro d'origine ou des renseignements complémentaires, munissez-vous des numéros de modèle et de série du produit et contactez un concessionnaire-réparateur ou le service client Toro agréé. La Figure 1 indique l'emplacement des numéros de modèle et de série du produit. Inscrivez les numéros dans l'espace réservé à cet effet.

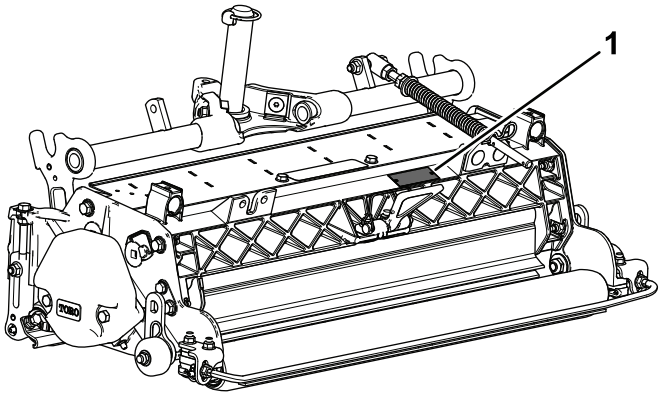

g196973

Figure 1

1. Emplacement des numéros de modèle et de série

N° de modèle _____

N° de série _____

Les mises en garde de ce manuel soulignent des dangers potentiels et sont signalées par le symbole de sécurité (Figure 2), qui indique un danger pouvant entraîner des blessures graves ou mortelles si les précautions recommandées ne sont pas respectées.



g000502

Figure 2

1. Symbole de sécurité

Ce manuel utilise deux termes pour faire passer des renseignements essentiels. **Important**, pour attirer l'attention sur des renseignements mécaniques spécifiques et **Remarque**, pour insister sur des renseignements d'ordre général méritant une attention particulière.

Table des matières

Sécurité 3
Autocollants de sécurité et d'instruction 4
Mise en service 5
1 Contrôle du verticutter 6
2 Montage des rouleaux de transport 6
3 Montage du joint torique et du graisseur 6
4 Montage du ressort de compensation 7
5 Réglage de la profondeur de pénétration des lames 8
6 Réglage du déflecteur d'herbe arrière 8
7 Réglage des racloirs de rouleaux 9
8 Réglage des rouleaux de transport 9
9 Montage du cylindre de verticutting 10

© 2017—The Toro® Company

8111 Lyndale Avenue South
Bloomington, MN 55420

Contactez-nous sur www.Toro.com.
Imprimé aux États-Unis

Tous droits réservés

10 Réglage de la direction du plateau de coupe 10
11 Réglages de la compensation 11
Vue d'ensemble du produit 12
Caractéristiques techniques 12
Utilisation 12
Période de formation 12
Conseils d'utilisation 12
Entretien 13
Lubrification du verticutter 13
Dépose des lames de verticutting de l'arbre 13
Pose des lames de verticutter 14
Entretien du rouleau 14

Sécurité

Cette machine est conçue en conformité avec la norme EN ISO 5395:2013.

Cette machine peut occasionner des accidents, parfois mortels, si elle n'est pas utilisée ou entretenue correctement. Pour réduire les risques de blessures et d'accidents mortels, respectez les consignes de sécurité suivantes.

- Vous devez lire, comprendre et respecter toutes les instructions qui figurent dans le *manuel de l'utilisateur* du groupe de déplacement avant d'utiliser le verticutter.
- Vous devez lire, comprendre et respecter toutes les instructions qui figurent dans ce *Manuel de l'utilisateur* avant d'utiliser les verticutters.
- N'autorisez jamais un enfant à utiliser le groupe de déplacement ou les verticutters. N'autorisez personne à utiliser le groupe de déplacement ou les verticutters sans instructions adéquates. Seuls les utilisateurs compétents qui ont lu ce *manuel de l'utilisateur* sont autorisés à utiliser les verticutters.
- N'utilisez jamais les verticutters si vous êtes fatigué, malade ou encore sous l'emprise de l'alcool, de drogues ou de médicaments.
- Les capots et dispositifs de sécurité doivent toujours être présents. Si un capot, un dispositif de sécurité ou un autocollant est endommagé ou illisible, réparez ou remplacez-le avant de recommencer à utiliser la machine. Serrez aussi les écrous, boulons et vis qui en ont besoin pour garder les verticutters en bon état de marche.
- Portez des vêtements appropriés, y compris une protection oculaire, des chaussures solides à semelle antidérapante et des protecteurs d'oreilles. Attachez les cheveux longs et ne portez pas de bijoux.
- Enlevez tous les objets ou débris susceptibles d'être ramassés et projetés par les lames du cylindre du plateau de coupe. N'admettez personne dans le périmètre de travail.
- Si les lames du verticutter heurtent un obstacle ou si la machine vibre de façon anormale, arrêtez-vous et coupez le moteur. Vérifiez l'état des pièces du verticutter. Effectuez les réparations nécessaires avant de démarrer et d'utiliser le verticutter.
- Garez la machine sur une surface plane et horizontale, abaissez les plateaux de coupe, coupez le moteur, serrez le frein de stationnement et enlevez la clé du commutateur d'allumage chaque fois que laissez la machine sans surveillance.
- Maintenez les verticutters en bon état de marche en resserrant régulièrement les écrous, boulons et vis.
- Enlevez la clé du commutateur d'allumage pour éviter tout démarrage accidentel du moteur pendant les opérations d'entretien ou de réglage ou lorsque la machine est remisée.

- Effectuez uniquement les opérations d'entretien décrites dans ce manuel. Si la machine nécessite une réparation importante ou si vous avez besoin de renseignements, faites appel à un concessionnaire Toro agréé.
- Pour garantir un rendement optimal et la sécurité continue de la machine, utilisez toujours des pièces de rechange et accessoires Toro d'origine. Les pièces de rechange et accessoires d'autres constructeurs peuvent être dangereux et leur utilisation risque d'annuler la garantie de la machine.

Autocollants de sécurité et d'instruction

Des autocollants de sécurité et des instructions bien visibles par l'opérateur sont placés près de tous les endroits potentiellement dangereux. Remplacez tout autocollant endommagé ou manquant.

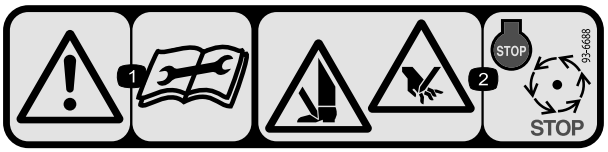

decal93-6688

93-6688

1. Attention – lisez les instructions avant de procéder à l'entretien ou à des révisions.
2. Risque de coupure des mains ou des pieds – coupez le moteur et attendez l'arrêt de toutes les pièces mobiles.

Mise en service

Pièces détachées

Reportez-vous au tableau ci-dessous pour vérifier si toutes les pièces ont été expédiées.

Procédure	Description	Qté	Utilisation
1	Verticutter	1	Contrôlez le verticutter.
2	Ensemble rouleau de transport Goupille fendue	2 2	Montez les rouleaux de transport.
3	Joint torique Graisseur	1 1	Montez le joint torique et le graisseur.
4	Ensemble de compensation Long boulon Boulon de carrosserie Contre-écrou à embase Écrou à embase	1 1 2 3 1	Montez le ressort de compensation.
5	Aucune pièce requise	–	Réglage de la profondeur de pénétration des lames.
6	Aucune pièce requise	–	Réglage du déflecteur d'herbe arrière.
7	Aucune pièce requise	–	Réglage des racloirs de rouleaux.
8	Aucune pièce requise	–	Réglez les rouleaux de transport.
9	Aucune pièce requise	–	Montez le cylindre de verticutting.
10	Aucune pièce requise	–	Réglage de la direction du plateau de coupe.
11	Aucune pièce requise	–	Réglez la compensation.

Médias et pièces supplémentaires

Description	Qté	Utilisation
Manuel de l'utilisateur	1	À lire et ranger dans un endroit approprié.

Important: **Sans elles vous ne pourrez pas finir d'assembler la machine.**

Remarque: Les côtés gauche et droit de la machine sont déterminés d'après la position d'utilisation normale.

Remarque: Utilisez la béquille (fournie avec le groupe de déplacement), chaque fois qu'il faut basculer le verticutter pour exposer les lames (Figure 3).

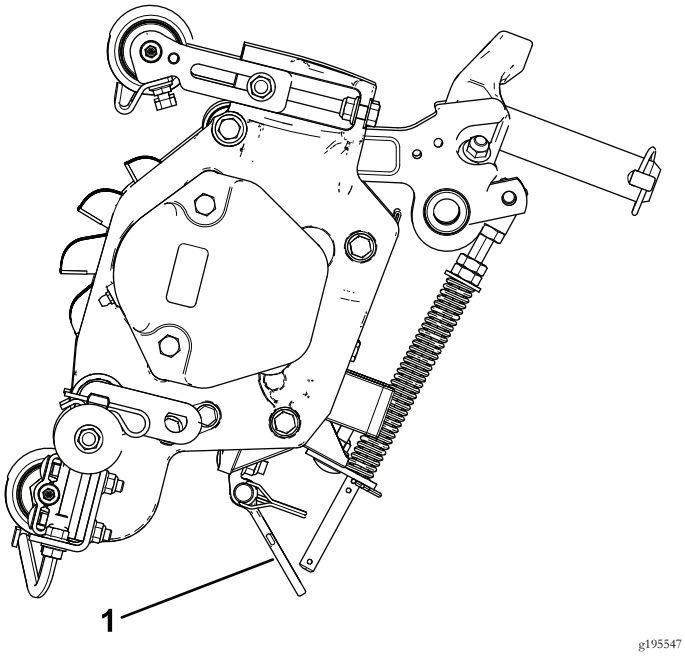

Figure 3

1. Béquille

1

Contrôle du verticutter

Pièces nécessaires pour cette opération:

1	Verticutter

Procédure

Sortez le verticutter de son emballage, puis effectuez les vérifications suivantes :

1. Vérifiez le graissage à chaque extrémité du cylindre. La graisse doit être visible à l'œil nu dans les roulements et les cannelures internes de l'arbre du cylindre.
2. Vérifiez que tous les écrous et boulons sont solidement serrés.
3. Vérifiez que la suspension du bâti porteur fonctionne librement et ne plie pas lorsqu'elle est déplacée d'avant en arrière.

2

Montage des rouleaux de transport

Pièces nécessaires pour cette opération:

2	Ensemble rouleau de transport
2	Goupille fendue

Procédure

1. Si les plateaux de coupe sont montés sur le groupe de déplacement, garez la machine sur une surface plane et horizontale, abaissez les plateaux de coupe au sol, coupez le moteur, serrez le frein de stationnement et enlevez la clé de contact.
2. Fixez un support de rouleau de transport à la goupille de chaque plaque latérale avec une goupille fendue (Figure 4).

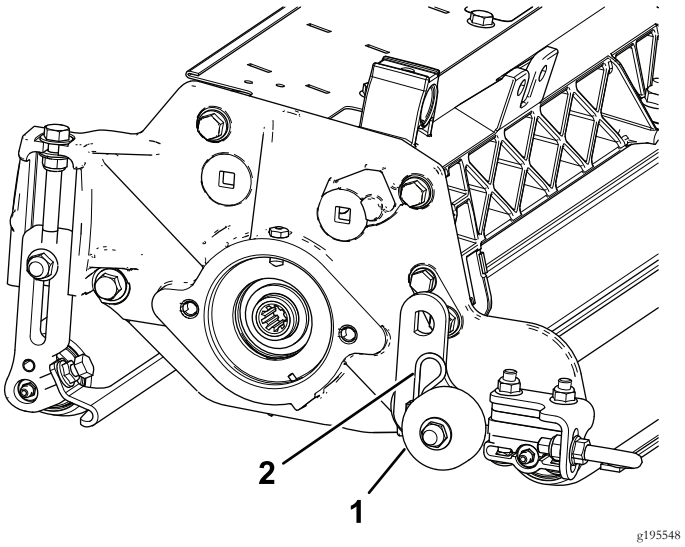

Figure 4

1. Ensemble rouleau de transport
2. Goupille fendue

Remarque: Le rouleau doit être positionné à l'arrière du verticutter.

3

Montage du joint torique et du graisseur

Pièces nécessaires pour cette opération:

1	Joint torique
1	Graisseur

Procédure

Le graisseur doit être monté sur le côté moteur de cylindre du verticutter. Reportez-vous au schéma ci-dessous pour déterminer la position du moteur de chaque cylindre (Figure 5).

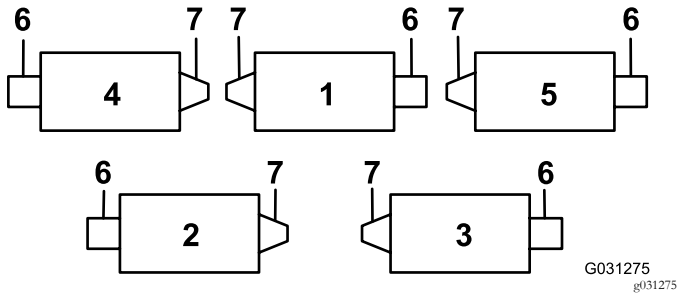

Figure 5

1. Verticutter 1
2. Verticutter 2
3. Verticutter 3
4. Verticutter 4
5. Verticutter 5
6. Moteur de cylindre
7. Masse

1. Retirez et mettez au rebut la vis de fixation sur la plaque latérale du moteur de cylindre (Figure 6).

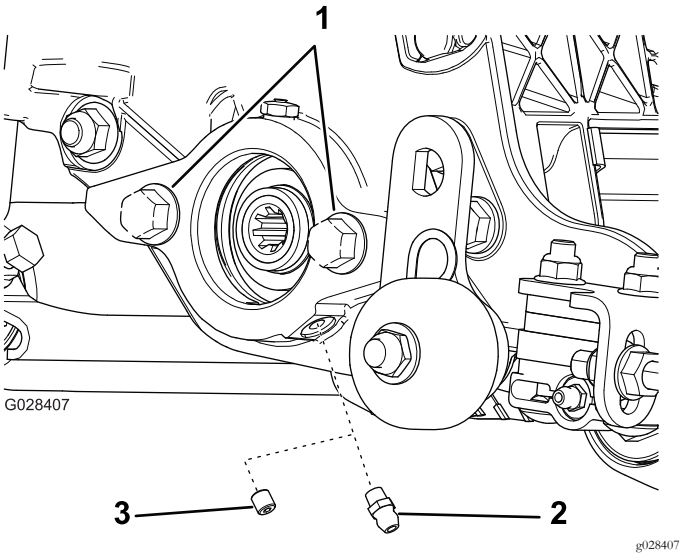

Figure 6

1. Boulons
2. Graisseur droit (à poser)
3. Vis (à déposer et mettre au rebut)

2. Montez les graisseurs droits (Figure 6).
3. Pour positionner les verticutters n° 2 et 4 (Figure 5), déplacez la masse d'extrémité de l'autre côté du plateau de coupe.
4. Si la plaque latérale du moteur de cylindre ne possède pas de boulons, mettez-les en place (Figure 6).
5. Posez le joint torique sur le moteur de cylindre (Figure 7).

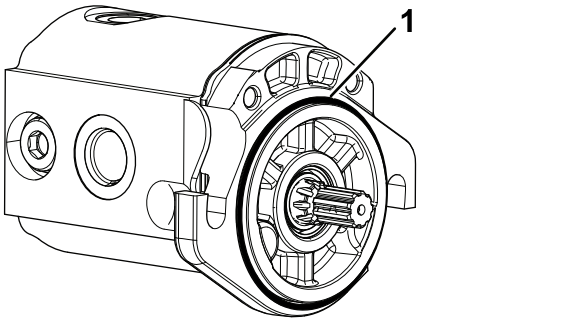

Figure 7

1. Joint torique

4

Montage du ressort de compensation

Pièces nécessaires pour cette opération:

1	Ensemble de compensation
1	Long boulon
2	Boulon de carrosserie
3	Contre-écrou à embase
1	Écrou à embase

Procédure

Montez le ressort de compensation du même côté que le moteur de cylindre (Figure 5 et Figure 8).

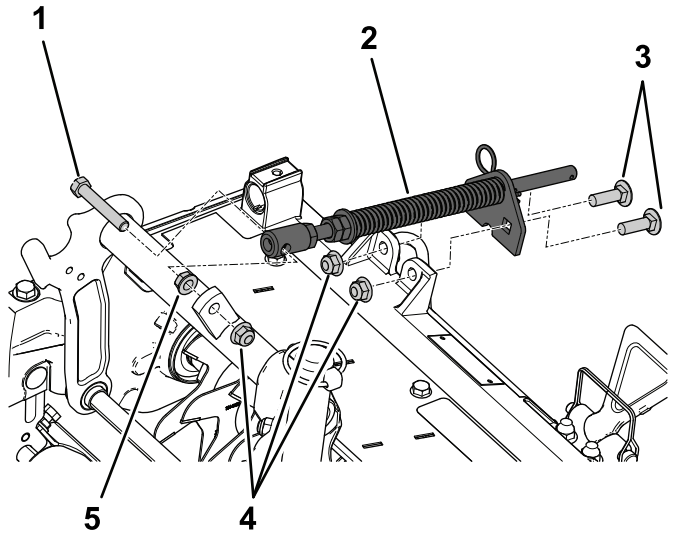

Figure 8

1. Long boulon
2. Ressort de compensation
3. Boulons de carrosserie
4. Contre-écrous à embase
5. Écrou à embase

5

Réglage de la profondeur de pénétration des lames

Aucune pièce requise

Procédure

Remarque: La profondeur de pénétration maximale recommandées pour les lames est de 6 mm.

1. Placez le cylindre verticutter sur une surface plane et horizontale.
2. Placez 2 jauges de profondeur, correspondant à la profondeur voulue de pénétration des lames dans le sol, sous les rouleaux avant et arrière du cylindre de verticutting (une à chaque extrémité du cylindre) (Figure 9).

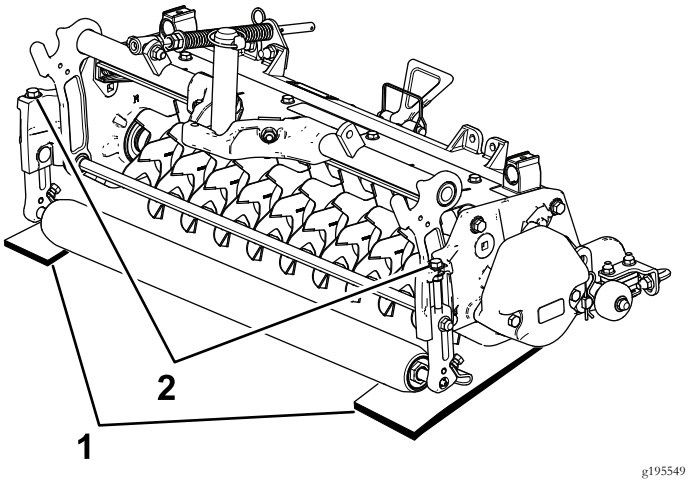

Figure 9

1. Gabarit
2. Boulon de réglage

Remarque: Les lames de verticutting ne doivent pas toucher les jauges de profondeur.

3. Tournez le boulon de réglage sur chaque support de hauteur de coupe (Figure 9) afin que les lames du cylindre rencontrent la surface plane à chaque extrémité.

Remarque: L'usure progressive des lames de verticutting entraîne une réduction du diamètre du cylindre et une modification du réglage. Vérifiez le réglage de la profondeur périodiquement pour obtenir le réglage voulu.

6

Réglage du déflecteur d'herbe arrière

Aucune pièce requise

Procédure

Remarque: Si la pelouse est parsemée de nombreux débris ou anormalement envahie de chaume, ouvrez le déflecteur d'éjection arrière pour permettre aux débris d'être éjectés du cylindre.

1. Desserrez les boulons sur le pivot du déflecteur d'herbe (Figure 10).

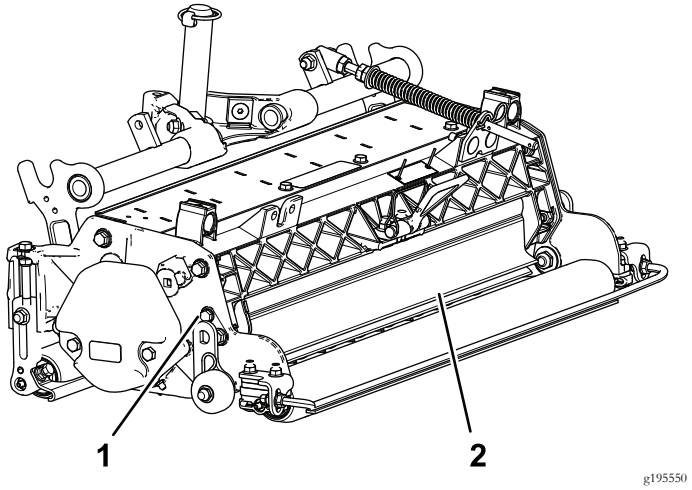

Figure 10

1. Boulon de pivot
2. Déflecteur d'herbe arrière

2. Tournez le déflecteur d'herbe à la position de réglage voulue et serrez les boulons (Figure 10).

⚠ PRUDENCE

Les débris projetés peuvent infliger des blessures graves.

N'ouvrez pas le déflecteur arrière de telle sorte qu'il soit plus haut que le niveau du sol.

7

Réglage des racloirs de rouleaux

Aucune pièce requise

Procédure

1. Desserrez les écrous à embase qui fixent les racloirs de rouleaux (Figure 11).

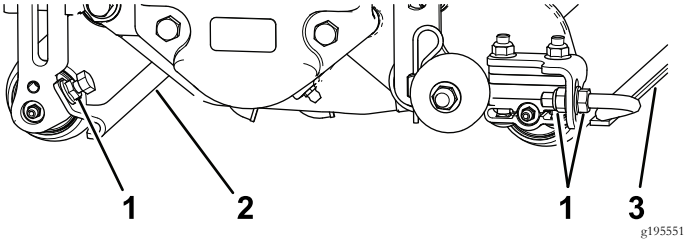

Figure 11

1. Écrous à embase
2. Racloir du rouleau avant
3. Racloir de rouleau arrière

2. Déplacez les tiges de racloirs vers l'intérieur ou l'extérieur pour obtenir un espace de 0,0 à 0,75 mm entre le racloir et le rouleau.
3. La tige de racloir soit être parallèle au rouleau et à la surface du sol.
4. Serrez les écrous à embase pour bloquer le réglage.

8

Réglage des rouleaux de transport

Aucune pièce requise

Procédure

Avant d'abaisser les verticutters au sol ou de les déposer du groupe de déplacement, abaissez les rouleaux de transport (Figure 11) pour ne pas endommager les lames au contact de la surface dure.

1. Retirez la goupille fendue qui fixe le support du rouleau de transport à la goupille de la plaque latérale.
2. Positionnez le rouleau de transport comme suit :

- Abaissez le support du rouleau avant d'abaisser le verticutter au sol.
- Relevez le support après avoir relevé le verticutter en position de fonctionnement.

3. Fixez le support de rouleau de transport à la goupille de la plaque latérale avec une goupille fendue.
4. Répétez la procédure de l'autre côté du verticutter.

9

Montage du cylindre de verticutting

Aucune pièce requise

Procédure

Important: Lorsque vous abaissez les cylindres de verticutting, veillez à ne pas endommager les lames au contact du sol en béton ou de la surface revêtue. Abaissez les rouleaux de transport avant d'abaisser les verticutters sur un sol en béton ou une surface revêtue.

La Figure 12 montre l'orientation du moteur d'entraînement hydraulique pour chaque emplacement.

Les cylindres de verticutting se montent sur le groupe de déplacement comme les plateaux de coupe. Pour tout renseignement sur le montage, reportez-vous au *manuel de l'utilisateur* du groupe de déplacement.

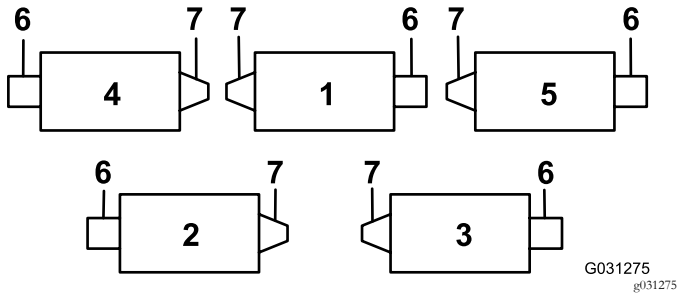

Figure 12

1. Verticutter 1
2. Verticutter 2
3. Verticutter 3
4. Verticutter 4
5. Verticutter 5
6. Moteur de cylindre
7. Masse

10

Réglage de la direction du plateau de coupe

Aucune pièce requise

Direction augmentée pour les plateaux de coupe arrière

Augmentez la direction des plateaux de coupe arrière en retirant les 2 entretoises de pivot, les vis à tête creuse et les contre-écrous à embase (Figure 13) des bâtis porteur des plateaux de coupe arrière (nº 2 et nº 3) ; voir Figure 12.

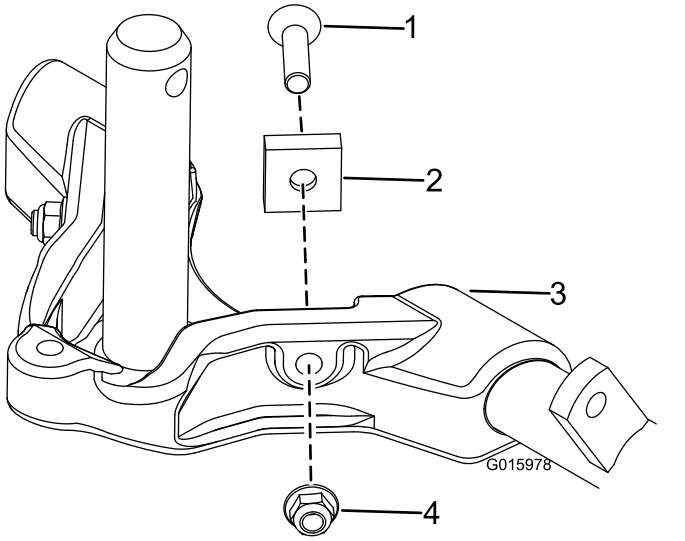

Figure 13

1. Vis à tête creuse hexagonale
2. Entretoise de pivot
3. Bâti porteur
4. Contre-écrou à embase

Blocage de la direction

Pour verrouiller (fixer) la direction sur les plateaux de coupe, fixez la chape de pivot au bâti porteur avec la goupille à fermoir (Figure 14).

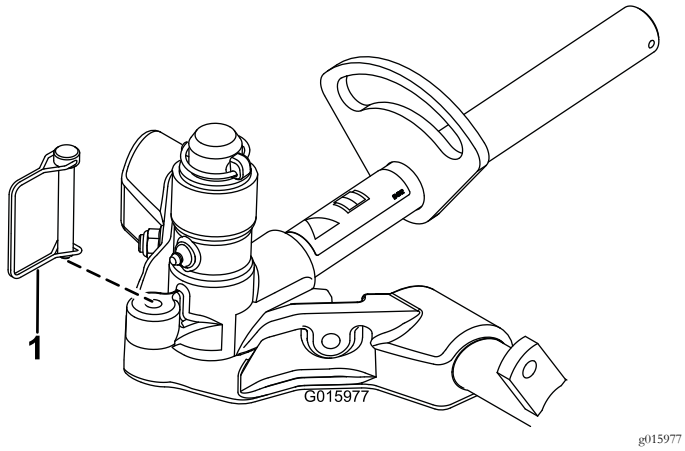

Figure 14

1. Goupille à fermoir

Remarque: Il est recommandé de bloquer la direction pour tondre à flanc de pente.

11

Réglages de la compensation

Aucune pièce requise

Procédure

Important: Effectuez le réglage des ressorts quand le plateau de coupe est monté sur le groupe de déplacement, dirigé droit devant et abaissé au sol.

1. Vérifiez que la goupille fendue est insérée dans le trou de la tige de ressort (Figure 15).

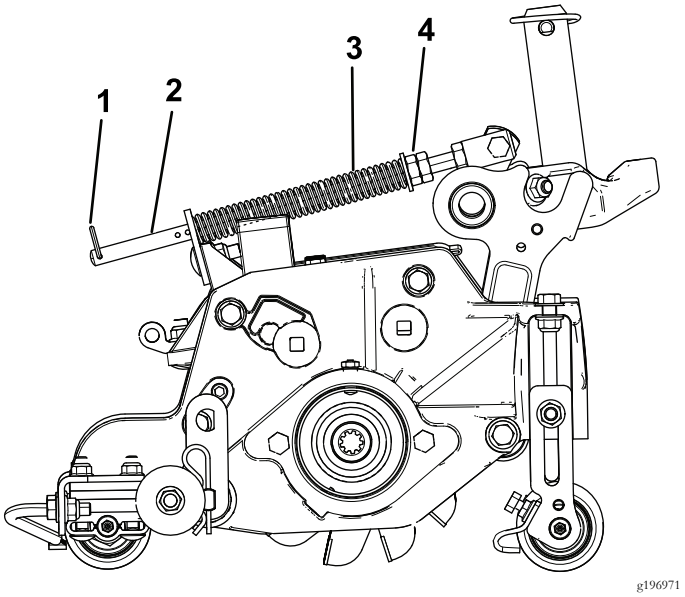

Figure 15

1. Goupille fendue
2. Tige de ressort
3. Ressort de compensation
4. Écrous hexagonaux

2. Serrez les écrous hexagonaux à l'extrémité avant de la tige de ressort jusqu'à ce que la longueur du ressort comprimé soit égale à 15,9 cm (Figure 15).

   Remarque: Si vous utilisez la machine sur un terrain accidenté, réduisez la longueur du ressort de 12,7 mm.

   Remarque: Le réglage de compensation doit être réinitialisé si la profondeur de pénétration des lames est modifiée.

Vue d'ensemble du produit

Caractéristiques techniques

Poids net	64 kg

Utilisation

Remarque: Les côtés gauche et droit de la machine sont déterminés d'après la position d'utilisation normale.

Période de formation

Avant d'utiliser les cylindres de verticutting, évaluez leur performance au réglage voulu. Choisissez une zone dégagée et inutilisée pour déterminer si les résultats recherchés sont obtenus. Effectuez les réglages nécessaires.

Conseils d'utilisation

1. Conduisez la machine à plein régime, à la vitesse de cylindres maximale (réglage 9) et à la visse de déplacement voulue.
2. La profondeur de pénétration maximale recommandée pour les lames est de 6 mm.
3. La puissance requise pour actionner les cylindres de verticutting varie selon l'état du gazon et du sol. La vitesse de déplacement doit être réduite dans certaines conditions.
4. Si la pelouse est parsemée de nombreux débris ou anormalement envahie de chaume, ouvrez les déflecteurs d'éjection avant et arrière pour permettre aux débris d'être éjectés du cylindre.

⚠ PRUDENCE

Les débris projetés peuvent infliger des blessures graves.

N'ouvrez pas le déflecteur arrière de telle sorte qu'il soit plus haut que le niveau du sol.

Entretien

Lubrification du verticutter

Chaque verticutter comporte 5 graisseurs (Figure 16) qu'il faut lubrifier chaque semaine avec de la graisse au lithium nº 2.

Les points de graissage sont : le rouleau avant (2), le rouleau arrière (2) et les cannelures de moteur de cylindre (1).

Important: Lubrifiez les plateaux de coupe immédiatement après chaque lavage pour éliminer l'eau des roulements et ainsi prolonger leur vie.

1. Essuyez chaque graisseur avec un chiffon propre.
2. Appliquez de la graisse jusqu'à ce qu'elle ressorte propre par les joints des rouleaux et le clapet de décharge du roulement (Figure 16).

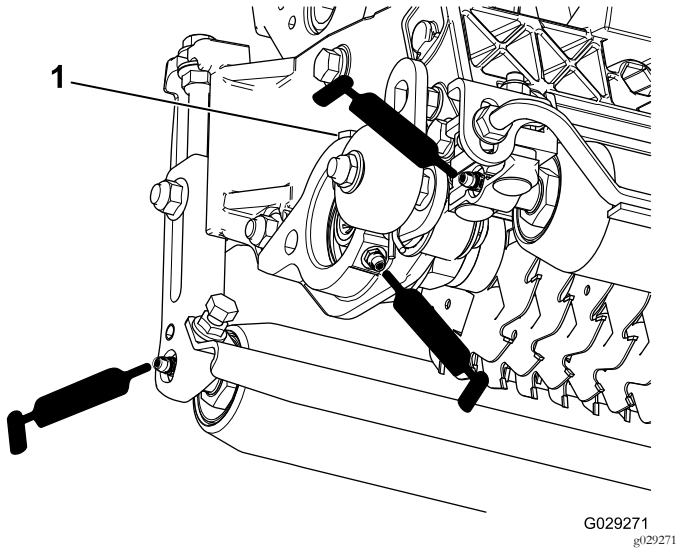

Figure 16

1. Clapet de décharge

3. Essuyez l'excédent de graisse.

Dépose des lames de verticutting de l'arbre

1. Bloquez l'extrémité de l'arbre munie d'une rondelle et d'un écrou dans un étau.
2. À l'autre extrémité de l'arbre, tournez l'écrou dans le sens antihoraire et enlevez-le.

⚠ PRUDENCE

Les lames sont extrêmement coupantes et peuvent vous entailler les mains si elles comportent des bavures.

Soyez très prudent quand vous enlevez les lames de l'arbre.

3. Retirez la petite entretoise, la rondelle, les lames et les grandes entretoises. Nettoyez et lubrifiez l'arbre carré avec une fine couche de graisse pour faciliter le montage (Figure 17).

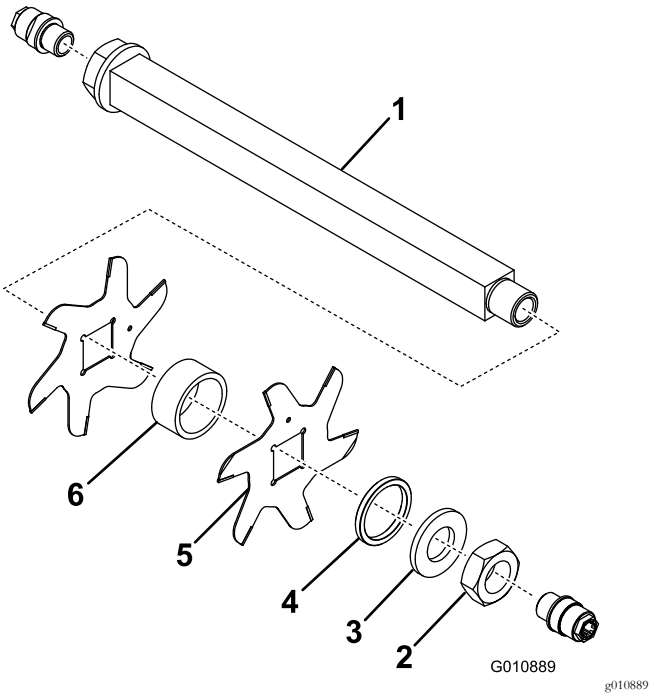

Figure 17

1. Arbre
2. Écrou
3. Rondelle
4. Petite entretoise
5. Lame (19)
6. Grande entretoise (18)

Important: N'intervertissez pas les lames du cylindre de verticutting. L'ordre de démontage est extrêmement important. N'intervertissez pas les lames du cylindre de verticutting lors du démontage et n'inversez pas l'ordre de remontage. Observez le trou de repérage des lames de verticutting. Le trou de repérage est utilisé lors du montage pour obtenir le pas hélicoïdal correct pour le cylindre de verticutting.

Pose des lames de verticutter

1. Montez une lame de cylindre (Figure 18).
2. Montez une grande entretoise.
3. N'intervertissez pas les lames du cylindre lors du remontage sur l'arbre du cylindre.

   Remarque: Si les lames sont interverties, les lames en service (arrondies) seront mêlées à celles non utilisées (extrémités coupantes). Cela nuira à la bonne performance du cylindre de verticutting. Faites toujours attention lorsque vous démontez les lames du cylindre de verticutting.
4. Montez la lame suivante dans le sens horaire de sorte que le trou de référence (Figure 18) soit décalé d'un méplat de l'arbre par rapport au trou de la première lame.

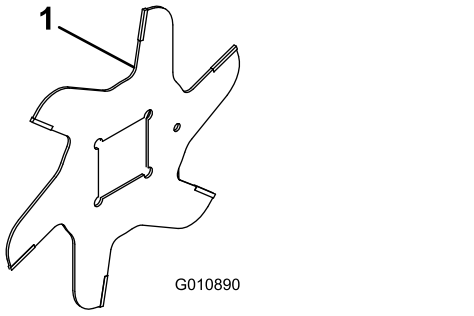

g010890

Figure 18

1. Trou de référence

5. Poursuivez le montage des entretoises et des lames jusqu'à ce toutes les lames soient en place.

   Remarque: Lorsque le montage est correct, les lames sont décalées de sorte à ressembler à une hélice.
6. Montez la petite entretoise sur l'arbre.
7. Appliquez du produit Blue Loctite 242 sur l'écrou. Montez l'écrou sur l'arbre (côté usiné de l'écrou vers l'entretoise) et serrez-le à un couple de 108,5 à 135 N·m.

Entretien du rouleau

Un kit de remise à neuf de rouleau (réf. 114–5430) et un kit trousse à outils pour remise à neuf de rouleau (réf. 115–0803) (Figure 19) sont disponibles pour l'entretien du rouleau. Le kit de remise à neuf comprend tous les roulements, écrous de roulements, joints internes et externes nécessaires à la remise à neuve d'un rouleau. Le kit trousse à outils comprend tous les outils et instructions de montage nécessaires à la remise à neuf d'un rouleau avec le kit de remise à neuf. Consultez le catalogue de pièces ou adressez-vous à votre distributeur.

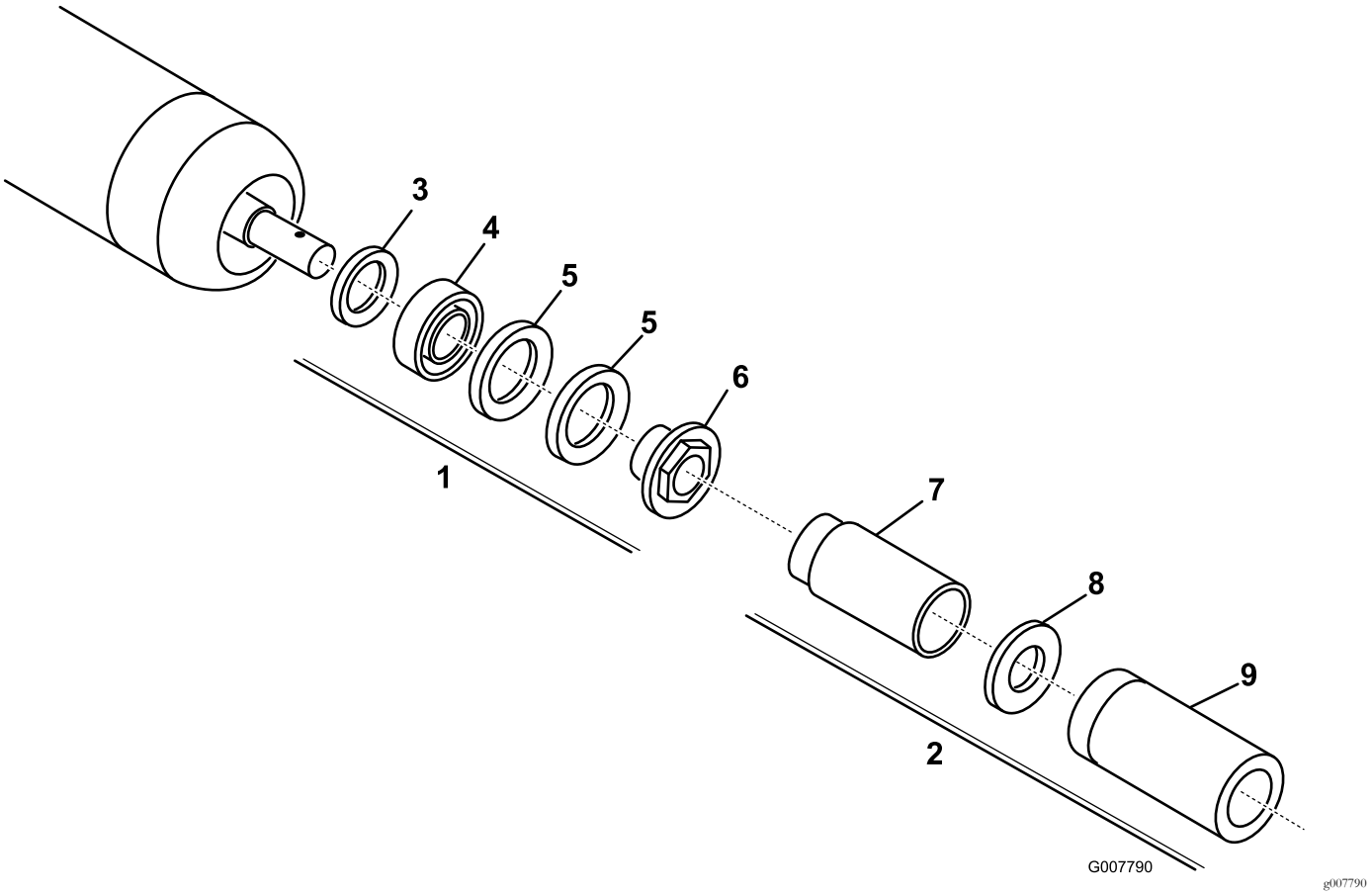

Figure 19

1. Kit de remise à neuf (réf. 114-5430)
2. Kit trousse à outils pour remise à neuf (réf. 115-0803)
3. Joint interne
4. Roulement
5. Joint externe
6. Écrou de roulement
7. Outil pour joint interne
8. Rondelle
9. Outil pour roulement/joint externe

Remarques:

Remarques:

Déclaration d'incorporation

The Toro Company, 8111 Lyndale Ave. South, Bloomington, MN, USA déclare que la ou les machines suivantes sont conformes aux directives mentionnées, lorsqu'elles sont montées en respectant les instructions jointes sur certains modèles Toro comme indiqué dans les Déclarations de conformité pertinentes.

N° de modèle	N° de série	Description du produit	Description de la facture	Description générale	Directive
03731	400000000 et suivants	Plateau de coupe Reelmaster® 7000-D de 69 cm	RM7000 27IN VERTICUTTER CU	Verticutter	2006/42/CE

La documentation technique pertinente a été compilée comme exigé par la Partie B de l'Annexe VII de la directive 2006/42/CE.

Nous nous engageons à transmettre, à la suite d'une demande dûment motivée des autorités nationales, les renseignements pertinents concernant cette quasi-machine. La méthode de transmission sera électronique.

Cette machine ne sera pas mise en service avant d'avoir été incorporée dans les modèles Toro agréés conformément à la Déclaration de conformité associée et à toutes les instructions, ce qui permettra de la déclarer conforme à toutes les directives pertinentes.

Certifié :



David Klis
Directeur technique général
8111 Lyndale Ave. South
Bloomington, MN 55420, USA
November 15, 2016

Contact technique dans l'UE :

Marcel Dutrieux
Manager European Product Integrity
Toro Europe NV
Nijverheidsstraat 5

2260 Oevel
Belgium

Tel. +32 16 386 659

Déclaration de confidentialité européenne

Les renseignements recueillis par Toro
Toro Warranty Company (Toro) respecte votre vie privée. Pour nous permettre de traiter votre réclamation au titre de la garantie et de vous contacter dans l'éventualité d'un rappel de produit, nous vous prions de nous communiquer certains renseignements personnels, soit directement soit par l'intermédiaire de votre société ou concessionnaire Toro local(e).

Le système de garantie de Toro est hébergé sur des serveurs situés aux États-Unis où la loi relative à la protection de la vie privée n'offre pas forcément la même protection que dans votre pays.

EN NOUS FOURNISSANT DES RENSEIGNEMENTS PERSONNELS, VOUS CONSENTEZ À CE QUE NOUS LES TRAITIONS COMME DÉCRIT DANS LE PRÉSENT AVIS DE CONFIDENTIALITÉ.

L'utilisation des renseignements par Toro
Toro peut utiliser vos renseignements personnels pour traiter vos réclamations au titre de la garantie et vous contacter dans l'éventualité d'un rappel de produit, ainsi que pour vous communiquer toute information nécessaire. Toro pourra partager les renseignements personnels que vous lui aurez communiqués avec les filiales, concessionnaires ou autres associés Toro en rapport avec ces activités. Nous ne vendrons vos renseignements personnels à aucune autre société. Nous nous réservons le droit de divulguer des renseignements personnels afin de satisfaire aux lois applicables et aux demandes des autorités concernées, pour assurer l'utilisation correcte de nos systèmes ou votre protection et celle d'autres usagers.

Conservation de vos renseignements personnels
Nous conserverons vos renseignements personnels uniquement pendant la durée nécessaire pour répondre aux fins pour lesquelles nous les avons collectés ou autres fins légitimes (comme la conformité réglementaire), ou conformément à la loi en vigueur.

Engagement de Toro relatif à la sécurité de vos renseignements personnels
Nous prenons toutes les précautions raisonnables pour protéger la sécurité de vos renseignements personnels. Nous prenons également les mesures nécessaires pour que vos renseignements personnels restent exacts et à jour.

Consultation et correction de vos renseignements personnels
Si vous souhaitez vérifier ou corriger vos renseignements personnels, veuillez nous contacter par courriel à legal@toro.com.

Droit australien de la consommation

Les clients australiens trouveront les détails concernant le Droit australien de la consommation à l'intérieur de l'emballage ou auprès de leur concessionnaire Toro local.

La garantie Toro

Garantie limitée de deux ans

Conditions et produits couverts

The Toro Company et sa filiale, Toro Warranty Company, en vertu de l'accord passé entre elles, certifient conjointement que votre produit commercial Toro (« Produit ») ne présente aucun défaut de matériau ni vice de fabrication pendant une période de deux ans ou 1 500 heures de service*, la première échéance prévalant. Cette garantie s'applique à tous les produits à l'exception des Aérateurs (veuillez-vous reporter aux déclarations de garantie séparées de ces produits). Dans l'éventualité d'un problème couvert par la garantie, nous nous engageons à réparer le Produit gratuitement, frais de diagnostic, pièces, main-d'œuvre et transport compris. La période de garantie commence à la date de réception du Produit par l'acheteur d'origine.
* Produit équipé d'un compteur horaire.

Comment faire intervenir la garantie

Il est de votre responsabilité de signaler le plus tôt possible à votre Distributeur de produits commerciaux ou au Concessionnaire de produits commerciaux agréé qui vous a vendu le Produit, toute condition couverte par la garantie. Pour obtenir l'adresse d'un Distributeur de produits commerciaux ou d'un Concessionnaire agréé, ou pour tout renseignement concernant vos droits et responsabilités vis-à-vis de la garantie, veuillez nous contacter à l'adresse suivante :

Toro Commercial Products Service Department
Toro Warranty Company
8111 Lyndale Avenue South
Bloomington, MN 55420-1196, États-Unis

+1–952–888–8801 ou +1–800–952–2740
Courriel : commercial.warranty@toro.com

Responsabilités du propriétaire

En tant que propriétaire du Produit, vous êtes responsable des entretiens et réglages mentionnés dans le *Manuel de l'utilisateur*. Ne pas effectuer les entretiens et réglages requis peut constituer un motif de rejet d'une réclamation au titre de la garantie.

Ce que la garantie ne couvre pas

Les défaillances ou anomalies de fonctionnement survenant au cours de la période de garantie ne sont pas toutes dues à des défauts de matériaux ou des vices de fabrication. Cette garantie ne couvre pas :

- Les défaillances du produit dues à l'utilisation de pièces qui ne sont pas d'origine ou au montage et à l'utilisation d'accessoires ajoutés ou modifiés d'une autre marque. Une garantie séparée peut être fournie par le fabricant de ces accessoires.
- Les défaillances du Produit dues au non respect du programme d'entretien et/ou des réglages recommandés. Les réclamations au titre de la garantie pourront être refusées si le Programme d'entretien recommandé pour votre produit Toro et énoncé dans le *Manuel de l'utilisateur* n'est pas respecté.
- Les défaillances du Produit dues à une utilisation abusive, négligente ou dangereuse.
- Les pièces sujettes à l'usure pendant l'utilisation, sauf si elles s'avèrent défectueuses. Par exemple, les pièces consommées ou usées durant le fonctionnement normal du Produit, notamment mais pas exclusivement : plaquettes et garnitures de freins, garnitures d'embrayage, lames, cylindres, galets et roulements (étanches ou graissables), contre-lames, bougies, roues pivotantes et roulements, pneus, filtres, courroies, et certains composants des pulvérisateurs, notamment membranes, buses et clapets antiretour, etc.
- Les défaillances dues à une influence extérieure. Les conditions constituant une influence extérieure comprennent, sans y être limités, les conditions atmosphériques, les pratiques de remisage, la contamination, l'utilisation de carburants, liquides de refroidissement, lubrifiants, additifs, engrais, ou produits chimiques, etc. non agréés.
- Les défaillances ou mauvaises performances causées par l'utilisation de carburants (essence, gazole ou biodiesel par exemple) non conformes à leurs normes industrielles respectives.
- Les bruits, vibrations, usure et détérioration normaux.
- L'usure normale comprend, mais pas exclusivement, les dommages des sièges dus à l'usure ou l'abrasion, l'usure des surfaces peintes, les autocollants ou vitres rayés, etc.

Pièces

Les pièces à remplacer dans le cadre de l'entretien courant seront couvertes par la garantie jusqu'à la date du premier remplacement prévu. Les pièces remplacées au titre de cette garantie bénéficient de la durée de garantie du produit d'origine et deviennent la propriété de Toro. Toro se réserve le droit de prendre la décision finale concernant la réparation ou le remplacement de pièces ou ensembles existants. Toro se réserve le droit d'utiliser des pièces remises à neuf pour les réparations couvertes par la garantie.

Garantie de la batterie ion-lithium et à décharge complète :

Les batteries ion-lithium et à décharge complète disposent d'un nombre de kilowatt-heures spécifique à fournir au cours de leur vie. Les techniques d'utilisation, de recharge et d'entretien peuvent contribuer à augmenter ou réduire la vie totale des batteries. À mesure que les batteries de ce produit sont consommées, la proportion de travail utile qu'elles offrent entre chaque recharge diminue lentement jusqu'à leur épuisement complet. Le remplacement de batteries usées, suite à une consommation normale, est la responsabilité du propriétaire du produit. Le remplacement des batteries, aux frais du propriétaire, peut être nécessaire au cours de la période de garantie normale du produit. Remarque (batterie ion-lithium uniquement) : une batterie ion-lithium est couverte uniquement par une garantie pièces au prorata de la 3ème à la 5ème année, basée sur la durée de service et les kilowatts heures utilisés. Reportez-vous au *Manuel de l'utilisateur* pour tout renseignement complémentaire.

Entretien aux frais du propriétaire

La mise au point du moteur, le graissage, le nettoyage et le polissage, le remplacement des filtres, du liquide de refroidissement et les entretiens recommandés font partie des services normaux requis par les produits Toro qui sont aux frais du propriétaire.

Conditions générales

La réparation par un distributeur ou un concessionnaire Toro agréé est le seul dédommagement auquel cette garantie donne droit.

The Toro Company et Toro Warranty Company déclinent toute responsabilité en cas de dommages secondaires ou indirects liés à l'utilisation des produits Toro couverts par cette garantie, notamment quant aux coûts et dépenses encourus pour se procurer un équipement ou un service de substitution durant une période raisonnable pour cause de défaillance ou d'indisponibilité en attendant la réparation sous garantie. Il n'existe aucune autre garantie expresse, à part la garantie spéciale du système antipollution, le cas échéant. Toutes les garanties implicites relatives à la qualité marchande et à l'aptitude à l'emploi sont limitées à la durée de la garantie expresse.

L'exclusion de la garantie des dommages secondaires ou indirects, ou les restrictions concernant la durée de la garantie implicite, ne sont pas autorisées dans certains états et peuvent donc ne pas s'appliquer dans votre cas. Cette garantie vous accorde des droits spécifiques, auxquels peuvent s'ajouter d'autres droits qui varient selon les états.

Note concernant la garantie du moteur :

Le système antipollution de votre Produit peut être couvert par une garantie séparée répondant aux exigences de l'agence américaine de défense de l'environnement (EPA) et/ou de la direction californienne des ressources atmosphériques (CARB). Les limitations d'heures susmentionnées ne s'appliquent pas à la garantie du système antipollution. Pour plus de renseignements, reportez-vous à la Déclaration de garantie de conformité à la réglementation antipollution fournie avec votre produit ou figurant dans la documentation du constructeur du moteur.

Pays autres que les États-Unis et le Canada

Pour les produits Toro exportés des États-Unis ou du Canada, demandez à votre distributeur (concessionnaire) Toro la police de garantie applicable dans votre pays, région ou état. Si, pour une raison quelconque, vous n'êtes pas satisfait des services de votre distributeur, ou si vous avez du mal à vous procurer des renseignements sur la garantie, adressez-vous à l'importateur Toro.