Form No. 3407-890 Rev A

TORO®

Count on it.

Manuale dell'operatore

Verticutter da 69 cm

Trattorino Reelmaster® 7000-D

Nº del modello 03731—Nº di serie 400000000 e superiori

Registrate il vostro prodotto presso www.Toro.com.
Traduzione dell'originale (IT)

CE

3407-890 A

⚠ AVVERTENZA

CALIFORNIA
Avvertenza norma "Proposition 65"

Il presente prodotto contiene una o più sostanze chimiche che nello Stato della California sono considerate cancerogene e causa di anomalie congenite o di altre problematiche della riproduzione.

Questo prodotto è conforme a tutte le direttive europee pertinenti. Per maggiori dettagli, consultate la Dichiarazione di incorporazione sul retro di questa pubblicazione.

Introduzione

Il kit verticutter viene montato su macchine con operatore a bordo (rider) ed è destinato all'utilizzo da parte di operatori professionisti del verde in applicazioni professionali. Realizzato principalmente per il verticutting dell'erba di parchi, campi sportivi e aree verdi commerciali per mantenere in buone condizioni il manto erboso.

Leggete attentamente il presente manuale al fine di utilizzare e mantenere correttamente il prodotto ed evitare infortuni e danni. Voi siete responsabili del corretto utilizzo del prodotto, all'insegna della sicurezza.

Per informazioni su prodotti e accessori, sulla ricerca di un distributore o per la registrazione del vostro prodotto, potete contattare direttamente Toro all'indirizzo www.Toro.com.

Per assistenza, ricambi originali Toro o ulteriori informazioni, rivolgetevi a un Distributore Toro autorizzato o ad un Centro Assistenza Toro, ed abbiate sempre a portata di mano il numero del modello ed il numero di serie del prodotto. Figura 1 identifica i numeri di modello e di serie sul prodotto. Scrivete i numeri negli spazi previsti.

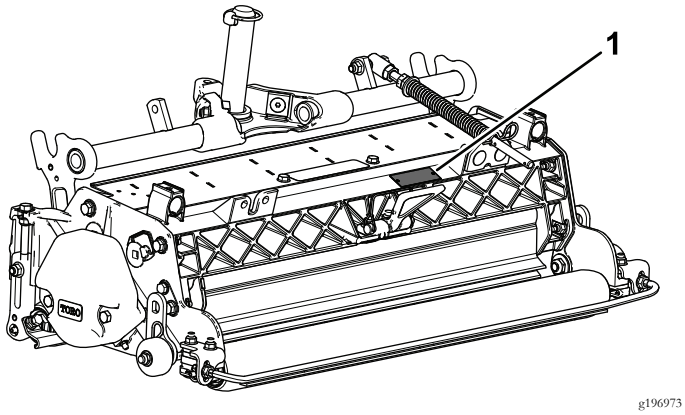

g196973

Figura 1

1. Posizione del numero di serie e del modello

Nº del modello _____

Nº di serie _____

Il sistema di avvertimento adottato dal presente manuale identifica i pericoli potenziali e riporta messaggi di sicurezza, identificati dal simbolo di avvertimento (Figura 2), che segnala un pericolo in grado di provocare infortuni gravi o la morte se non si osservano le precauzioni raccomandate.



g000502

Figura 2

1. Simbolo di avvertimento

Per evidenziare le informazioni vengono utilizzate due parole. **Importante** indica informazioni meccaniche di particolare importanza e **Nota** evidenzia informazioni generali di particolare rilevanza.

Indice

Sicurezza 3
Adesivi di sicurezza e informativi 3
Preparazione 4
1 Ispezione del verticutter 5
2 Installazione delle ruote di trasferimento 5
3 Montaggio dell'O-ring e del raccordo di ingrassaggio 5
4 Montaggio della molla di compensazione del manto erboso 6
5 Regolazione della profondità di taglio delle lame 7
6 Regolazione del carter posteriore dell'erba 7
7 Regolazione dei raschiarulli 8
8 Regolazione delle ruote di trasferimento 8
9 Montaggio del cilindro del verticutter 9
10 Regolazione della sterzata degli apparati di taglio 9
11 Regolazione dell'impostazione di compensazione del manto erboso 10
Quadro generale del prodotto 11
Specifiche 11
Funzionamento 11
Periodo di addestramento 11
Suggerimenti 11
Manutenzione 12
Lubrificazione del verticutter 12
Rimozione delle lame del verticutter dall'albero 12
Montaggio delle lame del verticutter 13
Manutenzione del rullo 13

© 2017—The Toro® Company

8111 Lyndale Avenue South
Bloomington, MN 55420

Contattateci a www.Toro.com.
Stampato negli USA

Tutti i diritti sono riservati

Sicurezza

Questa macchina è stata progettata in conformità con EN ISO 5395:2013.

L'errato uso o manutenzione di questa attrezzatura può causare infortuni o la morte. Al fine di ridurre il potenziale rischio di lesioni o morte, attenetevi alle seguenti istruzioni di sicurezza.

- Prima di utilizzare i verticutter dovete leggere, comprendere e seguire tutte le istruzioni fornite nel *Manuale dell'operatore* della macchina.
- Prima di avviare i verticutter leggete, comprendete e osservate tutte le istruzioni riportate in questo *manuale dell'operatore*.
- Non permettete ai bambini di utilizzare il trattore o i verticutter. Non permettete ad adulti di utilizzare il trattore o i verticutter se non sono stati idoneamente addestrati. Solo gli operatori addestrati che hanno letto il presente *Manuale dell'operatore* possono utilizzare i verticutter.
- Non utilizzate mai il verticutter qualora siate stanchi, malati o abbiate assunto farmaci o alcolici.
- Non togliete i carter o i dispositivi di sicurezza. Qualora un carter, un dispositivo di sicurezza o un adesivo fossero illeggibili o danneggiati, riparateli o sostituiteli prima di riprendere il lavoro. Serrate inoltre dadi, bulloni e viti allentate, per garantire condizioni operative sicure dei verticutter.
- Indossate abbigliamento consono, comprendente occhiali di protezione, calzature robuste e antiscivolo e protezioni per l'udito. Legate i capelli lunghi e non indossate gioielli.
- Togliete tutti i detriti ed altri oggetti che possano venire raccolti e lanciati dalle lame del cilindro dell'apparato di taglio. Tenete le persone lontano dall'area di lavoro.
- Se le lame del verticutter colpiscono un oggetto solido o se l'unità emette vibrazioni anomale, arrestate e spegnete il motore. Verificate che il verticutter non presenti parti danneggiate. Riparate qualsiasi danno prima di azionare e utilizzare il verticutter.
- Parcheggiate la macchina su una superficie pianeggiante, abbassate gli apparati di taglio a terra, spegnete il motore, inserite il freno di stazionamento e togliete la chiave ogni volta che lasciate la macchina incustodita.
- Accertatevi che i verticutter si trovino in condizioni operative sicure serrando dadi, bulloni e viti.
- Togliete la chiave dall'interruttore per evitare avviamenti accidentali del motore durante gli interventi di manutenzione, regolazione o rimessaggio della macchina.
- Eseguite solamente gli interventi di manutenzione indicati in questo manuale. Qualora siano necessari interventi di assistenza o di riparazione importanti, rivolgetevi ad un distributore Toro autorizzato.
- Per garantire prestazioni ottimali e mantenere sempre la macchina in conformità alle norme di sicurezza, utilizzate esclusivamente ricambi e accessori originali Toro. Ricambi e accessori di altri produttori potrebbero risultare pericolosi e il loro impiego potrebbe far decadere la garanzia del prodotto.

Adesivi di sicurezza e informativi

Gli adesivi di sicurezza e di istruzione sono chiaramente visibili e sono affissi accanto a zone particolarmente pericolose. Sostituite gli adesivi danneggiati o smarriti.

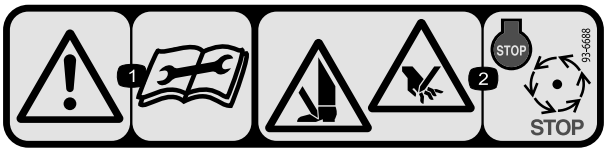

decal93-6688

93-6688

1. Avvertenza – Leggete le istruzioni prima di eseguire interventi di revisione o manutenzione.
2. Pericolo di taglio di mano o piede – Spegnete il motore e attendete che la parti in movimento si fermino.

Preparazione

Parti sciolte

Verificate che sia stata spedita tutta la componentistica, facendo riferimento alla seguente tabella.

Procedura	Descrizione	Qté	Uso
1	Verticutter	1	Ispezione del verticutter.
2	Gruppo ruota di trasferimento Coppiglia	2 2	Installazione delle ruote di trasferimento.
3	O-ring Raccordo d'ingrassaggio	1 1	Montaggio dell'O-ring e del raccordo di ingrassaggio.
4	Gruppo di compensazione del manto erboso Bullone lungo Bullone a testa tonda Dado di bloccaggio flangiato Dado flangiato	1 1 2 3 1	Montaggio del gruppo molla di compensazione del manto erboso.
5	Non occorrono parti	–	Regolazione della profondità di taglio delle lame.
6	Non occorrono parti	–	Regolazione del carter posteriore dell'erba.
7	Non occorrono parti	–	Regolazione dei raschiarulli.
8	Non occorrono parti	–	Regolazione delle ruote di trasferimento.
9	Non occorrono parti	–	Montaggio del cilindro del verticutter.
10	Non occorrono parti	–	Regolazione della sterzata degli apparati di taglio.
11	Non occorrono parti	–	Regolazione dell'impostazione di compensazione del manto erboso.

Strumenti e parti aggiuntive

Descrizione	Qté	Uso
Manuale dell'operatore	1	Esame del materiale e conservazione in un luogo appropriato.

Importante: **Senza queste parti l'approntamento non può essere completato.**

Nota: Stabilite i lati sinistro e destro della macchina dalla normale posizione di guida.

Nota: Quando è necessario capovolgere il verticutter per accedere alle lame, servitevi del cavalletto (fornito con la macchina) (Figura 3).

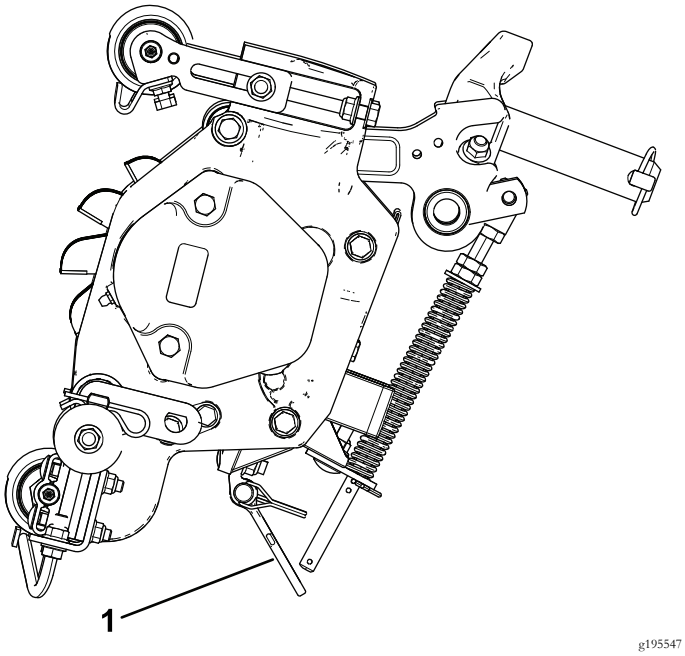

Figura 3

1. Cavalletto

1

Ispezione del verticutter

Parti necessarie per questa operazione:

1	Verticutter

Procedura

Dopo avere rimosso il verticutter dall'imballaggio, verificate i seguenti punti:

1. Verificate la presenza di grasso su ciascuna estremità del cilindro. Il grasso deve essere ben visibile sui cuscinetti del cilindro e sulle scanalature interne dell'albero del cilindro.
2. Assicuratevi che tutti i dadi e i bulloni siano ben serrati.
3. Accertatevi che la sospensione del telaio portante si muova liberamente e che non rimanga bloccata durante lo spostamento in avanti e all'indietro.

2

Installazione delle ruote di trasferimento

Parti necessarie per questa operazione:

2	Gruppo ruota di trasferimento
2	Coppiglia

Procedura

1. Se sul trattorino sono montati gli apparati di taglio, parcheggiate la macchina su una superficie pianeggiante, abbassate gli apparati di taglio a terra, spegnete il motore, inserite il freno di stazionamento e togliete la chiave.
2. Con una coppiglia fissate la staffa delle ruote di trasferimento a ogni cavallotto delle piastre laterali (Figura 4).

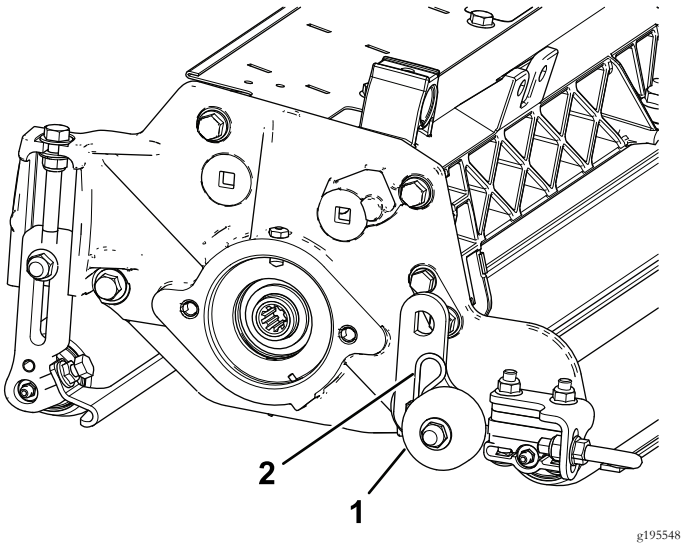

Figura 4

1. Gruppo ruota di trasferimento
2. Coppiglia

Nota: Le ruote di trasferimento si trovano sulla parte posteriore del verticutter.

3

Montaggio dell'O-ring e del raccordo di ingrassaggio

Parti necessarie per questa operazione:

1	O-ring
1	Raccordo d'ingrassaggio

Procedura

Il raccordo d'ingrassaggio deve essere montato sul lato del motore dei cilindri del verticutter. Utilizzate il seguente schema per stabilire la posizione di ciascun motore dei cilindri (Figura 5).

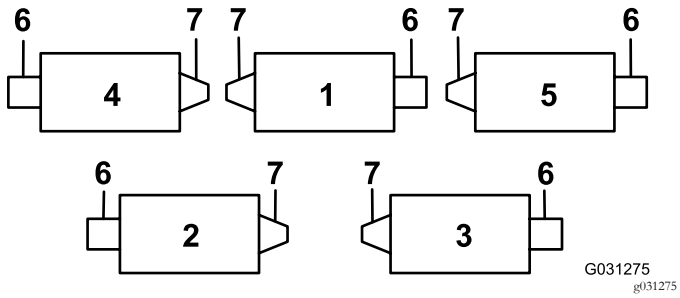

Figura 5

1. Verticutter 1
2. Verticutter 2
3. Verticutter 3
4. Verticutter 4
5. Verticutter 5
6. Motore del cilindro
7. Peso

1. Togliete ed eliminate la vite di fermo sulla piastra laterale del motore dei cilindri (Figura 6).

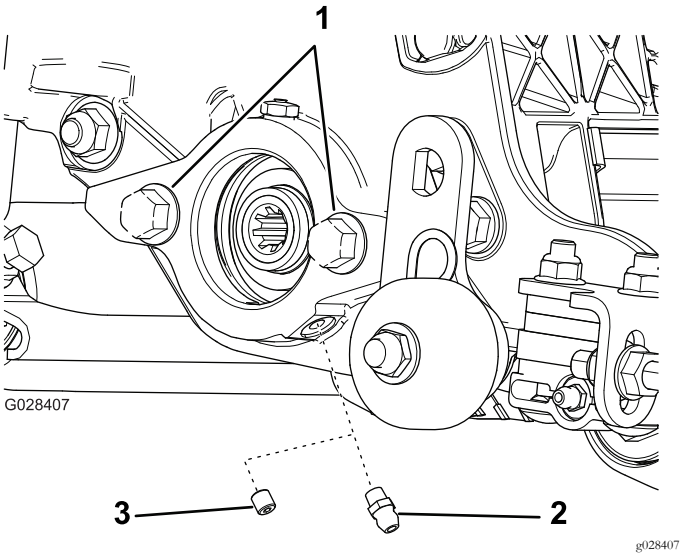

Figura 6

1. Bulloni
2. Raccordo d'ingrassaggio diritto (montare)
3. Vite di fermo (da rimuovere ed eliminare)

2. Montate il raccordo d'ingrassaggio diritto (Figura 6).
3. Per le posizioni del verticutter 2 e 4 (Figura 5), spostate la zavorra terminale sul lato opposto dell'apparato di taglio.
4. Se non sono presenti bulloni sulla piastra laterale del motore dei cilindri, montateli (Figura 6).
5. Montate l'o-ring sul motore dei cilindri (Figura 7).

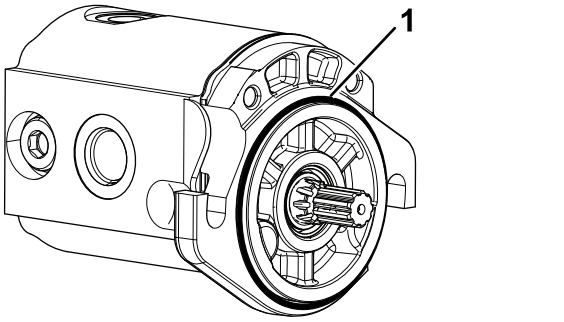

Figura 7

1. O-ring

4

Montaggio della molla di compensazione del manto erboso

Parti necessarie per questa operazione:

1	Gruppo di compensazione del manto erboso
1	Bullone lungo
2	Bullone a testa tonda
3	Dado di bloccaggio flangiato
1	Dado flangiato

Procedura

Montate il gruppo della molla di compensazione del manto erboso sullo stesso lato del motore del cilindro (Figura 5 e Figura 8).

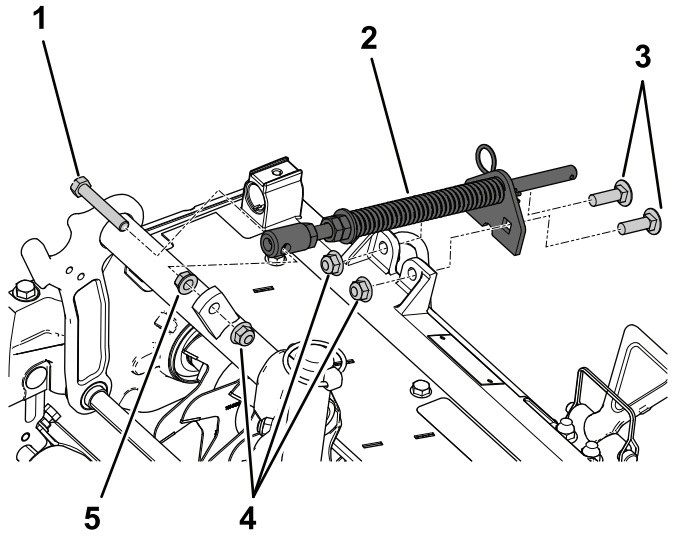

Figura 8

1. Bullone lungo
2. Gruppo della molla di compensazione
3. Bulloni a testa tonda
4. Dadi di bloccaggio flangia
5. Dado flangiato

5

Regolazione della profondità di taglio delle lame

Non occorrono parti

Procedura

Nota: La profondità di penetrazione delle lame massima consigliata è di 6 mm.

1. Ponete il cilindro del verticutter su una superficie piana.
2. Collocate due spessori alti quanto la profondità di penetrazione desiderata sotto i rulli anteriore e posteriore del verticutter (su entrambi i lati del cilindro) (Figura 9).

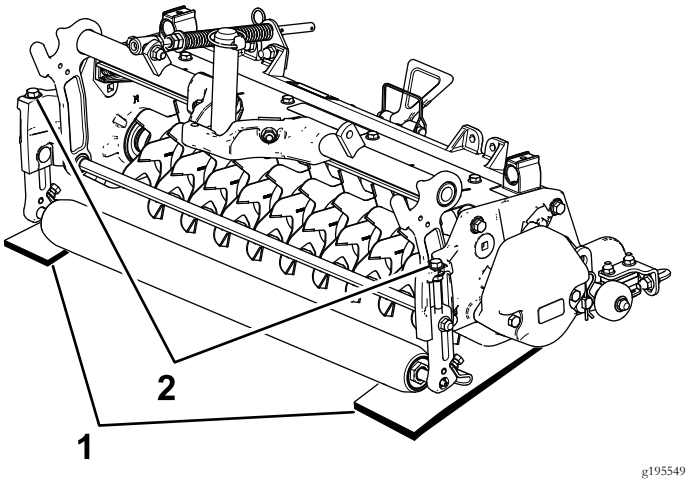

Figura 9

1. Barra di misura
2. Bullone di regolazione

Nota: Le lame del verticutter non devono toccare gli spessori.

3. Girate ogni bullone di regolazione sulla staffa dell'altezza di taglio (Figura 9) fino a quando le lame del cilindro non toccano il suolo a entrambe le estremità.

Nota: Con la progressiva usura delle lame del verticutter, il diametro del cilindro diminuisce e l'impostazione della profondità cambia. Controllate periodicamente l'impostazione della profondità per assicurarvi che sia corretta.

6

Regolazione del carter posteriore dell'erba

Non occorrono parti

Procedura

Nota: Quando lavorate su tappeti erbosi che presentano una notevole quantità di detriti o un feltro insolitamente folto, aprite il carter di scarico posteriore per agevolare l'eliminazione dei detriti dal cilindro.

1. Allentate i bulloni dell'articolazione del carter dell'erba (Figura 10).

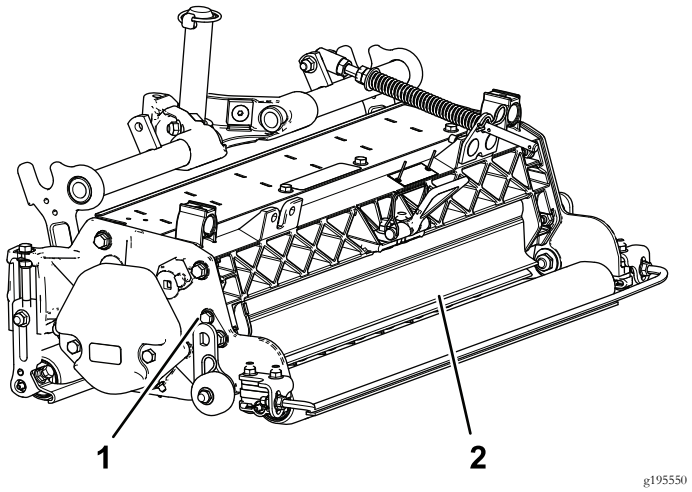

Figura 10

1. Bullone di rotazione
2. Carter posteriore dell'erba

2. Sollevate il carter fino a portarlo nella posizione desiderata e serrate i bulloni (Figura 10).

⚠ ATTENZIONE

I detriti scagliati attraverso l'apertura possono causare lesioni.

Non aprite il carter posteriore tanto da portarlo oltre la posizione in cui si trova parallelo al suolo.

7

Regolazione dei raschiarulli

Non occorrono parti

Procedura

1. Allentate i dadi flangiati che assicurano i raschiarulli (Figura 11).

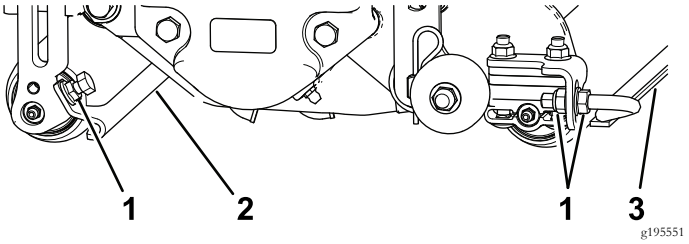

Figura 11

1. Dadi flangiati
2. Raschiarullo anteriore
3. Raschiarullo posteriore

2. Spostate le barre dei raschiarulli verso l'interno o l'esterno in modo tale da ottenere un gioco compreso tra 0,0 e 0,75 mm tra il raschiarullo e il rullo.
3. Assicuratevi che la barra del raschiarullo sia parallela al rullo e al suolo.
4. Serrate i dadi flangiati per bloccare i raschiarulli nella nuova posizione.

8

Regolazione delle ruote di trasferimento

Non occorrono parti

Procedura

Prima di abbassare i verticutter fino al pavimento o prima di rimuoverli dalla macchina, abbassate le ruote di trasferimento (Figura 11) per proteggere le lame dal contatto con la superficie dura.

1. Rimuovete la coppiglia che fissa la staffa delle ruote di trasferimento al cavallotto delle piastre laterali.
2. Agite sulla ruota di trasferimento nel modo seguente:

- Abbassate la staffa della ruota prima di abbassare il verticutter fino al pavimento.
- Sollevate la staffa della ruota dopo aver sollevato il verticutter nella posizione operativa.

3. Con la coppiglia fissate la staffa della ruota di trasferimento al cavallotto della piastra laterale.
4. Ripetete l'operazione sul lato opposto del verticutter.

9

Montaggio del cilindro del verticutter

Non occorrono parti

Procedura

Importante: Quando abbassate i cilindri del verticutter, fate attenzione a non danneggiare le lame dei cilindri a causa del contatto con una superficie di cemento o pavimentata. Abbassate le ruote di trasferimento prima di abbassare i verticutter su una superficie di cemento o pavimentata.

La Figura 12 illustra l'orientamento del motore idraulico rispetto a ciascuno dei punti di montaggio.

I cilindri del verticutter sono montati sul trattorino nello stesso modo in cui sono montati gli apparati di taglio. Fate riferimento al *Manuale dell'operatore* del trattorino per le istruzioni di montaggio.

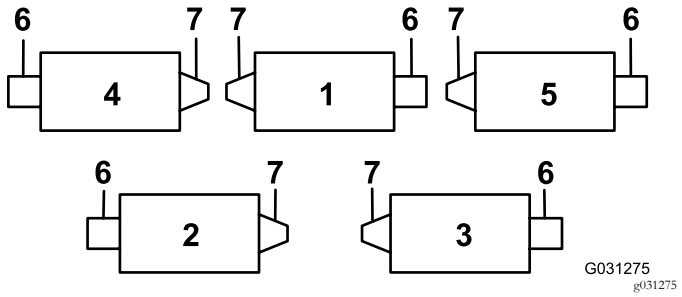

Figura 12

1. Verticutter 1
2. Verticutter 2
3. Verticutter 3
4. Verticutter 4
5. Verticutter 5
6. Motore del cilindro
7. Peso

10

Regolazione della sterzata degli apparati di taglio

Non occorrono parti

Sterzata maggiore per gli apparati di taglio

Aumentate lo sterzo degli apparati di taglio posteriori rimuovendo i 2 distanziali del perno, le viti a esagono incassato e i dadi di bloccaggio flangiati (Figura 13) dai telai portanti degli apparati di taglio (apparati di taglio 2 e 3) posteriori; fate riferimento a Figura 12.

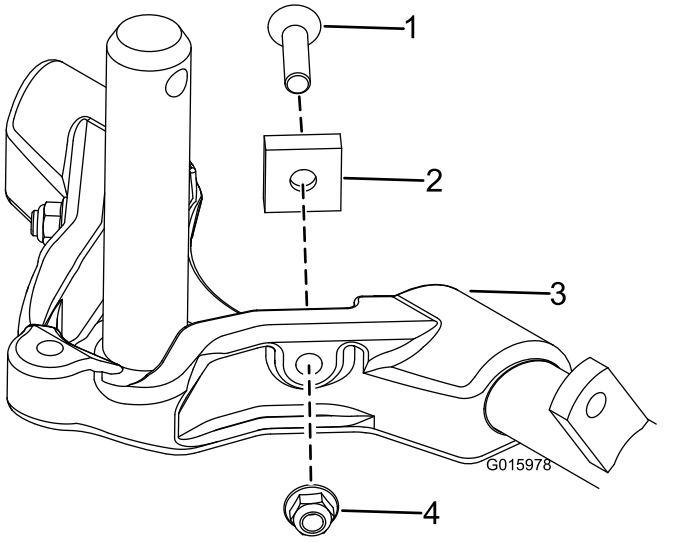

Figura 13

1. Vite a esagono incassato
2. Distanziale del perno
3. Telaio portante
4. Dado di bloccaggio flangia

Bloccaggio della sterzata

Per bloccare (fissare) lo sterzo sugli apparati di taglio, fissate la forcella al telaio portante con il perno di ritenuta (Figura 14).

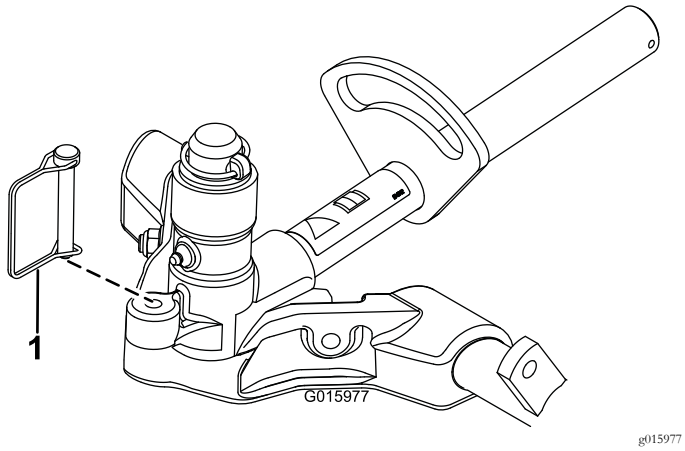

Figura 14

1. Perno di ritenuta

Nota: **Lo sterzo fisso è consigliato per il taglio su pendii.**

11

Regolazione dell'impostazione di compensazione del manto erboso

Non occorrono parti

Procedura

Importante: **Per eseguire la messa a punto della molla, lasciate l'apparato di taglio montato sul trattorino, in posizione di marcia avanti e abbassato a terra.**

1. Verificate che la coppiglia sia montata nel foro posteriore dell'asta della molla (Figura 15).

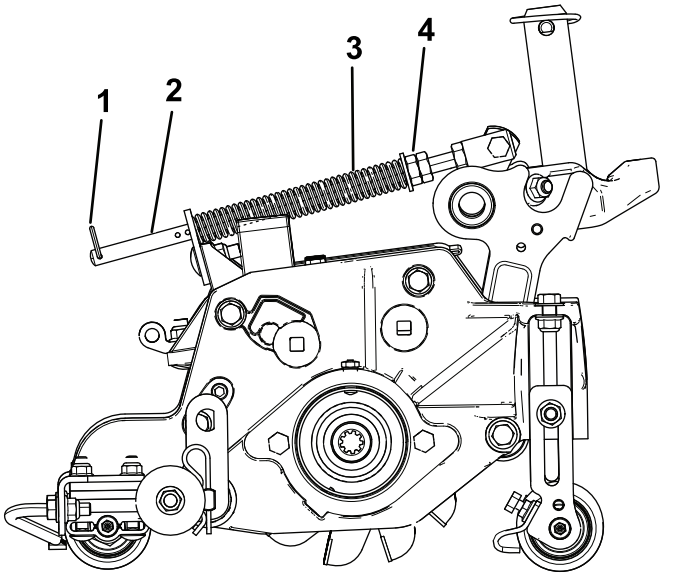

Figura 15

1. Coppiglia
2. Asta della molla
3. Molla di compensazione del manto erboso
4. Dadi a testa esagonale

2. Serrate i dadi esagonali sul lato anteriore dell'asta della molla, finché la lunghezza compressa della molla non è di 15,9 cm (Figura 15).

   Nota: Per azionare la macchina su terreno accidentato riducete la lunghezza della molla di 12,7 mm.

   Nota: L'impostazione di compensazione del manto erboso deve essere resettata se viene modificata l'impostazione della profondità della lama del verticutter.

Quadro generale del prodotto

Specifiche

Peso netto	64 kg (140 lb)

Funzionamento

Nota: Stabilite i lati sinistro e destro della macchina dalla normale posizione di guida.

Periodo di addestramento

Prima di utilizzare i verticutter, valutate le prestazioni dei cilindri con l'impostazione desiderata. Per verificare il raggiungimento dei risultati desiderati, provate il dispositivo su una zona libera e inutilizzata. Eseguite le regolazioni opportune.

Suggerimenti

1. Azionate il trattore alla massima, cilindri alla massima velocità (impostazione 9) e alla velocità di trazione desiderata.
2. L'impostazione massima consigliata corrisponde a una profondità di penetrazione della lama di 6 mm.
3. La potenza necessaria per l'utilizzo dei cilindri dei verticutter varia in relazione alle condizioni del tappeto erboso e del terreno. In determinate condizioni può essere necessario ridurre la velocità di spostamento.
4. Quando lavorate su tappeti erbosi che presentano una notevole quantità di detriti o un feltro insolitamente folto, aprite il carter di scarico posteriore e anteriore per agevolare l'eliminazione dei detriti dal cilindro.

⚠ ATTENZIONE

I detriti scagliati attraverso l'apertura possono causare lesioni.

Non aprite il carter posteriore tanto da portarlo oltre la posizione in cui si trova parallelo al suolo.

Manutenzione

Lubrificazione del verticutter

Ciascun verticutter è dotato di 5 raccordi di ingrassaggio (Figura 16) che devono essere lubrificati ogni settimana con grasso al litio n. 2.

I punti di lubrificazione sono il rullo anteriore (2), il rullo posteriore (2) e le scanalature del motore dei cilindri (1).

Importante: La lubrificazione degli apparati di taglio subito dopo il lavaggio contribuisce ad eliminare l'acqua dai cuscinetti e ad aumentarne la vita utile.

1. Passate uno straccio pulito su ciascun raccordo di ingrassaggio.
2. Applicate il grasso fino a quando non vedete uscire grasso pulito dalle guarnizioni dei rulli e dalla valvola di sfogo dei cuscinetti (Figura 16).

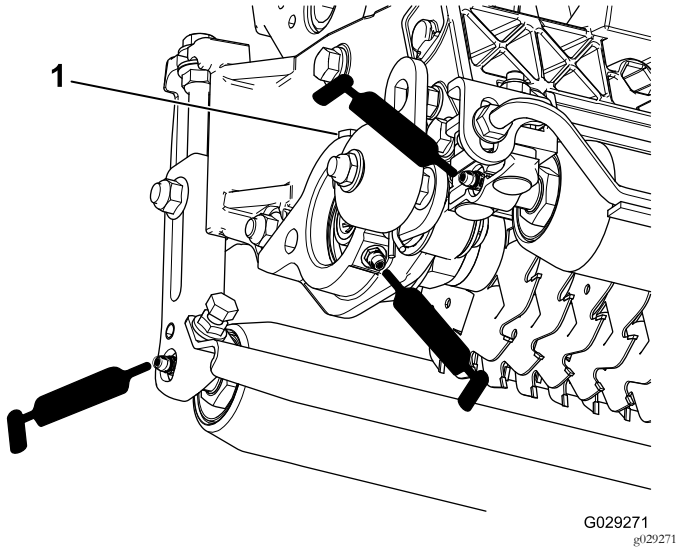

Figura 16

1. Valvola di sfogo

3. Eliminate il grasso in eccesso con uno straccio.

Rimozione delle lame del verticutter dall'albero

1. Bloccate con una morsa l'estremità dell'albero del verticutter dotata di rondella e dado singoli.
2. Ruotate il dado sull'altra estremità dell'albero in senso antiorario, fino a rimuoverlo.

⚠ ATTENZIONE

Le lame sono molto affilate ed eventuali bave presenti sulle stesse potrebbero procurarvi tagli alle mani.

Prestate attenzione nel rimuovere le lame dall'albero.

3. Rimuovete il distanziatore piccolo, la rondella, le lame e i distanziatori grandi. Pulite e lubrificate l'albero a sezione quadrata con uno strato sottile di grasso per agevolare l'assemblaggio (Figura 17).

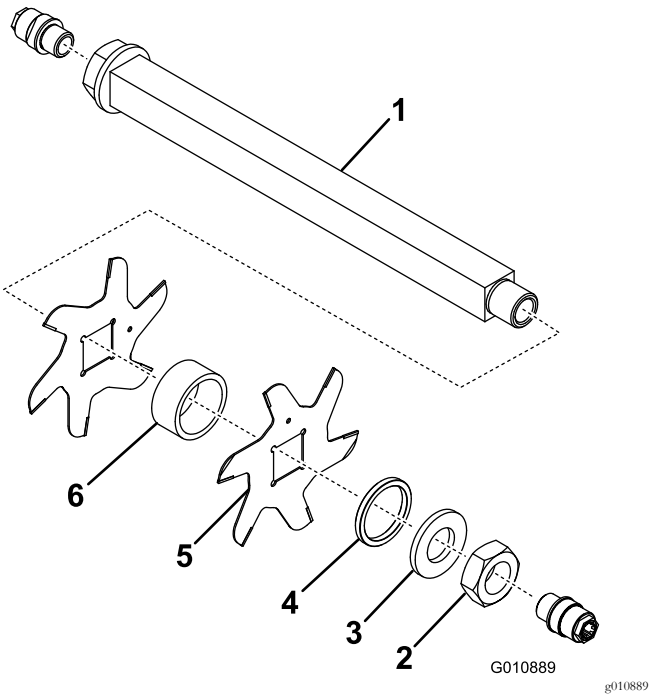

Figura 17

1. Albero
2. Dado
3. Rondella
4. Distanziale piccolo
5. Lama (19)
6. Distanziatore grande (18)

Importante: Non invertite il senso di montaggio delle lame del cilindro del verticutter. L'ordine di disassemblaggio è estremamente importante. Non invertite il senso di montaggio delle lame durante il disassemblaggio, né l'ordine in fase di assemblaggio. Prestate attenzione al foro di riferimento delle lame. Il foro di riferimento serve ai fini dell'assemblaggio, per dare al cilindro del verticutter la conformazione elicoidale appropriata.

Montaggio delle lame del verticutter

1. Montate una lama (Figura 18).
2. Montate un distanziatore grande.
3. Non invertite il senso di montaggio delle lame durante il riassemblaggio sull'albero del cilindro.

   Nota: Se il senso di montaggio delle lame è invertito, le lame che eseguono il taglio (più consumate) si troveranno alternate alle estremità affilate delle lame che, a causa del montaggio sbagliato, non eseguono il taglio. In queste condizioni il cilindro del verticutter darà prestazioni scarse. Prestate molta attenzione durante lo smontaggio delle lame del verticutter dal cilindro.
4. Montate la lama successiva ruotata in senso orario in modo tale che il foro di riferimento (Figura 18) non sia allineato al foro della prima lama, bensì sia spostato di un lato sulla sezione quadrata dell'albero.

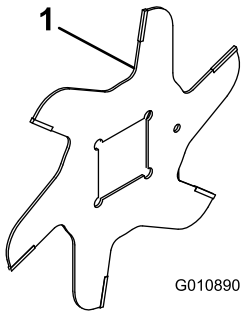

g010890

Figura 18

1. Foro di riferimento

5. Proseguite in questo modo l'installazione di distanziali e lame finché non sarà stato assemblato l'intero complemento di lame.

   Nota: Una volta assemblate correttamente, le lame saranno orientate in modo tale da disegnare una forma elicoidale.
6. Installate il distanziale piccolo sull'albero.
7. Applicate Blue Loctite 242 sul dado. Montate il dado sull'albero (con il lato lavorato del dado verso il distanziale) e serratelo tra 108,5 e 135 N·m.

Manutenzione del rullo

Per la manutenzione del rullo sono disponibili un Kit di ricostruzione rullo, cat. N. 114-5430 e un Kit utensili per ricostruzione rullo, cat. N. 115-0803 (Figura 19). Il Kit di ricostruzione rullo include tutti i cuscinetti, i dadi dei cuscinetti, le guarnizioni interne ed esterne necessari per ricostruire un rullo. Il Kit utensili per ricostruzione rullo include tutti gli utensili e le istruzioni d'installazione necessari per ricostruire un rullo con il kit di ricostruzione rullo. Fate riferimento al catalogo dei componenti o contattate il vostro distributore per assistenza.

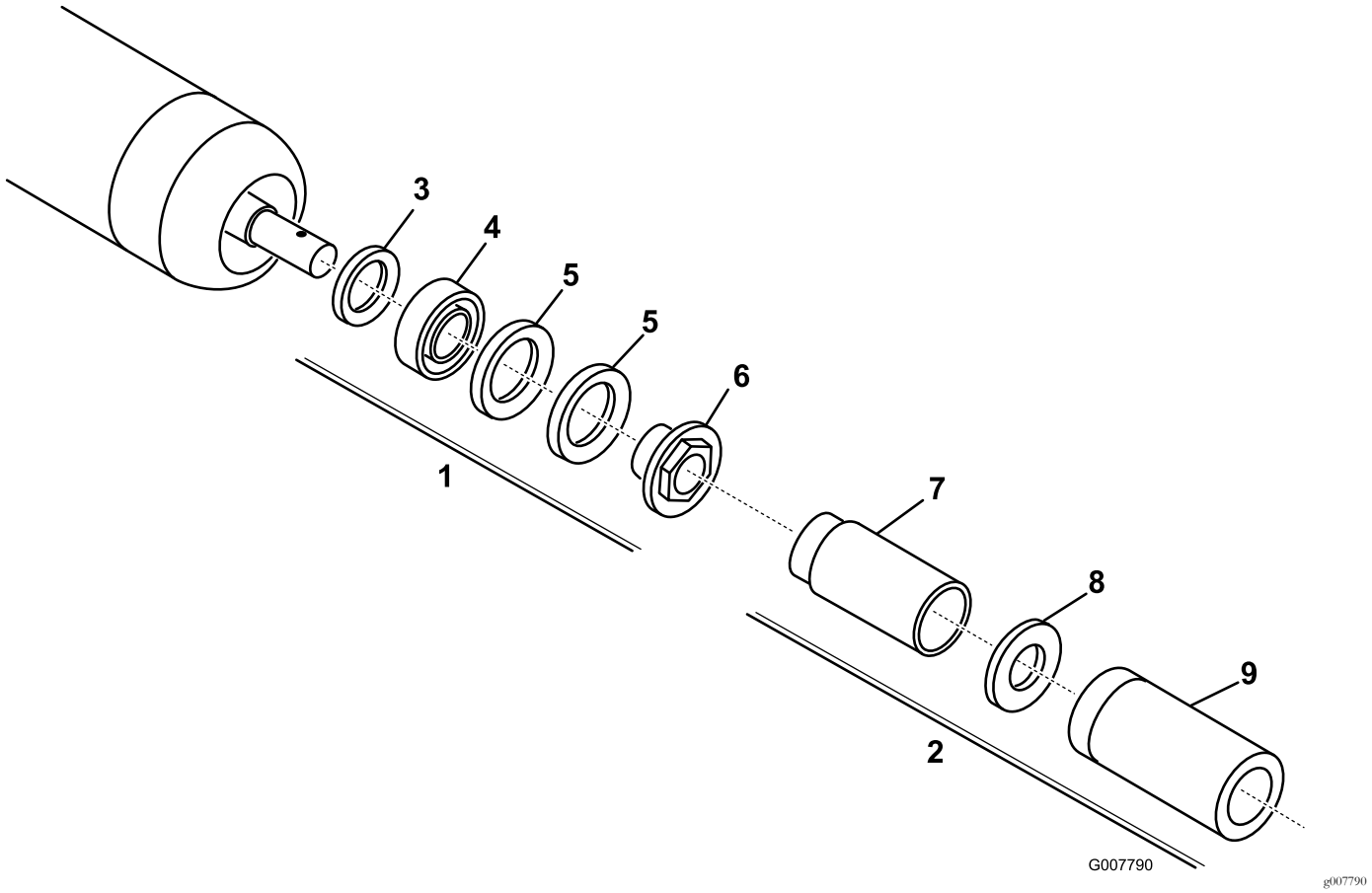

Figura 19

1. Kit di ricostruzione (cat. N. 114-5430)
2. Kit utensili per ricostruzione (cat. N. 115-0803)
3. Guarnizione interna
4. Cuscinetto
5. Guarnizione esterna
6. Dado cuscinetto
7. Utensile per guarnizione interna
8. Rondella
9. Utensile per cuscinetto/guarnizione esterna

Note:

Note:

Note:

Dichiarazione di incorporazione

The Toro Company, 8111 Lyndale Ave. South, Bloomington, MN, USA dichiara che la(e) seguente(i) unità è(sono) conforme(i) alle direttive elencate, se installata(e) in conformità con le istruzioni allegate su determinati modelli Toro come riportato nelle relative Dichiarazioni di Conformità.

Nº del modello	Nº di serie	Descrizione del prodotto	Descrizione fattura	Descrizione generale	Direttiva
03731	400000000 e superiori	Verticutter da 69 cm, apparato di taglio Reelmaster 7000-D	RM7000 27IN VERTICUTTER CU	Verticutter	2006/42/CE

La relativa documentazione tecnica è stata redatta come previsto nella Parte B dell'Allegato VII di 2006/42/CE.

Ci impegneremo a trasmettere, in risposta alle richieste delle autorità nazionali, le informazioni sul macchinario parzialmente completato. Il metodo di trasmissione sarà elettronico.

La macchina non sarà messa in servizio fino all'integrazione nei modelli Toro omologati, come indicato nella relativa Dichiarazione di conformità e secondo le istruzioni, in virtù delle quali possa essere dichiarata conforme con le relative Direttive.

Certificazione:

David Klis
Sr. Engineering Manager
8111 Lyndale Ave. South
Bloomington, MN 55420, USA
November 15, 2016

Contatto Tecnico UE:

Marcel Dutrieux
Manager European Product Integrity
Toro Europe NV
Nijverheidsstraat 5

2260 Oevel
Belgium

Tel. +32 16 386 659

Informativa europea sulla privacy

Dati raccolti da Toro
Toro Warranty Company (Toro) rispetta la privacy. Al fine di elaborare i reclami in garanzia e contattarvi in caso di richiamo di un prodotto, vi chiediamo di comunicarci determinati dati personali direttamente o tramite il rivenditore Toro in loco o The Toro Company.

Il sistema di garanzia Toro è installato su server situati negli Stati Uniti, dove la legge sulla tutela della privacy può prevedere una protezione diversa da quella del vostro paese.

COMUNICANDOCI I VOSTRI DATI PERSONALI ACCONSENTITE ALLA LORO ELABORAZIONE COME INDICATO NELL'INFORMATIVA SULLA PRIVACY.

Utilizzo delle informazioni da parte di Toro
Toro può utilizzare i vostri dati personali per elaborare i reclami in garanzia e contattarvi in caso di richiamo di un prodotto e per qualsiasi altra comunicazione, nonché condividere i vostri dati con consociate, rivenditori e altri partner commerciali collegati a tali attività. Non venderemo i vostri dati personali ad altre aziende. Ci riserviamo il diritto di divulgare i dati personali a scopo di conformità con la legislazione applicabile e su richiesta delle autorità competenti, per il corretto funzionamento del sistema o per tutelare noi stessi o gli altri utenti.

Conservazione dei dati personali
Conserveremo i vostri dati personali finché saranno necessari per gli scopi previsti al momento della loro raccolta iniziale o per altri scopi legittimi (come la conformità normativa) o laddove richiesto dalla legislazione applicabile.

Impegno di Toro alla sicurezza dei dati personali
Adottiamo precauzioni ragionevoli al fine di tutelare la sicurezza dei vostri dati personali, nonché misure atte a mantenere l'accuratezza e lo status corrente dei dati personali.

Accesso e correzione delle vostre informazioni personali
Se desiderate rivedere o correggere le vostre informazioni personali, contattateci via e-mail all'indirizzo legal@toro.com.

Legislazione australiana relativa ai consumatori

I clienti australiani potranno reperire i dettagli concernenti la legislazione australiana relativa ai consumatori all'interno della confezione o presso il concessionario Toro in loco.

La garanzia Toro

Garanzia limitata di due anni

Condizioni e prodotti coperti

The Toro Company e la sua affiliata, Toro Warranty Company, ai sensi dell'accordo tra di loro siglato, garantiscono che il vostro Prodotto Commerciale Toro (il "Prodotto") è esente da difetti di materiale e lavorazione per il periodo più breve tra due anni o 1500 ore di servizio*. Questa garanzia si applica a tutti i prodotti ad eccezione degli arieggiatori (per questi prodotti vedere le dichiarazioni di garanzia a parte). Nei casi coperti dalla garanzia, provvederemo alla riparazione gratuita del Prodotto, ad inclusione di diagnosi, manodopera, parti e trasporto. La presente garanzia è valida con decorrenza dalla data di consegna del Prodotto all'acquirente iniziale. *Prodotto provvisto di contaore.

Istruzioni per ottenere il servizio in garanzia

Voi avete la responsabilità di notificare il Distributore Commerciale dei Prodotti o il Concessionario Commerciale Autorizzato dei Prodotti dal quale avere acquistato il Prodotto, non appena ritenete che esista una condizione prevista dalla garanzia. Per informazioni sul nominativo di un Distributore Commerciale dei Prodotti o di un Concessionario Autorizzato, e per qualsiasi chiarimento in merito ai vostri diritti e responsabilità in termini di garanzia, potete contattarci a:

Toro Commercial Products Service Department
Toro Warranty Company
8111 Lyndale Avenue South
Bloomington, MN 55420-1196

+1–952–888–8801 o +1–800–952–2740
E-mail: commercial.warranty@toro.com

Responsabilità del Proprietario

Quale proprietario del Prodotto siete responsabile della manutenzione e delle regolazioni citate nel *Manuale dell'operatore*. La mancata esecuzione della manutenzione e delle regolazioni previste possono rendere invalido il reclamo in garanzia.

Articoli e condizioni non coperti da garanzia

Non tutte le avarie o i guasti che si verificano durante il periodo di garanzia sono difetti di materiale o lavorazione. Quanto segue è escluso dalla presente garanzia:

- Avarie del prodotto risultanti dall'utilizzo di parti di ricambio non originali Toro, o dal montaggio e utilizzo di parti aggiuntive, o dall'impiego di accessori e prodotti modificati non a marchio Toro. Una garanzia a parte può essere fornita dal produttore dei suddetti articoli.
- Avarie del prodotto risultanti dalla mancata esecuzione della manutenzione e/o delle regolazioni consigliate. Qualora non venga eseguita una corretta manutenzione del Prodotto, secondo le procedure consigliate, elencate nel *Manuale dell'operatore*, eventuali richieste di intervento in garanzia potrebbero essere respinte.
- Avarie risultanti dall'utilizzo del prodotto in maniera errata, negligente o incauta.
- Le parti soggette a usura derivante dall'utilizzo, salvo quando risultino difettose. I seguenti sono alcuni esempi di parti di consumo che si usurano durante il normale utilizzo del prodotto: pastiglie e segmenti dei freni, ferodi della frizione, lame, cilindri, rulli e cuscinetti (con guarnizione o da lubrificare), controlame, candele, ruote orientabili e cuscinetti, pneumatici, filtri, nastri e alcuni componenti di irrigatori, come membrane, ugelli, valvole di ritegno, ecc.
- Avarie provocate da cause esterne. I seguenti sono solo alcuni esempi di cause esterne: condizioni atmosferiche, metodi di rimessaggio, contaminazione, utilizzo di carburanti, refrigeranti, lubrificanti, additivi, fertilizzanti, acqua o prodotti chimici non autorizzati, ecc.
- Avarie o problemi prestazionali dovuti all'utilizzo di carburanti (per es. benzina, diesel o biodiesel) non conformi ai rispettivi standard industriali.
- Rumore, vibrazione, usura e deterioramento normali.
- L'usura normale dovuta all'uso comprende, senza limitazione alcuna, danni a sedili causati da usura o abrasione, superfici verniciate usurate, adesivi o finestrini graffiati, ecc.

Parti

Le parti previste per la sostituzione come parte della manutenzione sono garantite per il periodo di tempo fino al tempo previsto per la sostituzione di tale parte. Le parti sostituite ai sensi della presente garanzia sono coperte per tutta la durata della garanzia del prodotto originale e diventano proprietà di Toro. Toro si riserva il diritto di prendere la decisione finale in merito alla riparazione di parti o gruppi esistenti, o alla loro sostituzione. Per le riparazioni in garanzia Toro può utilizzare parti ricostruite.

Garanzia sulla batteria agli ioni di litio e deep cycle:

Le batterie agli ioni di litio e deep cycle hanno uno specifico numero totale di kilowattora erogabili durante la loro vita. Le modalità di utilizzo, ricarica e manutenzione possono allungare o abbreviare la vita totale della batteria. Man mano che le batterie di questo prodotto si consumano, la quantità di lavoro utile tra gli intervalli di carica si ridurrà lentamente, fino a che la batteria sarà del tutto esaurita. La sostituzione di batterie che, a seguito del normale processo di usura, risultano inutilizzabili, è responsabilità del proprietario del prodotto. Durante il normale periodo di garanzia del prodotto potrebbe essere necessaria la sostituzione delle batterie, a spese del proprietario. Nota: (Solo batteria agli ioni di litio): Una batteria agli ioni di litio ha soltanto una garanzia prorata parziale da 3 a 5 anni in base alla durata di servizio e ai kilowattora utilizzati. Per ulteriori informazioni si rimanda al *Manuale dell'operatore*.

La manutenzione è a spese del proprietario.

La messa a punto, la lubrificazione e la pulizia del motore, la sostituzione dei filtri, il refrigerante e l'esecuzione delle procedure di manutenzione consigliata sono alcuni dei normali servizi richiesti dai prodotti Toro a carico del proprietario.

Condizioni generali

La riparazione da parte di un Distributore o Concessionario Toro autorizzato è l'unico rimedio previsto dalla presente garanzia.

Né The Toro Company né Toro Warranty Company sono responsabili di danni indiretti, incidentali o consequenziali in merito all'utilizzo dei Prodotti Toro coperti dalla presente garanzia, ivi compresi costi o spese per apparecchiature sostitutive o assistenza per periodi ragionevoli di avaria o di mancato utilizzo in attesa della riparazione ai sensi della presente garanzia. Ad eccezione della garanzia sulle emissioni, citata di seguito, se pertinente, non vi sono altre espresse garanzie. Tutte le garanzie implicite di commerciabilità e idoneità all'uso sono limitate alla durata della presente garanzia esplicita.

In alcuni stati non è permessa l'esclusione di danni incidentali o consequenziali, né limitazioni sulla durata di una garanzia implicita; di conseguenza, nel vostro caso le suddette esclusioni e limitazioni potrebbero non essere applicabili. La presente garanzia concede diritti legali specifici; potreste inoltre godere di altri diritti, che variano da uno Stato all'altro.

Nota relativa alla garanzia del motore:

Il Sistema di Controllo delle Emissioni presente sul vostro Prodotto può essere coperto da garanzia a parte, rispondente ai requisiti stabiliti dall'Environmental Protection Agency (EPA) degli Stati Uniti e/o dall'Air Resources Board (CARB) della California. Le limitazioni di cui sopra, in termini di ore, non sono applicabili alla garanzia del Sistema di Controllo delle Emissioni. I particolari sono riportati nella Dichiarazione di Garanzia sul Controllo delle Emissioni del motore, fornita con il prodotto o presente nella documentazione del costruttore del motore

Paesi diversi dagli Stati Uniti e dal Canada

I clienti acquirenti di prodotti Toro esportati dagli Stati Uniti o dal Canada devono contattare il proprio Distributore (Concessionario) Toro per ottenere le polizze di garanzia per il proprio paese, regione o stato. Se per qualche motivo non siete soddisfatti del servizio del vostro Distributore o avete difficoltà nell'ottenere informazioni sulla garanzia, siete pregati di rivolgervi all'importatore Toro.

374-0253 Rev D