Form No. 3407-893 Rev A

TORO®

Count on it.

Brukerhåndbok

69 cm vertikalkutter

Reelmaster® klippeenhet i 7000-D-serien

Modellnr. 03731—Serienr. 400000000 og oppover

Registrer ditt produkt på www.Toro.com.
Oversettelse av originalen (NO)

CE

3407-893 A

⚠ ADVARSEL

CALIFORNIA
Proposition 65-advarsel

Dette produktet inneholder et kjemikalie eller kjemikalier som staten California vet forårsaker kreft, fødselsdefekter eller forplantningsskade.

Dette produktet er i samsvar med alle relevante europeiske direktiver. Hvis du vil ha mer informasjon, kan du se sammenstillingserklæringen (DOI) på baksiden av denne publikasjonen.

Innledning

Vertikalkutteren monteres på en gressklippeenhet som er beregnet for bruk av profesjonelle, innleide operatører i kommersielle applikasjoner. Den er hovedsakelig utviklet for vertikal klipping av allerede godt vedlikeholdte parkplener, idrettsbaner og plener i kommersielle områder.

Les denne håndboken nøye, slik at du lærer å bruke og vedlikeholde produktet på riktig måte og unngår person- eller produktskade. Du har ansvar for å bruke produktet på en riktig og sikker måte.

Du kan kontakte Toro direkte på www.Toro.com for informasjon om produkter og tilbehør, hjelp til å finne en forhandler eller for å registrere produktet ditt.

Hvis maskinen må repareres eller du trenger originale Toro-deler eller mer informasjon, kan du kontakte et autorisert forhandlerverksted eller Toros kundeserviceavdeling. Ha modell- og serienummer for hånden når du tar kontakt. Figur 1 identifiserer plasseringen av modell- og serienummeret på produktet. Skriv inn numrene i de tomme feltene.

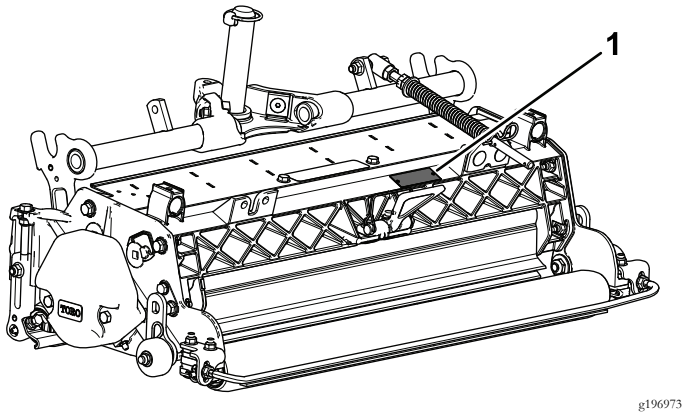

g196973

Figur 1

1. Plassering av modell- og serienummer

Modellnr. _____

Serienr. _____

Denne håndboken identifiserer mulige farer og identifiserer sikkerhetsbeskjeder gjennom sikkerhetsvarslingssymbolet (Figur 2). Dette symbolet varsler om farer som kan føre til alvorlige skader eller dødsfall, hvis man ikke overholder de anbefalte forholdsreglene.



g000502

Figur 2

1. Sikkerhetsvarselssymbol

I tillegg brukes to ord for å utheve informasjon. **Viktig** gjør oppmerksom på spesiell mekanisk informasjon og **Obs** henviser til generell informasjon som er verdt å huske.

Innhold

Sikkerhet 3
Sikkerhets- og instruksjonsmerker 3
Montering 4
1 Inspisere vertikalkutteren 5
2 Montere transportvalsene 5
3 Montere O-ringen og smørenippelen 5
4 Montere dekkekompenseringsfjæren 6
5 Justere knivdybden 7
6 Justere det bakre gresskyddet 7
7 Justere valseskrapene 8
8 Justere transportvalsene 8
9 Montere vertikalkutterspolen 8
10 Justere klippeenhetens styring 9
11 Justere innstillinger for dekkekompensering 9
Oversikt over produktet 10
Spesifikasjoner 10
Bruk 11
Opplæringsperiode 11
Brukstips 11
Vedlikehold 12
Smøre vertikalkutteren 12
Fjerne vertikalkutterknivene fra akselen 12
Montere vertikalkutterknivene 13
Vedlikeholde valsen 13

© 2017—The Toro® Company

8111 Lyndale Avenue South
Bloomington, MN 55420

Kontakt oss på www.Toro.com.
Trykt i USA
Med enerett

Sikkerhet

Denne maskinen har blitt designet i henhold til EN ISO-standard 5395:2013.

Feil bruk eller vedlikehold av dette utstyret kan føre til personskade eller dødsfall. For å redusere muligheten for skader eller dødsulykker bør du følge disse sikkerhetsinstruksjonene.

- Les, forstå og følg alle instruksjoner i trekkenhetens *brukerhåndbok* før du tar i bruk vertikalkuttere.
- Les, forstå og følg alle instruksjoner i denne *brukerhåndboken* før du tar i bruk vertikalkutterne.
- La aldri barn bruke trekkenheten eller vertikalkutterne. La ikke voksne bruke trekkenheten eller vertikalkutterne uten instruksjon. Kun opplærte førere som har lest denne *brukerhåndboken*, bør bruke vertikalkutterne.
- Bruk aldri vertikalkutterne når du er trøtt, syk eller påvirket av medisiner, alkohol eller andre rusmidler.
- Sørg for at alle verneplater og sikkerhetsanordninger er på plass. Hvis en verneplate, en sikkerhetsanordning eller et merke er defekt, uleselig eller skadet, må det repareres eller skiftes ut før driften gjenopptas. Stram også alle løse muttere, bolter og skruer, slik at du er sikker på at vertikalkutterne er trygge å bruke.
- Ha på deg passende klær, inkludert vernebriller, sklisikkert og kraftig fottøy og hørselsvern. Sett opp langt hår og ikke bruk smykker.
- Fjern alt rusk eller andre gjenstander som kan bli plukket opp og kastet ut av spoleknivene i klippeenheten. Hold alle andre på god avstand fra arbeidsområdet.
- Hvis vertikalkutterknivene treffer en hard gjenstand eller enheten vibrerer unormalt, må du stanse og slå av motoren. Sjekk vertikalkutteren for skadde deler. Reparer eventuell skade før du starter og bruker vertikalkutteren.
- Parker maskinen på en jevn flate, senk klippeenhetene til bakken, slå av motoren, sett på parkeringsbremsen og ta ut tenningsnøkkelen før du forlater maskinen uten tilsyn.
- Sørg for at vertikalkutteren er trygg å bruke ved å holde muttere, bolter og skruer godt tilstrammet.
- Ta nøkkelen ut av tenningsbryteren for å unngå at motoren startes ved et uhell under vedlikehold, justering eller lagring av maskinen.
- Følg kun de vedlikeholdsinstruksjonene som står beskrevet i håndboken. Hvis du på noe tidspunkt ønsker omfattende reparasjoner eller assistanse, kan du ta kontakt med en godkjent Toro-forhandler.
- For å oppnå optimal ytelse og holde maskinen i sikkerhetsgodkjent stand bruker du bare ekte Toro-reservedeler og -tilbehør. Reservedeler og tilbehør som er laget av andre produsenter kan være farlige, og de kan derfor føre til at garantien blir ugyldig.

Sikkerhets- og instruksjonsmerker

Sikkerhetsmerker og instruksjoner er lett synlige for føreren og er plassert i nærheten av alle områder som representerer en potensiell fare. Bytt ut alle merker som er ødelagte eller mangler.

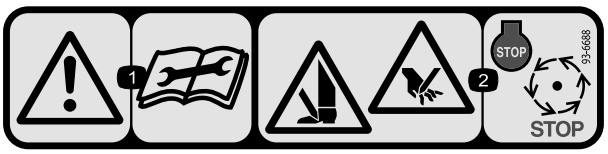

decal93-6688

93-6688

1. Advarsel – les instruksjonene før du utfører service eller vedlikehold.
2. Kuttefare for hender og føtter – slå av motoren og vent til alle bevegelige deler har stoppet.

Montering

Løse deler

Bruk diagrammet nedenfor som en sjekkliste for å kontrollere at alle delene er sendt.

Prosedyre	Beskrivelse	Ant.	Bruk
1	Vertikalkutter	1	Inspisere vertikalkutteren.
2	Transportvalseenhet Splint	2 2	Montere transportvalsene.
3	O-ring Smørenippel	1 1	Montere O-ringen og smørenippelen.
4	Dekkekompenseringsfjærenhet Lang bolt Låseskrue Flenslåsemutter Flensmutter	1 1 2 3 1	Monter dekkekompenseringsfjærenheten.
5	Ingen deler er nødvendige	–	Justere knivdybden.
6	Ingen deler er nødvendige	–	Justere det bakre gresskyddet.
7	Ingen deler er nødvendige	–	Justere valseskrapene.
8	Ingen deler er nødvendige	–	Justere transportvalsene.
9	Ingen deler er nødvendige	–	Montere vertikalkutterspolen.
10	Ingen deler er nødvendige	–	Justere klippeenhetens styring.
11	Ingen deler er nødvendige	–	Juster innstillingene for dekkekompensering.

Media og ekstradeler

Beskrivelse	Ant.	Bruk
Brukerhåndbok	1	Les materialet og oppbevar det på et egnet sted.

Viktig: **Uten disse delene, kan du ikke fullføre monteringen.**

Merk: Fastslå hva som er høyre og venstre side på maskinen ut fra normal arbeidsstilling.

Merk: Når vertikalkutteren må vippes for å gi tilgang til vertikalkutterknivene, bruk støtten (følger med trekkenheten) (Figur 3).

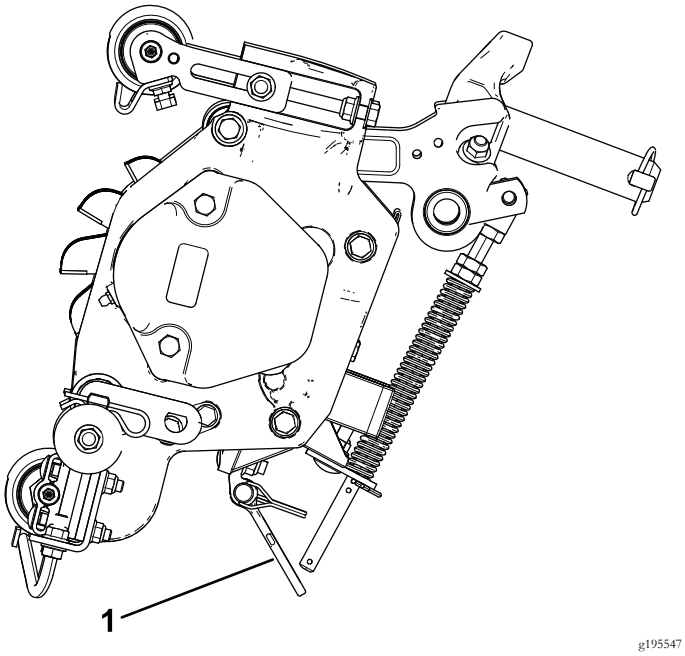

Figur 3

1. Støtte

1

Inspisere vertikalkutteren

Deler som er nødvendige for dette trinnet:

1	Vertikalkutter

Prosedyre

Etter at du har tatt vertikalkutteren ut av esken, kontroller følgende:

1. Sjekk at det ikke finnes fett i noen av spoleendene. Du skal se fett i spolelagrene og i spoleakselens interne kileaksler.
2. Kontroller at alle muttere og bolter er skrudd godt fast.
3. Forsikre deg om at bærerammeopphengningen beveger seg fritt, og ikke blokkeres når den beveges frem og tilbake.

2

Montere transportvalsene

Deler som er nødvendige for dette trinnet:

2	Transportvalseenhet
2	Splint

Prosedyre

1. Hvis klippeenhetene er montert på trekkenheten, parker maskinen på en jevn overflate, senk klippeenhetene til bakken, slå av motoren, aktiver parkeringsbremsen og ta ut nøkkelen.
2. Fest en transportvalsebrakett på hver side av sideplatepinnen med en splint (Figur 4).

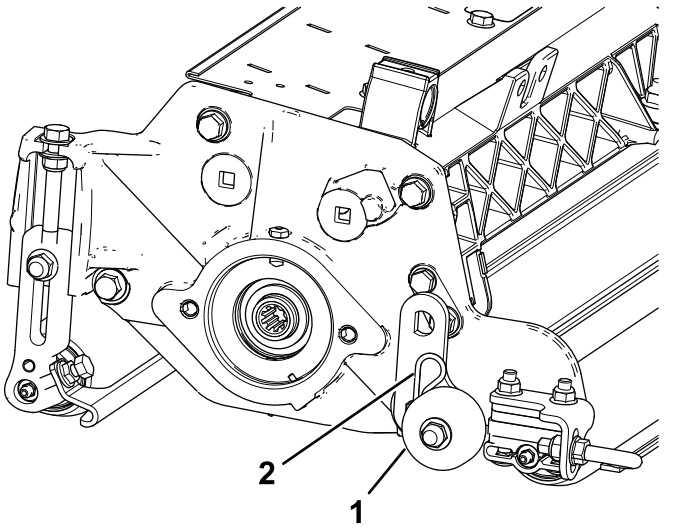

Figur 4

1. Transportvalseenhet
2. Splint

Merk: Valsen skal plasseres bak vertikalkutteren.

3

Montere O-ringen og smørenippelen

Deler som er nødvendige for dette trinnet:

1	O-ring
1	Smørenippel

Prosedyre

Smørenippelen må monteres på spolemotorsiden av vertikalkutteren. Bruk følgende diagram for å finne ut retningen til hver spolemotor (Figur 5).

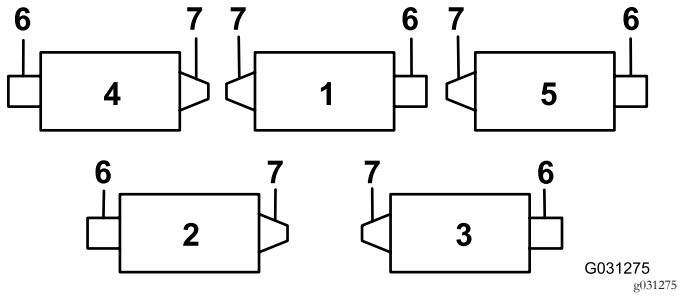

Figur 5

1. Vertikalkutter 1
2. Vertikalkutter 2
3. Vertikalkutter 3
4. Vertikalkutter 4
5. Vertikalkutter 5
6. Spolemotor
7. Vekt

1. Fjern og kast settskruen på spolemotorens sideplate (Figur 6).

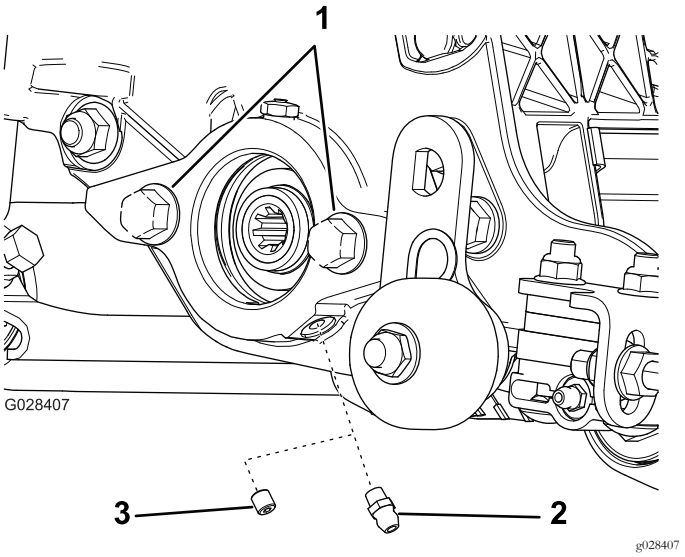

Figur 6

1. Bolter
2. Rett smørenippel (monter)
3. Settskrue (fjern og kast)

2. Monter den rette smørenippelen (Figur 6).
3. For plasseringene til vertikalkutter 2 og vertikalkutter 4 (Figur 5) flytter du motvekten til motsatt side av klippeenheten.
4. Hvis det ikke finnes bolter på spolemotorens sideplate, må de installeres (Figur 6).
5. Monter O-ringen på spolemotoren (Figur 7).

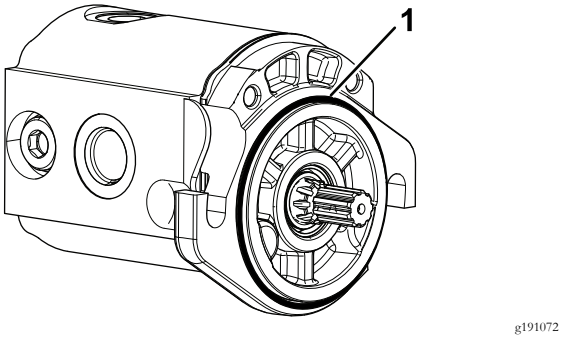

Figur 7

1. O-ring

4

Montere dekkekompense-ringsfjæren

Deler som er nødvendige for dette trinnet:

1	Dekkekompenseringsfjærenhet
1	Lang bolt
2	Låseskrue
3	Flenslåsemutter
1	Flensmutter

Prosedyre

Monter dekkekompenseringsfjærenheten på den samme side som spolemotoren (Figur 5 og Figur 8).

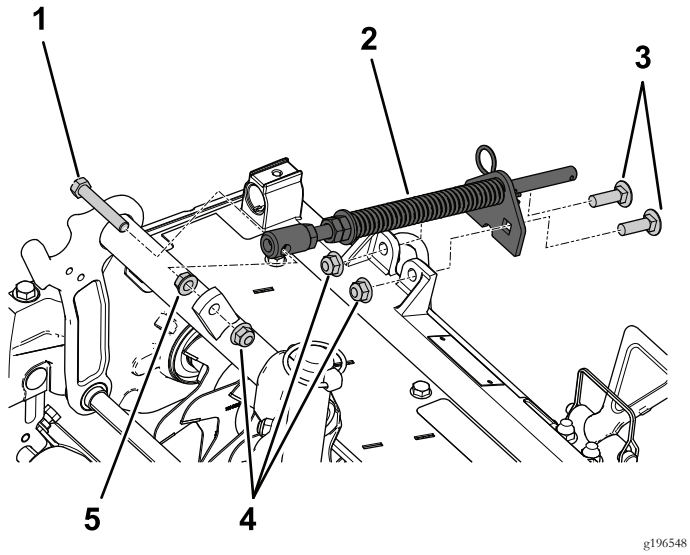

Figur 8

1. Lang bolt
2. Kompenseringsfjærenheten
3. Låsebolter
4. Flenslåsemuttere
5. Flensmutter

5

Justere knivdybden

Ingen deler er nødvendige

Prosedyre

Merk: Maks. anbefalt penetrasjonsdybde er 6 mm.

1. Plasser vertikalkutterspolen på en plan overflate.
2. Plasser to målestenger, med ønsket dybde for knivpenetrasjon under bakken, under fremre og bakre valse på vertikalkutterspolen (på hver ende av spolen) (Figur 9).

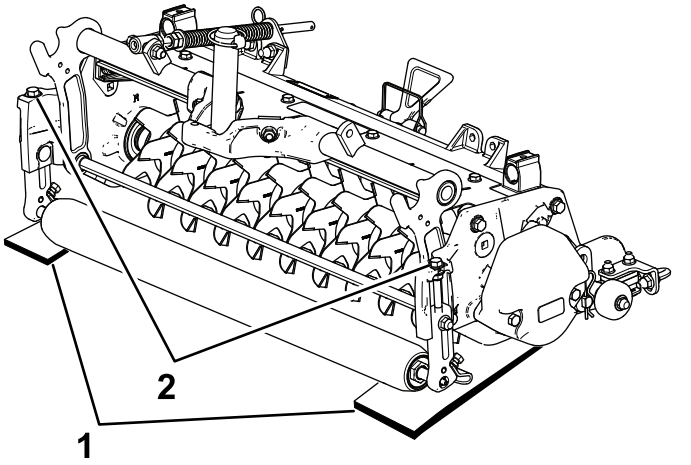

Figur 9

1. Styrestag
2. Justeringsbolt

Merk: Vertikalkutterens kniver må ikke berøre målestengene.

3. Slå på justeringsbolten på hver kuttehøydebrakett (Figur 9) slik at spoleknivene kommer i kontakt med den plane overflaten på begge ender.

Merk: Siden vertikalkutterknivene slites, vil diameteren til spolen reduseres og dybdeinnstillingen endres. Kontroller dybdeinnstillingen med jevne mellomrom for å sikre ønsket innstilling er oppnådd.

6

Justere det bakre gresskyddet

Ingen deler er nødvendige

Prosedyre

Merk: Ved bruk i gressforhold der det finnes mye rusk eller uvanlig tungt torv, åpne det bakre utslippsskyddet for å hjelpe med å fjerne rusket fra spolen.

1. Løsne boltene på gresskyddets hengsel (Figur 10).

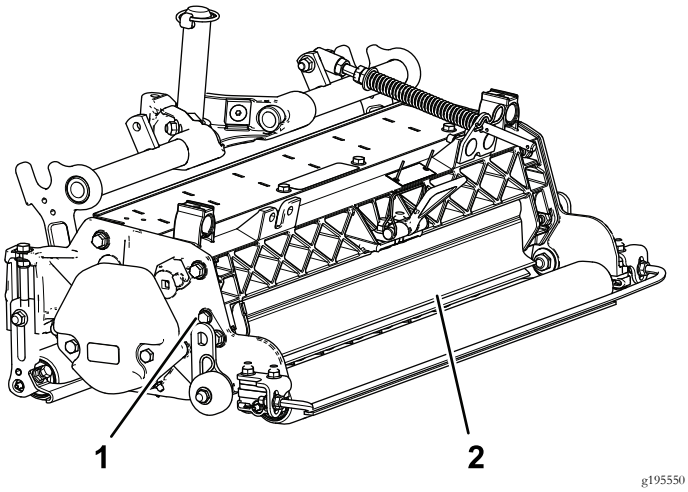

Figur 10

1. Svingbolt
2. Bakre gresskydd

2. Roter gresskyddet til ønsket stilling, og stram boltene (Figur 10).

⚠ FORSIKTIG

Gjenstander som slynges ut kan forårsake personskader.

Ikke åpne det bakre skyddet slik at det er høyere enn plant med bakken.

7

Justere valseskrapene

Ingen deler er nødvendige

Prosedyre

1. Løsne flensmutterne som fester valseskrapene (Figur 11).

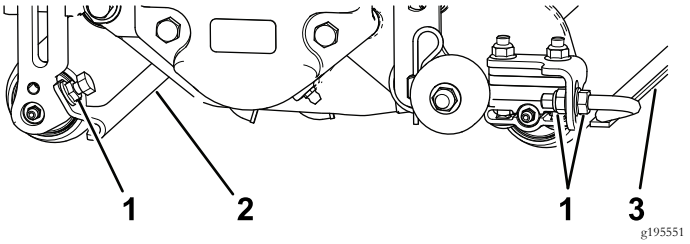

Figur 11

1. Flensmutre
2. Fremre valseskrape
3. Bakre valseskrape

2. Flytt skrapestengene inn eller ut for å oppnå 0,0 til 0,75 mm klaring mellom skrapen og valsen.
3. Påse at skrapervalsen er parallell med valsen og den plane overflaten.
4. Stram flensmutterne for å låse justeringen.

8

Justere transportvalsene

Ingen deler er nødvendige

Prosedyre

Før vertikalkutteren senkes til verkstedgulvet eller fjernes fra trekkenheten, senk transportvalsene (Figur 11) for å beskytte knivene mot kontakt med den harde overflaten.

1. Fjern splinten som fester transportvalsebraketten til sideplatepinnen.
2. Plasser transportvalsen som følger:
   - Senk valsebraketten før vertikalkutteren blir senket til verkstedgulvet.
   - Hev valsebraketten etter at vertikalkutteren blir hevet til driftsstilling.
3. Fest en transportvalsebrakett på sideplatepinnen med en splint.
4. Gjør det samme på motsatt side av vertikalkutteren.

9

Montere vertikalkutterspolen

Ingen deler er nødvendige

Prosedyre

Viktig: Ved senking av vertikalkutterspoler, påse at spolebladene ikke blir skadet pga. kontakt med et betonggulv eller fast dekke. Senk transportvalsene før du senker vertikalkutteren på et betonggulv eller fast dekke.

Figur 12 viser orienteringen på den hydrauliske drivmotoren for hver av plasseringene.

Vertikalkutterspoler monteres til trekkenheten på samme måte som klippeenheter. Se trekkenhetens *brukerhåndbok* for monteringsinstruksjoner.

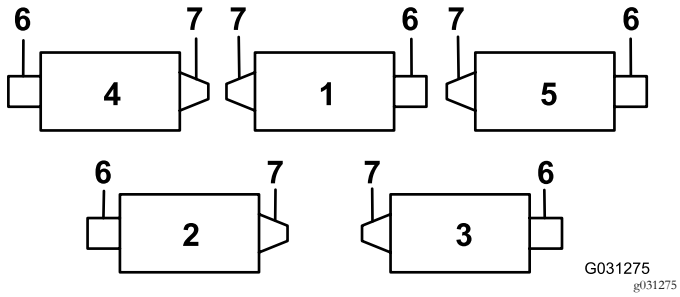

Figur 12

1. Vertikalkutter 1
2. Vertikalkutter 2
3. Vertikalkutter 3
4. Vertikalkutter 4
5. Vertikalkutter 5
6. Spolemotor
7. Vekt

10

Justere klippeenhetens styring

Ingen deler er nødvendige

Økt styring for bakre klippeenheter

Øk styringen på de bakre klippeenhetene ved å fjerne de to svingavstandsstykkene, sokkelskruene med sekskanthode og flenslåsemutre (Figur 13) fra bærerammene på de bakre klippeenhetene (klippeenhet 2 og 3). Se Figur 12.

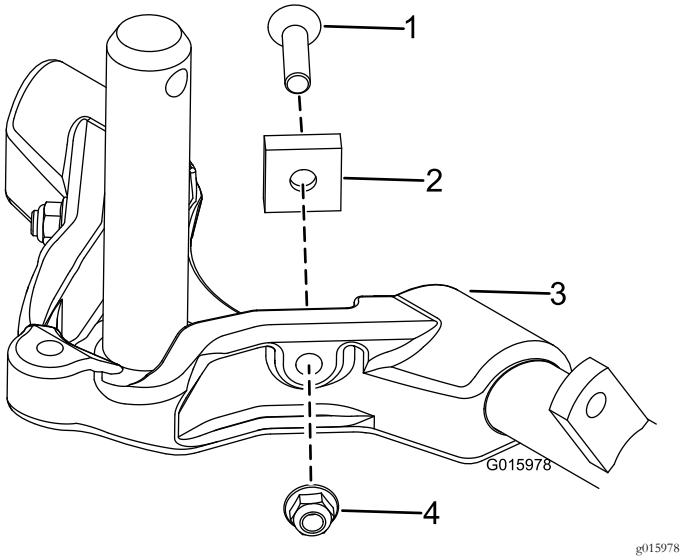

Figur 13

1. Sokkelskruer med sekskanthode
2. Svingavstandsstykke
3. Bæreramme
4. Flenslåsemutter

Låsing av styring

Fest dreiegaffelen til bærerammen med låsestiften (Figur 14) for å låse (feste) styringen på klippeenhetene.

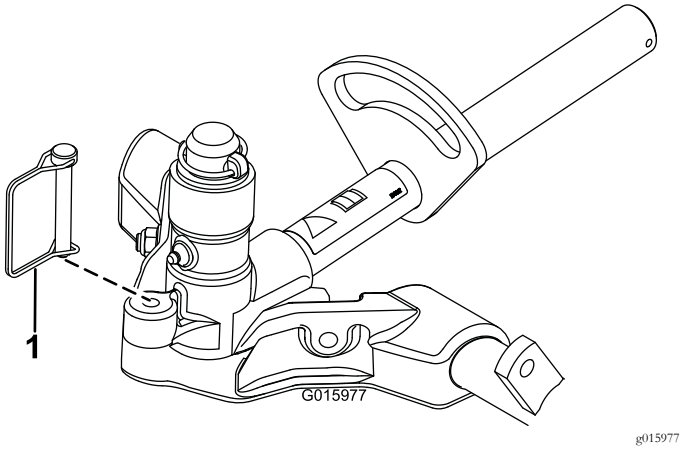

Figur 14

1. Låsestift

Merk: Fast styring anbefales ved klipping av skråbakker.

11

Justere innstillinger for dekkekompensering

Ingen deler er nødvendige

Prosedyre

Viktig: Foreta fjærjusteringer med klippeenheten montert på trekkenheten, vendt rett fremover og senket til gulvet.

1. Kontroller at hårnålssplinten er installert i det bakre hullet på enden av stangen (Figur 15).

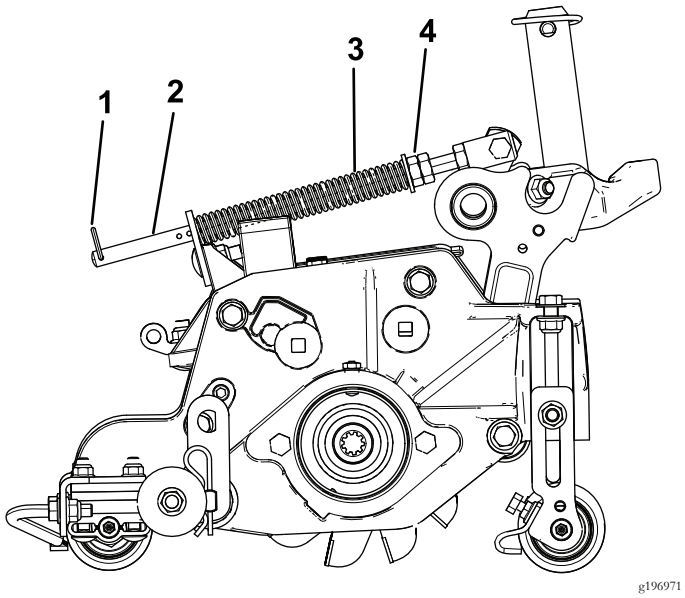

Figur 15

1. Hårnålssplint
2. Fjærstang
3. Dekkekompenseringsfjær
4. Sekskantmuttere

2. Stram til sekskantmutteren foran på fjærstangen inntil den komprimerte lengden på fjæren er 15,9 cm (Figur 15)

   Merk: Ved bruk i ujevnt terreng bør du redusere fjærlengden med 12,7 mm.

   Merk: Innstillingen for dekkekompenseringen må tilbakestilles hvis dybdeinnstillingen til vertikalkutterkniven endres.

Oversikt over produktet

Spesifikasjoner

Nettovekt	64 kg

Bruk

Merk: Angi hva som er høyre og venstre side på maskinen i normal driftsstilling.

Opplæringsperiode

Før vertikalkutterspolene tas i bruk, skal man vurdere spolens ytelse ved ønsket innstilling. Bruk på et tomt, ubrukt område for å avgjøre om det ønskede resultatet vil bli oppnådd. Juster etter behov.

Brukstips

1. Bruk trekkenheten med full gass, full spolehastighet (innstilling 9) og med ønsket trekkhastighet.
2. Maksimalt anbefalt innstilling er 6 mm dyp knivgjennomtrengning.
3. Strømkravene til vertikalkutterspolene vil variere etter gress- og jordforhold. Bakkehastigheten må kanskje reduseres ved noen forhold.
4. Ved bruk i gressforhold der det finnes mye rusk eller uvanlig tungt torv, åpne fremre og bakre utslippsskydd for å hjelpe med å fjerne rusket fra spolen.

⚠ FORSIKTIG

Gjenstander som slynges ut kan forårsake personskader.

Ikke åpne det bakre skyddet slik at det er høyere enn plant med bakken.

Vedlikehold

Smøre vertikalkutteren

Hver vertikalkutter har fem smørenipler (Figur 16) som må smøres ukentlig med litiumbasert smørefett nr. 2.

Smørepunktene er fremre valse (2), bakre valse (2) og spolemotorkilene (1).

Viktig: Hvis du smører klippeenhetene rett etter at du har vasket dem, skylles vannet ut av lagrene og bidrar til at de får forlenget levetid.

1. Tørk av alle smøreniplene med en ren fille.
2. Påfør smørefett til det kommer rent smørefett ut av valseforseglingene og avlastningsventilen på lageret (Figur 16).

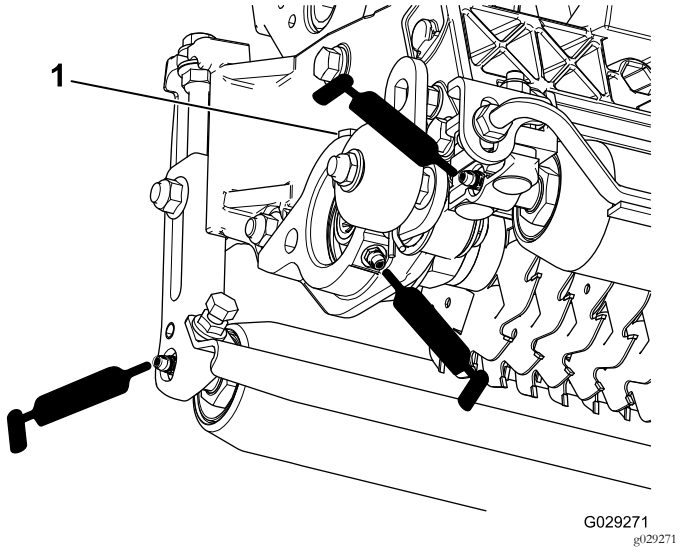

Figur 16

1. Avlastningsventil

3. Tørk vekk ev. overflødig fett.

Fjerne vertikalkutterknivene fra akselen

1. Fest enden av vertikalkutterakselen, som bare har en skive og mutter, i en skrutvinge.
2. På den andre siden av akselen, roter mutteren mot urviseren og fjern mutteren.

⚠ FORSIKTIG

Knivene er ekstremt skarpe og kan ha ru kanter som du kan skjære deg på.

Vær forsiktig når du fjerner knivene fra akselen.

3. Fjern det lille avstandsstykket, skiven, knivene og de store avstandsstykkene. Rengjør og smør den firkantede akselen med et tynt lag smørefett for å gjøre monteringen enklere (Figur 17).

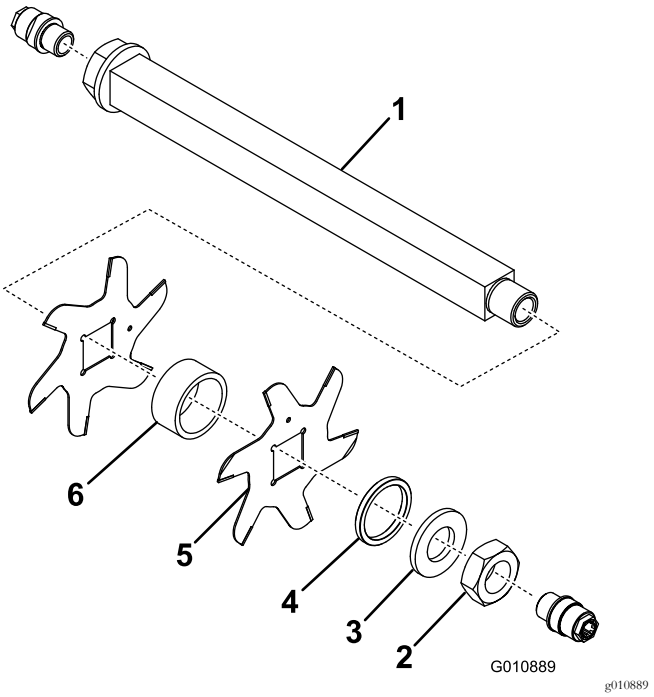

Figur 17

1. Aksel
2. Mutter
3. Skive
4. Lite avstandsstykke
5. Kniv (19)
6. Stort avstandsstykke (18)

Viktig: Ikke snu om på vertikalkutterens spolekniver. Rekkefølgen på demonteringen er svært viktig. Ikke snu om på vertikalkutterens spolekniver ved demontering eller rekkefølgen ved montering. Legg merke til vertikalkutterknivenes indekshull. Indekshullet er ment for montering, for å oppnå en korrekt spiral for vertikalkutterspolen.

Montere vertikalkutterknivene

1. Montere en spolekniv (Figur 18).
2. Monter et stort avstandsstykke.
3. Snu ikke om på spoleknivene ved gjenmontering på spoleakselen.

   Merk: Hvis knivene blir snudd om, vil knivene som er i bruk (avrundede), bli blandet med de skarpe endene på knivene som ikke var i bruk. Dette vil gi utilfredsstillende ytelse i vertikalkutterens spoleenhet. Vær nøye ved demontering av vertikalkutterknivene fra spolen.
4. Monter den neste kniven med urviseren slik at indekshullet (Figur 18) ikke er på linje med det første knivhullet, men avviker med en av akselens seks kanter.

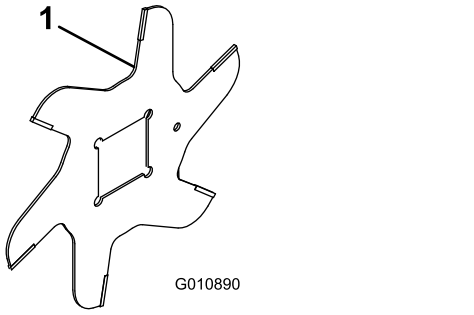

g010890

Figur 18

1. Indekshull

5. Fortsett å montere avstandsstykker og kniver på denne måten til alle knivene har blitt montert.

   Merk: Når knivene er riktig montert, vil knivene være plassert slik at de ser ut som en spiral.
6. Monter det lille avstandsstykket på akselen.
7. Påfør blå Loctite 242 på mutteren. Monter mutteren på akselen (maskinert side av mutteren mot avstandsstykket) og stram den til 108,5–135 N·m.

Vedlikeholde valsen

Et gjenoppbyggingssett for valse, delenr. 114-5430 og et verktøysett for gjenoppbygging av valse, delenr. 115-0803 (Figur 19) er tilgjengelig for vedlikehold av valsen. Gjenoppbyggingssettet for valse inneholder alle lagre, lagermuttere, indre forseglinger og ytre forseglinger som trengs for å gjenoppbygge en valse. Gjenoppbyggingssettet for valse inneholder alle verktøy og monteringsinstruksjoner som er nødvendige for å gjenoppbygge en valse med det tilhørende sett. Se din delekatalog eller ta kontakt med din distributør for hjelp.

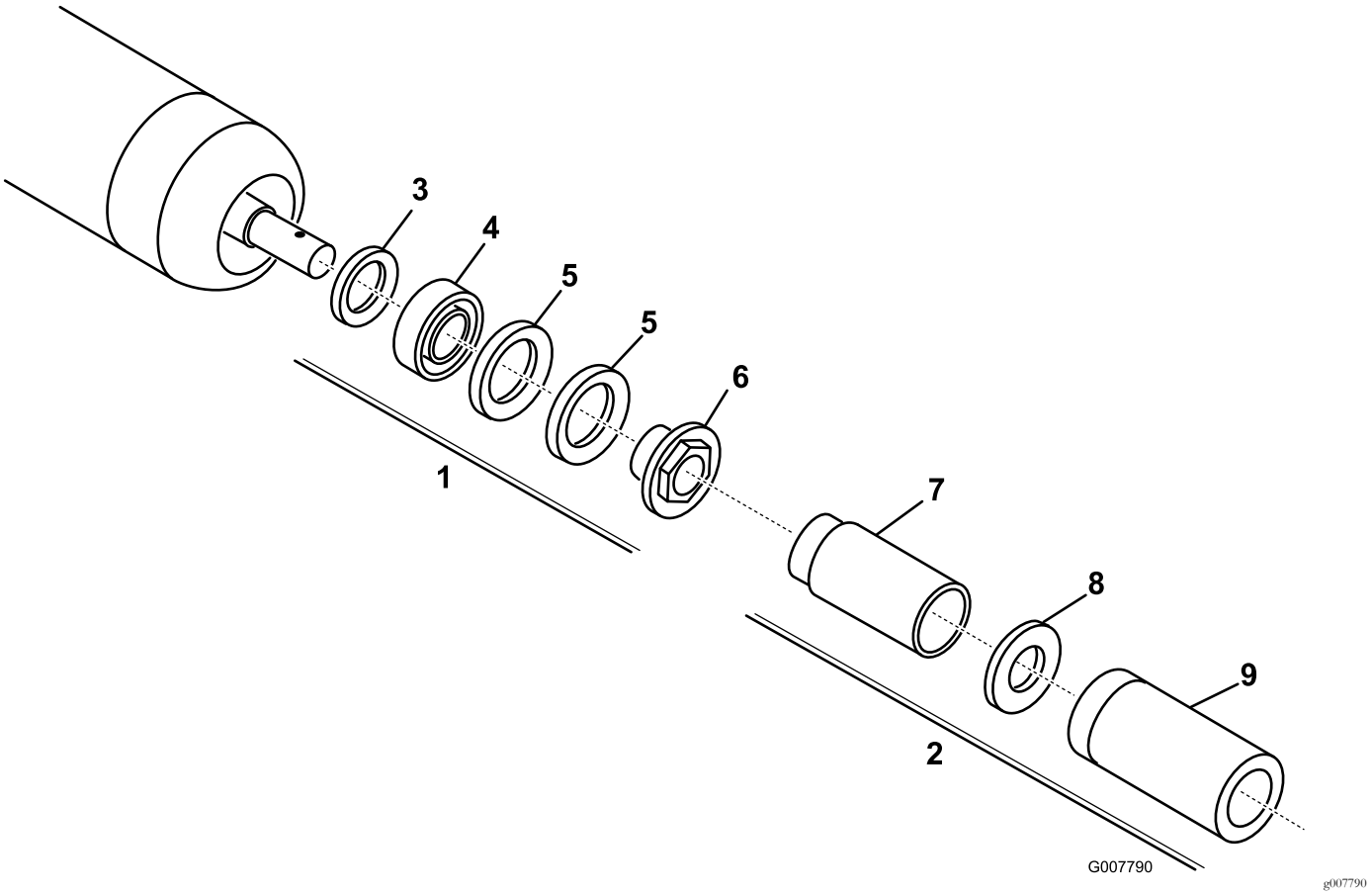

Figur 19

1. Gjenoppbyggingssett (delenr. 114-5430)
2. Verktøysett for gjenoppbygging (delenr. 115-0803)
3. Indre forsegling
4. Lager
5. Ytre forsegling
6. Lagermutter
7. Indre forseglingsverktøy
8. Skive
9. Lagre-/ytre forseglingsverktøy

Notat:

Notat:

Notat:

Sammenstillingserklæring

The Toro Company, 8111 Lyndale Ave. South, Bloomington, MN, USA erklærer at følgende enhet(er) er i samsvar med følgende direktiver, når de er montert i henhold til de medfølgende instruksjonene for bestemte Toro-modeller som indikert i den relevante samsvarserklæringen.

Modellnr.	Serienr.	Produktbeskrivelse	Fakturabeskrivelse	Generell beskrivelse	Direktiv
03731	400000000 og oppover	69 cm vertikalkutter, klippeenhet i Reelmaster 7000-D-serien	RM7000 27IN VERTICUTTER CU	Vertikalkutter	2006/42/EF

Relevant teknisk dokumentasjon er utarbeidet i henhold til kravene i del B av vedlegg VII til directiv 2006/42/EF.

Vi påtar oss å overføre, som svar på henvendelser fra nasjonale myndigheter, relevant informasjon om dette delvis fullførte maskineriet. Informasjonen vil bli overført elektronisk.

Maskineriet skal ikke tas i bruk før det er integrert i godkjente Toro-modeller som indikert på tilknyttede samsvarserklæringer og i samsvar med alle instruksjoner. Når dette er tilfelle, kan det erklæres i samsvar med alle relevante direktiver.

Godkjent:

David Klis
Overordnet ingeniørsjef
8111 Lyndale Ave. South
Bloomington, MN 55420, USA
November 15, 2016

Teknisk EU-kontakt:

Marcel Dutrieux
Manager European Product Integrity
Toro Europe NV
Nijverheidsstraat 5

2260 Oevel
Belgium

Tel. +32 16 386 659

Europeisk personvernerklæring

Informasjonen Toro samler inn
Toro Warranty Company (Toro) respekterer ditt personvern. For at vi skal kunne behandle ditt garantikrav og kontakte deg ved en eventuell produkttilbakekalling, ber vi deg om å dele enkelte personopplysninger med oss, enten direkte eller gjennom din lokale Toro-bedrift eller -forhandler.

Toros garantisystem finnes på vertsservere i USA, hvor personvernlovgivningen kanskje ikke gir samme beskyttelse som i ditt eget land.

VED Å DELE DIN PERSONLIGE INFORMASJON MED OSS, SAMTYKKER DU I BEHANDLINGEN AV DIN PERSONLIGE INFORMASJON SOM BESKREVET I DENNE PERSONVERNERKLÆRINGEN.

Måten Toro bruker informasjon på
Toro kan bruke din personlige informasjon til å behandle garantikrav, til å kontakte deg ved en eventuell produkttilbakekalling og av andre hensyn som vi vil fortelle deg om. Toro kan dele din informasjon med Toros datterselskaper, forhandlere eller andre forretningspartnere i forbindelse med disse aktivitetene. Vi vil ikke selge din personlige informasjon til andre selskaper. Vi forbeholder oss retten til å oppgi personlig informasjon for samsvar med gjeldende lovgivning og på forespørsel fra passende myndighet, for å kunne drive våre systemer korrekt eller for vår egen eller andre brukeres beskyttelse.

Oppbevaring av personlig informasjon
Vi vil oppbevare din personlige informasjon så lenge vi har behov for den, av hensynene de opprinnelig ble samlet inn for eller av andre legitime hensyn (som f.eks. samsvar med regelverk), eller som påkrevd av gjeldende lovgivning.

Toros erklæring om sikker lagring av dine personlige opplysninger
Vi tar rimelige forholdsrelger for å beskytte sikkerheten til dine personlige opplysninger. Vi tar også forholdsregler for å vedlikeholde de personlige opplysningenes nøyaktighet og gjeldende status.

Tilgang og korrigering av personlig informasjon
Hvis du vil gjennomgå eller korrigere din personlige informasjon, kontakt oss per e-post på legal@toro.com.

Australsk forbrukerlov

Australske kunder vil finne opplysninger angående australsk forbrukerlov enten inni boksen eller hos din lokale Toro-forhandler.

Toro-garantien

En begrenset toårsgaranti

Betingelser og inkluderte produkter

The Toro Company og datterselskapet Torp Warranty Company, i henhold til en avtale mellom dem, garanterer i fellesskap at ditt kommersielle Toro-produkt ("produktet") er uten feil i materialer eller håndverk i to år eller 1500 driftstimer*, avhengig av hva som inntreffer først. Denne garantien gjelder alle produkter, med unntak av luftemaskiner (se separate garantierklæringer for disse produktene). Der det finnes berettigede forhold, vil vi reparere produktet uten ekstra kostnad for deg, inkludert diagnostikkutstyr, arbeid, deler og transport. Denne garantien tar effekt på den dato som produktet leveres til kunden.
* Produkt utstyrt med timeteller.

Instruksjoner for å innhente garantitjenester

Du er ansvarlig for å underrette distributøren eller den autoriserte forhandleren av kommersielle produkter om hvem du kjøpte produktet av, straks du tror at det foreligger et berettiget forhold. Hvis du trenger hjelp med å finne en distributør eller autorisert forhandler av kommersielle produkter, eller hvis du har spørsmål ang. dine garantirettigheter eller ansvar, kan du kontakte:

Toros serviceavdeling for kommersielle produkter
Toro Warranty Company
8111 Lyndale Avenue South
Bloomington, MN 55420-1196, USA

+1–952–888–8801 eller +1–800–952–2740

E-post: commercial.warranty@toro.com

Eierens ansvar

Som eier av produktet, er du ansvarlig for nødvendig vedlikehold og justeringer som beskrives i *brukerhåndboken*. Hvis du ikke utfører nødvendig vedlikehold og justeringer, kan dette føre til at garantien blir ugyldig.

Elementer og betingelser som ikke inkluderes

Ikke all produktsvikt eller feilfunksjon som finner sted i løpet av garantiperioden er et resultat av defekter i materialene eller håndverket. Denne garantien dekker ikke følgende:

- Produktsvikt som er et resultat av at man ikke har brukt originale Toro-deler ved utskiftninger, eller fra montering og bruk av tilleggsutstyr eller endret tilbehør som ikke kommer fra Toro. En separat garanti kan gis av produsenten for disse artiklene.
- Produktsvikt som er et resultat av at man ikke har utført anbefalt vedlikehold og/eller justeringer. Hvis du ikke vedlikeholder Toro-produktet i henhold til anbefalt vedlikehold som oppgitt i *brukerhåndboken*, kan dette føre til at garantikrav blir avslått.
- Produktsvikt som er et resultat av at man har brukt produktet på en grov, uaktsom eller uforsiktig måte.
- Deler som anses som forbruksdeler, bortsett fra om de er defekte. Eksempler på deler som anses som forbruksdeler, eller som brukes opp, under normal drift av produktet er, men er ikke begrenset til, bremseklosser og bremsebelegg, clutchbelegg, knivblad, spoler, valser og lagre (tettet eller smurt), motstål, tennplugger, styrehjul og lagre, dekk, filtre, remmer og enkelte sprøytedeler som diafragma, munnstykker, kontrollventiler o.l.
- Feil som er et resultat av utenforliggende krefter. Tilstander som anses å være utenforliggende krefter inkluderer, men er ikke begrenset til, vær, lagringsprosedyrer, ikke-godkjent bruk av kjølemidler, smøremidler, tilsetningsstoffer, gjødsel, vann eller kjemikalier o.l.
- Feil eller ytelsesproblemer på grunn av drivstoffbruk (f.eks. bensin, diesel eller biodiesel) som ikke samsvarer med de respektive bransjestandardene.
- Normal støy, vibrasjon, slitasje og forringelse.
- "Vanlig slitasje" inkluderer, men er ikke begrenset til, skade på seter pga. slitasje eller slipevirkning, slitte, lakkerte overflater, oppskrapte merker eller vinduer osv.

Deler

Deler som skal skiftes ut som en del av nødvendig vedlikehold, er garantert for perioden opptil tidspunktet for utskiftingen av delen. Deler som skiftes ut under garantien, dekkes i gyldighetsperioden for garantien til originalproduktet og blir Toros eiendom. Toro vil ta den siste avgjørelsen om å reparere eventuelle eksisterende deler eller montere eller erstatte den. Toro kan bruke fabrikkreparerte deler for garantireparasjoner.

Garanti for dypsyklus- og litiumionbatterier:

Dypsyklus- og litiumionbatterier har et begrenset antall kilowattimer de kan levere i løpet av levetiden. Bruks-, lade- og vedlikeholdsteknikker kan forlenge eller forkorte den totale levetiden til batteriet. Etter hvert som batteriene i dette produktet brukes, vil mengden med faktisk arbeid mellom ladeintervallene minke sakte, men sikkert til batteriet er helt brukt opp. Skifte ut oppbrukte batterier, på grunn av normalt forbruk, er produkteiers ansvar. Batteriene må kanskje skiftes ut i løpet av den ordinære produktgarantiperioden for eierens regning. Merk: (kun litiumionbatteri): Et litiumionbatteri har en proporsjonsmessig delegaranti som begynner tredje året og gjelder til og med femte året, avhengig av driftstid og kilowattimer brukt. Les *brukerhåndboken* for mer informasjon.

Vedlikehold foretas for eiers regning

Trimming av motor, smøring, rengjøring og lakkering, utskifting av filtre, kjølevæske og utføring av anbefalt vedlikehold, er noen av de normale tjenestene som Toro-produkter forutsetter må foretas for eiers regning.

Generelle betingelser

Reparasjon av en autorisert Toro-distributør eller -forhandler, er ditt eneste rettsmiddel under denne garantien.

Verken Toro Company eller Toro Warranty Company er ansvarlig for indirekte, tilfeldig eller betingede skader i forbindelse med bruken av Toro-produkter som dekkes av denne garantien, inkludert eventuelle kostnader eller utgifter med å erstatte utstyr eller tjenester i løpet av rimelige perioder med feilfunksjon eller uten bruk i påvente av fullføring av reparasjoner under denne garantien. Bortsett fra utslippsgarantien som det vises til nedenfor, hvis den gjelder, er det ingen andre uttrykkelige garantier. Alle impliserte garantier om salgbarhet og egnethet til bruk er begrenset til varigheten av denne uttrykkelig garantien.

Noen stater tillater ikke utelatelse av tilfeldige eller betingede skader eller begrensninger på hvor lenge en implisert garanti varer, så ovenfor nevnte utelatelse og begrensninger gjelder kanskje ikke for deg. Denne garantien gir deg spesielle rettigheter i henhold til loven, og du kan kanskje også ha andre rettigheter som varierer fra stat til stat.

Merknad ang. motorgaranti:

Systemet for utslippskontroll på ditt produkt dekkes kanskje også av en separat garanti som overholder kravene som ble etablert av det amerikanske Environmental Protection Agency (EPA) og/eller California Air Resources Board (CARB). Timebegrensningene som fastsettes ovenfor, gjelder ikke for garantien for systemer for utslippskontroll. Du finner mer informasjon om dette i garantierklæringen for motorutslippskontroll i brukerhåndboken eller i dokumentasjonen fra motorprodusenten.

Andre land enn USA og Canada

Kunder som har kjøpt Toro-produkter som er eksportert fra USA eller Canada bør ta kontakt med sin Toro-distributør (forhandler) for å få garantipoliser for ditt land, din provins eller din delstat. Hvis du av en noen grunn er misfornøyd med din forhandlers tjenester eller har vanskeligheter med å skaffe deg informasjon om garantien, ta kontakt med importøren av Toro-produktene.