Form No. 3407-894 Rev A

TORO®

Count on it.

Manual do Operador

Unidade de corte vertical de 69 cm

Unidade de corte Reelmaster® 7000-D

Modelo nº 03731—Nº de série 400000000 e superiores

Registe o seu produto em www.Toro.com.
Tradução do original (PT)

CE

3407-894 A

⚠ AVISO

CALIFÓRNIA
Proposição 65 Aviso

É do conhecimento do Estado da Califórnia que um ou vários produtos químicos deste produto podem provocar cancro, defeitos congénitos ou outros problemas reprodutivos.

Este produto cumpre todas as diretivas europeias relevantes. Para mais informações, consulte a Declaração de incorporação (DOI) no verso desta publicação.

Introdução

Os kits da unidade de corte vertical são montados em máquinas com transporte de utilizador e destinam-se a ser utilizados por operadores profissionais contratados em aplicações comerciais. Foram principalmente concebidos para cortar verticalmente a relva em parques, campos desportivos e relvados comerciais bem mantidos.

Leia estas informações cuidadosamente para saber como utilizar o produto, como efetuar a sua manutenção de forma adequada, evitar ferimentos pessoais e danos no produto. A utilização correta e segura do produto é da exclusiva responsabilidade do utilizador.

Pode contactar a Toro diretamente através do site www.toro.com para obter informações sobre produtos e acessórios, para obter o contacto de um representante ou para registar o seu produto.

Sempre que necessitar de assistência, peças genuínas Toro ou informações adicionais, entre em contacto com um representante de assistência autorizado ou com o serviço de assistência Toro, indicando os números de modelo e de série do produto. A Figura 1 identifica os números de série e de modelo do produto. Escreva os números no espaço fornecido.

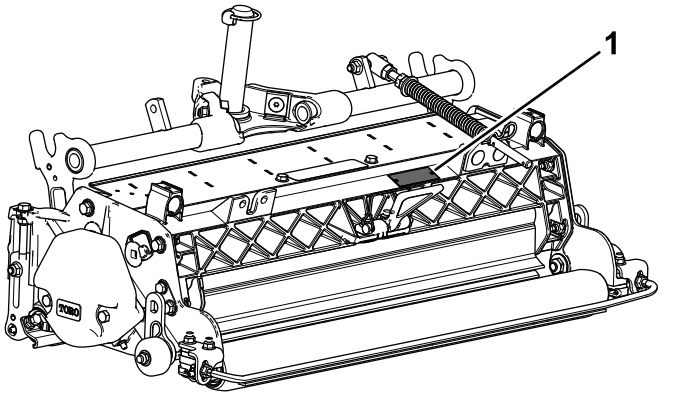

g196973

Figura 1

1. Localização dos números de modelo e de série

Modelo nº _____

Nº de série _____

Este manual identifica potenciais perigos e tem mensagens de segurança identificadas pelo símbolo de alerta de segurança (Figura 2), que identifica perigos que podem provocar ferimentos graves ou mesmo a morte, se não respeitar as precauções recomendadas.



g000502

Figura 2

1. Símbolo de alerta de segurança

Neste manual são utilizados 2 termos para identificar informações importantes. **Importante** chama atenção para informações especiais de ordem mecânica e **Nota** sublinha informações gerais que requerem especial atenção.

Índice

Segurança 3
Autocolantes de segurança e de instruções 4
Instalação 5
1 Inspeção da unidade de corte vertical 6
2 Instalação dos rolos de transporte 6
3 Instalação do anel de retenção e bocal de lubrificação 6
4 Instalação da mola de compensação de relva 7
5 Ajuste da profundidade da lâmina 8
6 Ajuste do resguardo de relva traseiro 8
7 Ajuste dos raspadores do rolo 9
8 Ajuste dos rolos de transporte 9

© 2017—The Toro® Company

8111 Lyndale Avenue South
Bloomington, MN 55420

Contacte-nos em www.Toro.com.
Impresso nos E.U.A.

Todos os direitos reservados

9 Montagem do cilindro da unidade de corte vertical 10
10 Ajustar a direção da unidade de corte 10
11 Ajuste das definições da mola de compensação de relva 11
Descrição geral do produto 12
Especificações 12
Funcionamento 12
Período experimental 12
Conselhos de utilização 12
Manutenção 13
Lubrificação da unidade de corte vertical 13
Retiro das lâminas da unidade de corte vertical do eixo 13
Instalação das lâminas da unidade de corte vertical 14
Manutenção do rolo 14

Segurança

Esta máquina foi concebida de acordo com a norma EN ISO 5395:2013.

A utilização ou manutenção indevidas do equipamento pode ter como resultado ferimentos ou morte. Para reduzir o risco de ferimentos ou morte, respeite estas instruções de segurança.

- Antes de utilizar a unidade de corte, leia, compreenda e observe todas as instruções constantes no *Manual do utilizador* das unidades de corte vertical.
- Antes de utilizar as unidades de corte vertical, leia, compreenda e observe todas as instruções constantes neste *manual do utilizador*.
- Nunca permita que crianças operem a unidade de tração ou unidades de corte vertical. Nunca permita a utilização da unidade de tração ou das unidades de corte vertical por adultos não familiarizados com as instruções relevantes. Apenas os utilizadores com formação adequada e que leram este *Manual do utilizador* podem utilizar as unidades de corte vertical.
- Não conduza esta unidade de corte vertical quando se encontrar sob o efeito de álcool ou medicamentos, cansado ou doente.
- Mantenha todos os resguardos e dispositivos de segurança devidamente montados. Se um resguardo, dispositivo de segurança ou autocolante se encontrar danificado ou ilegível, repare-o ou substitua-o antes de retomar o funcionamento. Proceda também ao aperto de porcas e parafusos soltos ou aliviados, para garantir que as unidades de corte vertical se encontram em condições de operação seguras.
- Utilize vestuário adequado, incluindo proteção visual, calçado resistente antiderrapante e proteções para os ouvidos. Prenda cabelo comprido e não utilize joias.
- Remova todos os detritos e outros objetos que possam ser apanhados e projetados pelas lâminas da unidade de corte. Mantenha todos os observadores afastados da área de trabalho.
- Se as lâminas de corte vertical atingirem um objeto sólido ou se a unidade vibrar anormalmente, pare a máquina e desligue o motor. Verifique se a unidade de corte vertical ficou danificada. Se detetar peças danificadas, proceda à devida reparação, antes de ligar o motor e utilizar a unidade de corte vertical.
- Estacione a máquina numa superfície nivelada, baixe as unidades de corte para o solo, desligue o motor, engate o travão de mão e retire a chave da ignição sempre que sair da máquina.
- Certifique-se de que as unidades de corte vertical se encontram em condições de funcionamento seguras, mantendo as porcas, os pernos e os parafusos apertados.
- Quando efetuar a manutenção, reparações, ajustes ou quando guardar a máquina, retire a chave da ignição para evitar que o motor arranque acidentalmente.

- Execute apenas as instruções de manutenção constantes deste manual. Se for necessário efetuar reparações de vulto ou se alguma vez necessitar de assistência, contacte um distribuidor autorizado Toro.
- Para se certificar do máximo desempenho e da continuação da certificação de segurança da máquina, utilize apenas acessórios e peças sobressalentes genuínos da Toro. Os acessórios e peças sobressalentes produzidos por outros fabricantes poderão tornar-se perigosos e a sua utilização pode anular a garantia do produto.

Autocolantes de segurança e de instruções

Os autocolantes de segurança e instruções estão facilmente visíveis para o operador e situam-se próximo das zonas de potencial perigo. Substitua todos os autocolantes danificados ou perdidos.

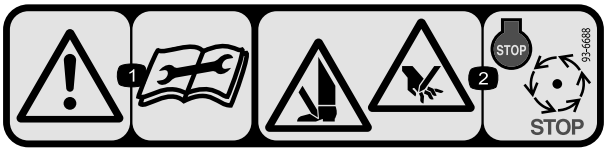

decal93-6688

93-6688

1. Aviso – leia as instruções antes de efetuar as operações de manutenção.
2. Risco de cortes nas mãos e nos pés – desligue o motor e espere que as peças em movimento parem.

Instalação

Peças soltas

Utilize a tabela abaixo para verificar se todas as peças foram enviadas.

Procedimento	Descrição	Quantidade	Utilização
1	Unidade de corte vertical	1	Inspeção da unidade de corte vertical.
2	Conjunto do rolo de transporte Perno de gancho	2 2	Instalação dos rolos de transporte.
3	Anel de retenção Bocal de lubrificação	1 1	Instalação do anel de retenção e bocal de lubrificação
4	Conjunto de compensação de relva Parafuso comprido Parafuso de carroçaria Porca de bloqueio flangeada Porca flangeada	1 1 2 3 1	Instale o conjunto da mola de compensação de relva.
5	Nenhuma peça necessária	–	Ajuste da profundidade da lâmina.
6	Nenhuma peça necessária	–	Ajuste do resguardo de relva traseiro.
7	Nenhuma peça necessária	–	Ajuste dos raspadores do rolo.
8	Nenhuma peça necessária	–	Ajuste dos rolos de transporte.
9	Nenhuma peça necessária	–	Montagem do cilindro da unidade de corte vertical.
10	Nenhuma peça necessária	–	Ajustar a direção da unidade de corte.
11	Nenhuma peça necessária	–	Ajuste das definições da mola de compensação de relva.

Componentes e peças adicionais

Descrição	Quantidade	Utilização
Manual do utilizador	1	Analisar o material e guarde-o num local adequado.

Importante: **Sem estas peças, a configuração total não pode ser completa.**

Nota: Determine os lados direito e esquerdo da máquina a partir da posição normal de utilização.

Nota: Sempre que unidade de corte vertical tiver de ser inclinada para expor as lâminas de corte vertical, utilize o apoio (fornecido com a unidade de tração) (Figura 3).

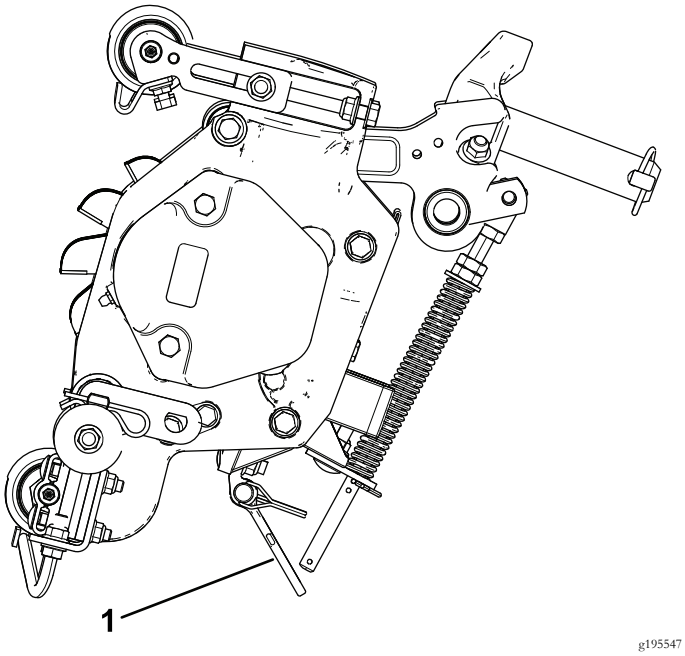

Figura 3

1. Apoio

1

Inspeção da unidade de corte vertical

Peças necessárias para este passo:

1	Unidade de corte vertical

Procedimento

Depois de a unidade de corte vertical ser removida da caixa, inspecione o seguinte:

1. Verifique a lubrificação de cada extremidade do cilindro. A lubrificação deve estar bem visível nos rolamentos do cilindro e estrias internas do eixo do cilindro.
2. Assegure-se de que todas as porcas e parafusos estão bem apertados.
3. Certifique-se de que a suspensão da estrutura de suporte opera livremente e que não prende quando movida para a frente e para trás.

2

Instalação dos rolos de transporte

Peças necessárias para este passo:

2	Conjunto do rolo de transporte
2	Perno de gancho

Procedimento

1. Se as unidades de corte estiverem instaladas na unidade de tração, estacione a máquina para uma superfície nivelada, desça as unidades de corte para o solo, desligue o motor, engate o travão de mão e retire a chave da ignição.
2. Fixe um suporte do rolo de transporte ao pino de placa de cada lado com um contrapino (Figura 4).

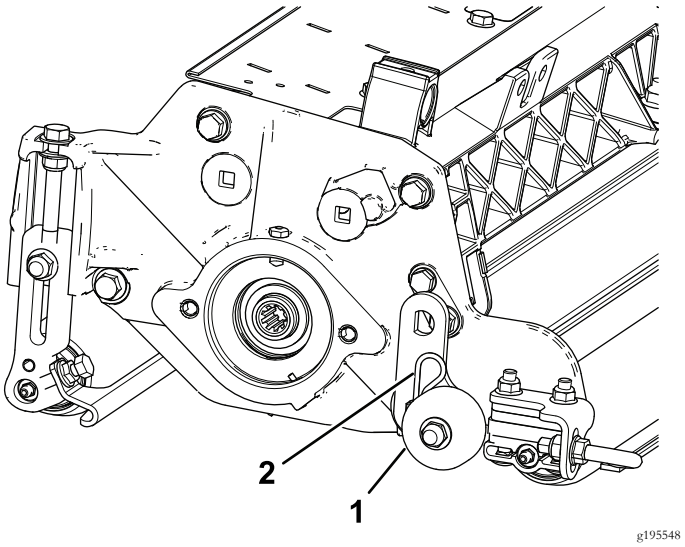

Figura 4

1. Conjunto do rolo de transporte
2. Perno de gancho

Nota: O rolo deve ficar posicionado na parte de trás da unidade de corte vertical.

3

Instalação do anel de retenção e bocal de lubrificação

Peças necessárias para este passo:

1	Anel de retenção
1	Bocal de lubrificação

Procedimento

Os bocais de lubrificação têm de ser instalados no lado do motor do cilindro na unidade de corte vertical. Recorra ao seguinte diagrama para determinar a posição de cada motor do cilindro (Figura 5).

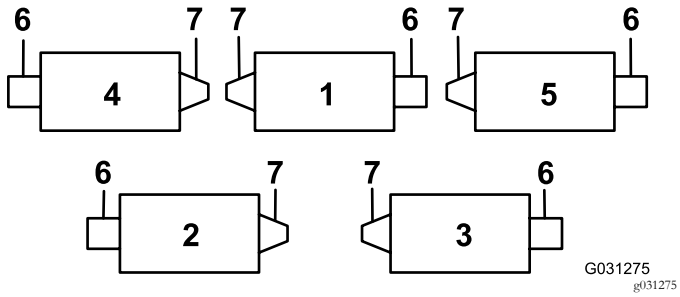

Figura 5

1. Unidade de corte vertical 1
2. Unidade de corte vertical 2
3. Unidade de corte vertical 3
4. Unidade de corte vertical 4
5. Unidade de corte vertical 5
6. Motor de cilindro
7. Peso

1. Retire e deite fora o parafuso de afinação da placa lateral do motor do cilindro (Figura 6).

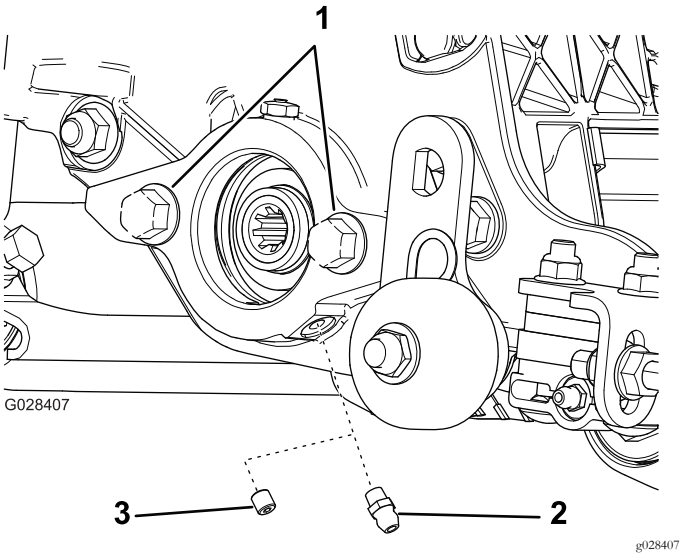

Figura 6

1. Parafusos
2. Bocal de lubrificação reto (instalar)
3. Parafuso de afinação (retire e deite fora)

2. Instale o bocal de lubrificação reto (Figura 6).
3. Para os locais das unidades de corte vertical 2 e 4 (Figura 5), mova o peso final para o lado oposto da unidade de corte.
4. Se não existirem parafusos na placa lateral do motor do cilindro, instale-os (Figura 6).
5. Instale o anel de retenção no motor do cilindro (Figura 7).

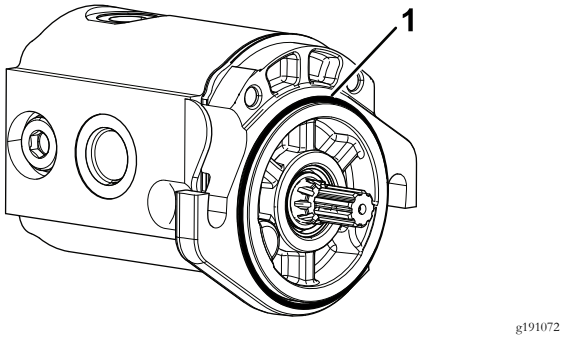

Figura 7

1. Anel de retenção

4

Instalação da mola de compensação de relva

Peças necessárias para este passo:

1	Conjunto de compensação de relva
1	Parafuso comprido
2	Parafuso de carroçaria
3	Porca de bloqueio flangeada
1	Porca flangeada

Procedimento

Instale o conjunto da mola de compensação de relva no mesmo lado que o motor do cilindro (Figura 5 e Figura 8).

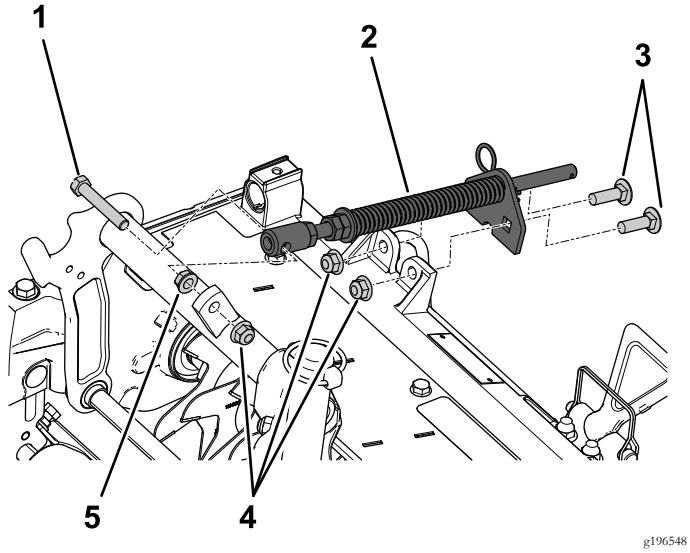

Figura 8

1. Parafuso comprido
2. Conjunto da mola de compensação
3. Parafusos de carroçaria
4. Porcas de flange
5. Porca flangeada

5

Ajuste da profundidade da lâmina

Nenhuma peça necessária

Procedimento

Nota: A profundidade de penetração máxima recomendada para a lâmina é de 6 mm.

1. Coloque o cilindro da unidade de corte vertical numa superfície nivelada.
2. Coloque 2 barras indicadoras, que têm profundidade pretendida de penetração da lâmina abaixo do solo, sob os rolos dianteiro e traseiro do cilindro da unidade de corte vertical (em cada extremidade do cilindro) (Figura 9).

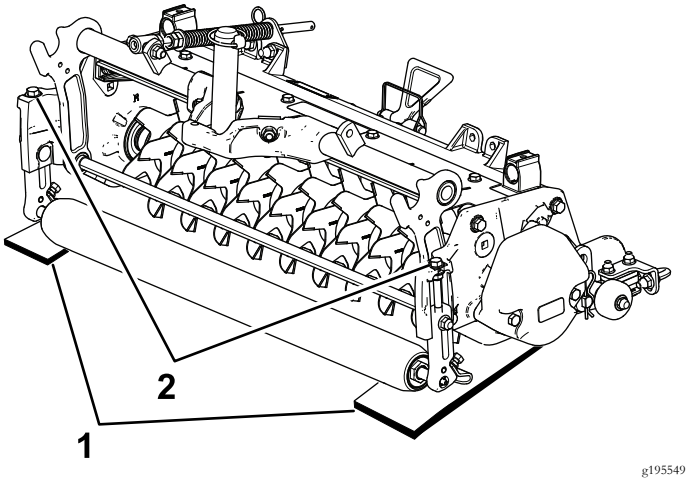

Figura 9

1. Barra indicadora
2. Parafuso de ajuste

Nota: As lâminas da unidade de corte vertical não podem tocar nas barras indicadoras.

3. Rode o parafuso de ajuste em cada suporte da altura de corte (Figura 9) de forma a que as lâminas do cilindro fiquem em contacto com a superfície nivelada em ambas as extremidades.

Nota: À medida que as lâminas da unidade de corte vertical se desgastam, o diâmetro do cilindro diminui e a profundidade definida varia. Verifique periodicamente a definição da profundidade para se certificar de que obtém a profundidade pretendida.

6

Ajuste do resguardo de relva traseiro

Nenhuma peça necessária

Procedimento

Nota: Quando trabalhar em condições de relva em que haja muitos detritos ou se encontrem acumulações excessivas, abra o resguardo de descarga traseiro para facilitar a saída dos detritos do cilindro.

1. Desaperte os parafusos no apoio do resguardo de relva (Figura 10).

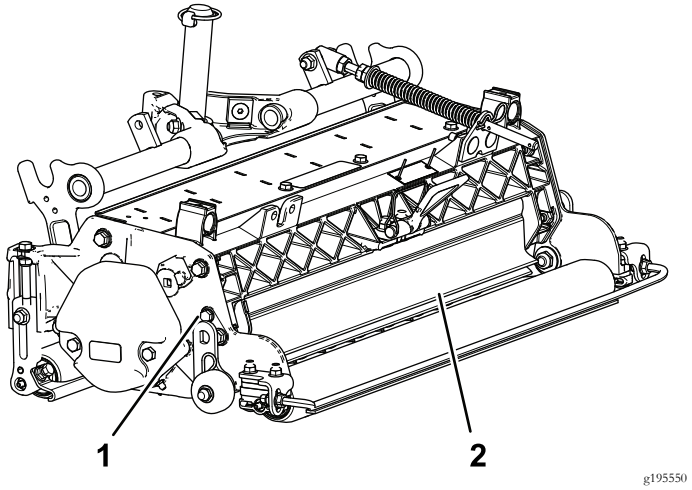

Figura 10

1. Parafuso de articulação
2. Resguardo de relva traseiro

2. Rode o resguardo de relva para a posição pretendida e aperte os parafusos (Figura 10).

⚠ CUIDADO

Os detritos projetados podem provocar ferimentos.

Não abra o resguardo traseiro de forma a ficar mais alto do que o nível do solo.

7

Ajuste dos raspadores do rolo

Nenhuma peça necessária

Procedimento

1. Desaperte as porcas flangeadas que fixam os raspadores do rolo (Figura 11).

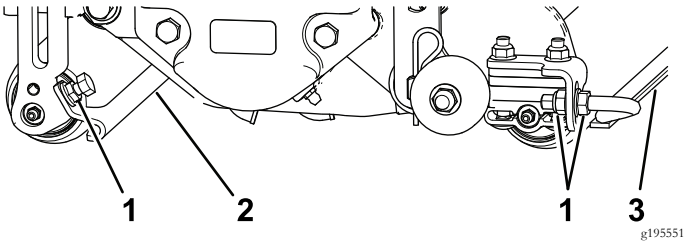

Figura 11

1. Porcas flangeadas
2. Raspador do rolo dianteiro
3. Raspador do rolo traseiro

2. Mova as barras do raspador para dentro ou para fora para obter 0,0 a 0,75 mm de folga entre o raspador e o rolo.
3. Certifique-se de que a barra do raspador fica paralela ao rolo e à superfície nivelada.
4. Aperte as porcas flangeadas para bloquear o ajuste.

8

Ajuste dos rolos de transporte

Nenhuma peça necessária

Procedimento

Antes de as unidades de corte vertical serem baixadas até ao chão ou retiradas da unidade de tração, baixe os rolos de transporte (Figura 11) para proteger as lâminas do contacto com a superfície dura.

1. Retire o contrapino que fixa o suporte do rolo de transporte ao pino da placa lateral.
2. Posicione o rolo de transporte da seguinte forma:

- Baixe o suporte do rolo antes de a unidade de corte vertical ser baixada até ao chão.
- Levante o suporte do rolo depois de a unidade de corte vertical ser subida até à posição de funcionamento.

3. Fixe um suporte do rolo de transporte ao pino de placa lateral com o contrapino.
4. Repita o procedimento na extremidade oposta da unidade de corte vertical.

9

Montagem do cilindro da unidade de corte vertical

Nenhuma peça necessária

Procedimento

Importante: Quando baixar os cilindros da unidade de corte vertical, tenha cuidado para não danificar as lâminas do cilindro devido ao contacto com o chão de betão ou uma superfície pavimentada. Baixe os rolos de transporte antes de baixar as unidades de corte vertical para um chão de betão ou uma superfície pavimentada.

Figura 12 mostra a orientação do motor de transmissão hidráulica para cada uma das localizações.

Os cilindros da unidade de corte vertical são montados na unidade de tração, da mesma forma que as unidades de corte. Leia o *Manual do utilizador* da unidade de tração para obter instruções sobre a montagem.

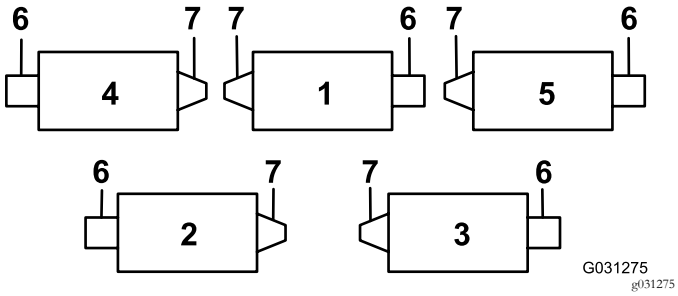

Figura 12

1. Unidade de corte vertical 1
2. Unidade de corte vertical 2
3. Unidade de corte vertical 3
4. Unidade de corte vertical 4
5. Unidade de corte vertical 5
6. Motor de cilindro
7. Peso

10

Ajustar a direção da unidade de corte

Nenhuma peça necessária

Aumento da marcha das unidades de corte traseiras

Aumente a direção das unidades de corte traseiras removendo os dois espaçadores articulados, parafusos de cabeça sextavada e porcas de bloqueio flangeadas (Figura 13) das estruturas de transporte das unidades de corte traseiras (unidades de corte 2 e 3); consulte Figura 12.

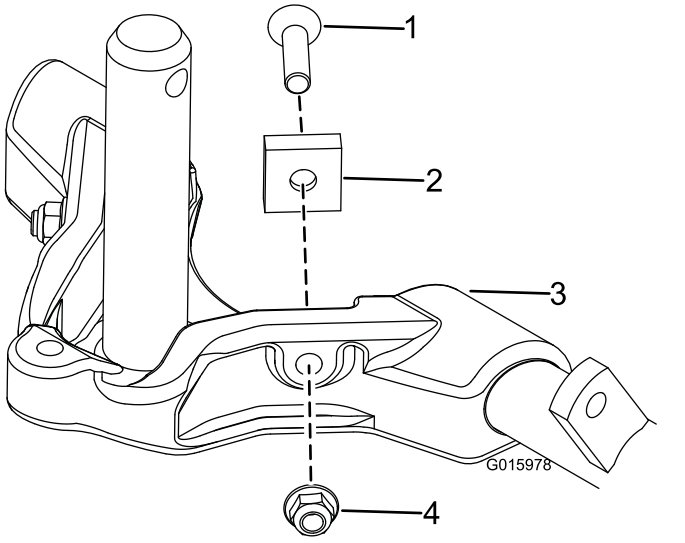

Figura 13

1. Parafuso de cabeça sextavada
2. Espaçador de articulação
3. Estrutura da carroçaria
4. Porca de bloqueio flangeada

Bloquear a direção

Para bloquear (fixar) a marcha das unidades de corte, prenda a forquilha da articulação à estrutura de suporte com um pino de encaixe (Figura 14).

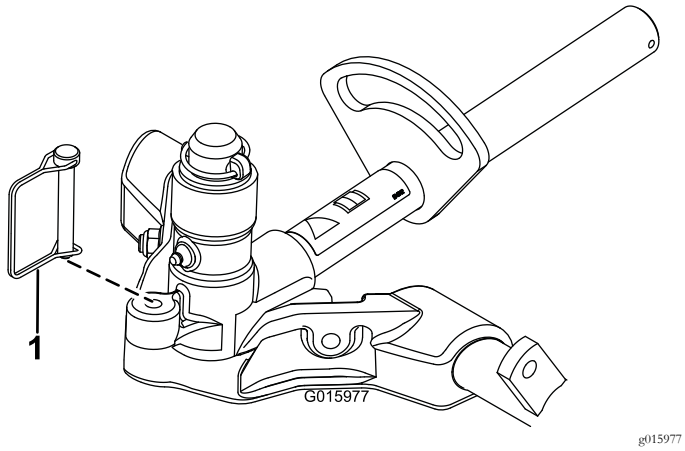

Figura 14

1. Pino de encaixe

Nota: **A marcha fixa é recomendada ao cortar declives.**

11

Ajuste das definições da mola de compensação de relva

Nenhuma peça necessária

Procedimento

Importante: **Faça ajustes na mola com a unidade de corte montada na unidade de tração, a apontar a direito para a frente e descida até ao nível do chão da oficina.**

1. Certifique-se de que o contrapino do gancho está instalado no orifício traseiro na haste da mola (Figura 15).

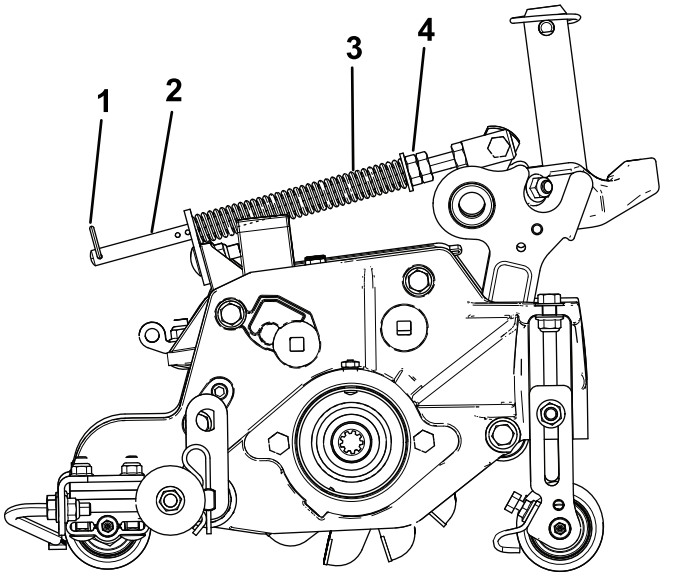

Figura 15

1. Perno de gancho
2. Haste da mola
3. Mola de compensação de relva
4. Porcas sextavadas

2. Aperte as porcas sextavadas na extremidade dianteira da haste da mola até que o comprimento da mola em compressão seja de 15,9 cm (Figura 15).

   Nota: Quando trabalhar com a máquina em terrenos agrestes diminua o comprimento da mola em 12,7 mm.

   Nota: A compensação da relva tem de ser reposta se a definição de profundidade da lâmina for alterada.

Descrição geral do produto

Especificações

Peso líquido	64 kg

Funcionamento

Nota: Determine os lados direito e esquerdo da máquina a partir da posição normal de utilização.

Período experimental

Antes de trabalhar com os cilindros da unidade de corte vertical, avalie o desempenho do cilindro na definição pretendida. Trabalhe numa área limpa e não utilizada para averiguar se obtém os resultados pretendidos. Efetue os ajustes necessários.

Conselhos de utilização

1. Trabalhe com a unidade de tração na potência máxima, velocidade máxima dos cilindros (definição 9) e na velocidade de tração desejada.
2. A profundidade de penetração máxima recomendada para a lâmina é de 6 mm.
3. As necessidades energéticas para fazer funcionar os cilindros da unidade de corte vertical irão variam consoante as condições da relva e do solo. Pode ser necessário reduzir a velocidade de andamento sob algumas condições.
4. Quando trabalhar em condições de relva em que haja muitos detritos ou se encontrem acumulações excessivas, abra o resguardo de descarga frontal e traseiro para facilitar a saída dos detritos do cilindro.

⚠ CUIDADO

Os detritos projetados podem provocar ferimentos.

Não abra o resguardo traseiro de forma a ficar mais alto do que o nível do solo.

Manutenção

Lubrificação da unidade de corte vertical

Cada unidade de corte vertical possui 5 bocais de lubrificação (Figura 16) que deverão ser lubrificados semanalmente com massa lubrificante nº 2 para utilizações gerais, à de lítio.

Estes pontos de lubrificação são o rolo da frente (2), rolo traseiro (2) e estrias do cilindro (1).

Importante: Lubrificar as unidades de corte imediatamente após a lavagem ajuda a purgar a água dos rolamentos e aumenta a duração dos mesmos.

1. Limpe cada bocal de lubrificação com um trapo limpo.
2. Aplique lubrificação até que se veja lubrificante limpo a sair dos vedantes do rolo e da válvula de descarga do rolamento (Figura 16).

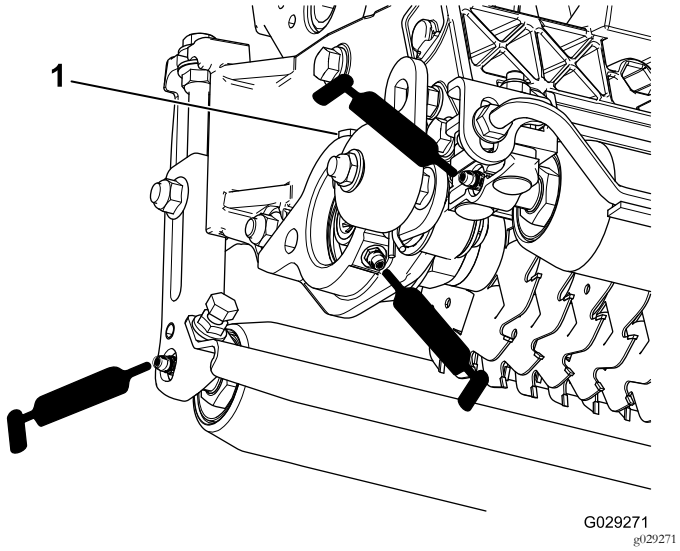

Figura 16

1. Válvula de descarga

3. Elimine o excesso de massa lubrificante.

Retiro das lâminas da unidade de corte vertical do eixo

1. Fixe a extremidade do eixo da unidade de corte vertical, que tem apenas uma anilha e uma porca, num torno.
2. Na outra extremidade do eixo, rodar a porca no sentido contrário ao dos ponteiros do relógio e retirá-la.

⚠ CUIDADO

As lâminas são muito afiadas e podem ter fissuras que lhe podem ferir as mãos.

Tenha cuidado quando retirar as lâminas do eixo.

3. Retire o espaçador pequeno, a anilha, as lâminas e os espaçadores grandes. Limpe e lubrifique o eixo quadrado com uma leve camada de massa para facilitar montagem (Figura 17).

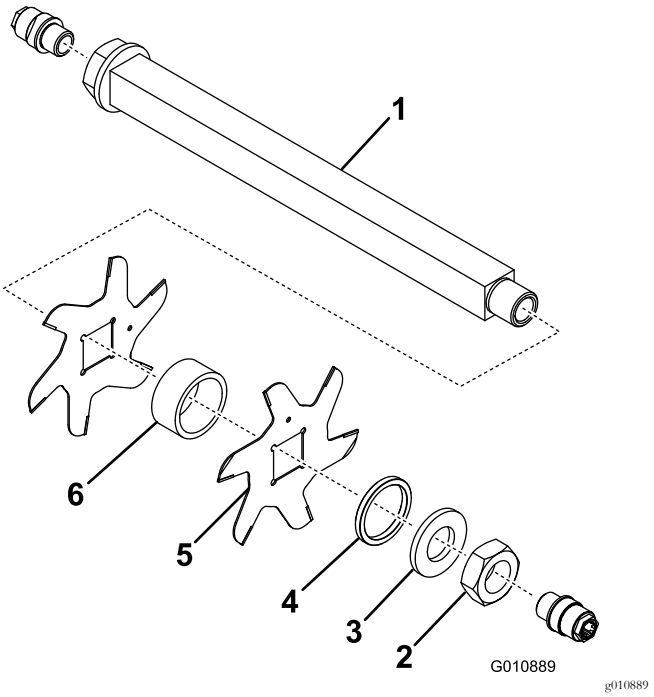

Figura 17

1. Eixo
2. Porca
3. Anilha
4. Espaçador pequeno
5. Lâmina (19)
6. Espaçador grande (18)

Importante: Não inverta as lâminas do cilindro da unidade de corte vertical. A ordem da desmontagem é extremamente importante. Não inverta as lâminas do cilindro da unidade de corte vertical quando as desmontar nem inverta a ordem quando as montar. Atente ao orifício informativo das lâminas da unidade de corte vertical. O orifício informativo destina-se à montagem para se obter a hélice adequada do cilindro da unidade de corte vertical.

Instalação das lâminas da unidade de corte vertical

1. Monte uma lâmina de cilindro (Figura 18).
2. Monte um espaçador grande.
3. Não inverta as lâminas do cilindro quando as voltar a montar no eixo do cilindro.

   Nota: Se as lâminas estiverem invertidas, as lâminas que estão em utilização (arredondadas) irão misturar-se com as extremidades aguçadas das lâminas que não estão em utilização. Isto dará origem a um desempenho insatisfatório do cilindro da unidade de corte vertical. Preste muita atenção quando desmontar as lâminas da unidade de corte vertical do cilindro.
4. Instale lâmina seguinte no sentido dos ponteiros do relógio de forma a o orifício de referência (Figura 18) não ficar alinhado com o orifício da primeira lâmina por um furo do eixo.

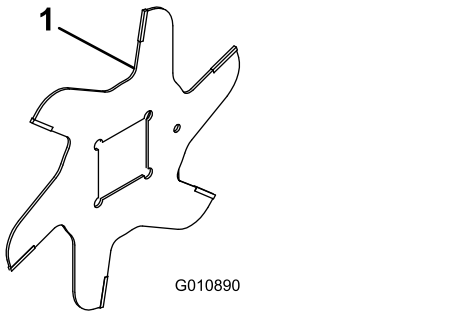

g010890

Figura 18

1. Orifício de referência

5. Continue a instalar os espaçadores e as lâminas desta forma até ter instalado completamente todas as lâminas.

   Nota: Quando corretamente montadas, as lâminas ficarão sobrepostas de uma forma tal que lembrarão uma hélice.
6. Instale o espaçador pequeno no eixo.
7. Aplique Loctite azul 242 na porca. Instale a porca no eixo (com o lado maquinado da porca voltado para o espaçador) e aperte-a com 108,5 a 135 N·m.

Manutenção do rolo

Um kit de remontagem do rolo, peça nº 114-5430 e um kit de ferramentas de remontagem do rolo, peça nº 115-0803 (Figura 19) estão disponíveis para fazer a manutenção do rolo. O kit do rolo inclui todos os rolamentos, porcas dos rolamentos, vedantes internos e externos necessários para remontar um rolo. O kit de ferramentas inclui todas as ferramentas e as instruções de instalação necessárias à remontagem de um rolo com o kit de remontagem de rolo. Consulte o catálogo de peças ou contacte o distribuidor para obter ajuda.

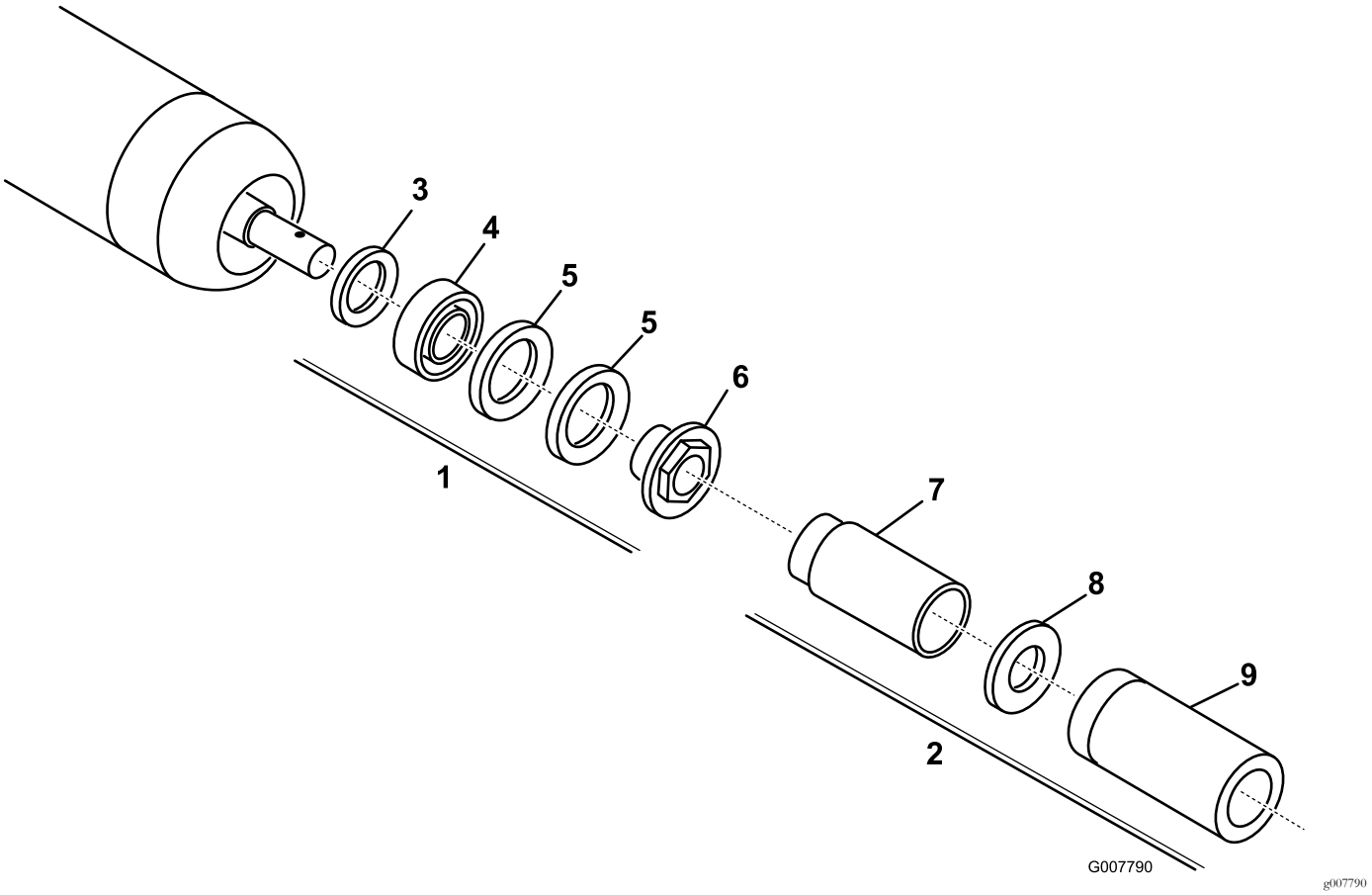

Figura 19

1. Kit de remontagem (artigo n.º 114-5430)
2. Kit de ferramentas de remontagem (artigo n.º 115-0803)
3. Vedante interno
4. Rolamento
5. Vedante externo
6. Porca do rolamento
7. Ferramenta do vedante interno
8. Anilha
9. Ferramenta do rolamento/vedante externo

Notas:

Notas:

Declaração de incorporação

The Toro Company, 8111 Lyndale Ave. South, Bloomington, MN, EUA declara que a(s) unidade(s) seguinte(s) está(ão) em conformidade com as directivas indicadas quando instalada(s) de acordo com as instruções fornecidas em determinados modelos Toro, como indicado nas Declarações de conformidade relevantes.

Modelo nº	Nº de série	Descrição do produto	Descrição da factura	Descrição geral	Directiva
03731	400000000 e superiores	Unidade de corte vertical de 69 cm, unidade de corte Reelmaster 7000-D	RM7000 27IN VERTICUTTER CU	Unidade de corte vertical	2006/42/CE

A documentação técnica relevante foi compilada como requerido na Parte B do Anexo VII de 2006/42/CE.

Comprometemo-nos a transmitir, em resposta a pedidos de autoridades nacionais, as informações relevantes sobre esta maquinaria parcialmente montada. O método de transmissão será a transmissão eletrónica.

A maquinaria não será colocada em funcionamento até que seja incorporada em modelos aprovados pela Toro como indicado na Declaração de conformidade associada e de acordo com todas as instruções, quando pode ser declarada em conformidade com todas as diretivas relevantes.

Certificado:



David Klis
Gestor de Engenharia
8111 Lyndale Ave. South
Bloomington, MN 55420, USA
November 15, 2016

Contacto técnico da EU:

Marcel Dutrieux
Manager European Product Integrity
Toro Europe NV
Nijverheidsstraat 5

2260 Oevel
Belgium

Tel. +32 16 386 659

Aviso de privacidade europeu

As informações recolhidas pela Toro
A Toro Warranty Company (Toro) respeita a sua privacidade. Para processar a sua reclamação da garantia e para o contactar em caso de recolha de produtos, pedimos que partilhe determinadas informações pessoais connosco, seja diretamente ou através da empresa Toro ou do seu revendedor Toro local.

O sistema de garantia Toro está alojado em servidores que se encontram nos Estados Unidos onde a lei da privacidade pode não providenciar a mesma proteção que se aplica no seu país.

AO PARTILHAR AS SUAS INFORMAÇÕES PESSOAIS CONNOSCO, ESTÁ A AUTORIZAR O PROCESSAMENTO DAS MESMAS CONFORME DESCRITO NESTE AVISO DE PRIVACIDADE.

A forma como a Toro utiliza as informações
A Toro pode utilizar as suas informações pessoais para processar reclamações ao abrigo da garantia, para o contactar em caso de recolha de produtos e para qualquer outro fim que indicarmos. A Toro pode partilhar as suas informações com afiliadas da Toro, revendedores ou outros parceiros de negócios da Toro relativamente a qualquer uma destas atividades. Não vendemos as suas informações pessoais a qualquer outra empresa. Reservamo-nos o direito de revelar informações pessoais para cumprir as leis aplicáveis e pedidos das autoridades devidas, para operar os nossos sistemas devidamente ou para a nossa própria proteção ou de outros utilizadores.

Retenção das suas informações pessoais
Iremos manter as suas informações pessoais enquanto necessitarmos delas para os fins para os quais foram originalmente recolhidas ou para outros fins legítimos (como, por exemplo, cumprimento de regulamentação), ou conforme exigido pela lei aplicável.

O compromisso da Toro com a segurança das suas informações pessoais
Tomamos precauções razoáveis para proteger a segurança das suas informações pessoais. Tomamos também medidas para manter as informações pessoais atualizadas e corretas.

Acesso e correção das suas informações pessoais
Se pretender rever ou corrigir as suas informações pessoais, contacte-nos através do endereço de e-mail legal@toro.com.

Lei australiana de proteção dos consumidores

Os clientes australianos encontrarão informações relacionadas com a lei australiana relativa à proteção dos consumidores no interior da caixa ou no seu revendedor Toro local.

The Toro Warranty

Garantia limitada de dois anos

Condições e produtos abrangidos

A The Toro Company e a sua afiliada, a Toro Warranty Company, no seguimento de um acordo celebrado entre ambas, garantem que o seu Produto Comercial Toro (“Produto”) está isento de defeitos de materiais ou de fabrico durante dois anos ou 1.500 horas de funcionamento*, o que surgir primeiro. Esta garantia aplica-se a todos os produtos, com a exceção dos arejadores (consultar declaração de garantia separada para estes produtos). Nos casos em que exista uma condição para reclamação de garantia, repararemos o Produto gratuitamente incluindo o diagnóstico, mão-de-obra, peças e transporte. A garantia começa na data em que o produto é entregue ao comprador a retalho original.
*Produto equipado com um contador de horas.

Instruções para a obtenção de um serviço de garantia

É da responsabilidade do utilizador notificar o Distribuidor de Produtos Comerciais ou o Representante de Produtos Comerciais Autorizado ao qual comprou o Produto logo que considere que existe uma condição para reclamação da garantia. Se precisar de ajuda para encontrar um Distribuidor ou Revendedor Autorizado de Produtos Comerciais, ou se tiver dúvidas relativamente aos direitos ou responsabilidades da garantia, pode contactar-nos em:

Toro Commercial Products Service Department
Toro Warranty Company
8111 Lyndale Avenue South
Bloomington, MN 55420-1196

+1–952–888–8801 ou +1–800–952–2740
E-mail: commercial.warranty@toro.com

Responsabilidades do proprietário

Como proprietário do produto, é responsável pela manutenção e ajustes necessários indicados no seu *Manual do utilizador*. O não cumprimento da manutenção e ajustes necessários pode dar origem a recusa de aplicação da garantia em caso de reclamação.

Itens e condições não abrangidos

Nem todas as avarias ou funcionamentos problemáticos que ocorrem durante o período da garantia são defeitos de material ou fabrico. Esta garantia não cobre o seguinte:

- Avarias do produto que resultem da utilização de peças sobressalentes de outra marca diferente da marca Toro ou da instalação e utilização de acessórios e produtos complementares ou modificados de outra marca diferente da marca Toro. O fabricante destes artigos poderá fornecer uma garantia separada.
- Avarias do produto que resultem do não cumprimento da manutenção e/ou ajustes recomendados. A não realização da manutenção do seu produto Toro de acordo com a "Manutenção recomendada" indicada no *Manual do utilizador* pode dar origem a recusa de aplicação da garantia em caso de reclamação.
- Avarias do Produto que resultem da operação do Produto de uma forma abusiva, negligente ou descuidada.
- Peças sujeitas a desgaste devido à utilização, salvo se tiverem defeito. Exemplos de peças sujeitas a desgaste durante a operação normal do Produto incluem, mas não se limitam a pastilhas e revestimento dos travões, revestimento da embraiagem, lâminas, cilindros, rolos e rolamentos (selados ou lubrificados), lâminas de corte, velas, rodas giratórias e rolamentos, pneus, filtros, correias, e determinados componentes de pulverização como diafragmas, bicos e válvulas de retenção, etc.
- Avarias provocadas por influência externa. As condições consideradas como influências externas incluem, mas não se limitam a, condições climatéricas, práticas de armazenamento, contaminação, utilização de combustíveis, líquidos de arrefecimento, lubrificantes, aditivos, fertilizantes, água ou químicos não aprovados, etc.
- Avaria ou problemas de desempenho devido a utilização de combustíveis (p. ex. gasolina, diesel ou biodiesel) que não estejam em conformidade com as respetivas normas da indústria.
- Ruído, vibração, desgaste e deteriorações normais.
- O desgaste normal inclui, mas não se limita a, danos nos bancos devido a desgaste ou abrasão, superfícies com a pintura gasta, janelas ou autocolantes riscados, etc.

Peças

As peças agendadas para substituição de acordo com a manutenção necessária têm garantia durante o período de tempo até à data da substituição agendada para essa peça. As peças substituídas durante esta garantia estão cobertas pelo período de duração da garantia original do produto e tornam-se propriedade da Toro. Cabe à Toro tomar a decisão final quanto à reparação ou substituição de uma peça ou conjunto. A Toro pode usar peças refabricadas para reparações da garantia.

Garantia das baterias de circuito interno e iões de lítio:

As baterias de circuito interno e de iões de lítio estão programadas para um número total especificado de kWh de duração. As técnicas de funcionamento, recarga e manutenção podem aumentar ou reduzir essa duração. Como as baterias deste produto são consumidas, o tempo útil de funcionamento entre os carregamentos vai diminuindo lentamente até as baterias ficarem completamente gastas. A substituição das baterias, devido ao desgaste normal, é da responsabilidade do proprietário do produto. A bateria poderá ter de ser substituída durante o período normal de garantia do produto, ficando o seu custo a cargo do proprietário.
Nota: (apenas baterias de iões de lítio): Uma bateria de iões de lítio possui garantia proporcional apenas para as peças, começando no ano 3 até ao ano 5 com base no tempo de serviço e kilowatt horas usadas. Consulte o *Manual do utilizador* para obter informações adicionais.

As despesas de manutenção são da responsabilidade do proprietário

A afinação do motor, lubrificação, limpeza e polimento, substituição de filtros, líquido de arrefecimento e realização da manutenção recomendada são alguns dos serviços normais que os produtos Toro exigem, cujos custos são suportados pelo proprietário.

Condições gerais

A reparação por um Distribuidor ou Representante Toro Autorizado é a sua única solução ao abrigo desta garantia.

Nem a The Toro Company nem a Toro Warranty Company são responsáveis por quaisquer danos indiretos, acidentais ou consequenciais relacionados com a utilização de Produtos Toro abrangidos por esta garantia, incluindo quaisquer custos ou despesas decorrentes do fornecimento de equipamento de substituição ou assistência durante períodos razoáveis de avaria ou não utilização, pendentes da conclusão de reparações ao abrigo da presente garantia. Exceto a garantia quanto a Emissões referida em baixo, caso se aplique, não há qualquer outra garantia expressa. Todas as garantias implícitas de comercialização e adequabilidade de utilização estão limitadas à duração desta garantia expressa.

Alguns estados não permitem a exclusão de danos incidentais ou consequenciais, nem limitações sobre a duração de uma garantia, por isso as exclusões e limitações acima podem não se aplicar a si. Esta garantia dá-lhe direitos legais específicos e poderá ainda beneficiar de outros direitos que variam de estado para estado.

Nota relativamente à garantia do motor:

O Sistema de Controlo de Emissões do seu Produto pode estar abrangido por uma garantia separada que satisfaz os requisitos estabelecidos pela agência norte-americana para a proteção do ambiente, a Environmental Protection Agency (EPA) e/ou pela entidade California Air Resources Board (CARB). As limitações de horas definidas em cima não se aplicam à Garantia do Sistema de Controlo de Emissões. Consulte a Declaração de garantia para controlo de emissões do motor fornecida com o produto ou contida na documentação do fabricante do motor para mais pormenores

Países além dos Estados Unidos ou Canadá

Os clientes que tenham comprado produtos Toro exportados pelos Estados Unidos ou Canadá devem contactar o seu Distribuidor Toro (Representante) para obter políticas de garantia para o respetivo país, província ou estado. Se, por qualquer razão, estiver insatisfeito com o serviço do seu distribuidor ou se tiver dificuldades em obter informações sobre a garantia, contacte o importador da Toro.