Form No. 3408-294 Rev A

Hyttsats

Workman® MD-/MDE-/MDX-/MDXD-arbetsfordon

Modellnr 07320—Serienr 400000000 och högre

Monteringsanvisningar

Viktigt: **För maskiner från 2016 och senare, montera de förstärkta fjädrarna som medföljer hyttsatsen för att använda hytten på ett Workman MD-/MDE-/MDX-/MDXD-arbetsfordon.**

För maskiner från 2015 och tidigare, kassera fjädrarna som medföljer denna sats och beställ 2 fjädrar (Toro artikelnr 117-4847) hos närmaste auktoriserade Toro-återförsäljare.

Fjädrarna får endast monteras av behöriga Toro-servicetekniker med godkända verktyg. Felaktig borttagning, demontering eller montering av fjäderpaketet utgör en fara för dig och kringstående. Kontakta en auktoriserad Toro-återförsäljare för rätt verktyg och korrekt montering av denna sats.

Säkerhet

⚠ VARNING

KALIFORNIEN
Proposition 65 Varning

Den här produkten innehåller en eller flera kemikalier som av den amerikanska delstaten Kalifornien anses orsaka cancer, fosterskador och andra fortplantningsskador.

Säkerhets- och instruktionsdekaler

Säkerhetsdekalerna och säkerhetsinstruktionerna är fullt synliga för föraren och finns nära alla potentiella farozoner. Ersätt dekaler som har skadats eller saknas.

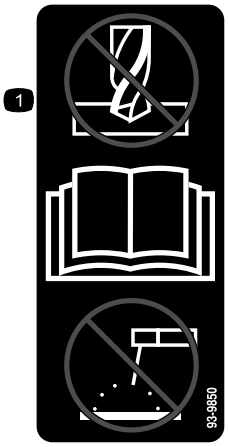

decal93-9850

93-9850

1. Reparera eller modifiera inte – läs *bruksanvisningen.*

© 2017—The Toro® Company
8111 Lyndale Avenue South
Bloomington, MN 55420

Registrera din produkt på www.Toro.com.

CE

Översättning av originalet (SV)
Tryckt i USA
Med ensamrätt

3408-294 A

decal117-4955

117-4955

1. Varning – läs *bruksanvisningen*; använd säkerhetsbälte när du sitter i förarsätet; undvik att tippa med maskinen.
2. Varning – bär hörselskydd.

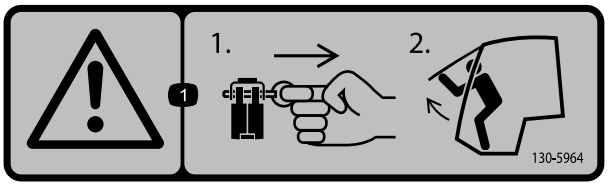

decal130-5964

130-5964

1. Varning – vid en nödsituation ska du 1) dra ut låspinnen ur varje gångjärn; 2) trycka det främre fönstret utåt för att komma ut.

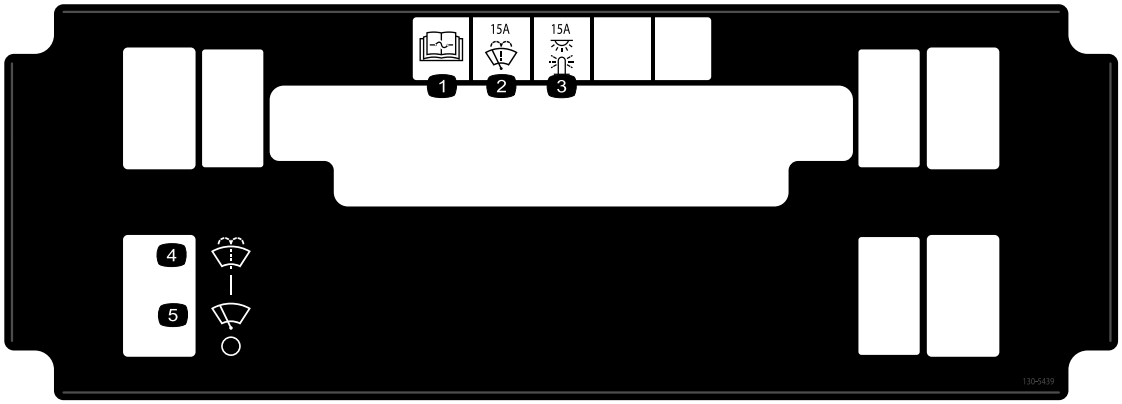

decal130-5439

130-5439

1. Läs *bruksanvisningen* för information om säkringar.
2. Vindrutetorkare (15 A)
3. Lampor (15 A)
4. Vindrutespolare
5. Vindrutetorkare

Montering

Lösa delar

Använd diagrammet nedan för att kontrollera att alla delar finns med.

Tillvägagångssätt	Beskrivning	Antal	Användning
1	Inga delar krävs	–	Förbered maskinen.
2	Inga delar krävs	–	Ta bort stagenheten (endast maskiner från 2016 och senare).
3	Fjäder	2	Montera fjädrarna (endast maskiner från 2016 och senare).
4	Inga delar krävs	–	Montera stagenheten (endast maskiner från 2016 och senare).
5	Kompressionsfjäder	2	Montera kompressionsfjädern (endast maskiner från 2015 eller tidigare).
6	Inga delar krävs	–	Demontera vältskyddet.
7	Golvfäste Mutter (3/8 tum) Skruv (3/8 x 1 tum) Bult (5/16 tum) Mutter (5/16 tum) Skruv (3/8 x 7/8 tum) Bricka	2 6 4 2 2 2 2	Montera golvfästena.
8	Hyttram Skruvar (3/8 x 7/8 tum) Skruv (3/8 x 3/4 tum) Muttrar (3/8 tum)	1 4 10 10	Montera hyttramen.
9	Sidoplåtspaneler Skruvar (1/4 tum) Skumpanel till sidoplatta	2 4 2	Montera sidopanelerna.
10	Säkerhetsbältesförankring Skruvar (3/8 x 3/4 tum) Muttrar (3/8 tum) Säkerhetsbältets mottagande ände Skruv (7/16 tum) Mutter (7/16 tum) Säkerhetsbältets fäste Säkerhetsbälte Skruv (3/8 x 7/8 tum)	2 4 4 2 4 4 2 2 2	Montera säteshöljet.

Tillvägagångssätt	Beskrivning	Antal	Användning
11	Kablage	1	Dra kablaget.
	Bandklämma	1	
	Plugg	1	
	Säkring (30 A)	1	
	Jordblock (endast MDE-maskiner)	1	
	Överkopplingslist (endast MDE-maskiner)	1	
	Skruv (nr 10 x 3/4 tum, endast MDE-maskiner)	2	
	Mutter (nr 10, endast MDE-maskiner)	2	
	Jordningsadapterns kablage (endast MDE-maskiner)	1	
	Strömförsörjningsadapterns kablage (endast MDE-maskiner)	1	

Media och extradelar

Beskrivning	Antal	Användning
Stiftadaptersats, 12 V	1	Den här satsen behövs endast för Workman MDE-arbetsfordon.

1

Förbereda maskinen

Inga delar krävs

Tillvägagångssätt

1. Parkera maskinen på en plan yta.
2. Lägg i parkeringsbromsen.
3. Höj upp flaket tills stöttan griper in helt. Se maskinens *bruksanvisning*.
4. Stäng av motorn och tag ut nyckeln.
5. Koppla bort batteriet. Se *bruksanvisningen* för mer information.

2

Ta bort stagenheten (endast maskiner från 2016 och senare)

Inga delar krävs

Tillvägagångssätt

1. Ta bort framhjulet.
2. Ta bort sexkantsskruven (⅜ x 4¾ tum) och flänsmuttern (⅜ tum) från spindeln (Figur 1).
3. Ta bort sexkantsskruven (⅜ x 3½ tum) och flänsmuttern (⅜ tum) från reglagearmen (Figur 1).
4. Ta bort sexkantsskruven (½ x 2¼ tum) och låsmuttern (½ tum) som fäster stagenheten vid övre ramen (Figur 1).
5. Ta bort stagenheten (Figur 1).

Obs: Upprepa proceduren på den andra sidan av maskinen.

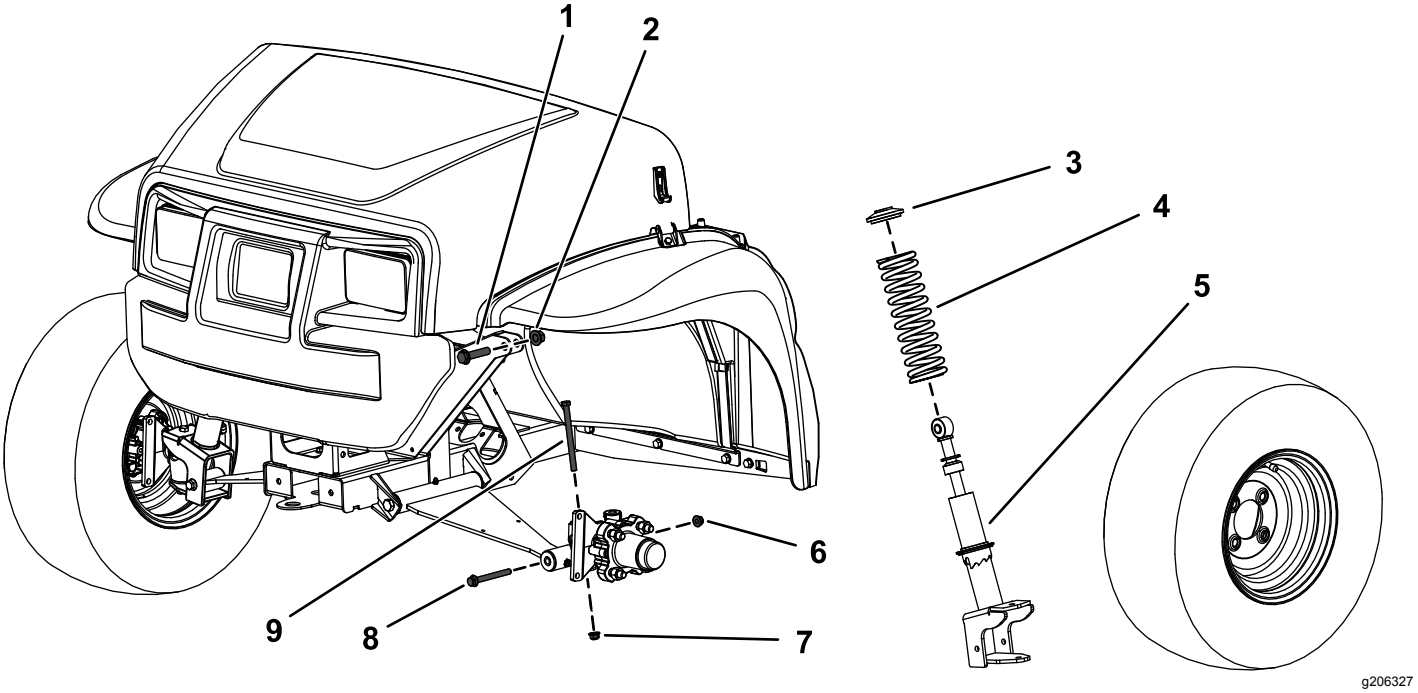

Figur 1

1. Sexkantsskruv (½ x 2¼ tum)
2. Låsmutter (½ tum)
3. Krage
4. Fjäder
5. Stagenhet
6. Flänsmutter (⅜ tum) – från reglagearmen
7. Flänsmutter (⅜ tum) – från spindeln
8. Sexkantsskruv (⅜ x 3½ tum) – från reglagearmen
9. Sexkantsskruv (⅜ x 4¾ tum) – från spindeln

3

Montera fjädrarna (endast maskiner från 2016 och senare)

Delar som behövs till detta steg:

2	Fjäder

Tillvägagångssätt

Använd ett godkänt fjäderkompressionsverktyg från Toro för att ta bort och montera stagenhetens fjädrar. Kontakta auktoriserad Toro-återförsäljare.

1. Placera stagenheten i kompressionsverktyget och använd verktyget för att trycka ihop fjädern.
2. När fjädern har pressats samman tar du bort kragen.
3. Ta bort fjädrarna från stagenheten (Figur 1).
4. Montera den nya fjädern över den befintliga stagenheten (Figur 1).
5. Använd ett fjäderkompressionsverktyg från Toro för att trycka ihop fjädern.
6. När fjädern har pressats samman monterar du kragen.
7. Lätta försiktigt på fjäderns tryck så att den kan sitta på kragen.
8. Ta bort stagenheten från kompressionsverktyget.

Obs: Upprepa proceduren på den andra sidan av maskinen.

4

Montera stagenheten (endast maskiner från 2016 och senare)

Inga delar krävs

Tillvägagångssätt

1. Montera stagenheten på maskinen.
2. Fäst övre delen av stagenheten vid ramen med hjälp av de övre sexkantsskruvarna (½ x 2¼ tum) och låsmuttern (½ tum) i enlighet med Figur 1.
3. Dra åt sexkantsskruvarna (½ x 2¼ tum) till 91–113 N·m.
4. Montera sexkantsskruven (⅜ x 4¾ tum) och flänsmuttern (⅜ tum) på spindeln (Figur 1).
5. Dra åt sexkantsskruven (⅜ x 4¾ tum) till 37–45 N·m.
6. Fäst nedre delen av stagenheten på reglagearmen med sexkantsskruven (⅜ x 3½ tum) och flänsmuttern (⅜ tum) i enlighet med Figur 1.
7. Dra åt sexkantsskruven (⅜ x 3½ tum) till 37–45 N·m.
8. Montera framhjulet.

Obs: Upprepa proceduren på den andra sidan av maskinen.

5

Montera kompressionsfjädern (endast maskiner från 2015 eller tidigare)

Delar som behövs till detta steg:

2	Kompressionsfjäder

Tillvägagångssätt

Använd ett godkänt fjäderkompressionsverktyg från Toro för att ta bort och montera stagenhetens fjädrar. Kontakta auktoriserad Toro-återförsäljare.

Viktigt: **För maskiner från 2015 och tidigare, kassera fjädrarna som medföljer denna sats och beställ 2 fjädrar (Toro artikelnr 117-4847) hos närmaste auktoriserade Toro-återförsäljare.**

1. Höj upp maskinens främre del ovanför marken och stötta upp den med domkrafter.
2. Ta bort den nuvarande stötdämparen i enlighet med Figur 2.

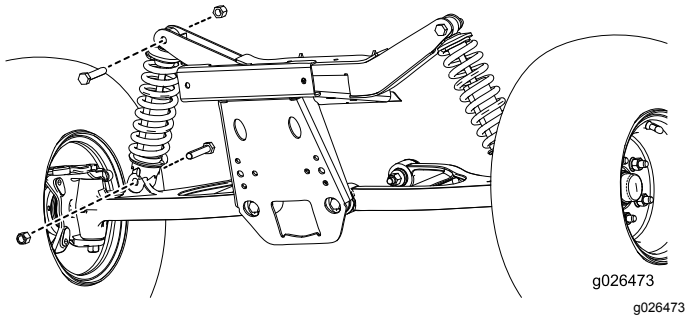

Figur 2

3. Använd en fjäderkompressor och ta bort de nuvarande fjädrarna och montera fjädrarna från den här satsen.
4. Montera stötdämparna och vrid dem 3 klick uppåt från den längsta positionen.

   Obs: Se *servicehandboken* om du behöver ytterligare anvisningar om att byta ut fjädern och kontrollera skränkningen på hjulen i den främre änden.
5. Dra åt skruvarna till 95–122 N·m.

6

Demontera vältskyddet

Inga delar krävs

Tillvägagångssätt

Om maskinen inte är utrustad med vältskydd, fortsätt till 7 Montera golvfästena (sida 7).

Ta bort skruvarna och muttrarna som håller fast vältskyddet på maskinens ram i enlighet med Figur 3 och ta bort vältskyddet.

Obs: Ta inte bort säkerhetsbältesförankringarna som sitter på ramen.

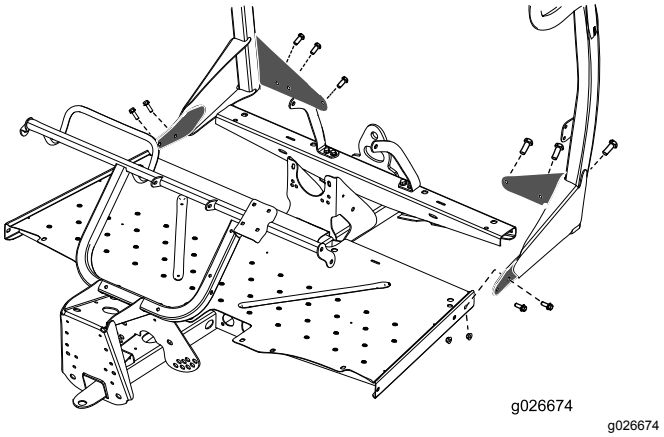

Figur 3

7

Montera golvfästena

Delar som behövs till detta steg:

2	Golvfäste
6	Mutter (3/8 tum)
4	Skruv (3/8 x 1 tum)
2	Bult (5/16 tum)
2	Mutter (5/16 tum)
2	Skruv (3/8 x 7/8 tum)
2	Bricka

Tillvägagångssätt

1. Fäst golvpanelerna vid ramen i enlighet med Figur 4.

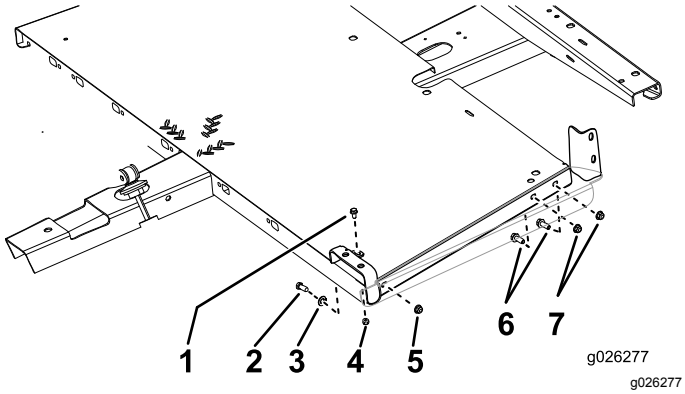

Figur 4

1. Skruv (5/16 tum)
2. Skruv (3/8 x 7/8 tum)
3. Bricka
4. Mutter (5/16 tum)
5. Mutter (3/8 tum)
6. Skruv (3/8 x 1 tum)
7. Mutter (3/8 tum)

2. Dra åt 2 skruvar (3/8 x 7/8 tum) och 4 skruvar (3/8 x 1 tum) till 37–45 N·m.
3. Dra åt 2 skruvar (5/16 tum) till 1 978–2 543 N·cm.

8

Montera hyttramen

Delar som behövs till detta steg:

1	Hyttram
4	Skruvar (3/8 x 7/8 tum)
10	Skruv (3/8 x 3/4 tum)
10	Muttrar (3/8 tum)

Tillvägagångssätt

1. Lyft hyttramen med hjälp av lyftpunkterna och placera den på maskinen (Figur 5).

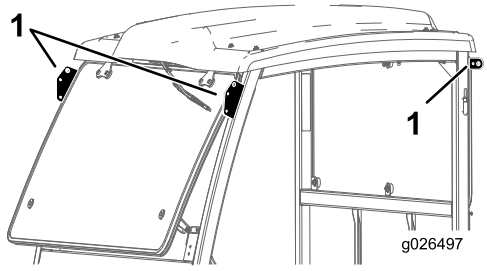

Figur 5

1. Lyftpunkter

2. Fäst ramen vid maskinen med 10 skruvar (3/8 x 3/4 tum), 10 muttrar (3/8 tum) och 4 skruvar (3/8 x 7/8 tum) i enlighet med Figur 6.

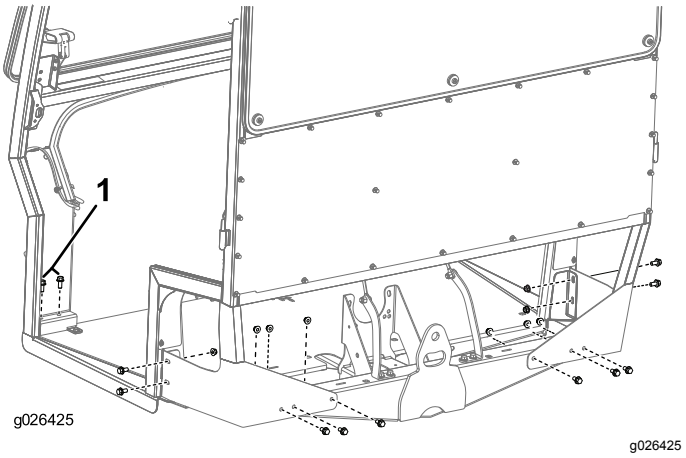

Figur 6

1. Skruv (3/8 x 7/8 tum)

3. Dra åt skruvarna till 37–45 N·m.

9

Montera sidopanelerna

Delar som behövs till detta steg:

2	Sidoplåtspaneler
4	Skruvar (1/4 tum)
2	Skumpanel till sidoplatta

Tillvägagångssätt

1. Fäst fästplattorna på hytten med 4 skruvar (1/4 tum) i enlighet med Figur 7.
2. Dra åt skruvarna till 1 017–1 243 Ncm.
3. Ta bort pappersskyddet från den dubbelhäftande tejpen på fästplattorna (Figur 7).

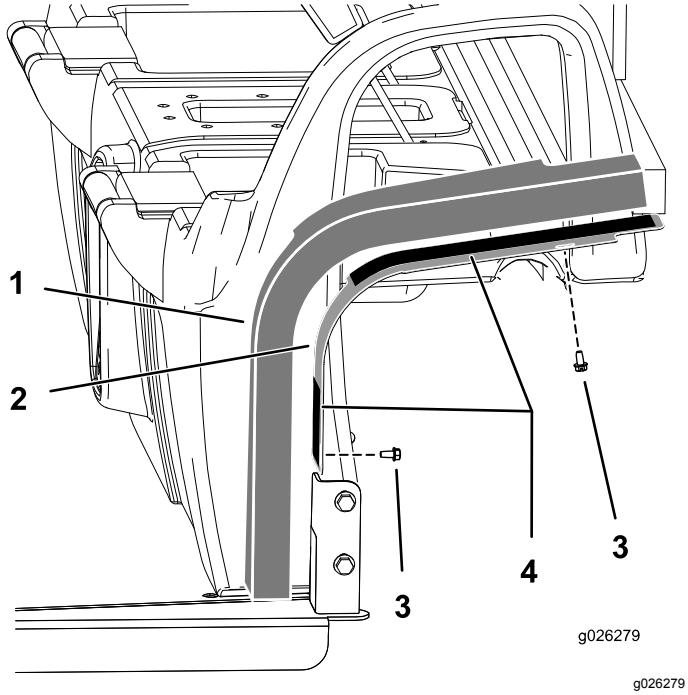

Figur 7

1. Skumpanel
2. Fästplattor
3. Skruvar (1/4 tum)
4. Dubbelhäftande tejp

4. Montera skumpanelerna på enheten (Figur 7).

10

Montera säkerhetsbälten

Delar som behövs till detta steg:

2	Säkerhetsbältesförankring
4	Skruvar (3/8 x 3/4 tum)
4	Muttrar (3/8 tum)
2	Säkerhetsbältets mottagande ände
4	Skruv (7/16 tum)
4	Mutter (7/16 tum)
2	Säkerhetsbältets fäste
2	Säkerhetsbälte
2	Skruv (3/8 x 7/8 tum)

Tillvägagångssätt

1. Montera ett fäste för säkerhetsbälte vid respektive vältskyddsflik med två skruvar (3/8 tum) i enlighet med Figur 8.

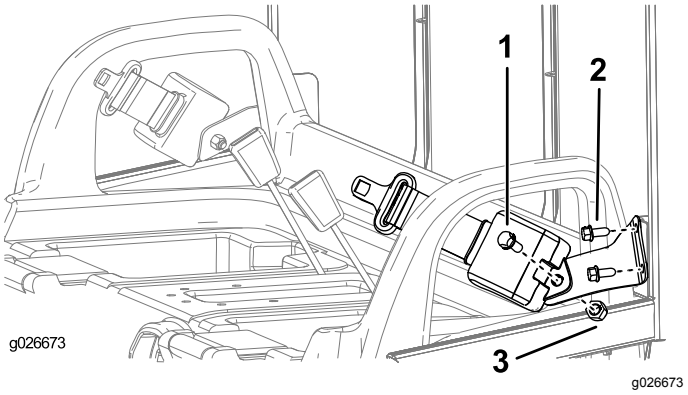

Figur 8

1. Skruv (7/16 tum)
2. Skruv (3/8 x 7/8 tum)
3. Mutter (7/16 tum)

2. Dra åt 4 skruvar (3/8 tum) till 37–45 N·m.
3. Montera den utdragbara änden av respektive säkerhetsbältesmontering vid varje förankringsfäste för säkerhetsbältet med en skruv (7/16 tum) och en mutter (7/16 tum) i enlighet med Figur 8.

   Obs: Om maskinen redan är utrustad med vältskydd har säkerhetsbältesförankringarna redan monterats. Fortsätt då till 11 Dra kablaget (sida 10).
4. Dra åt 2 skruvar (7/16 tum) till 66–83 N·m.
5. Fäst vänster och höger säkerhetsbältesförankring vid den främre ramen med 4 skruvar (3/8 x 3/4 tum) och 4 muttrar (3/8 tum) i enlighet med Figur 9.

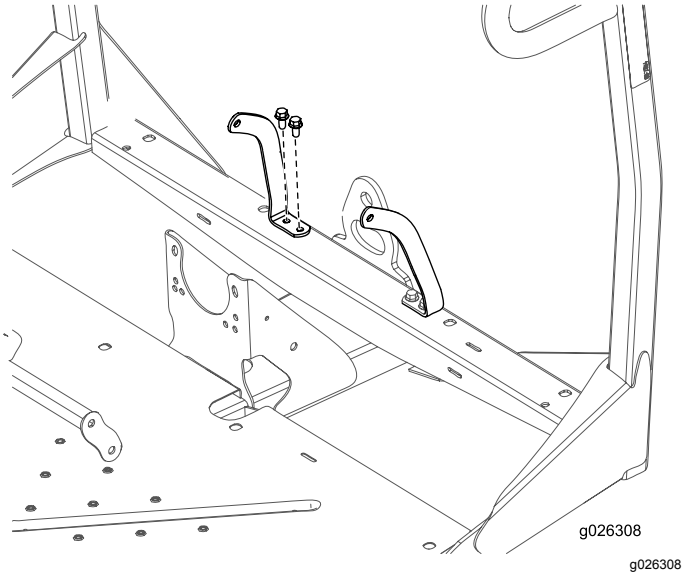

Figur 9

6. Dra åt 4 skruvar (3/8 x 3/4 tum) till 37–45 N·m.

7. Använd måtten som visas i Figur 10 och lokalisera, markera och borra två hål överst på säteshöljet.

   Viktigt: **Var försiktig när du borrar hålen. Det finns elektriska komponenter och reglagekablar under säteshöljet.**

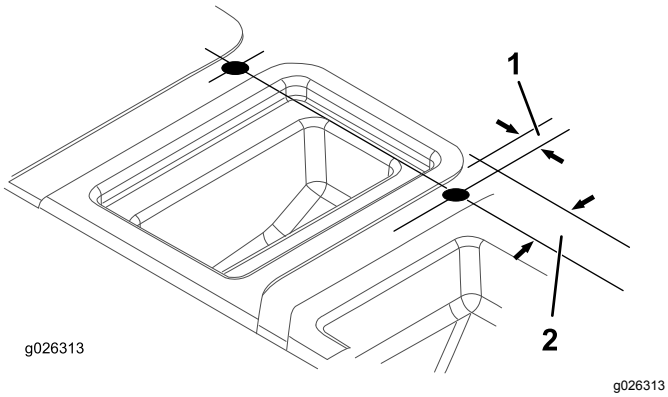

Figur 10

1. 21 mm
2. 51 mm

8. Sätt i fästessidan på den mottagande änden av säkerhetsbältets låsmontering i ett av de nyborrade hålen på sätessockeln (Figur 11).

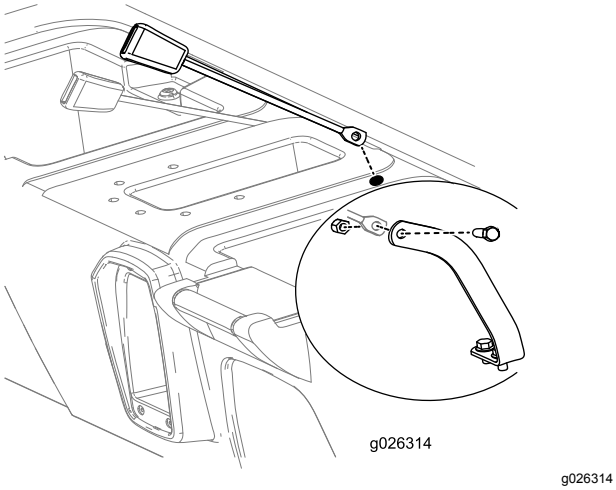

Figur 11

9. Montera den mottagande änden av respektive säkerhetsbältesmontering vid säkerhetsbältesförankringarna med en skruv (7/16 tum) och en mutter (7/16 tum) i enlighet med Figur 11.
10. Dra åt skruvarna till 66–83 N·m.

11

Dra kablaget

Delar som behövs till detta steg:

1	Kablage
1	Bandklämma
1	Plugg
1	Säkring (30 A)
1	Jordblock (endast MDE-maskiner)
1	Överkopplingslist (endast MDE-maskiner)
2	Skruv (nr 10 x 3/4 tum, endast MDE-maskiner)
2	Mutter (nr 10, endast MDE-maskiner)
1	Jordningsadapterns kablage (endast MDE-maskiner)
1	Strömförsörjningsadapterns kablage (endast MDE-maskiner)

Tillvägagångssätt

Obs: För Workman MDE-maskiner måste stiftadaptersatsen på 12 V (säljs separat) monteras på maskinen. Se *monteringsanvisningar* för satsen.

1. Dra kablaget enligt ett av följande två alternativ:
   - Dra kablaget under kontrollpanelen (ruta A i Figur 12). Montera bandklämman i det nedre hålet på sidopanelen och stiftet i det övre hålet.
   - Borra ett hål i konsolen, montera bandklämman i det övre hålet på sidopanelen och montera stiftet i det nedre hålet (ruta B i Figur 12).

     Viktigt: **Var försiktig när du borrar hålet. Det finns elektriska komponenter och styrkablar under säteshöljet.**

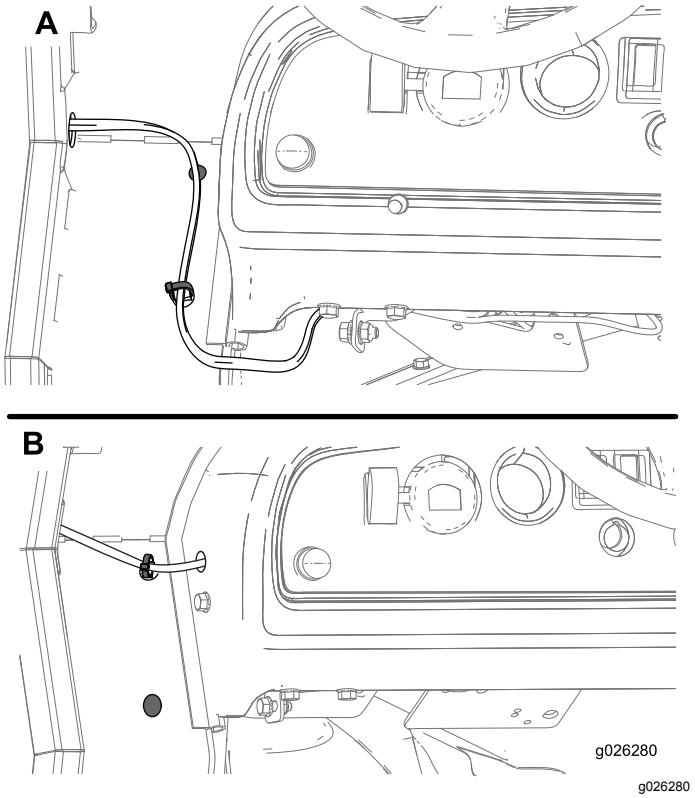

Figur 12

2. **För Workman-maskiner i serierna MD/MDX/MDXD:** Anslut ringkopplingen på kablaget till jordblocket och sätt i säkringsblockets kontakt i ett tillgängligt uttag i säkringsblocket (Figur 13).

   Obs: Om det inte finns något tillgängligt uttag i säkringsblocket lägger du till ett säkringsblock i säkringsblocksgruppen. Kontakta en auktoriserad serviceverkstad om du behöver mer information.

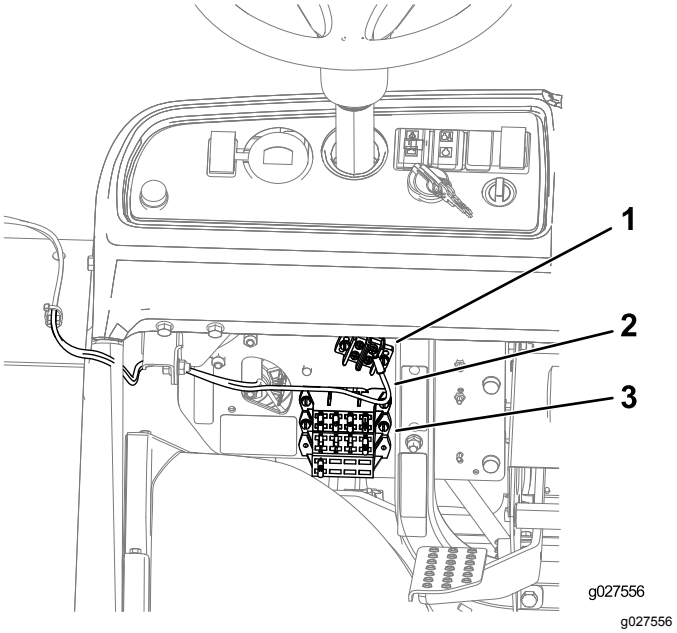

Figur 13

1. Jordblock
2. Kablage
3. Säkringsblock

3. **Komplettera på följande sätt för Workman MDE-maskiner:**

   Obs: Stiftadaptersatsen på 12 V (säljs separat) måste monteras på maskinen.

   A. Montera överkopplingslisten på jordblocket (Figur 14).

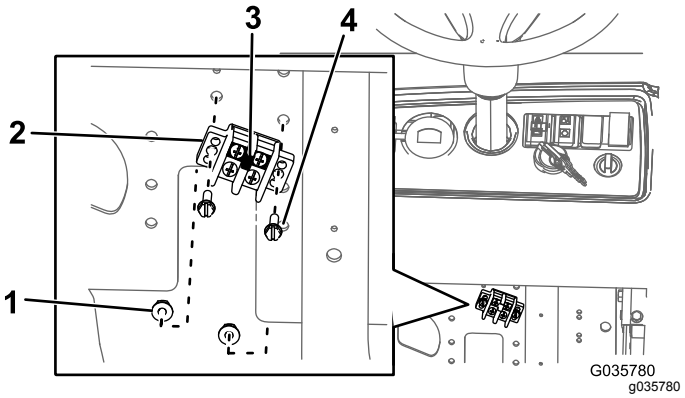

Figur 14

1. Mutter
2. Jordblock
3. Överkopplingslist
4. Skruv

   B. Montera jordblocket på fästplattan med 2 bultar (nr 10 x 3/4 tum) och 2 muttrar (nr 10) i enlighet med Figur 14.

   C. Montera kablagets ringkoppling och jordningsadapterns kablage till jordningsblocket (Figur 15).

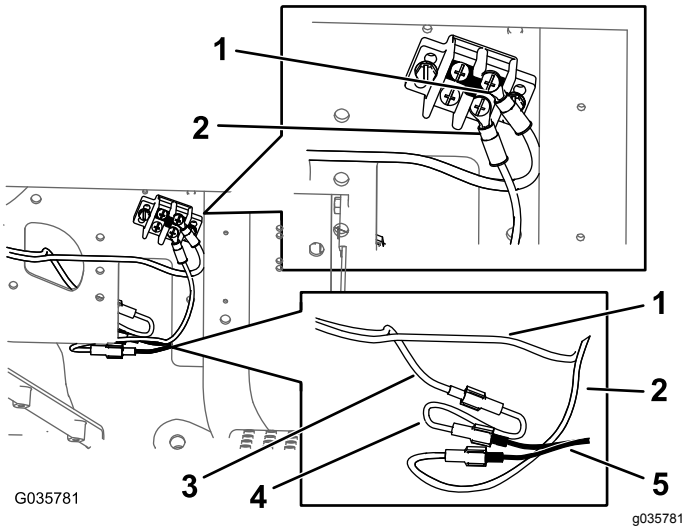

Figur 15

1. Kablagets ringkoppling
2. Jordningsadapterns kablage
3. Kablage
4. Strömförsörjningsadapterns kablage
5. Kablage från stiftadaptersatsen på 12 V

D. Anslut strömförsörjningsadapterns kablage till kablaget (Figur 15).

E. Anslut strömförsörjningsadapterns kablage och jordningsadapterns kablage till kablaget från stiftadaptersatsen på 12 V.

4. Anslut batteriet och sänk flaket. Se *bruksanvisningen*.

Produktöversikt

Reglage

Kontrollpanel

Omkopplare till vindrutetorkare

Tryck högst upp på brytaren för att aktivera vindrutetorkarna (Figur 16).

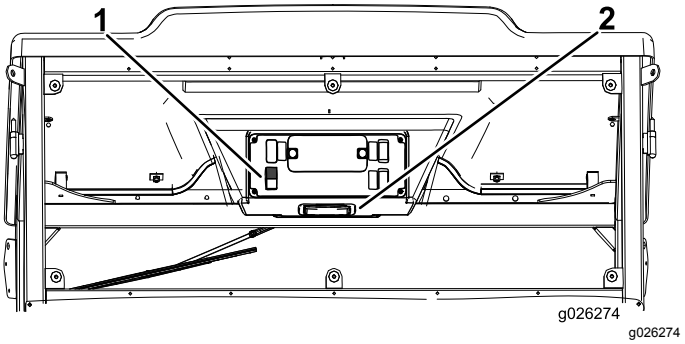

Figur 16

1. Omkopplare till vindrutetorkare
2. Ljusomkopplare

Ljusomkopplare

Tryck på ljusplattan för att tända ljuset (Figur 16).

Vindrutespärr

Lyft upp spärrarna för att öppna vindrutan (Figur 17). Tryck in spärren om du vill låsa vindrutan i öppet läge. Dra spärren utåt och nedåt för att stänga och säkra vindrutan.

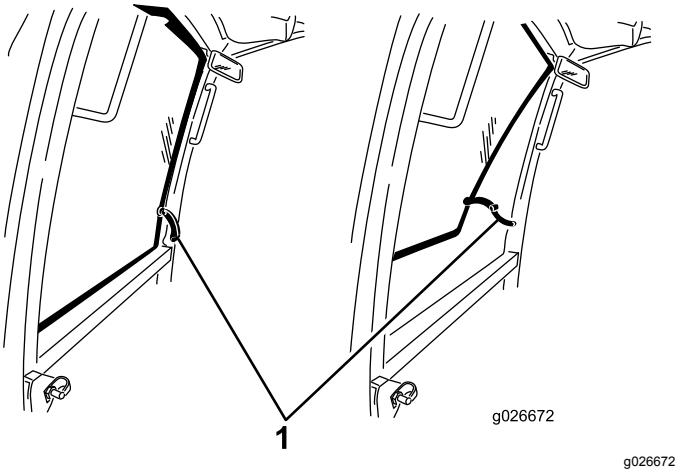

Figur 17

1. Vindrutespärr

Anteckningar:

Försäkran om inbyggnad

Modellnr	Serienr	Produktbeskrivning	Fakturabeskrivning	Allmän beskrivning	Direktiv
07320	400000000 och högre	Hyttsats, Workman MD-/MDE-/MDX-/MDXD-arbetsfordon	CAB-MID DUTY WORKMAN	Arbetsfordon	2006/42/EG, 2004/108/EG

Relevant teknisk dokumentation har sammanställts enligt kraven i Del B i Bilaga VII i direktivet 2006/42/EG.

Vi åtar oss att vidarebefordra, vid förfrågningar från nationella myndigheter, relevant information om denna delvis fullbordade maskin. Vidarebefordringen sker elektroniskt.

Maskinen ska inte tas i drift förrän den har monterats på lämpliga Toro-modeller enligt anvisningarna i tillhörande försäkran om överensstämmelse och i enlighet med alla andra tillgängliga anvisningar, varefter maskinen kan sägas överensstämma med alla relevanta direktiv.

Intygas:

John Heckel
Senior Engineering Manager
8111 Lyndale Ave. South
Bloomington, MN 55420, USA
February 14, 2017

Auktoriserad representant:

Marcel Dutrieux
Manager European Product Integrity
Toro Europe NV
Nijverheidsstraat 5
2260 Oevel
Belgium

Tel. +32 16 386 659

Europeiskt sekretessmeddelande

De uppgifter som Toro registrerar
Toro Warranty Company (Toro) respekterar din integritet. För att kunna behandla dina garantianspråk och kontakta dig i händelse av att en produkt måste återkallas ber vi dig att uppge vissa personuppgifter, antingen direkt eller via din lokala Toro-återförsäljare.

Toros garantisystem körs på servrar som finns i USA där sekretesslagarna kanske inte ger samma skydd som i ditt land.

GENOM ATT UPPGE DINA PERSONUPPGIFTER TILL OSS SAMTYCKER DU TILL ATT DE BEHANDLAS SÅ SOM BESKRIVS I DET HÄR SEKRETESSMEDDELANDET.

Så här använder Toro informationen
Toro kan använda dina personuppgifter för att behandla garantianspråk och för att kontakta dig i händelse av att en produkt återkallas. Toro kan vidarebefordra uppgifterna till sina dotterbolag, återförsäljare eller andra affärspartners i samband med någon av dessa aktiviteter. Vi säljer inte dina personuppgifter till något annat företag. Vi förbehåller oss rätten att vidarebefordra personuppgifter i syfte att efterleva tillämpliga lagar och uppfylla förfrågningar från vederbörliga myndigheter, administrera system på rätt sätt eller för vår egen eller andra användares säkerhet.

Så här sparas dina personuppgifter
Vi sparar dina personuppgifter så länge vi behöver dem för det syfte de ursprungligen registrerades för, av andra legitima skäl (t.ex. för att följa föreskrifter) eller så länge som krävs enligt tillämplig lag.

Toros engagemang för att skydda dina personuppgifter
Vi vidtar skäliga försiktighetsåtgärder för att skydda dina personuppgifter. Vi vidtar också åtgärder för att bibehålla personuppgifternas aktuella status så att de är korrekta.

Åtkomst och korrigering av personuppgifter
Om du vill granska eller korrigera dina personuppgifter kan du kontakta oss via e-post på legal@toro.com.

Konsumenträtt i Australien

Australiensiska kunder hittar information rörande australiensisk konsumenträtt inuti förpackningen eller hos den lokala Toro-återförsäljaren.

Toros garanti

Två års begränsad garanti

Fel och produkter som omfattas

The Toro Company och dess dotterbolag Toro Warranty Company garanterar gemensamt, och i enlighet med ett avtal dem emellan, att din Toro-produkt (”produkten”) är utan material- och tillverkningsfel i två år eller 1 500 arbetstimmar*, beroende på vilket som inträffar först. Den här garantin gäller för alla produkter förutom luftare (och för dem finns det separata garantiförklaringar). Om ett fel som omfattas av garantin föreligger, kommer vi att reparera produkten utan kostnad. Detta omfattar feldiagnos, utförande av arbetet, reservdelar och transport. Denna garanti börjar gälla det datum då produkten levereras till den ursprungliga köparen i återförsäljarledet.
* Produkten är försedd med en timmätare.

Anvisningar för garantiservice

Du är ansvarig för att meddela produktdistributören eller den auktoriserade återförsäljaren som du köpte produkten av så snart du tror att ett fel som omfattas av garantin föreligger. Om du behöver hjälp med att hitta en produktdistributör eller auktoriserad återförsäljare, eller om du har några frågor som rör dina rättigheter och skyldigheter beträffande garantin, kan du kontakta oss på:

Toro Commercial Products Service Department
Toro Warranty Company
8111 Lyndale Avenue South
Bloomington, MN 55420-1196 USA

+1–952–888–8801 eller +1–800–952–2740
E-post: commercial.warranty@toro.com

Ägarens ansvar

Som ägare till produkten är du ansvarig för att utföra det underhåll och de justeringar som krävs, i enlighet med anvisningarna i *bruksanvisningen*. Om du inte utför det underhåll och de justeringar som krävs kan detta leda till att ett eventuellt garantianspråk inte godkänns.

Produkter och fel som inte omfattas

Det är inte alla produkt- eller funktionsfel som kan inträffa under garantiperioden som beror på material- eller tillverkningsfel. Den här garantin omfattar inte följande:

- Produktfel som orsakats av att andra reservdelar än Toro-originaldelar har använts eller av att extra, modifierade tillbehör och produkter som inte har tillverkats av Toro har monterats och använts. I vissa fall erbjuder tillverkaren en separat garanti för sådana produkter.
- Produktfel som orsakas av underlåtenhet att utföra det underhåll och/eller de justeringar som rekommenderas. Garantianspråk kan komma att underkännas om Toro-produkten inte underhålls i enlighet med anvisningarna i stycket Rekommenderat underhåll i *bruksanvisningen*.
- Produktfel som orsakas av felaktig, slarvig eller vårdslös användning av produkten.
- Slitdelar som förbrukas vid användning, förutom om dessa visar sig vara defekta. Exempel på slitdelar som förbrukas eller slits ut vid normal användning av produkten omfattar, men är inte begränsade till, bromsklossar, bromsbelägg, lamellbelägg, knivar, cylindrar, valsar och lager (tätade eller smörjbara), underknivar, tändstift, svänghjul och svänghjulslager, däck, filter, remmar samt vissa sprutkomponenter som membran, munstycken och backventiler m.m.
- Fel som orsakats av yttre påverkan. Yttre påverkan omfattar, men är inte begränsat till, väder, förvaringsomständigheter, föroreningar, användning av bränslen, kylvätskor, smörjmedel, tillsatser, konstgödningsmedel, vatten eller kemikalier m.m. som ej har godkänts.
- Fel eller problem med prestandan på grund av att bränslen (t.ex. bensin, diesel eller biodiesel) som inte uppfyller respektive industristandarder har använts.
- Normalt förekommande buller, vibrationer, slitage och försämringar.
- Normalt slitage omfattar, men är inte begränsat till, skador på säten till följd av slitage eller nötning, slitage på målade ytor, repor på dekaler eller fönster m.m.

Reservdelar

Reservdelar som planeras att bytas ut i förbindelse med nödvändigt underhåll omfattas endast av garantin under perioden fram till den planerade tidpunkten för utbytet av delen. Delar som byts ut i enlighet med den här garantin omfattas av garantin under hela den återstående produktgarantin och tillfaller Toro. Toro fattar det slutliga beslutet om huruvida en befintlig del eller enhet ska repareras eller bytas ut. Toro har rätt att använda omarbetade reservdelar vid garantireparationer.

Garanti för djupurladdnings- och litiumjonbatterier:

Djupurladdnings- och litiumjonbatterier har en total livslängd på ett visst antal kilowattimmar. Användnings-, laddnings- och underhållstekniker kan förlänga eller minska den totala batterilivslängden. I och med att batterierna i produkten används minskar gradvis mängden användbart arbete mellan laddningsintervallerna tills dess att batteriet är helt urladdat. Ansvaret för att ersätta urladdade batterier, på grund av normal användning, faller på produktens ägare. Batterierna måste kanske bytas ut under garantiperioden, och det sker då på ägarens bekostnad. Observera (endast litiumjonbatterier): Garantin för litiumjonbatterier är begränsad och beräknas proportionellt från år tre till fem baserat på användningstid och antal förbrukade kilowattimmar. Se *bruksanvisningen* för mer information.

Ägaren bekostar underhållet

Den vanliga service som krävs för Toro-produkter omfattar bland annat att finjustera motorn, smörja, rengöra och polera maskinen, byta filter och kylvätska samt att utföra det underhåll som rekommenderas. Sådan service får ägaren själv bekosta.

Allmänna villkor

Reparation av en auktoriserad Toro-distributör eller Toro-återförsäljare är den enda kompensation som du har rätt till under denna garanti.

Varken The Toro Company eller Toro Warranty Company är ansvariga för indirekta eller oförutsedda skador eller följdskador i samband med användningen av de Toro-produkter som omfattas av denna garanti. Detta inkluderar alla kostnader eller utgifter för att tillhandahålla ersättningsutrustning eller service under rimliga perioder med funktionsfel eller avsaknad av möjlighet av använda produkten medan reparationer som omfattas av garantin utförs. Med undantag för den emissionsgaranti som nämns nedan, och endast om denna är tillämplig, finns ingen annan uttrycklig garanti. Alla indirekta garantier i fråga om säljbarhet och användningslämplighet är begränsade till denna uttryckliga garantis varaktighet.

I vissa stater är det inte tillåtet att undanta oförutsedda skador eller följdskador, eller tidsbegränsa en indirekt garantis varaktighet, och i dessa fall är det möjligt att ovanstående undantag och begränsningar inte gäller. Denna garanti ger dig specifika juridiska rättigheter, och du kan även ha andra rättigheter som varierar från stat till stat.

Anmärkning om motorgarantin:

Produktens emissionskontrollsystem kan omfattas av en separat garanti som uppfyller de krav som fastställts av den amerikanska miljömyndigheten (Environmental Protection Agency, EPA) och/eller Kaliforniens luftskyddsmyndighet (California Air Resources Board, CARB). Tidsbegränsningarna som anges ovan är inte tillämpliga i fråga om garantin för emissionskontrollsystem. Se garantiförklaringen om emissionskontroll som medföljer produkten eller finns i motortillverkarens dokumentation för ytterligare information.

Andra länder än USA och Kanada

Kunder som har köpt Toro-produkter som exporterats från USA eller Kanada ska kontakta sin Toro-distributör (återförsäljare) för att få garantipolicyn för sitt eget land eller sin provins eller stat. Om du av någon anledning är missnöjd med din distributörs service eller har svårt att få garantiupplysningar kontaktar du Toro-importören.

374-0253 Rev D