Form No. 3408-686 Rev A

Газонокосилка 55 см Recycler®

Номер модели 20954—Заводской номер 400000000 и до

Руководство оператора

Введение

Данная самоходная газонокосилка с вращающимися ножами предназначена для использования в личном хозяйстве. Данная машина предназначена главным образом для стрижки травы на благоустроенных территориях жилых объектов. Машина не предназначена для срезания кустарника или для использования в сельском хозяйстве.

Внимательно изучите данное руководство и научитесь правильно использовать и обслуживать машину, не допуская ее повреждения и травмирования персонала. Пользователь несет ответственность за правильное и безопасное использование устройства.

Вы можете напрямую связаться с компанией Toro, используя сайт www.Toro.com, для получения информации об изделии и навесном оборудовании, для помощи в поисках дилера или для регистрации изделия.

При возникновении потребности в техническом обслуживании, запасных частях, выпущенных фирмой Toro, или в дополнительной информации обращайтесь к официальному дилеру по техническому обслуживанию или в отдел технического обслуживания компании Toro. Будьте готовы указать модель и заводской номер машины. Рисунок 1 указывает место на машине, где представлена ее модель и серийный номер.

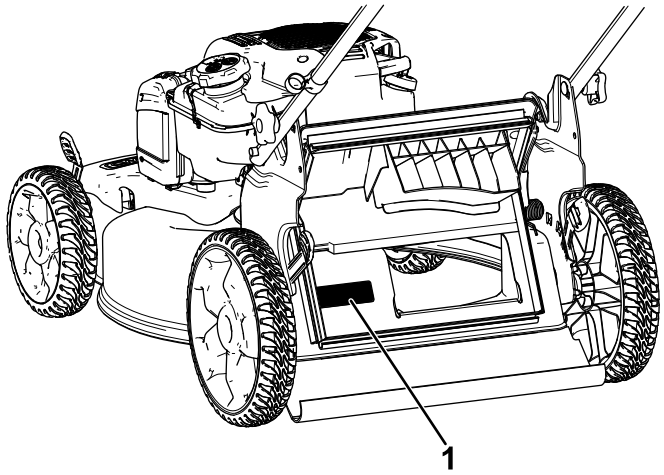

g192008

Рисунок 1

1. Табличка с названием модели и заводским номером

Запишите название модели и заводские номера в места, отведенные для этой цели ниже:

Номер модели _____

Заводской номер _____

В настоящем руководстве приведены потенциальные факторы опасности и рекомендации по их предупреждению, обозначенные символом предупреждения об опасности (Рисунок 2) Данный символ предупреждает об опасности, которая может стать причиной серьезной травмы, в том числе с летальным исходом, в случае несоблюдения пользователем рекомендуемых мер предосторожности.

g000502

Рисунок 2

1. Символ предупреждения об опасности

Для выделения информации в данном руководстве используются два слова. **Внимание!** – привлекает внимание к специальной информации, относящейся к механической части машины, а **Примечание** – выделяет общую информацию, требующую особого внимания.

Данное изделие отвечает требованиям всех соответствующих директив, действующих в Европе. Дополнительные сведения содержатся в отдельном документе «Декларация соответствия (DOC)» для конкретного изделия.

Эффективный крутящий момент: Эффективный (полезный) момент данного двигателя установлен в лабораторных условиях производителем двигателя в соответствии с требованиями J1940 Общества автомобильных инженеров (SAE). Так как конфигурация двигателя была изменена для удовлетворения требований по безопасности, составу выхлопа и эксплуатации, фактический крутящий момент двигателя газонокосилки этого класса будет значительно ниже. С техническими характеристиками газонокосилки данной модели можно ознакомиться на веб-сайте www.Toro.com.

Содержание

Введение 1
Техника безопасности 2
Общие правила техники безопасности 2

© 2016—The Toro® Company
8111 Lyndale Avenue South
Bloomington, MN 55420

Регистрация в www.Toro.com.

Перевод исходного документа (RU)
Напечатано в США
Все права защищены

3408-686 A

Наклейки с правилами техники безопасности и инструкциями 3
Сборка 4
1 Сборка и раздвигание рукоятки 4
2 Установка троса механического стартера в направляющую троса 5
3 Заправка двигателя маслом 6
4 Сборка мешка для травы 6
Знакомство с изделием 7
Эксплуатация 8
До эксплуатации 8
Техника безопасности до начала работы 8
Заправка топливного бака 8
Проверка уровня масла в двигателе 9
Регулировка высоты рукоятки 10
Регулировка высоты скашивания 10
В процессе эксплуатации 10
Правила техники безопасности при работе с машиной 10
Запуск двигателя 11
Использование самоходного привода 11
Останов двигателя 12
Переработка скашиваемой травы и листьев 12
Сбор скошенной травы и листьев в мешки для травы 12
Выброс скошенной травы и листьев с боковой стороны 12
Советы по эксплуатации 13
После эксплуатации 14
Правила техники безопасности после работы с машиной 14
Очистка пространства под машиной 14
Складывание рукоятки 15
Техническое обслуживание 16
Рекомендуемый график(и) технического обслуживания 16
Техника безопасности при обслуживании 16
Подготовка к операциям технического обслуживания 16
Техническое обслуживание воздушного фильтра 17
Замена моторного масла 17
Замена ножа 18
Регулировка самоходного привода 19
Хранение 20
Подготовка газонокосилки к хранению 20
Расконсервация машины после хранения 20

Техника безопасности

Данная машина была спроектирована согласно требованиям стандарта EN ISO 5395:2013

Общие правила техники безопасности

Данное изделие может привести к травматической ампутации конечностей, а также к травмированию отброшенными предметами. Во избежание тяжелых травм следует соблюдать все правила техники безопасности.

Использование этого изделия не по назначению может представлять опасность для пользователя и находящихся рядом людей.

- Перед запуском двигателя прочитайте и изучите содержание настоящего *Руководства оператора*.
- Держите руки и ноги подальше от движущихся компонентов машины.
- Не эксплуатируйте данную машину без установленных на ней исправных ограждений и других защитных устройств.
- Держитесь подальше от отверстий для выброса материала. Следите за тем, чтобы посторонние лица находились на безопасном расстоянии от машины.
- Не допускайте детей в рабочую зону. Запрещается допускать детей к управлению машиной.
- Перед техническим обслуживанием, заправкой топливом или устранением засоров остановите машину и заглушите двигатель.

Нарушение установленных правил эксплуатации или технического обслуживания данной машины может привести к травме. Чтобы уменьшить вероятность травмирования, соблюдайте правила техники безопасности и всегда обращайте внимание на предупреждающие символы, означающие «Внимание!», «Осторожно!» или «Опасно!» — указания по обеспечению безопасности персонала. Несоблюдение данных инструкций может стать причиной несчастного случая или гибели.

Дополнительная информация по технике безопасности приведена в соответствующих разделах настоящего руководства.

Наклейки с правилами техники безопасности и инструкциями

Таблички и инструкции по технике безопасности хорошо видны оператору и располагаются вблизи любого места повышенной опасности. Заменяйте все поврежденные или утерянные наклейки.

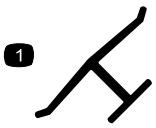

decaloemmarkt

Логотип изготовителя

1. Означает, что нож изготовлен производителем машины.

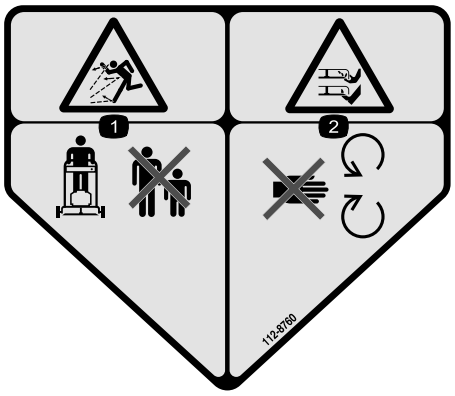

decal112-8760

112-8760

1. Опасность травмирования отбрасываемыми предметами! Посторонние лица должны находиться на безопасном расстоянии от машины.
2. Опасность порезов и травматической ампутации рук или ног! Держитесь подальше от движущихся частей.

decal112-8867

112-8867

1. Заблокировать
2. Разблокировать

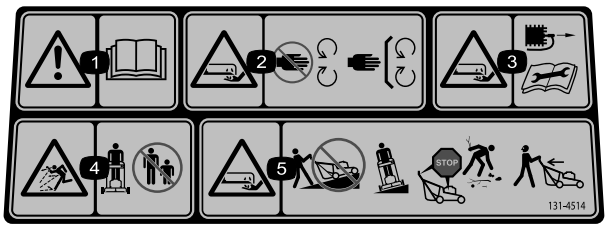

decal131-4514

131-4514

1. Осторожно! Прочтите *Руководство оператора*.
2. Опасность порезов и травматической ампутации рук или ног ножами косилки! Держитесь на безопасном расстоянии от движущихся частей и следите за тем, чтобы все защитные приспособления и ограждения были установлены на штатных местах.
3. Во избежание порезов и травматической ампутации рук и ног ножами косилки не забывайте отсоединять контактный провод от свечи зажигания и внимательно изучите инструкции перед выполнением операций по уходу и техническому обслуживанию.
4. Опасность травмирования отбрасываемыми предметами! Посторонние лица должны находиться на безопасном расстоянии от машины.
5. Во избежание травматической ампутации или повреждения верхних и нижних конечностей ножами косилки не перемещайте ее вверх или вниз по склону, а только вдоль поверхности склона. Перед уходом с обработанного участка заглушите двигатель. При движении задним ходом визуально контролируйте путь перемещения машины.

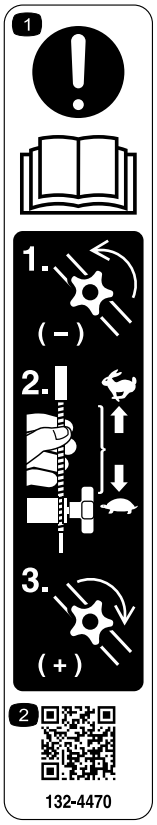

decal132-4470

132-4470

Регулировка тяги

1. Внимание! Прочитайте *Руководство оператора*: 1) Ослабьте ручку, повернув ее против часовой стрелки; 2) Потяните трос (тросы) в направлении от двигателя, чтобы уменьшить тягу, или нажмите на трос (тросы), перемещая его в сторону двигателя, чтобы увеличить тягу; 3) Затяните ручку, поворачивая ее по часовой стрелке.
2. Просканируйте QR-код для получения дополнительной информации по регулировке тяги.

Сборка

Внимание: Снимите и удалите в отходы защитную пластиковую пленку, покрывающую двигатель, а также любую другую пластиковую пленку или обертку на машине.

1

Сборка и раздвигание рукоятки

Детали не требуются

Процедура

1. Снимите и сохраните две круглые рукоятки и два каретных болта с кронштейнов рукоятки (Рисунок 3).

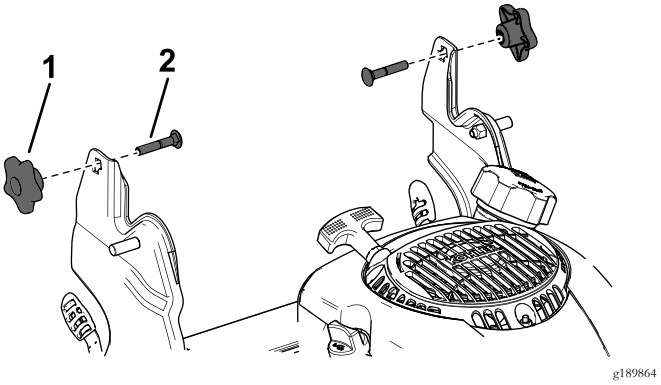

Рисунок 3

1. Круглая рукоятка (2 шт.)
2. Каретный болт (2 шт.)

2. Вставьте торцевые части рукоятки в корпус газонокосилки так, чтобы штифт, прикрепленный к каждому кронштейну рукоятки, находился в нижнем отверстии соответствующей торцевой части рукоятки (Рисунок 4).

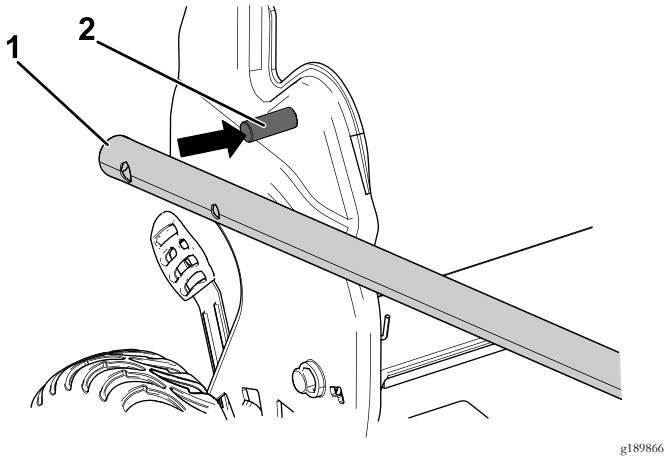

Рисунок 4

1. Штифт
2. Торцевая часть рукоятки

Примечание: Штифты не видны в отверстиях торцевых частей рукоятки, когда рукоятка находится в сложенном положении.

3. Разложите рукоятку в рабочее положение, повернув ее назад (Рисунок 5).

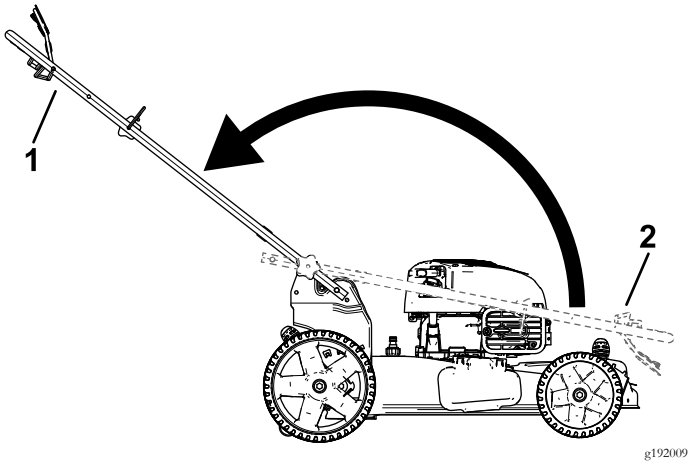

Рисунок 5

1. Рабочее положение
2. Сложенное положение

4. Вставьте каретный болт (так, чтобы головка болта была направлена внутрь) сквозь верхнее или нижнее квадратное отверстие кронштейна рукоятки и в верхнее отверстие торцевой части рукоятки (Рисунок 6).

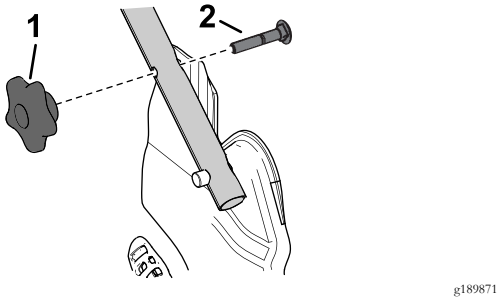

Рисунок 6

1. Круглая рукоятка
2. Каретный болт

5. Установите, не затягивая, круглые рукоятки на каретные болты.
6. См. пункты с 3 по 5 раздела Регулировка высоты рукоятки (страница 10).

2

Установка троса механического стартера в направляющую троса

Детали не требуются

Процедура

Внимание: Чтобы безопасно и легко запускать двигатель в любое время при эксплуатации машины, уложите трос механического стартера в направляющую для троса

Удерживая штангу управления ножом прижатой к верхней рукоятке, протяните трос механического стартера сквозь направляющую троса на рукоятке (Рисунок 7).

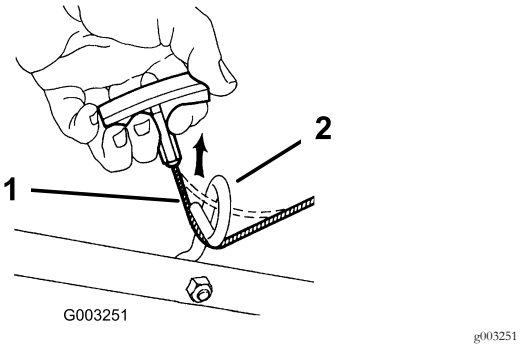

Рисунок 7

1. Трос ручного стартера
2. Направляющая троса

3

Заправка двигателя маслом

Детали не требуются

Процедура

Внимание: При поставке с завода двигатель машины не заправлен маслом. Перед пуском двигателя заправьте его маслом.

Объем моторного масла: 0,47 л

Категория вязкости масла: масло с моющими присадками по классификации SAE 30 или SAE 10W-30

Уровень эксплуатационной классификации по API: SJ или выше

1. Переместите машину на ровную поверхность.
2. Извлеките щуп, повернув крышку против часовой стрелки и вытянув ее (Рисунок 8).

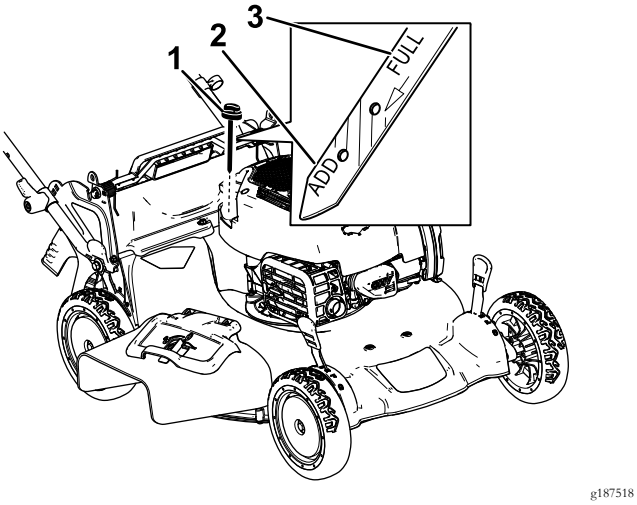

Рисунок 8

1. Масломерный щуп
2. «Добавить»
3. «Полный»

3. Осторожно заполните маслом емкость картера двигателя примерно на 3/4 объема через маслозаливную горловину.
4. Протрите щуп чистой тканью.
5. Вставьте щуп до упора в маслозаливную горловину, затем извлеките щуп.
6. Определите уровень масла по отметкам на щупе (Рисунок 8).
   - Если уровень масла ниже отметки Add («Долить») на щупе, осторожно залейте небольшое количество масла в маслозаливную горловину, подождите 3 минуты и повторите действия, описанные в пунктах с 3 по 5, до повышения уровня масла до отметки Full («Полный») на щупе.
   - Если уровень масла на щупе находится выше отметки Full («Полный»), слейте излишек масла, чтобы довести его уровень до отметки «Полный»; см. Замена моторного масла (страница 17).

   Внимание: Если уровень масла в двигателе слишком низкий или слишком высокий и вы запустите двигатель, это может привести к его повреждению.
7. Надежно вставьте масломерный щуп.

4

Сборка мешка для травы

Детали не требуются

Процедура

1. Установите мешок для травы на раму, как показано на Рисунок 9.

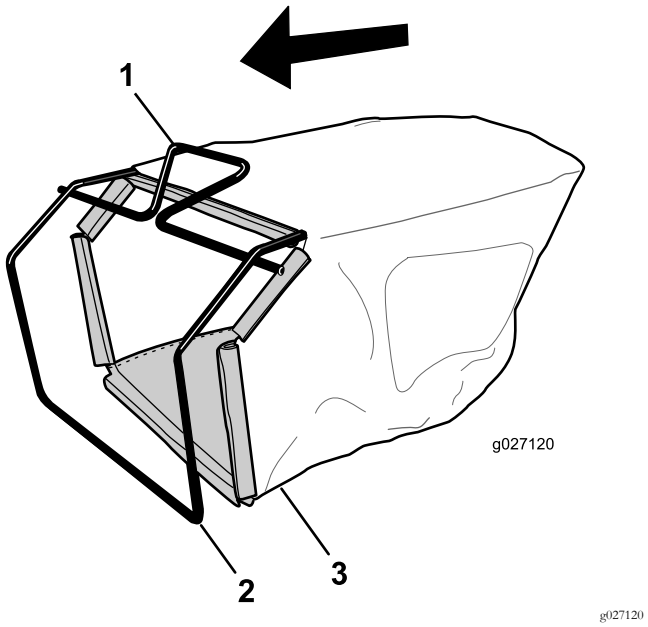

Рисунок 9

1. Рукоятка
2. Рама
3. Мешок для травы

Примечание: Не надевайте мешок для травы на ручку (Рисунок 9).

2. Зацепите нижний обод мешка для травы за нижнюю часть рамы (Рисунок 10).

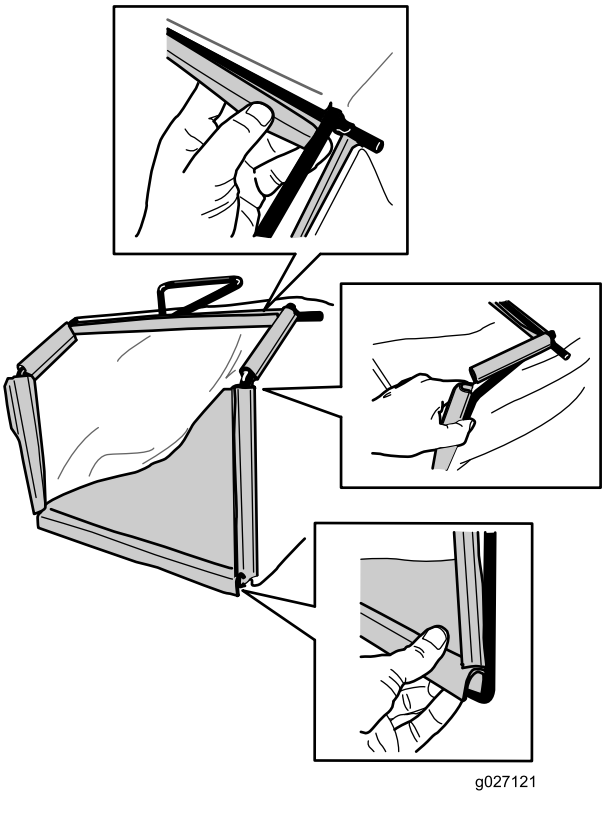

g027121

Рисунок 10

3. Зацепите верхний и боковой ободья травосборника за верхнюю и боковые стороны рамы, соответственно (Рисунок 10).

Знакомство с изделием

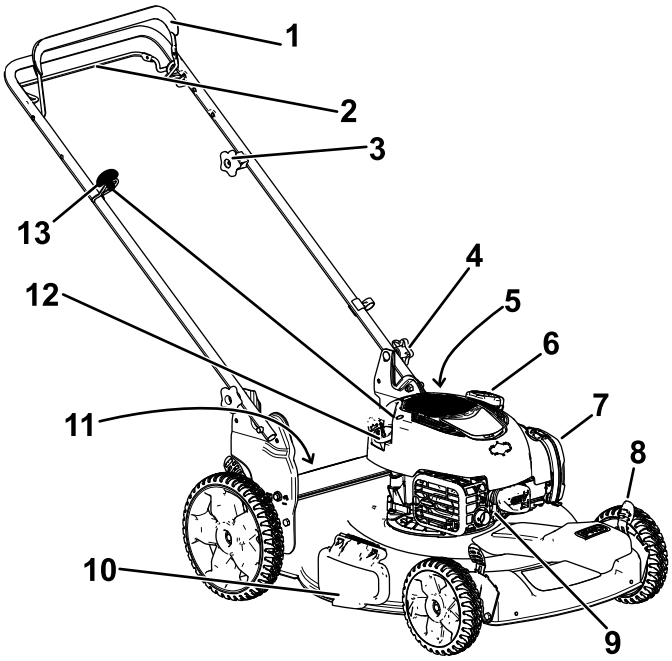

g192021

Рисунок 11

1. Штанга управления ножом
2. Штанга управления самоходным приводом
3. Ручка регулировки самоходного привода
4. Круглая рукоятка (2 шт.)
5. Промывочный канал (не показан)
6. Крышка топливного бака
7. Воздушный фильтр
8. Рычаг регулировки высоты скашивания (4)
9. Провод свечи зажигания
10. Боковая выпускная дверца
11. Задняя дверца (не показана)
12. Заливка масла/масломерный щуп
13. Рукоятка механического стартера

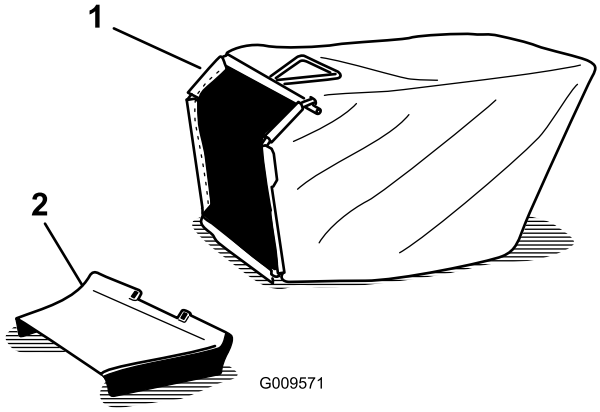

g009571

Рисунок 12

1. Мешок для травы
2. Боковой желоб для выброса

Эксплуатация

До эксплуатации

Техника безопасности до начала работы

Общие правила техники безопасности

- Ознакомьтесь с правилами эксплуатации оборудования, органами управления пульта оператора и предупреждающими знаками.
- Убедитесь в том, что все ограждения и защитные устройства, такие как дверцы и/или устройства подбора травы, находятся на своих местах и правильно работают.
- Следует регулярно производить осмотр машины на отсутствие износа или повреждения ножей, болтов ножей и режущего узла.
- Осмотрите участок, где будет использоваться машина, и удалите все посторонние предметы, которые могут быть отброшены машиной.
- Соприкосновение с движущимся ножом во время регулировки высоты скашивания может стать причиной серьезной травмы.
  - Заглушите двигатель и дождитесь остановки всех движущихся частей.
  - Следите за тем, чтобы пальцы не оказались под корпусом при регулировке высоты скашивания.

Техника безопасности при обращении с топливом

⚠ ОПАСНО

Топливо является воспламеняющейся и крайне взрывоопасной жидкостью. Возгорание или взрыв топлива могут вызвать ожоги и повреждение имущества.

- **Чтобы предотвратить воспламенение топлива разрядом статического электричества, перед заправкой устанавливайте емкость с топливом и(или) машину непосредственно на землю, а не на транспортное средство или другой объект.**
- **Заправку топливного бака производите вне помещения, на открытом месте, после полного остывания двигателя. Вытрите все разлитое топливо.**
- **Не курите при выполнении операций с топливом и не выполняйте их вблизи источников огня или искрения.**
- **Храните топливо в штатной емкости в месте, недоступном для детей.**

⚠ ПРЕДУПРЕЖДЕНИЕ

Проглатывание топлива вызывает тяжелые отравления, в том числе со смертельным исходом. Продолжительное воздействие паров бензина может привести к тяжелой травме или заболеванию.

- **Избегайте продолжительного вдыхания паров.**
- **Не приближайте лицо и руки к патрубку и отверстию топливного бака.**
- **Не допускайте попадания топлива в глаза и на кожу.**

Заправка топливного бака

- Для наилучших результатов используйте только чистый, свежий, неэтилированный бензин с октановым числом 87 или выше (метод оценки (R+M)/2).
- **ЭТИЛОВЫЙ СПИРТ:** приемлемым считается бензин, в состав которого входит до 10% этилового спирта («газохол») или 15% MTBE (метил-трет-бутилового эфира) по объему. Этиловый спирт и MTBE – это разные вещества. Бензин с содержанием этилового спирта 15% (E15) по объему использовать запрещено. Никогда не используйте бензин, содержащий более 10% этилового спирта по объему, такой как E15

(содержит 15% этилового спирта), E20 (содержит 20% этилового спирта) или E85 (содержит до 85% этилового спирта). Использование неразрешенного к применению бензина может привести к нарушениям эксплуатационных характеристик и/или повреждениям двигателя, которые не будут покрываться гарантией.

- **Запрещается** использовать бензин, содержащий метанол.
- **Запрещается** хранить топливо в топливных баках или контейнерах на протяжении всей зимы, если только в него не была добавлена стабилизирующая присадка.
- **Не** добавляйте масло в бензин.

Внимание: Для улучшения запуска в любое время года добавляйте стабилизатор топлива, смешивая его с бензином, полученным в течение последних 30 дней.

Для получения дополнительной информации см. руководство на двигатель.

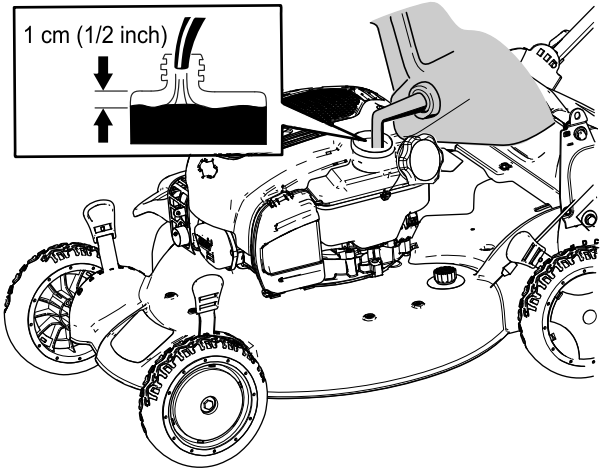

g187574

Рисунок 13

Проверка уровня масла в двигателе

Интервал обслуживания: Перед каждым использованием или ежедневно

1. Переместите машину на ровную поверхность.
2. Извлеките щуп, повернув крышку против часовой стрелки и вытянув ее (Рисунок 14).

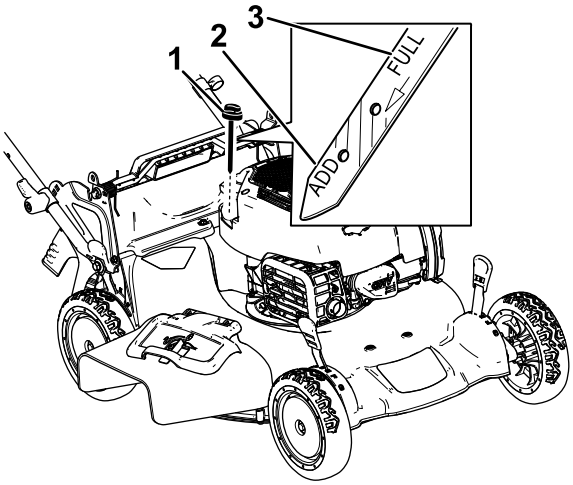

g187518

Рисунок 14

1. Масломерный щуп
2. «Добавить»
3. «Полный»

3. Протрите щуп чистой тканью.
4. Вставьте щуп до упора в маслозаливную горловину, затем извлеките щуп.
5. Определите уровень масла по отметкам на щупе (Рисунок 14).
   - Если уровень масла ниже отметки Add (Долить) на измерительном щупе, медленно залейте небольшое количество масла в маслозаливную горловину, подождите 3 минуты и повторите операции с 3 по 5 до повышения уровня масла до отметки Full (Полный) на щупе.
   - Если уровень масла на измерительном щупе находится выше отметки Full (Полный), слейте излишек масла, чтобы довести его уровень до отметки Full (Полный) на измерительном щупе. Чтобы слить излишек масла, см. Замена моторного масла (страница 17).

   Внимание: Слишком низкий или слишком высокий уровень масла в картере во время запуска двигателя может привести к повреждению двигателя.

6. Плотно вставьте масломерный щуп в маслозаливную горловину.

Регулировка высоты рукоятки

Рукоятку можно поднять или опустить в одно из двух положений, которое будет наиболее удобным для вас (Рисунок 15).

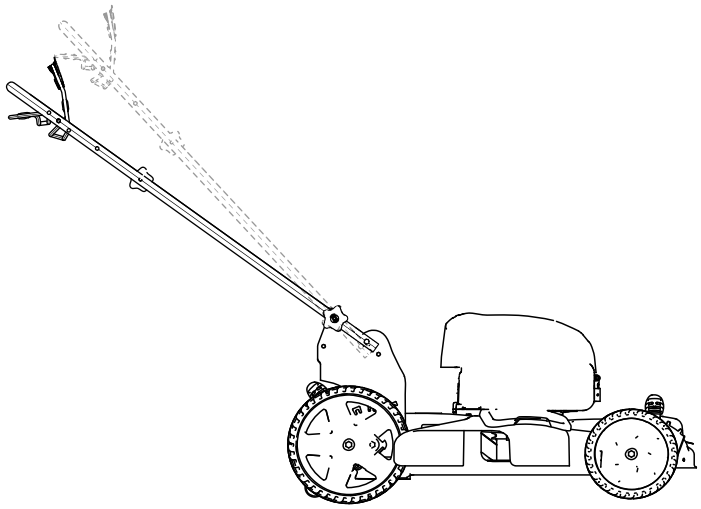

Рисунок 15

1. Ослабьте обе круглые рукоятки так, чтобы можно было вытолкнуть квадратные кромки каретных болтов из квадратных отверстий в кронштейнах рукоятки.
2. Нажмите на ручки, чтобы высвободить их.
3. Переместите рукоятку в верхнее или нижнее положение по высоте.
4. Потяните на себя ручки, чтобы квадратные кромки каждого каретного болта вошли в соответствующие квадратные отверстия.
5. Как можно туже затяните круглые рукоятки.

Регулировка высоты скашивания

⚠ ПРЕДОСТЕРЕЖЕНИЕ

Если двигатель работал, глушитель может быть горячим и вызвать серьезные ожоги.

Держитесь на достаточном расстоянии от горячего глушителя.

Отрегулируйте высоту скашивания на требуемое значение. Установите все рычаги регулировки высоты скашивания на одну высоту. Чтобы поднять или опустить машину, см. Рисунок 16.

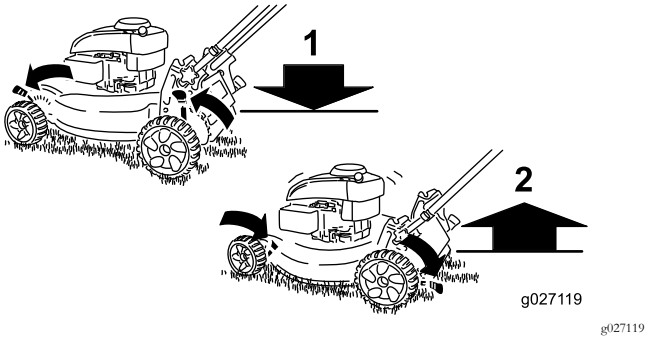

Рисунок 16

1. Опустите машину
2. Поднимите машину

Примечание: Высота скашивания может быть установлена на 25 мм; 35 мм; 44 мм; 54 мм; 64 мм; 73 мм; 83 мм; 92 мм и 102 мм.

В процессе эксплуатации

Правила техники безопасности при работе с машиной

Общие правила техники безопасности

- Используйте подходящую одежду, включая защитные очки, нескользящую прочную обувь и средства защиты органов слуха. Завязывайте длинные волосы сзади, не используйте свободно висящую одежду и ювелирные украшения.
- Запрещается управлять машиной в состоянии болезни или усталости, а также под воздействием алкоголя, наркотических веществ или лекарственных препаратов.
- При прикосновении к остро заточенному ножу возможны серьезные травмы. Прежде чем покинуть место оператора, заглушите двигатель и дождитесь остановки всех движущихся частей машины.
- После отпускания штанги управления ножом двигатель должен выключиться, а нож должен остановиться в течение 3 секунд. В противном случае незамедлительно прекратите эксплуатацию машины и свяжитесь с официальным дилером по обслуживанию.
- Эксплуатируйте машину только при наличии хорошего обзора и в подходящих погодных условиях.

Запрещается работать на машине, если существует вероятность удара молнией.

- На влажной траве и листьях можно подскользнуться и получить серьезную травму. Не производите скашивание в условиях повышенной влажности.
- Соблюдайте осторожность, приближаясь к закрытым поворотам, деревьям, кустарникам или к другим объектам, которые могут ухудшать обзор.
- Остерегайтесь ям, выбоин, ухабов, камней и других скрытых препятствий. Работа на неровной поверхности может привести к потере равновесия, падению и серьезным травмам.
- После удара о какой-либо предмет или при появлении аномальных вибраций остановите машину и проверьте ножи. Перед возобновлением работы произведите необходимый ремонт.
- Перед тем как покинуть рабочее место, заглушите двигатель и дождитесь остановки всех движущихся частей.
- Если двигатель работал продолжительное время, глушитель будет очень горячим и может вызвать серьезные ожоги. Держитесь на достаточном расстоянии от горячего глушителя.
- Регулярно проверяйте детали травосборника и ограждения выброса. По мере необходимости заменяйте детали, рекомендованные к замене изготовителем.
- Используйте только приспособления и навесное оборудование, утвержденные к применению компанией Toro®.

Правила безопасности при работе на склонах

- Выполняйте скашивание поперек склона, никогда не перемещайтесь вверх и вниз. Соблюдайте особую осторожность при изменении направления движения, находясь на склоне.
- Запрещается пользоваться газонокосилкой на очень крутых склонах. Неустойчивое положение ног создает опасность – человек может поскользнуться и упасть.
- Соблюдайте меры предосторожности при скашивании вблизи обрывов, канав или насыпей.

Запуск двигателя

1. Удерживайте штангу управления ножом прижатой к рукоятке (Рисунок 17).

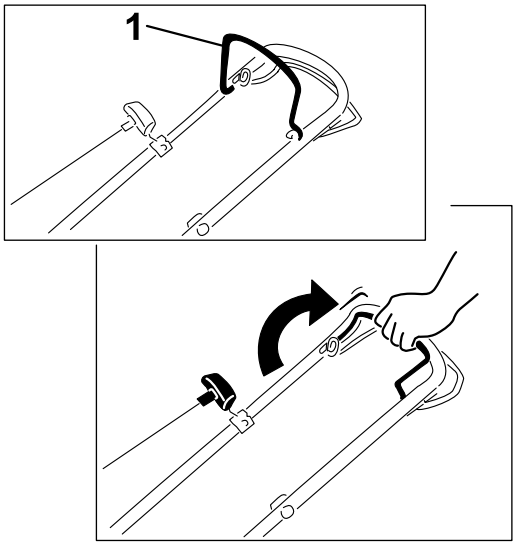

g188706

Рисунок 17

1. Штанга управления ножом

2. Без усилия потяните за рукоятку механического стартера (Рисунок 18), пока не почувствуете сопротивление, затем резко потяните за нее и дайте ей медленно вернуться в направляющую троса на рукоятке.

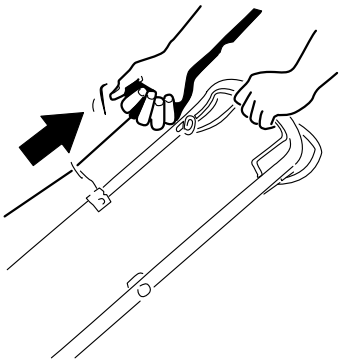

g188707

Рисунок 18

Примечание: Если газонокосилка не запустится после нескольких попыток, обратитесь в сервис-центр официального дилера.

Использование самоходного привода

- **Для включения самоходного привода** прижмите штангу управления самоходным приводом к рукоятке и удерживайте ее в этом положении (Рисунок 19).

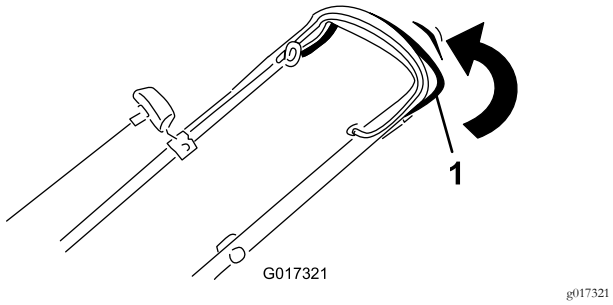

Рисунок 19

1. Штанга управления самоходным приводом

Примечание: Максимальная скорость движения в самоходном режиме является фиксированной. Для уменьшения скорости движения увеличьте расстояние между рукояткой и штангой управления самоходным приводом.

- **Для отключения самоходного привода** отпустите штангу управления самоходным приводом.

  Примечание: Машина поставляется с обгонными муфтами, чтобы облегчить ее буксировку в заднем направлении. Для того чтобы отключить муфты, вам, возможно, потребуется после отпускания штанги самоходного привода переместить машину вперед приблизительно на 2,5 см или более.

Останов двигателя

Интервал обслуживания: Перед каждым использованием или ежедневно

Чтобы заглушить двигатель, отпустите штангу управления ножом.

Внимание: После отпускания штанги управления ножом двигатель и нож должны остановиться в течение 3 секунд. Если остановка не происходит надлежащим образом, немедленно прекратите эксплуатацию машины и свяжитесь с официальным дилером по техническому обслуживанию.

Переработка скашиваемой травы и листьев

Заводская комплектация машины позволяет перерабатывать скашиваемую траву и листья, оставляя измельченную траву и листья в виде мульчи на газоне.

Если мешок для сбора травы находится на машине, снимите его; см. Снятие мешка для травы (страница 12). Если боковой желоб для выброса установлен на машине, снимите его; см. Демонтаж бокового желоба для выброса (страница 13).

Сбор скошенной травы и листьев в мешки для травы

Мешки для травы предназначены для сбора с газона травы и срезанных листьев.

Если боковой желоб для выброса установлен на машине, снимите его; см. Снятие мешка для травы (страница 12).

Установка мешка для травы

1. Поднимите и удерживайте заднюю дверцу (Рисунок 20).

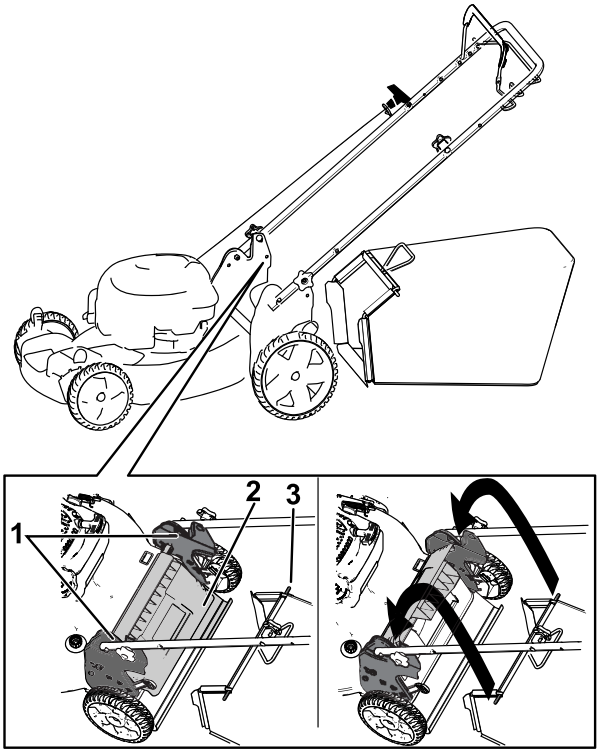

Рисунок 20

1. Пазы
2. Задняя дверца
3. Стержень мешка для травы (2 шт.)

2. Установите мешок для сбора скошенной травы и убедитесь в том, что стержни мешка вошли в пазы на рукоятке (Рисунок 20).
3. Опустите заднюю дверцу.

Снятие мешка для травы

Для снятия мешка проделайте вышеописанные операции в обратном порядке.

Выброс скошенной травы и листьев с боковой стороны

Используйте боковой выброс при измельчении очень высокой травы.

Если мешок для сбора травы находится на машине, снимите его; см. Снятие мешка для травы (страница 12).

Установка бокового желоба для выброса

Поднимите боковую дверцу и установите боковой желоб для выброса (Рисунок 21).

g009537

Рисунок 21

Демонтаж бокового желоба для выброса

Для того чтобы снять боковой желоб для выброса, поднимите боковую дверцу, снимите боковой желоб для выброса и опустите боковую дверцу.

Советы по эксплуатации

Общие указания по скашиванию травы

- Осмотрите участок, где будет использоваться машина, и удалите все посторонние предметы, которые могут быть отброшены машиной.
- Избегайте ударов ножа о твердые предметы. Запрещается производить скашивание специально поверх какого-либо предмета.
- Если произошел удар машины о какой-либо предмет или машина начала вибрировать, немедленно заглушите двигатель, отсоедините провод от свечи зажигания и осмотрите машину на наличие повреждений.
- Для достижения наилучших результатов устанавливайте новый нож перед началом каждого сезона скашивания.
- При необходимости замените нож новым сменным ножом производства компании Toro.

Скашивание травы

- Срезайте только около одной трети высоты травы за один проход. Не производите резку травы ниже настройки 54 мм, кроме случаев, когда трава растет рассеянно, или в конце осени, когда рост травы начинает замедляться. См. Регулировка высоты скашивания (страница 10)
- При скашивании травы высотой более 15 см выполняйте его на максимальной высоте скашивания и идите медленно; затем выполните повторное скашивание на более низкой настройке для получения лучшего внешнего вида газона. Скашивание слишком высокой травы может привести к засорению механизма машины и остановке двигателя.
- Перемещение косилки по слежавшейся листве или траве также может привести к засорению механизма машины и остановке двигателя. Не производите скашивание в условиях повышенной влажности.
- Помните об опасности возникновения пожара в очень сухих условиях, соблюдайте все местные противопожарные правила и очищайте машину от сухой травы и листьев.
- Попеременно изменяйте направление движения при скашивании. Это способствует однородному

распределению срезанного материала по газону и более равномерному удобрению газона.

- Если после скашивания внешний вид газона оказался неудовлетворительным, попробуйте выполнить одно (или несколько) из следующих действий:
  - Замените или заточите нож.
  - При скашивании идите медленнее.
  - Увеличьте высоту скашивания на машине.
  - Увеличьте частоту скашивания травы.
  - Выполняйте скашивание с частичным перекрытием полос вместо срезания полной полосы за каждый проход.

Кошение на газоне, покрытом листвой

- После скашивания убедитесь, что поверхность газона в достаточной степени видна сквозь слой срезанных листьев. Возможно, потребуются повторные проходы по покрытой листвой поверхности.
- Если на газоне слой листьев толщиной более 13 см, установите высоту скашивания спереди на одно или два деления выше, чем высоту скашивания сзади.
- Уменьшите скорость движения при скашивании, если газонокосилка недостаточно мелко перерабатывает листья.

После эксплуатации

Правила техники безопасности после работы с машиной

Общие правила техники безопасности

- Для предотвращения возгорания очистите машину от травы и загрязнений. Удалите следы утечек масла или топлива.
- Дайте двигателю остыть перед постановкой машины на хранение в закрытом месте.
- Никогда не храните машину или емкость с топливом в местах, где есть открытое пламя, искры или малая горелка, используемая, например, в водонагревателе или другом оборудовании.

Правила техники безопасности при буксировке

- Соблюдайте осторожность при погрузке или выгрузке машины.
- Закрепите машину для предотвращения ее скатывания.

Очистка пространства под машиной

Интервал обслуживания: Перед каждым использованием или ежедневно

⚠ ПРЕДУПРЕЖДЕНИЕ

Материал может выбрасываться из-под машины при ее работе.

- **Используйте средства защиты органов зрения.**
- **При работающем двигателе следует находиться в рабочем положении (за рукояткой).**
- **Запрещается допускать посторонних лиц в рабочую зону.**

Для получения наилучших результатов производите очистку машины вскоре после окончания скашивания.

1. Опустите машину на самую низкую высоту скашивания. См. Регулировка высоты скашивания (страница 10)
2. Переместите машину на ровную, плоскую поверхность с твердым покрытием.
3. Промойте область под задней дверцей, где скошенная трава и листья проходят из нижней части корпуса в мешок для сбора травы.
4. Присоедините садовый шланг, подключенный к источнику воды, к отверстию для промывки в корпусе машины (Рисунок 22).

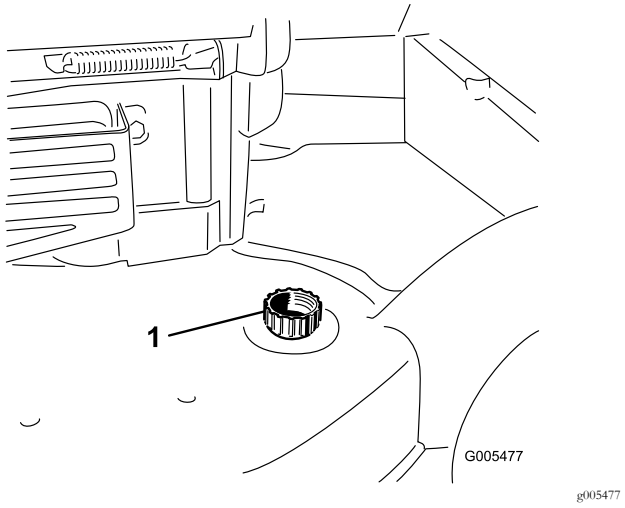

Рисунок 22

1. Отверстие для промывки

5. Включите подачу воды.
6. Запустите двигатель и дайте ему поработать до тех пор, пока из-под машины не перестанет выходить измельченная трава.

7. Заглушите двигатель.
8. Перекройте подачу воды и отсоедините садовый шланг от машины.
9. Запустите двигатель и дайте ему поработать несколько минут, чтобы просушить нижнюю часть машины для предотвращения появления ржавчины.
10. Заглушите двигатель и дайте ему остыть, прежде чем убрать машину в закрытое помещение для хранения.

Складывание рукоятки

⚠ ПРЕДУПРЕЖДЕНИЕ

В случае неправильного складывания или раскладывания рукоятки можно повредить кабели, вследствие чего работать на машине будет опасно.

- **Складывая или раскладывая рукоятку, не повредите кабели.**
- **Если какой-либо кабель поврежден, свяжитесь с уполномоченным дилером по техническому обслуживанию.**

1. Снимите и сохраните две круглые рукоятки и два каретных болта с кронштейнов рукоятки (Рисунок 23).

   Внимание: По мере складывания рукоятки пропускайте кабели снаружи круглых рукояток.

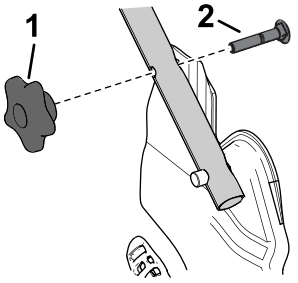

Рисунок 23

1. Круглая рукоятка
2. Каретный болт

2. Сложите рукоятку, повернув ее вперед (Рисунок 24).

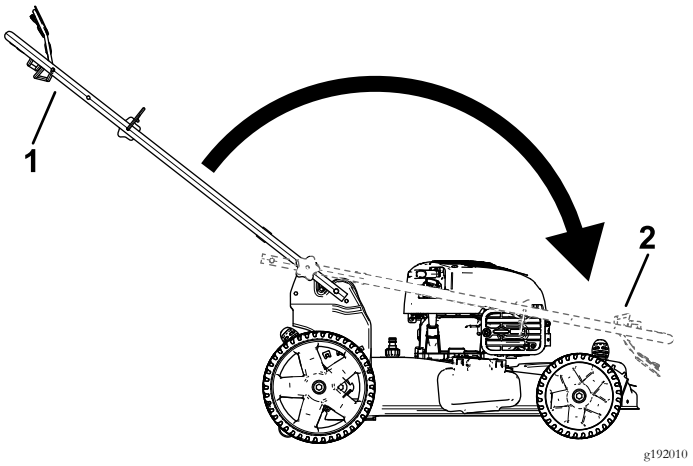

Рисунок 24

1. Рабочее положение
2. Сложенное положение

3. Вставьте каретный болт (так, чтобы головка болта была направлена внутрь) сквозь кронштейн рукоятки и в верхнее отверстие торцевой части рукоятки. Убедитесь в том что квадратная кромка каждого каретного болта вошла в верхнее или нижнее квадратное отверстие соответствующего кронштейна рукоятки (Рисунок 25).

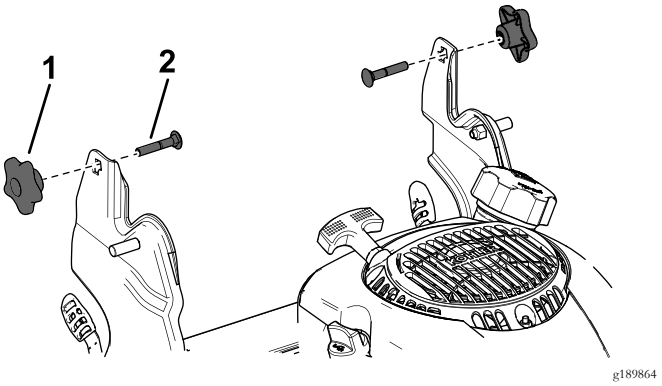

Рисунок 25

1. Круглая рукоятка
2. Каретный болт

4. Установите, не затягивая, круглые рукоятки и каретные болты на кронштейны рукоятки.
5. Чтобы разложить рукоятку, см. раздел 1 Сборка и раздвигание рукоятки (страница 4).

Техническое обслуживание

Примечание: Определите левую и правую стороны машины, если смотреть со стороны оператора.

Запасные части можно приобрести у уполномоченного дилера по техническому обслуживанию или через веб-сайт www.torodealer.com (только для заказчиков из США).

Рекомендуемый график(и) технического обслуживания

Периодичность технического обслуживания	Порядок технического обслуживания
Перед каждым использованием или ежедневно	• Проверьте уровень масла в двигателе. • Убедитесь, что двигатель остановился в течение 3 секунд после отпускания штанги управления ножом. • Удалите обрезки травы и грязь из-под машины.
Через каждые 25 часов	• Произведите техническое обслуживание воздушного фильтра; при работе в условиях сильной запыленности производите техническое обслуживание чаще.
Ежегодно	• Замените воздушный фильтр; при работе в условиях сильной запыленности чаще меняйте фильтр. • Замените или заточите нож (потребуется более частая замена или заточка, если режущая кромка быстро притупляется).
Ежегодно, или до помещения на хранение	• Удалите топливо из бака перед проведением ремонта в соответствии с указаниями, а также перед ежегодным периодом хранения.

Внимание: См. дополнительные процедуры технического обслуживания в руководстве на двигатель.

Техника безопасности при обслуживании

- Прежде чем выполнять любые процедуры технического обслуживания, отсоедините провод от свечи зажигания.
- Используйте перчатки и средства защиты глаз во время технического обслуживания машины.
- Прикосновение к острозаточенному ножу может привести к получению серьезной травмы. При техническом обслуживании ножа используйте перчатки.
- Никогда не изменяйте конструкцию защитных устройств. Регулярно проверяйте исправность их работы.
- При опрокидывании машины топливо может вытечь. Топливо является воспламеняющейся, взрывоопасной жидкостью и может стать причиной травмы. Не выключайте двигатель до полной выработки топлива или откачайте топливо ручным насосом; запрещается использовать перелив топлива сифоном.

Подготовка к операциям технического обслуживания

1. Заглушите двигатель и дождитесь остановки всех движущихся частей.
2. Отсоедините провод от свечи зажигания (Рисунок 26).

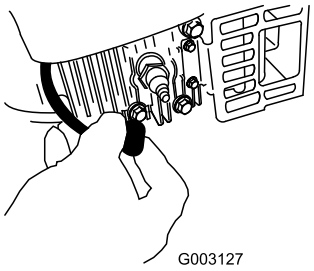

g003127

Рисунок 26

1. Провод свечи зажигания

3. После выполнения процедур(ы) технического обслуживания подсоедините провод к свече зажигания.

Внимание: Перед переворачиванием машины для замены масла или ножа подождите, пока топливо в баке не выработается полностью в режиме нормальной работы. При необходимости переворачивания машины до выработки топлива используйте ручной топливный насос для выкачивания топлива. Всегда переворачивайте машину на одну сторону таким образом, чтобы масломерный щуп был направлен вниз.

Техническое обслуживание воздушного фильтра

Интервал обслуживания: Через каждые 25 часов

Ежегодно

1. Расфиксируйте защелку в верхней части крышки воздушного фильтра (Рисунок 27).

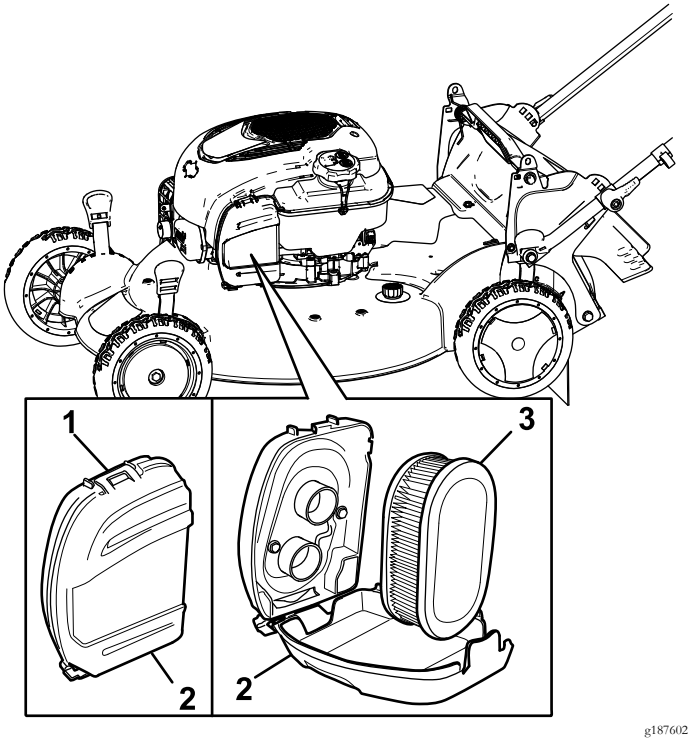

Рисунок 27

1. Защелка
2. Крышка воздушного фильтра
3. Воздушный фильтр

2. Извлеките воздушный фильтр (Рисунок 27).
3. Осмотрите воздушный фильтр.

   Примечание: Если воздушный фильтр сильно загрязнен, замените его новым. Или осторожно постучите воздушным фильтром о твердую поверхность, чтобы удалить мусор.
4. Установите воздушный фильтр.
5. Зафиксируйте крышку воздушного фильтра защелкой.

Замена моторного масла

Заменять моторное масло не требуется, но если вы хотите заменить масло, используйте следующий порядок действий.

Объем моторного масла: 0,47 л

Категория вязкости масла: масло с моющими присадками по классификации SAE 30 или SAE 10W-30

Уровень эксплуатационной классификации по API: SJ или выше

1. Установите газонокосилку на ровную поверхность.
2. См. Подготовка к операциям технического обслуживания (страница 16)
3. Выньте щуп, повернув крышку против часовой стрелки и вытянув ее (Рисунок 28).

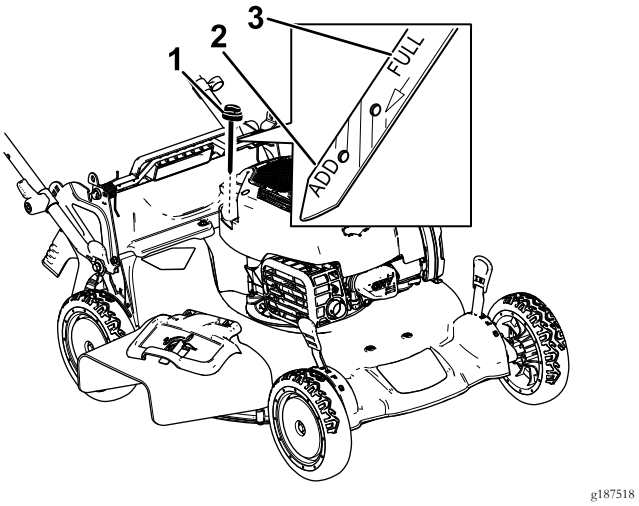

Рисунок 28

1. Масломерный щуп
2. «Добавить»
3. «Полный»

4. Для слива отработанного масла через маслозаливную горловину переверните машину набок (чтобы воздушный фильтр был сверху) (Рисунок 29).

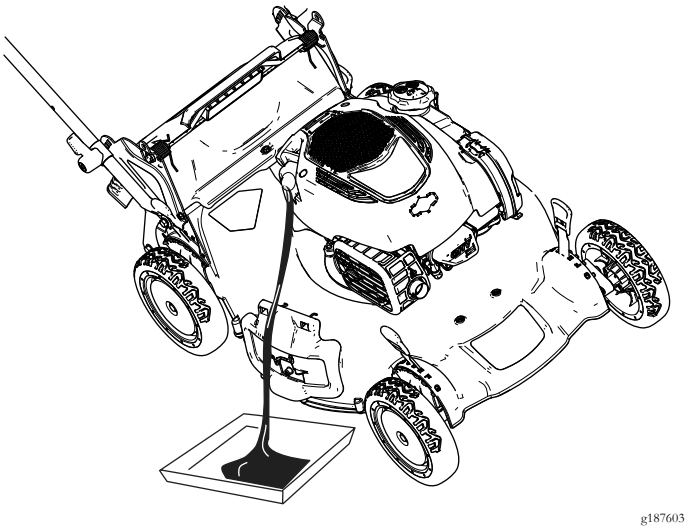

Рисунок 29

5. После слива отработанного масла возвратите машину в рабочее положение.
6. Осторожно заполните маслом емкость картера двигателя примерно на 3/4 объема через маслозаливную горловину.

7. Подождите в течение приблизительно 3 минут, пока уровень масла не установится в двигателе.
8. Протрите конец масломерного щупа чистой тканью.
9. Вставьте щуп до упора в маслозаливную горловину, затем извлеките щуп.
10. Определите уровень масла по отметкам на щупе (Рисунок 28).
    - Если уровень масла ниже отметки Add («Долить») на щупе, осторожно залейте небольшое количество масла в маслозаливную горловину, подождите 3 минуты и повторите действия, описанные в пунктах с 8 по 10, до повышения уровня масла до отметки Full («Полный») на щупе.
    - Если уровень масла на щупе находится выше отметки Full («Полный»), слейте излишек масла, чтобы довести его уровень до отметки «Полный»; см. Замена моторного масла (страница 17).

    Внимание: Если уровень масла в двигателе слишком низкий или слишком высокий и вы запустите двигатель, это может привести к его повреждению.
11. Надежно вставьте масломерный щуп.
12. Утилизируйте использованное масло в соответствии с требованиями.

Замена ножа

Интервал обслуживания: Ежегодно

Внимание: ***Для правильной установки ножа потребуется динамометрический ключ.*** **При отсутствии динамометрического ключа или условий, необходимых для выполнения этой процедуры свяжитесь с официальным дилером по техническому обслуживанию.**

Осмотр ножа следует производить каждый раз после выработки очередного бака топлива. При обнаружении трещин или других повреждений нож следует немедленно заменить. Если лезвие ножа затуплено или имеет зазубрины, заточите и отбалансируйте его или замените.

⚠ ПРЕДУПРЕЖДЕНИЕ

Прикосновение к остро заточенному ножу может привести к серьезным травмам.

При техническом обслуживании ножа используйте перчатки.

1. См. Подготовка к операциям технического обслуживания (страница 16)
2. Наклоните газонокосилку на сторону таким образом, чтобы воздушный фильтр был направлен вверх.
3. Используйте деревянную подкладку для неподвижного удерживания ножа (Рисунок 30).

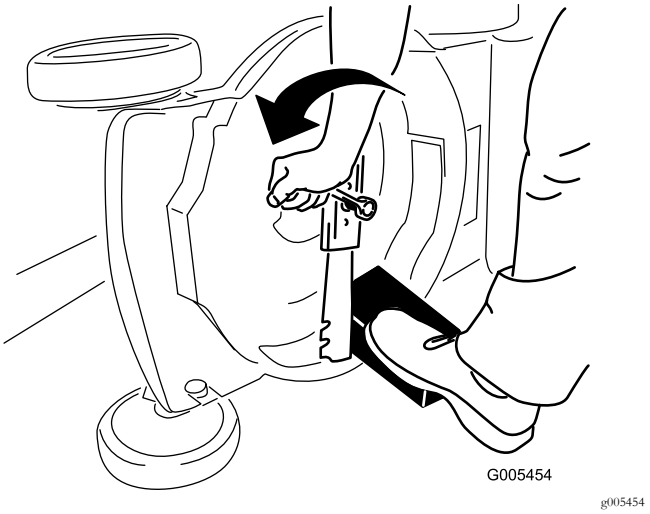

Рисунок 30

4. Снимите нож, сохранив все крепежные детали (Рисунок 30).
5. Установите новый нож, закрепив все крепежные детали (Рисунок 31).

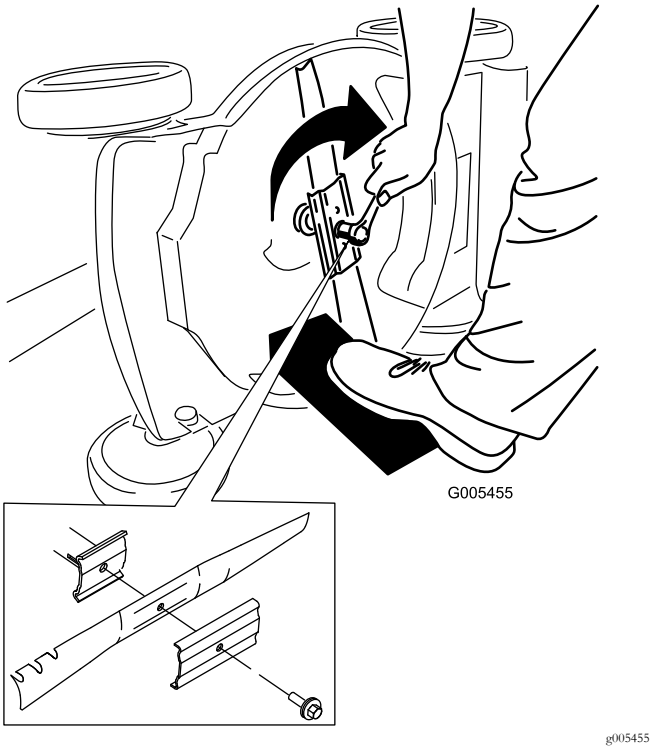

Рисунок 31

Внимание: Нож должен быть расположен так, чтобы его криволинейные концы были обращены в сторону корпуса газонокосилки.

6. **Динамометрическим гаечным ключом затяните болт ножа до 82 Н·м.**

   Внимание: Затяжка болта до 82 Нм – очень тугая. Поддерживая нож деревянной подкладкой, с усилием нажмите на ключ с храповым механизмом, чтобы надежно затянуть болт. Чрезмерная затяжка этого болта очень маловероятна.

Регулировка самоходного привода

После установки нового троса самоходного привода или в случае нарушения регулировки самоходного привода отрегулируйте его.

1. Поверните ручку регулировки против часовой стрелки, чтобы ослабить затяжку троса (Рисунок 32).

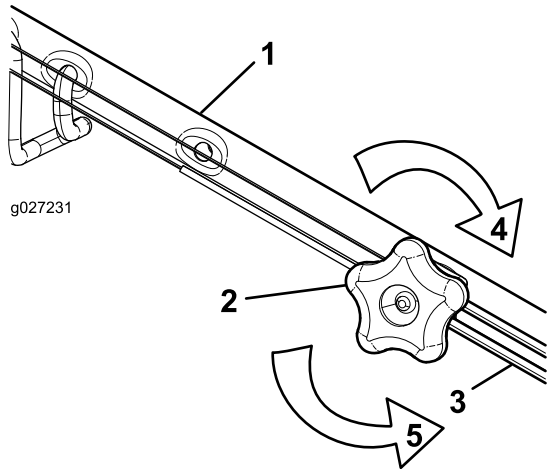

g027231

Рисунок 32

1. Ручка (левая сторона)
2. Ручка регулировки
3. Трос управления самоходным приводом
4. Чтобы увеличить затяжку, поверните ручку по часовой стрелке.
5. Для ослабления затяжки поверните ручку против часовой стрелки.

2. Отрегулируйте натяжение троса (Рисунок 32), потянув его назад или вперед, затем удерживайте в этом положении.

   Примечание: Нажмите на трос, чтобы переместить его в сторону двигателя для увеличения тяги; потяните его в направлении от двигателя, чтобы уменьшить тягу.

3. Усиление затяжки троса производится поворотом ручки регулировки по часовой стрелке.

   Примечание: Надежно затяните ручку от руки.

Хранение

Храните газонокосилку в прохладном, чистом и сухом месте.

Подготовка газонокосилки к хранению

1. Согласно рекомендации изготовителя двигателя перед последней в году заправкой двигателя добавьте в топливо стабилизатор топлива (такой как Toro Premium Fuel Treatment).
2. Должным образом утилизируйте все неиспользованное топливо. Утилизируйте его в соответствии с местными правилами или используйте в вашем автомобиле.

   Примечание: Старое топливо в топливном баке является основной причиной затрудненного запуска. Не храните топливо без стабилизатора более 30 суток и не храните стабилизированное топливо более 90 суток.
3. Дайте возможность машине поработать до тех пор, пока двигатель не остановится, израсходовав все топливо.
4. Снова запустите двигатель.
5. Дайте двигателю поработать до тех пор, пока он остановится. Если двигатель больше не запускается, значит, его топливная система достаточно осушена.
6. Отсоедините провод от свечи зажигания.
7. Выверните свечу зажигания, залейте 30 мл моторного масла в отверстие для свечи и потяните шнур стартера плавно несколько раз для того, чтобы масло распространилось по стенкам цилиндра, предотвращая коррозию во время перерывов в эксплуатации.
8. Вверните свечу зажигания, но не затягивайте ее.
9. Затяните все гайки, болты и винты.

Расконсервация машины после хранения

1. Проверьте и затяните все крепления.
2. Выверните свечу зажигания и произведите ускоренную прокрутку двигателя с помощью ручного стартера для удаления остатков масла из цилиндра.
3. Установите свечу зажигания и затяните ее с моментом 20 Н·м.
4. Выполните все необходимые процедуры технического обслуживания; см. Техническое обслуживание (страница 16).
5. Проверьте уровень масла в двигателе, см. Проверка уровня масла в двигателе (страница 9).
6. Заполните топливный бак свежим топливом, см. раздел Заправка топливного бака (страница 8).
7. Присоедините провод к свече зажигания.

Примечания:

Примечания:

Уведомление о правилах соблюдения конфиденциальности для Европы

Информация, собираемая компанией Toro
Компания Toro Warranty Company (Toro) с уважением относится к конфиденциальности ваших личных данных. Чтобы обработать вашу заявку на гарантийный ремонт и связаться с вами в случае отзыва изделий, мы просим вас предоставить нам некоторую личную информацию – непосредственно в нашу компанию или через ваше местное отделение или дилера компании Toro.

Гарантийная система Toro размещена на серверах, находящихся на территории Соединенных Штатов, где закон о соблюдении конфиденциальности может не дать такую же защиту, которая применяется в вашей стране.

ПРЕДОСТАВЛЯЯ НАМ СВОЮ ЛИЧНУЮ ИНФОРМАЦИЮ, ВЫ СОГЛАШАЕТЕСЬ НА ЕЕ ОБРАБОТКУ В СООТВЕТСТВИИ С ОПИСАНИЕМ В НАСТОЯЩЕМ УВЕДОМЛЕНИИ О СОБЛЮДЕНИИ КОНФИДЕНЦИАЛЬНОСТИ.

Способ использования информации компанией Toro
Компания Toro может использовать вашу личную информацию, чтобы обрабатывать гарантийные заявки и связываться с вами в случае отзыва изделия или для каких-либо иных целей, о которых мы вам сообщим. Компания Toro может предоставлять вашу информацию в свои филиалы, дилерам или другим деловым партнерам в связи с любыми из указанных видов деятельности. Мы не будем продавать вашу личную информацию никаким посторонним компаниям. Мы оставляем за собой право раскрыть личную информацию, чтобы выполнить требования применимых законов и по запросу соответствующих органов власти, с целью обеспечения правильной работы наших систем или для нашей собственной защиты или защиты пользователей.

Хранение вашей личной информации
Мы будем хранить вашу личную информацию, пока она будет нужна нам для осуществления целей, для которых она была первоначально собрана или для других законных целей (например, соблюдение установленных норм) или в соответствии с требованием применимого закона.

Приверженность компании Toro к обеспечению безопасности вашей личной информации
Мы принимаем все обоснованные меры, чтобы защитить вашу личную информацию. Мы также предпринимаем действия для поддержания точности и актуального состояния личной информации.

Доступ и исправление вашей личной информации
Если вы захотите просмотреть или исправить свою личную информацию, просим связаться с нами по электронной почте legal@toro.com.

Закон о защите прав потребителей Австралии

Клиенты в Австралии могут найти информацию, относящуюся к Закону о защите прав потребителей Австралии, внутри упаковки или у своего местного дилера компании Toro.

Изделия для бытового использования

Гарантия компании Toro и Гарантия запуска (GTS) компании Toro

Условия гарантии и товары, на которые она распространяется

Компания Toro Company и ее филиал – компания Toro Warranty, в соответствии с заключенным ими соглашением, совместно гарантируют выполнить ремонт изделия компании Toro, указанного ниже, в случае обнаружения дефектов материалов или дефектов, вызванных неудовлетворительным качеством изготовления, а также в случае, если двигатель, на который распространяется гарантия Toro GTS (гарантированный запуск), не запустился с первой или второй попытки при условии проведения планового технического обслуживания, требуемого в *Руководстве оператора*.

Действуют следующие гарантийные периоды, начиная с первоначальной даты приобретения:

Изделия	Гарантийный период
Самоходные газонокосилки с пешеходным управлением	
• Литой корпус	5 лет при бытовом использовании[2] 90 дней при использовании в коммерческих целях
—Двигатель	Гарантия GTS на 5 лет при бытовом использовании[3]
—Аккумулятор	2 года
• Стальной корпус	2 года при бытовом использовании[2] 30 дней при использовании в коммерческих целях
—Двигатель	Гарантия GTS на 2 года при бытовом использовании[3]
Газонокосилки TimeMaster	3 года при бытовом использовании[2] 90 дней при использовании в коммерческих целях
• Двигатель	Гарантия GTS на 3 года при бытовом использовании[3]
• Аккумулятор	2 года
Электрический ручной инструмент и самоходные газонокосилки с пешеходным управлением	2 года при бытовом использовании[2] Гарантия не предоставляется при коммерческом использовании
Все машины, на которых предусмотрено место оператора, указанные ниже	
• Двигатель	См. гарантию изготовителя двигателя[4]
• Аккумулятор	2 года при бытовом использовании[2]
• Принадлежности	2 года при бытовом использовании[2]
Садово-огородные трактора DH	2 года при бытовом использовании[2] 30 дней при использовании в коммерческих целях
Садово-огородные трактора XLS	3 года при бытовом использовании[2] 30 дней при использовании в коммерческих целях
TimeCutter	3 года при бытовом использовании[2] 30 дней при использовании в коммерческих целях

[1]Первичный покупатель - лицо, которое первоначально приобрело изделие компании Toro.

[2]Бытовое использование означает использование изделия на том же участке земли, где стоит ваш дом. Использование в нескольких местах рассматривается как коммерческое использование, и применяется гарантия на коммерческое использование.

[3]Настоящая гарантия запуска компании Toro GTS не распространяется на изделия, используемые в коммерческих целях.

[4]На некоторые двигатели, используемые в изделиях Toro, гарантию выдает изготовитель двигателя.

Гарантия может быть аннулирована, если счетчик часов работы отсоединен, переделан или имеет признаки постороннего вмешательства.

Обязанности владельца

Вы обязаны обслуживать изделие компании Toro с соблюдением процедур технического обслуживания, описанных в *Руководстве оператора*. Такое плановое техническое обслуживание, проводимое как дилером, так и вами лично, осуществляется за ваш счет.

Порядок подачи заявки на гарантийное обслуживание

Если вы считаете, что ваше изделие Toro содержит дефект материала или изготовления, выполните следующую процедуру.

1. Свяжитесь со своим продавцом, чтобы организовать техническое обслуживание изделия. Если по какой-либо причине вам не удается связаться со своим продавцом, то вы можете обратиться к официальному дистрибьютору компании Toro, чтобы организовать техобслуживание. Чтобы найти дистрибьютора Toro в вашем районе, посетите веб-сайт http://www.toro.com/en-us/locator/pages/default.aspx.
2. Привезите изделие и документы, подтверждающие факт покупки (товарный чек), в сервисный центр дилера. Если по какой-либо причине вы не согласны с мнением сотрудников сервисного центра дилера или имеете замечания в связи с оказанной вам технической помощью, обратитесь к нам по адресу:

   Toro Warranty Company
   Toro Customer Care Department, RLC Division
   8111 Lyndale Avenue South
   Bloomington, MN 55420-1196
   001–952–948–4707

Случаи нераспространения гарантий

На некоторые изделия не существует другой прямой гарантии, кроме специального объема гарантийной защиты систем с вредными выбросами и гарантии на двигатель. Действие этой прямой гарантии не распространяется на следующее:

- Стоимость регулярного технического обслуживания или таких запчастей, как фильтры, топливо, смазочные материалы, замена масла, свечи зажигания, воздушные фильтры, заточка ножей или изношенные ножи, регулировки тросов/рычагов или регулировки тормоза и сцепления
- Отказ компонентов по причине нормального износа
- Любое изделие или деталь, которые были переделаны, использовались с нарушением установленных режимов эксплуатации или ухода, требуют замены или ремонта вследствие аварии или отсутствия надлежащего технического обслуживания
- Расходы на приемку и доставку
- Ремонты или попытки ремонта иными лицами, помимо уполномоченного дилера компании Toro по техническому обслуживанию
- Ремонты, необходимые по причине несоблюдения рекомендуемых правил использования топлива (более подробную информацию см. в *Руководстве оператора*)
  - Удаление загрязнений из топливной системы не покрывается гарантией
  - Использование старого топлива (полученного более одного месяца назад) или топлива, содержащего более 10% этилового спирта или более 15% MTBE
  - Невыполнение слива топливной системы перед любым периодом простоя свыше одного месяца
- Ремонты или регулировки для устранения трудностей при запуске в связи со следующим:
  - Несоблюдение надлежащих процедур технического обслуживания или рекомендуемых правил использования топлива
  - Удар вращающегося ножа газонокосилки о какой-либо предмет
- Особые условия эксплуатации, когда для запуска может потребоваться больше двух рывков:
  - Запуск в первый раз после продолжительного периода простоя (свыше одного месяца) или сезонного хранения
  - Запуски в холодную погоду, которая наблюдается ранней весной или поздней осенью
  - Неправильный порядок запуска – если вы испытываете трудности с запуском устройства, сверьтесь с *Руководстве оператора*, чтобы убедиться в том, что вы соблюдаете правильный порядок действий при запуске. Это может избавить вас от ненужного посещения официального сервис-центра дилера Toro.

Общие условия

Интересы покупателя находятся под защитой законодательства соответствующей страны. Права, которые имеет покупатель в результате действия этих законов, не ограничиваются настоящей гарантией.