Form No. 3408-707 Rev A

Tætningssæt

Greensmaster® 800/1000/1010/1600/1610-trimmerdrivsystem

Modelnr. 136-7200

Monteringsvejledning

Bemærk: Maskinens venstre og højre side er som set fra den normale betjeningsposition.

Løsdele

Brug skemaet herunder til at kontrollere, at alle dele er blevet leveret.

Fremgangsmåde	Beskrivelse	Antal	Anvendelse
1	Kræver ingen dele	–	Klargør venstre side af maskinen.
2	Pakning O-ring Afstandsbøsning	1 1 2	Monter venstre side af sættet.
3	Kræver ingen dele	–	Klargør højre side af maskinen.
4	Afstandsbøsning	2	Monter højre side af sættet.

1

Klargøring af venstre side af maskinen

Kræver ingen dele

Fremgangsmåde

1. Hvis knivcylinderen er monteret på en traktionsenhed, skal du slukke motoren, aktivere parkeringsbremsen, tage nøglen ud af tændingen og sikre maskinen, før du monterer sættet.
2. Fjern trimmerknivcylinderen. Se *betjeningsvejledningen* til trimmerdrivsystemet.
3. Fjern trimmerhusdækslet og pakningen (Figur 1).

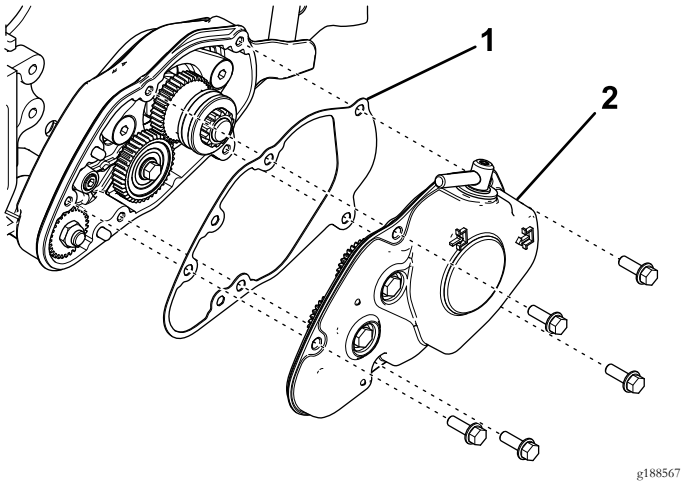

Figur 1

1. Pakning
2. Trimmerhusdæksel

4. Fjern mellemhjulet med 40 tænder (Figur 2).

© 2016—The Toro® Company
8111 Lyndale Avenue South
Bloomington, MN 55420

Registrer dit produkt på www.Toro.com.

CE

Oversættelse af original (DA)
Trykt i USA
Alle rettigheder forbeholdes

3408-707 A

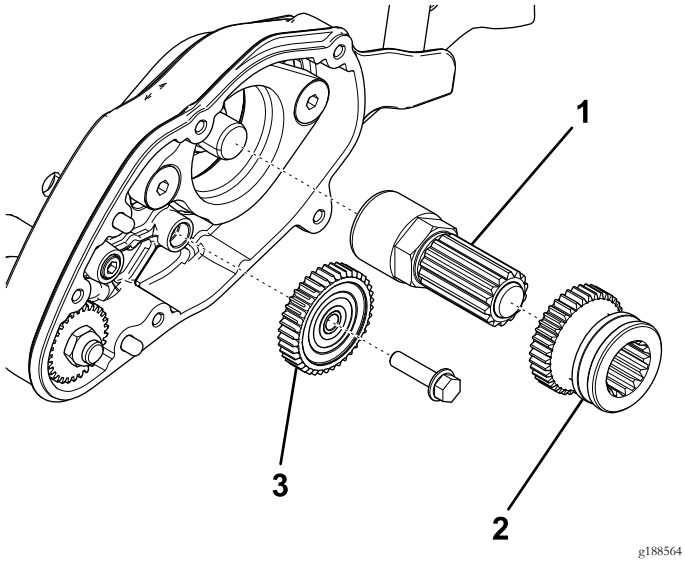

Figur 2

1. Akselsamling
2. Drivtandhjul
3. Mellemhjul med 40 tænder

5. Fjern drivtandhjulet og akselsamlingen fra forlængeren på knivcylinderakslen (Figur 2).
6. Fjern bolten og spændeskiven, der fastgør justeringsgrebet til sidepladen (Figur 3).

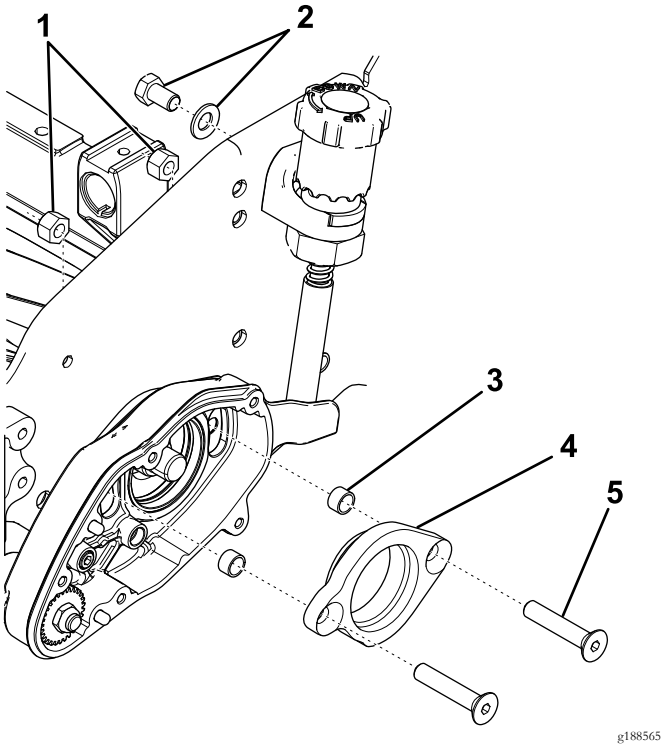

Figur 3

1. Låsemøtrikker
2. Fastgørelsesanordninger til justeringsgreb
3. Afstandsklods
4. Lejeadapter
5. Fladhovedet skrue

7. Fjern de fladhovedede skruer, låsemøtrikkerne og lejeadapteren fra trimmerhuset (Figur 3).
8. Afmonter og kasser afstandsbøsningerne (Figur 3).
9. Fjern trimmerhuset (Figur 4).

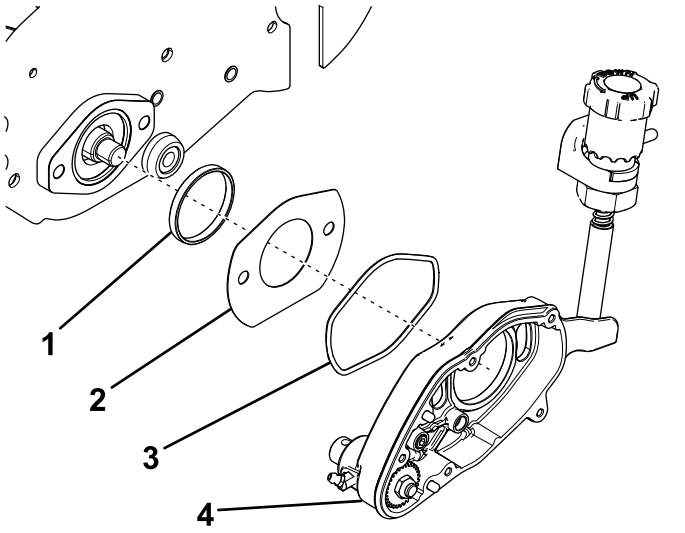

Figur 4

1. Adapterring
2. Åbningsdæksel
3. O-ring
4. Trimmerhus

10. Afmonter og kasser O-ringen (Figur 4).
11. Fjern åbningsdækslet og adapterringen (Figur 4).

2

Montering af venstre side af sættet

Dele, der skal bruges til dette trin:

1	Pakning
1	O-ring
2	Afstandsbøsning

Fremgangsmåde

1. Monter den nye O-ring bag i trimmerhuset, og smør let O-ringens blotlagte overflader med syntetisk smørefedt (Figur 5).

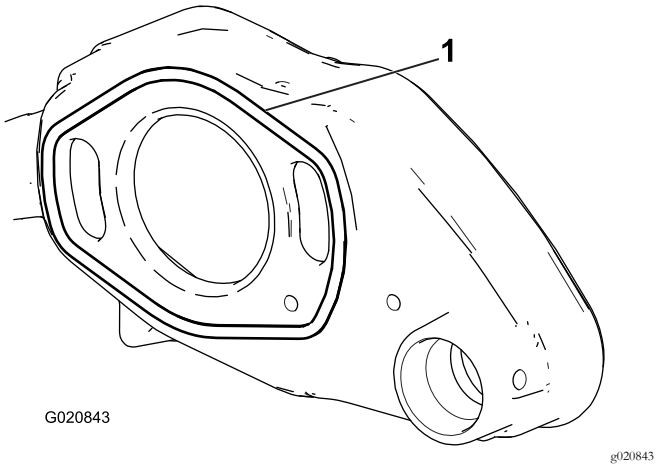

Figur 5

1. O-ring

2. Sæt adapterringen i knivcylinderlejehuset på sidepladen (Figur 6).

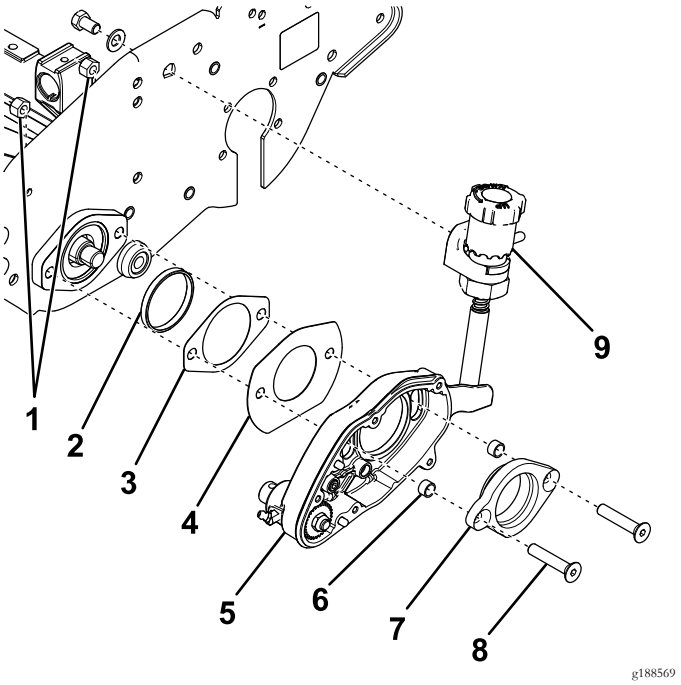

Figur 6

1. Låsemøtrikker
2. Adapterring
3. Ny pakning
4. Åbningsdæksel
5. Trimmerhus
6. Ny afstandsbøsning
7. Lejeadapter
8. Fladhovedet skrue
9. Justeringsgreb

3. Sæt de 2 fladhovedede skruer gennem lejeadapteren, og skub de nye afstandsbøsninger på enderne (Figur 6).
4. Sæt lejeadapteren ind i trimmerhuset (Figur 6).

   Bemærk: Sørg for, at lejeadapteren vender rigtigt.
5. Skub åbningsdækslet og den nye pakning over de fladhovedede skruer (Figur 6).

   Bemærk: Sørg for, at åbningsdækslets flade kant er på bunden.
6. Sæt de fladhovedede skruer gennem knivcylinderlejehuset, og fastgør dem med 2 låsemøtrikker (Figur 6).

   Bemærk: Tilspænd låsemøtrikkerne til et moment på 31 til 37 N·m.
7. Fastgør justeringsgrebet på sidepladen med en bolt og spændeskive (Figur 6).
8. Fastgør knivcylinderen med en træklods, så den ikke drejer.
9. Skru akselsamlingen på forlængeren på knivcylinderakslen (Figur 7).

   Bemærk: Tilspænd akselsamlingen med et moment på 54 til 81 N·m.

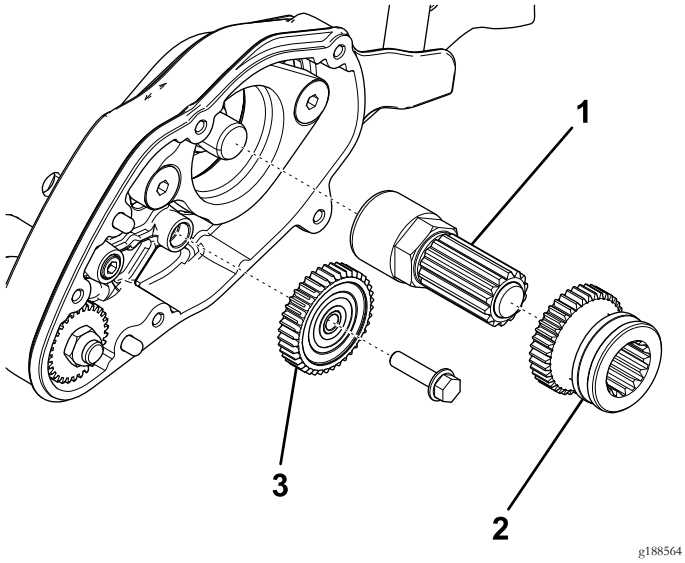

Figur 7

1. Akselsamling
2. Drivtandhjul
3. Mellemhjul med 40 tænder

10. Smør syntetisk fedt på akselsamlingen, og skub drivtandhjulet på den (Figur 7).

    Bemærk: Sørg for, at drivtandhjulet vender rigtigt.

11. Monter mellemhjulet med 40 tænder (Figur 7).
12. Smør tandhjulenes tænder med syntetisk fedt.
13. Anbring pakningen over passtifterne på trimmerhuset (Figur 8).

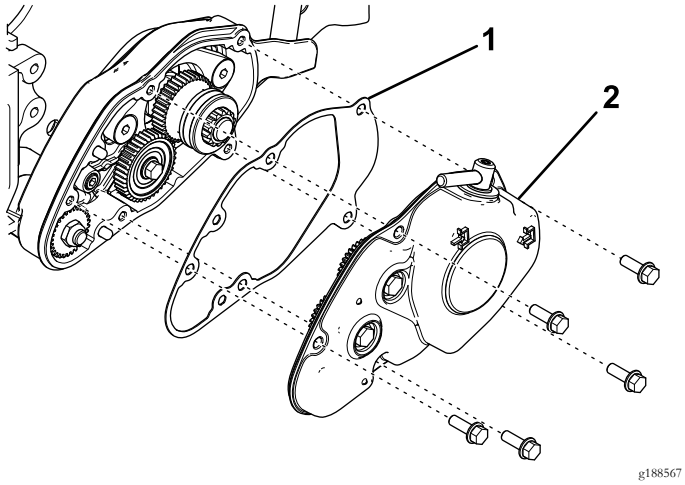

Figur 8

1. Pakning
2. Trimmerhusdæksel

14. Fastgør dækslet på trimmerhuset ved at sætte koblingssamlingens aktuatorstift ind i drivtandhjulets rille (Figur 8).
15. Fastgør dækslet med 5 flangehovedbolte (Figur 8).

    Bemærk: Tilspænd boltene med et moment på 9,6 til 10,5 N·m.

3

Klargøring af højre side af maskinen

Kræver ingen dele

Fremgangsmåde

1. Fjern knivcylinderdrivremmens skærm fra sidepladen (Figur 9).

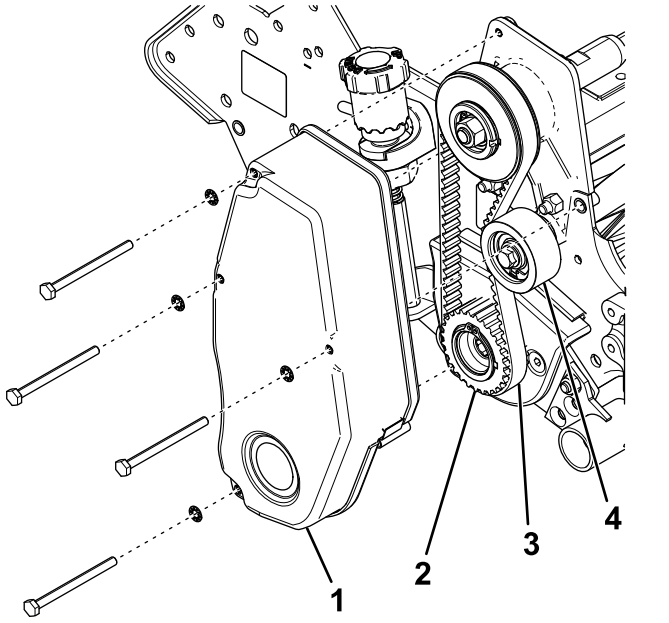

Figur 9

1. Knivcylinderdrivremmens skærm
2. Drivremskive
3. Knivcylinderens drivrem
4. Styreremskive

2. Løsn styreremskiven, og fjern knivcylinderens drivrem (Figur 9).
3. Fjern drivremskiven fra knivcylinderakslen (Figur 9).
4. Fjern de fladhovedede skruer, låsemøtrikkerne, trimmerarmdækslet og lejeadapteren fra sidepladen (Figur 10).

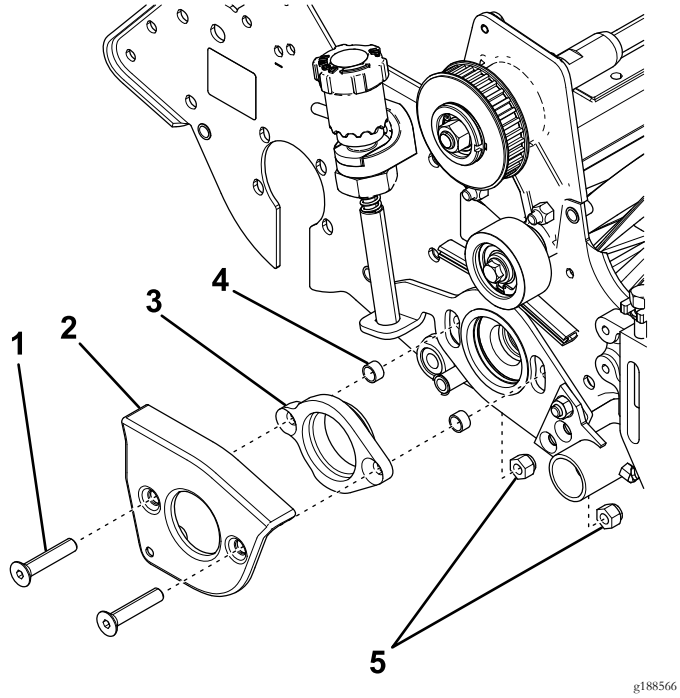

Figur 10

1. Fladhovedet skrue
2. Trimmerarmdæksel
3. Lejeadapter
4. Afstandsklods
5. Låsemøtrikker

5. Afmonter og kasser afstandsbøsningerne (Figur 10).

4

Montering af højre side af sættet

Dele, der skal bruges til dette trin:

2	Afstandsbøsning

Fremgangsmåde

1. Sæt de 2 fladhovedede skruer gennem trimmerarmdækslet og lejeadapteren, og skub de nye afstandsbøsninger på enderne (Figur 11).

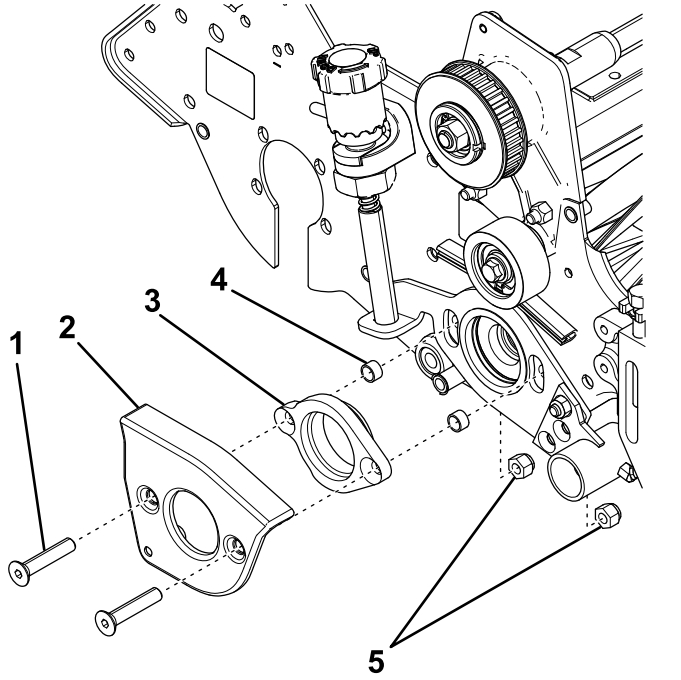

Figur 11

1. Fladhovedet skrue
2. Trimmerarmdæksel
3. Lejeadapter
4. Ny afstandsbøsning
5. Låsemøtrikker

2. Sæt de fladhovedede skruer gennem sidepladen, og fastgør dem med 2 låsemøtrikker (Figur 11).

   Bemærk: Sørg for, at lejeadapteren vender rigtigt.

3. Tilspænd låsemøtrikkerne til et moment på 31 til 37 N·m.
4. Monter drivremskiven til knivcylinderakslen (Figur 12).

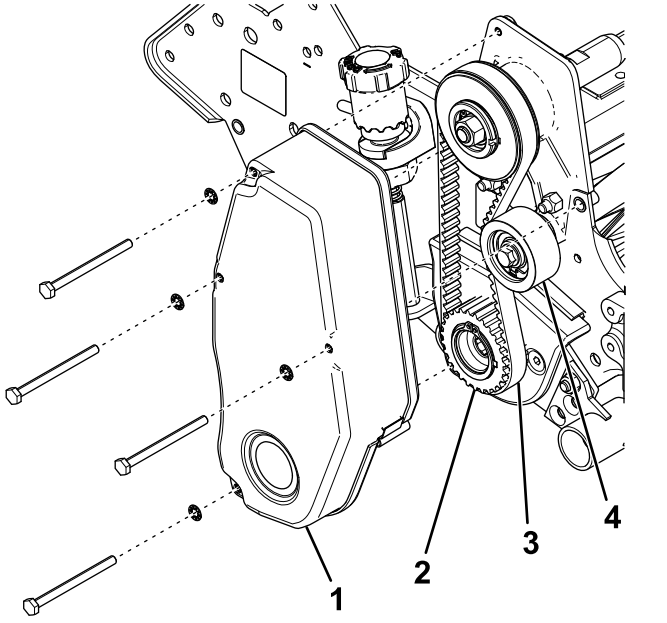

Figur 12

1. Knivcylinderdrivremmens skærm
2. Drivremskive
3. Knivcylinderens drivrem
4. Styreremskive

5. Fastgør knivcylinderen med en træklods, så den ikke drejer, og spænd drivremskiven til 54 til 81 N·m.
6. Monter knivcylinderens drivrem, og kontroller spændingen ved at trykke remmen ned midtvejs mellem remskiverne med en kraft på 1,5 til 2,5 kg.

   Remmen skal afbøje 6 mm. Genanbring styreremskiven for at justere remspændingen. Stram skruerne, når du har opnået den korrekte spænding.
7. Monter knivcylinderdrivremmens skærm på sidepladen (Figur 12).
8. Monter trimmerknivcylinderen. Se *betjeningsvejledningen* til trimmerdrivsystemet.

Bemærkninger:



Count on it.