Form No. 3408-708 Rev A

Dichtungen

Groomerantrieb für Greensmaster® 800, 1000, 1010, 1600, 1610

Modellnr. 136-7200

Installationsanweisungen

Hinweis: Bestimmen Sie die linke und rechte Seite der Maschine anhand der üblichen Einsatzposition.

Einzelteile

Prüfen Sie anhand der nachstehenden Tabelle, dass Sie alle im Lieferumfang enthaltenen Teile erhalten haben.

Verfahren	Beschreibung	Menge	Verwendung
1	Keine Teile werden benötigt	–	Bereiten Sie die linke Maschinenseite vor.
2	Dichtung O-Ring Distanzstück	1 1 2	Befestigen Sie die linke Seite des Kits.
3	Keine Teile werden benötigt	–	Bereiten Sie die rechte Maschinenseite vor.
4	Distanzstück	2	Befestigen Sie die rechte Seite des Kits.

1

Vorbereiten der linken Maschinenseite

Keine Teile werden benötigt

Verfahren

1. Wenn die Spindel an der Zugmaschine montiert ist, stellen Sie den Motor ab, aktivieren die Feststellbremse, ziehen Sie den Schlüssel aus dem Zündschloss und befestigen Sie die Maschine, bevor Sie das Kit montieren.
2. Entfernen Sie die Groomerspindel, siehe die *Bedienungsanleitung* des Groomerantriebs.
3. Entfernen Sie die Abdeckung des Groomergehäuses und die Dichtung (Bild 1).

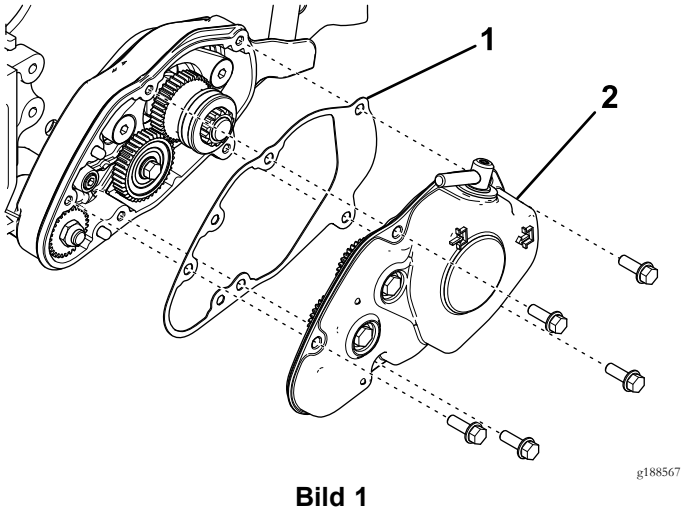

Bild 1

1. Dichtung
2. Groomergehäuseabdeckung

4. Entfernen Sie das Spannscheibenzahnrad mit 40 Zähnen (Bild 2).

© 2016—The Toro® Company
8111 Lyndale Avenue South
Bloomington, MN 55420

Registrieren Sie Ihr Produkt unter www.Toro.com.

CE

Originaldokuments (DE)
Druck: USA
Alle Rechte vorbehalten

3408-708 A

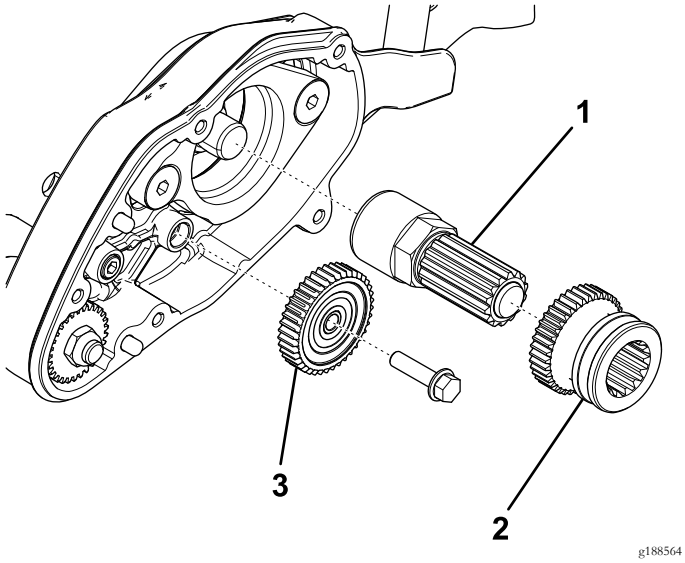

Bild 2

1. Welle
2. Antriebszahnrad
3. Spannscheibenzahnrad mit 40 Zähnen

5. Entfernen Sie das Antriebszahnrad und die Antriebswelle von der Spindelwellenverlängerung (Bild 2).
6. Nehmen Sie die Schraube und Scheibe ab, mit denen das Einstellungshandrad an der Seitenplatte befestigt ist (Bild 3).

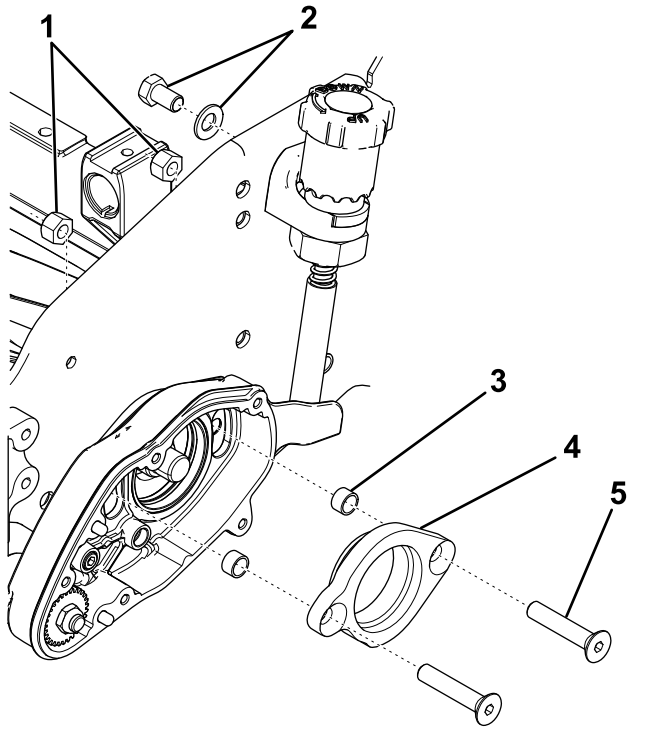

Bild 3

1. Sicherungsmuttern
2. Befestigungen für Einstellhandrad
3. Distanzstück
4. Lageradapter
5. Senkschraube

7. Entfernen Sie die Senkschrauben, Sicherungsmuttern und den Lageradapter vom Groomergehäuse (Bild 3).
8. Entfernen und werfen Sie die Distanzstücke weg (Bild 3).
9. Entfernen Sie das Groomergehäuses(Bild 4).

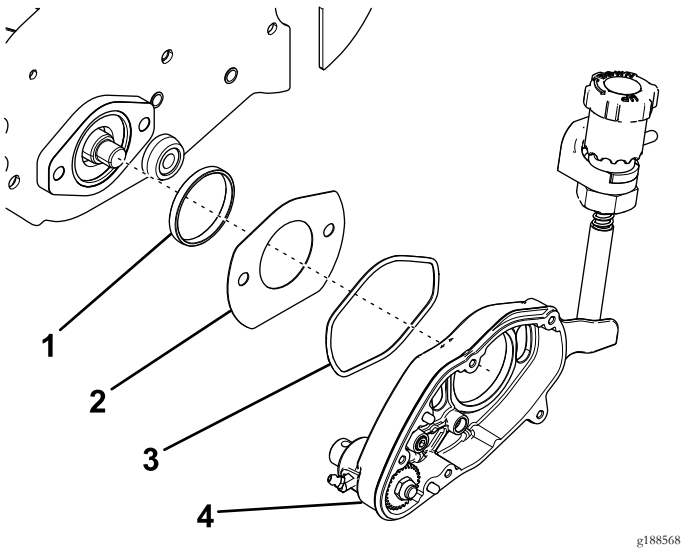

Bild 4

1. Adapterring
2. Schlitzabdeckung
3. O-Ring
4. Groomergehäuse

10. Entfernen und werfen Sie den O-Ring weg (Bild 4).
11. Entfernen Sie die Schlitzabdeckung und den Adapterring (Bild 4).

2

Befestigen der linken Seite des Kits

Für diesen Arbeitsschritt erforderliche Teile:

1	Dichtung
1	O-Ring
2	Distanzstück

Verfahren

1. Setzen Sie den neuen O-Ring in die Rückseite des Groomergehäuses ein und fetten Sie die freiliegenden Oberflächen des O-Rings etwas mit synthetischem Fett ein (Bild 5).

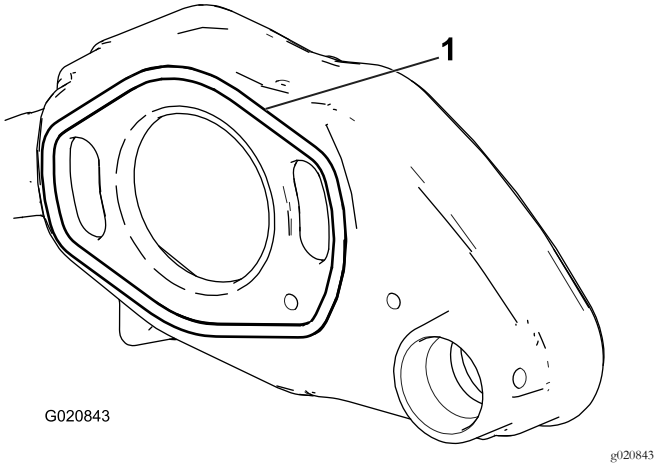

Bild 5

1. O-Ring

2. Setzen Sie den Adapterring in das Spindellagergehäuse an der Seitenplatte ein (Bild 6).

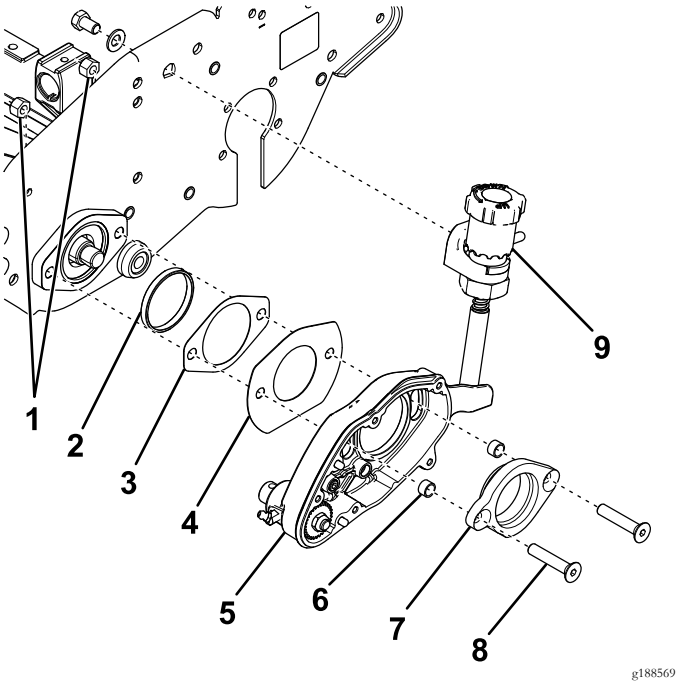

Bild 6

1. Sicherungsmuttern
2. Adapterring
3. Neue Dichtung
4. Schlitzabdeckung
5. Groomergehäuse
6. Neues Distanzstück
7. Lageradapter
8. Senkschraube
9. Einstellhandrad

3. Setzen Sie die zwei Senkschrauben durch den Lageradapter ein und legen Sie die neuen Distanzstücke auf die Enden (Bild 6).
4. Setzen Sie den Lageradapter in das Groomergehäuse ein (Bild 6).

   Hinweis: Stellen Sie sicher, dass der Lageradapter richtig ausgerichtet ist.
5. Schieben Sie die Schlitzabdeckung und die neue Dichtung über die Senkschrauben (Bild 6).

   Hinweis: Stellen Sie sicher, dass die flache Kante der Schlitzabdeckung unten ist.
6. Stecken Sie die Senkschrauben durch das Spindellagergehäuse und befestigen sie mit den zwei Sicherungsmuttern (Bild 6).

   Hinweis: Ziehen Sie die Sicherungsmuttern mit 31-37 N·m an.
7. Befestigen Sie das Einstellhandrad mit einer Schraube und Scheibe an der Seitenplatte (Bild 6).
8. Verhindern Sie mit einem Holzblock, dass sich die Spindel drehen kann.
9. Schrauben Sie die Welle auf die Spindelwellenverlängerung (Bild 7).

   Hinweis: Ziehen Sie die Welle mit 54 bis 81 N·m an.

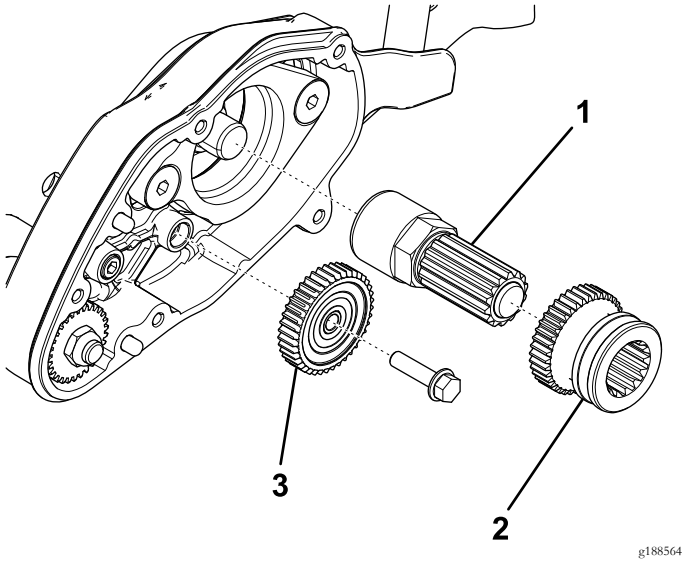

Bild 7

1. Welle
2. Antriebszahnrad
3. Spannscheibenzahnrad mit 40 Zähnen

10. Tragen Sie Synthetikfett auf die Welle auf und schieben Sie das Antriebszahnrad auf die Welle (Bild 7).

    Hinweis: Stellen Sie sicher, dass das Getriebezahnrad richtig ausgerichtet ist.

11. Setzen Sie das Spannscheibenzahnrad mit 40 Zähnen ein (Bild 7).
12. Fetten Sie die Zähne der Zahnräder mit Synthetikfett ein.
13. Legen Sie die Dichtung auf die Dübelstifte am Groomergehäuse (Bild 8).

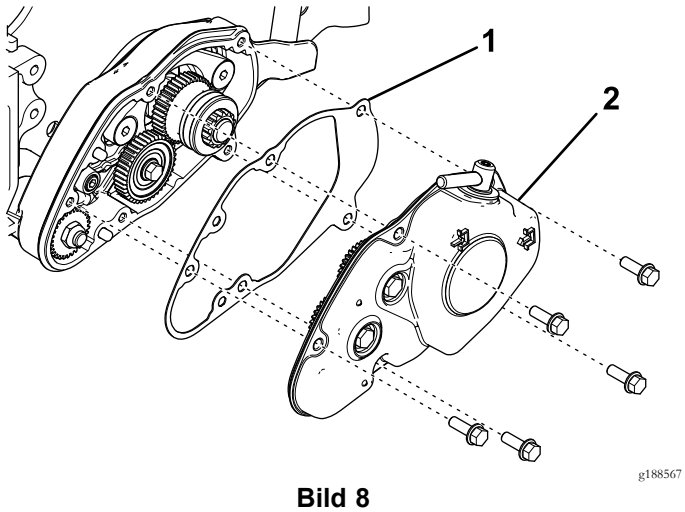

Bild 8

1. Dichtung
2. Groomergehäuseabdeckung

14. Setzen Sie die Abdeckung auf das Groomergehäuse und stecken Sie den Auslösestift der Kupplung in die Rille des Antriebszahnrads (Bild 8).
15. Befestigen Sie die Abdeckung mit den fünf Bundkopfschrauben (Bild 8).

    Hinweis: Ziehen Sie die Schrauben mit 9,6-10,5 N·m an.

3

Vorbereiten der rechten Maschinenseite

Keine Teile werden benötigt

Verfahren

1. Nehmen Sie die Abdeckung des Spindeltreibriemens von der Seitenplatte ab (Bild 9).

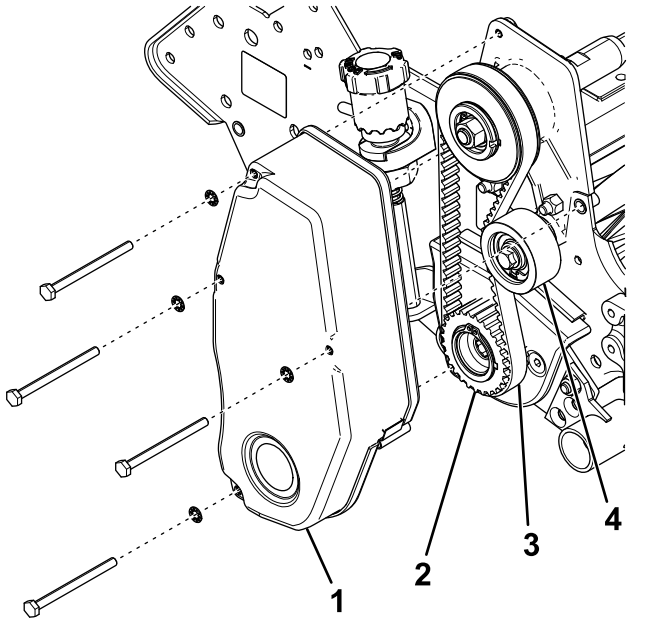

Bild 9

1. Spindeltreibriemenabdeckung
2. Antriebsscheibe
3. Spindeltreibriemen
4. Spannscheibe

2. Lösen Sie die Spannscheibe und entfernen den Spindeltreibriemen (Bild 9).
3. Nehmen Sie die Antriebsscheibe von der Spindelwelle ab (Bild 9).
4. Entfernen Sie die Senkschrauben, Sicherungsmuttern, die Abdeckung des Groomerarms und den Lageradapter von der Seitenplatte (Bild 10).

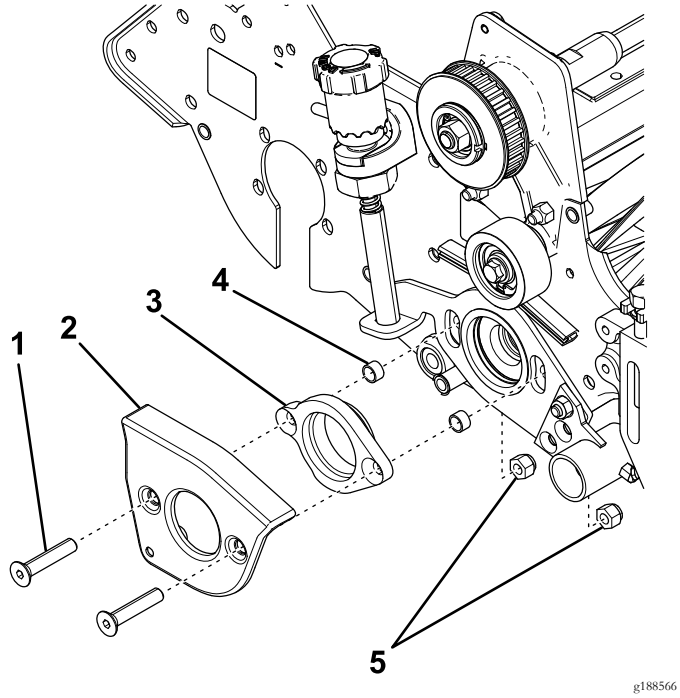

Bild 10

1. Senkschraube
2. Groomerarm-Abdeckung
3. Lageradapter
4. Distanzstück
5. Sicherungsmuttern

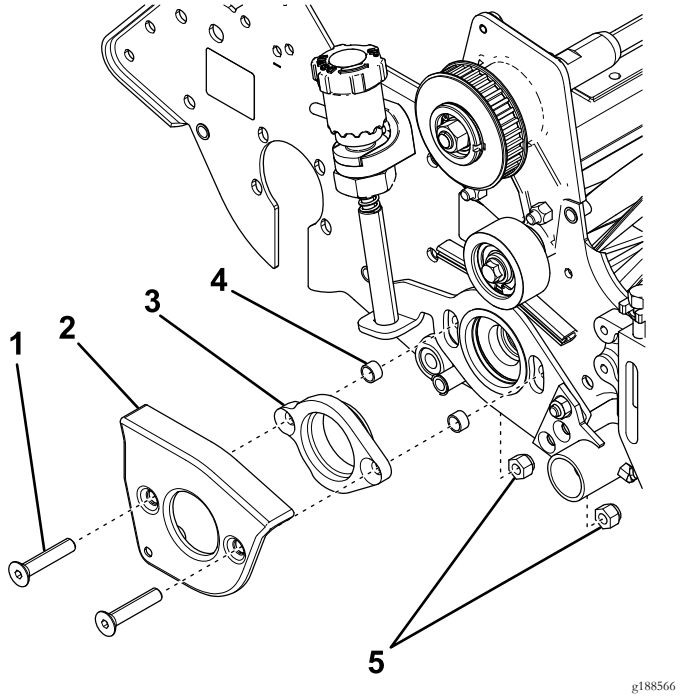

Bild 11

1. Senkschraube
2. Groomerarm-Abdeckung
3. Lageradapter
4. Neues Distanzstück
5. Sicherungsmuttern

5. Entfernen und werfen Sie die Distanzstücke weg (Bild 10).

4

Befestigen der rechten Seite des Kits

Für diesen Arbeitsschritt erforderliche Teile:

2	Distanzstück

Verfahren

1. Setzen Sie die zwei Senkschrauben durch die Abdeckung des Groomerarms und den Lageradapter ein und legen Sie die neuen Distanzstücke auf die Enden (Bild 11).
2. Stecken Sie die Senkschrauben durch die Seitenplatte und befestigen sie mit den zwei Sicherungsmuttern (Bild 11).

   Hinweis: Stellen Sie sicher, dass der Lageradapter richtig ausgerichtet ist.
3. Ziehen Sie die Sicherungsmuttern mit 31-37 N·m an.
4. Befestigen Sie die Antriebsscheibe an der Spindelwelle (Bild 12).

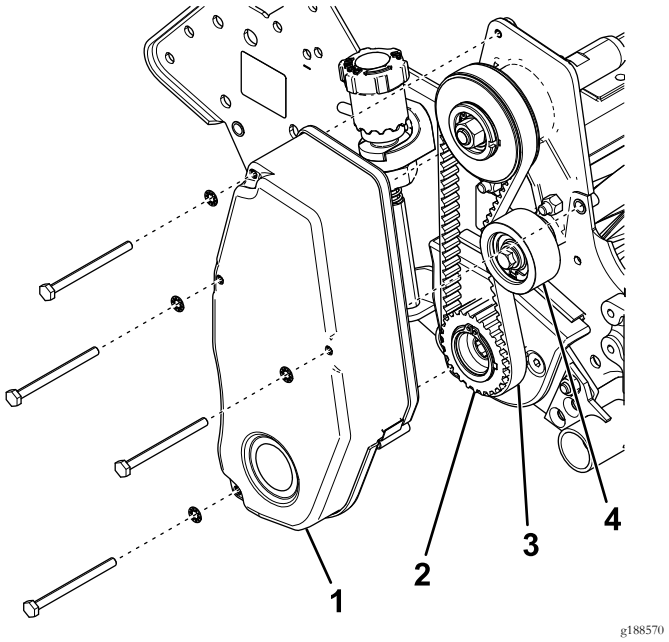

Bild 12

1. Spindeltreibriemenabdeckung
2. Antriebsscheibe
3. Spindeltreibriemen
4. Spannscheibe

5. Verhindern Sie mit einem Holzblock, dass sich die Spindel drehen kann, und ziehen Sie die Antriebsscheibe mit 54 bis 81 N·m an.
6. Montieren Sie den Spindeltreibriemen und prüfen Sie die Spannung. Bringen Sie hierfür eine Kraft von 1,5 kg bis 2,5 kg in der Mitte zwischen den Riemenscheiben an.

   Der Riemen muss sich 6 mm durchbiegen lassen. Versetzen Sie die Spannscheiben, um die Riemenspannung einzustellen. Ziehen Sie die Spannscheibe an, wenn die Spannung richtig ist.
7. Befestigen Sie die Abdeckung des Spindeltreibriemens an der Seitenplatte (Bild 12).
8. Montieren Sie die Groomerspindel, siehe die *Bedienungsanleitung* des Groomerantriebs.

Hinweise:



Count on it.