Form No. 3408-709 Rev A

Kit de juntas

Sistema de transmisión de groomer – Greensmaster® 800/1000/1010/1600/1610

Nº de modelo 136-7200

Instrucciones de instalación

Nota: Los lados derecho e izquierdo de la máquina se determinan desde la posición normal del operador.

Piezas sueltas

Utilice la tabla siguiente para verificar que no falta ninguna pieza.

Procedimiento	Descripción	Cant.	Uso
1	No se necesitan piezas	–	Prepare el lado izquierdo de la máquina.
2	Junta Junta tórica Espaciador	1 1 2	Instale el lado izquierdo del kit.
3	No se necesitan piezas	–	Prepare el lado derecho de la máquina.
4	Espaciador	2	Instale el lado derecho del kit.

1

Preparación del lado izquierdo de la máquina

No se necesitan piezas

Procedimiento

1. Si el molinete está acoplado a una unidad de tracción, apague el motor, ponga el freno de estacionamiento, retire la llave de contacto e inmovilice la máquina antes de instalar el kit.
2. Retire el molinete groomer; consulte el *manual del operador* del sistema de transmisión de groomer.
3. Retire la cubierta del alojamiento del groomer y la junta (Figura 1).

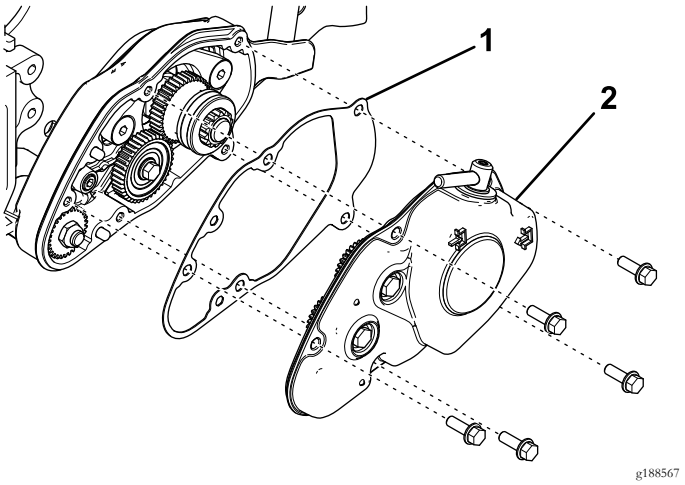

Figura 1

1. Junta
2. Cubierta del alojamiento del groomer

4. Retire el engranaje intermedio de 40 dientes (Figura 2).

© 2016—The Toro® Company
8111 Lyndale Avenue South
Bloomington, MN 55420

Registre su producto en www.Toro.com.

CE

Traducción del original (ES)
Impreso en EE.UU.
Reservados todos los derechos

3408-709 A

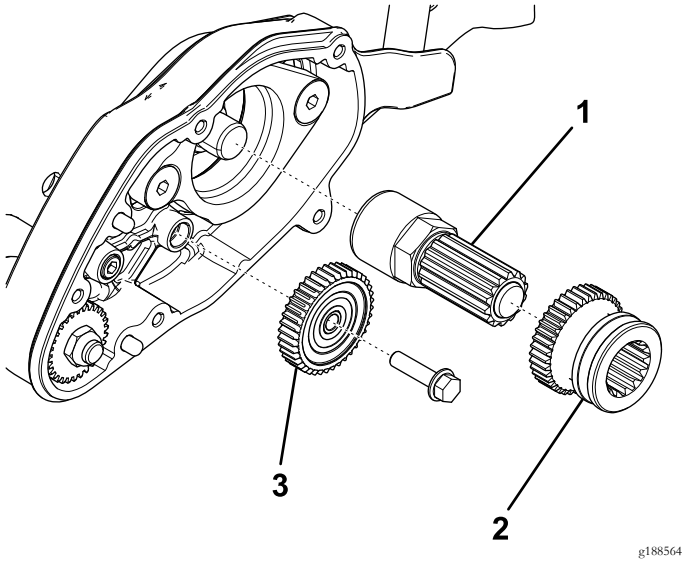

Figura 2

1. Conjunto de eje
2. Engranaje motor
3. Engranaje intermedio de 40 dientes

5. Retire el engranaje de arrastre y el eje de la extensión del eje del molinete (Figura 2).
6. Retire el perno y la arandela que fijan el pomo de ajuste a la chapa lateral (Figura 3).

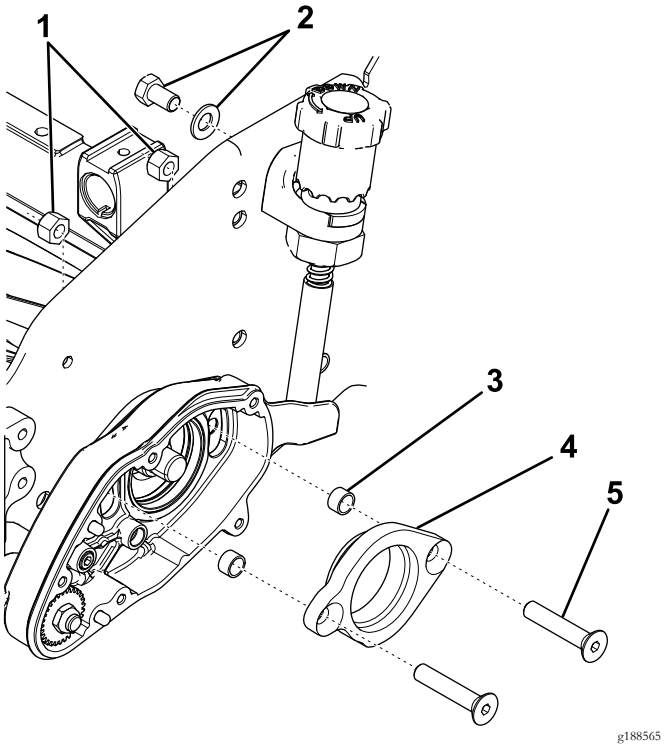

Figura 3

1. Contratuercas
2. Fijaciones del pomo de ajuste
3. Espaciador
4. Adaptador de cojinete
5. Tornillo de cabeza plana

7. Retire los tornillos de cabeza plana, las contratuercas y el adaptador de cojinete del alojamiento del groomer (Figura 3).
8. Retire y deseche los espaciadores (Figura 3).
9. Retire el alojamiento del groomer (Figura 4).

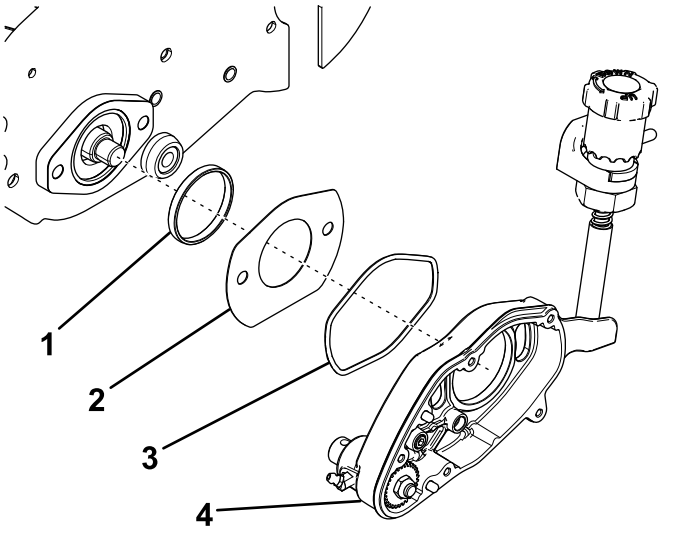

Figura 4

1. Anillo adaptador
2. Tapa de la ranura
3. Junta tórica
4. Alojamiento del groomer

10. Retire y deseche la junta tórica (Figura 4).
11. Retire la tapa de la ranura y el anillo adaptador (Figura 4).

2

Instalación del lado izquierdo del kit

Piezas necesarias en este paso:

1	Junta
1	Junta tórica
2	Espaciador

Procedimiento

1. Instale la junta tórica nueva en la parte trasera del alojamiento del groomer, y lubrique ligeramente las superficies expuestas de la junta tórica con grasa sintética (Figura 5).

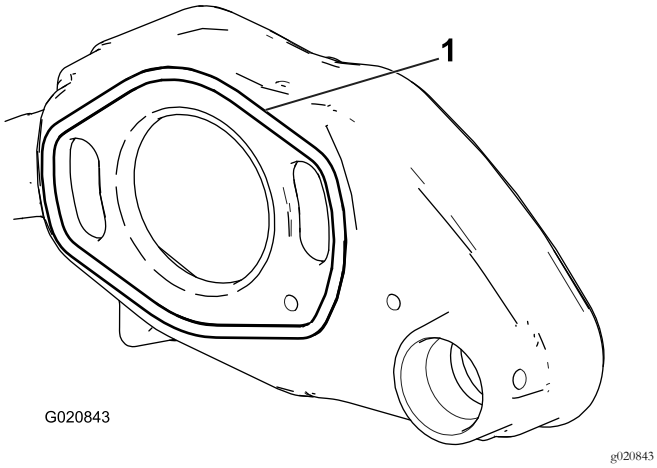

Figura 5

1. Junta tórica

2. Introduzca el anillo adaptador en el alojamiento del cojinete del molinete, en la chapa lateral (Figura 6).

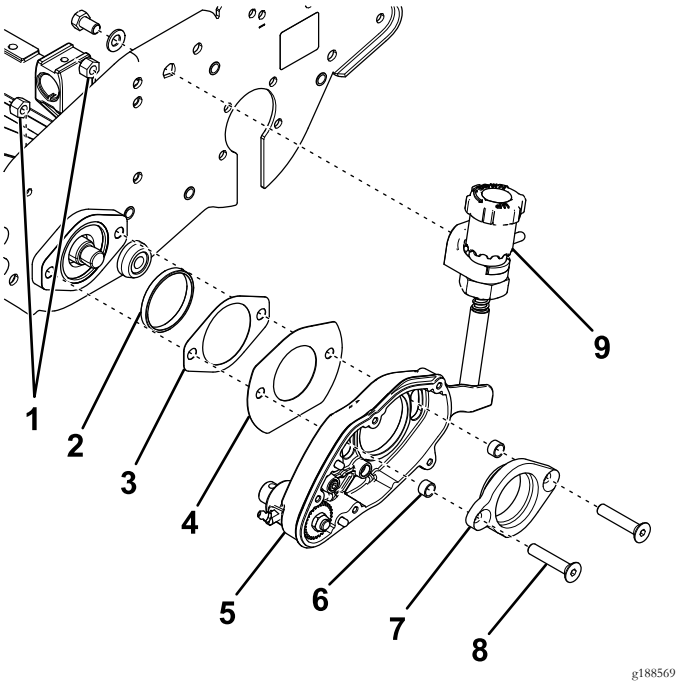

Figura 6

1. Contratuercas
2. Anillo adaptador
3. Junta nueva
4. Tapa de la ranura
5. Alojamiento del groomer
6. Espaciador nuevo
7. Adaptador de cojinete
8. Tornillo de cabeza plana
9. Pomo de ajuste

3. Inserte los 2 tornillos de cabeza plana en el adaptador del cojinete y coloque los espaciadores nuevos en los extremos (Figura 6).

4. Introduzca el adaptador de cojinete en el alojamiento del groomer (Figura 6).

   Nota: Asegúrese de que el adaptador de cojinete está orientado correctamente.

5. Coloque la tapa de la ranura y junta nueva sobre los tornillos de cabeza plana (Figura 6).

   Nota: Asegúrese de que el borde plano de la tapa de la ranura está hacia abajo.

6. Inserte los tornillos de cabeza plana en el alojamiento del cojinete del molinete y sujételos con 2 contratuercas (Figura 6).

   Nota: Apriete las contratuercas a 31–37 N·m.

7. Sujete el pomo de ajuste a la chapa lateral con un perno y una arandela (Figura 6).

8. Utilice un taco de madera para evitar que el molinete gire.

9. Enrosque el conjunto de eje en la extensión del eje del molinete (Figura 7).

   Nota: Apriete el eje a 54–81 N·m.

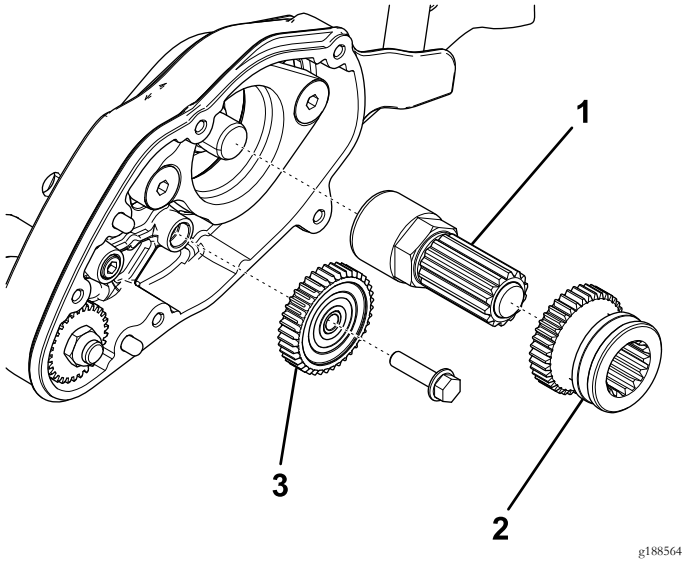

g188564

Figura 7

1. Conjunto de eje
2. Engranaje motor
3. Engranaje intermedio de 40 dientes

10. Aplique grasa sintética al conjunto del eje y deslice el engranaje motor sobre el eje (Figura 7).

    Nota: Asegúrese de que el engranaje motor está orientado correctamente.

11. Instale el engranaje intermedio de 40 dientes (Figura 7).
12. Cubra los dientes de los engranajes con grasa sintética.
13. Coloque la junta sobre las clavijas del alojamiento del groomer (Figura 8).

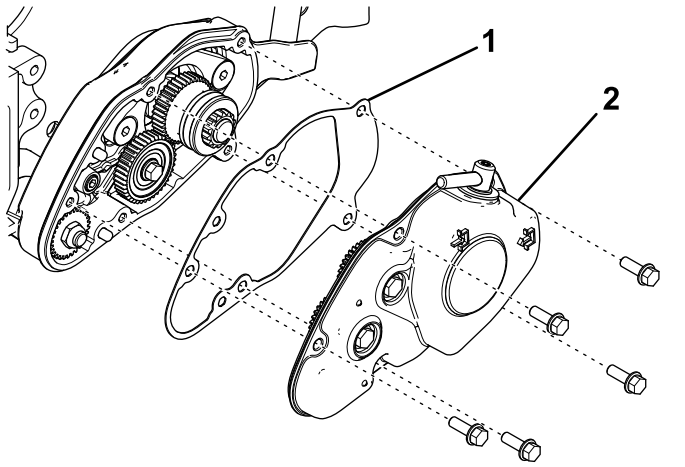

g188567

Figura 8

1. Junta
2. Cubierta del alojamiento del groomer

14. Instale la cubierta en el alojamiento del groomer, introduciendo la clavija de accionamiento del embrague en la ranura del engranaje motor (Figura 8).
15. Sujete la cubierta con 5 pernos con arandela prensada (Figura 8).

Nota: Apriete los pernos a 9,6–10,5 N·m.

3

Preparación del lado derecho de la máquina

No se necesitan piezas

Procedimiento

1. Retire la cubierta de la correa de transmisión del molinete de la chapa lateral (Figura 9).

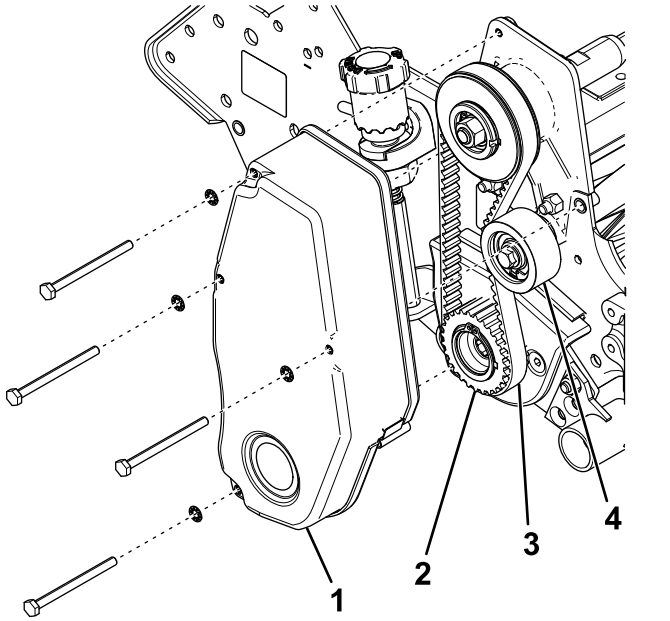

g188570

Figura 9

1. Cubierta de la correa de transmisión del molinete
2. Polea motriz
3. Correa de transmisión del molinete
4. Polea tensora

2. Afloje la polea tensora y retire la correa de transmisión del molinete (Figura 9).
3. Retire la polea motriz del del eje del molinete (Figura 9).
4. Retire los tornillos de cabeza plana, las contratuercas, la cubierta del brazo del groomer y el adaptador del cojinete de la chapa lateral (Figura 10).

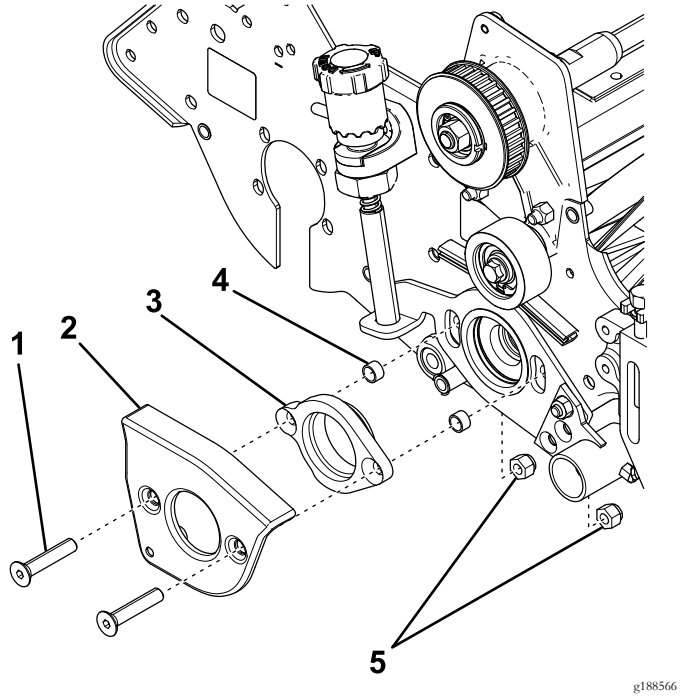

Figura 10

1. Tornillo de cabeza plana
2. Cubierta del brazo del groomer
3. Adaptador de cojinete
4. Espaciador
5. Contratuercas

5. Retire y deseche los espaciadores (Figura 10).

4

Instalación del lado derecho del kit

Piezas necesarias en este paso:

2	Espaciador

Procedimiento

1. Inserte los 2 tornillos de cabeza plana en la cubierta del brazo del groomer y el adaptador de cojinete, y coloque los espaciadores nuevos en los extremos (Figura 11).

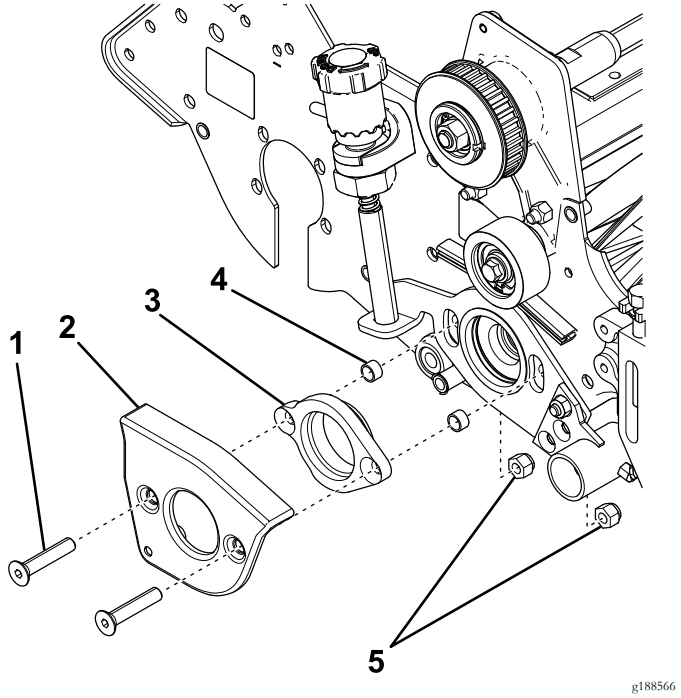

Figura 11

1. Tornillo de cabeza plana
2. Cubierta del brazo del groomer
3. Adaptador de cojinete
4. Espaciador nuevo
5. Contratuercas

2. Inserte los tornillos de cabeza plana en la chapa lateral, y sujételos con 2 contratuercas (Figura 11).

   Nota: Asegúrese de que el adaptador de cojinete está orientado correctamente.

3. Apriete las contratuercas a 31–37 N·m.
4. Instale la polea motriz en el eje del molinete (Figura 12).

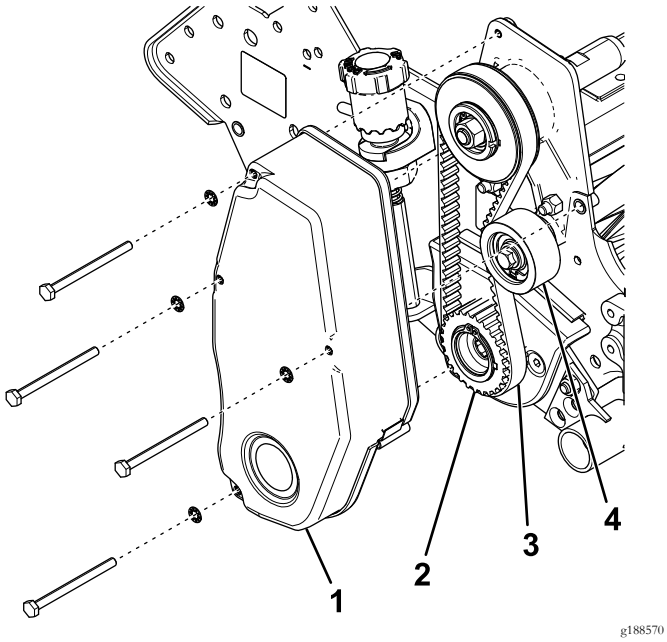

Figura 12

1. Cubierta de la correa de transmisión del molinete
2. Polea motriz
3. Correa de transmisión del molinete
4. Polea tensora

5. Inmovilice el molinete con un bloque de madera, y apriete la polea motriz a 54–81 N·m.
6. Instale la correa de transmisión del molinete y compruebe la tensión presionando la correa en el punto intermedio entre las poleas con una fuerza de 1,5–2,5 kg.

   La correa debe desviarse 6 mm. Cambie la posición de la polea tensora para ajustar la tensión de la correa. Apriete el tornillo de la polea tensora una vez que obtenga la tensión correcta.
7. Instale la cubierta de la correa de transmisión del molinete en la chapa lateral (Figura 12).
8. Instale el molinete groomer; consulte el *manual del operador* del sistema de transmisión de groomer.

Notas:



Count on it.