Form No. 3408-710 Rev A

Tiivistesarja

Greensmaster® 800/1000/1010/1600/1610 -tasaajan vetojärjestelmä

Mallinro: 136-7200

Asennusohjeet

Huomaa: Koneen vasen ja oikea puoli määritellään normaalista käyttöasennosta käsin.

Irralliset osat

Tarkista alla olevasta taulukosta, että kaikki osat on toimitettu.

Ohjeet	Kuvaus	Määrä	Käyttökohde
1	Mitään osia ei tarvita	–	Koneen vasemman puolen valmistelu.
2	Tiiviste O-rengas Välikappale	1 1 2	Sarjan vasemman puolen asennus.
3	Mitään osia ei tarvita	–	Koneen oikean puolen valmistelu
4	Välikappale	2	Sarjan oikean puolen asennus

1

Koneen vasemman puolen valmistelu

Mitään osia ei tarvita

Ohjeet

1. Jos kela on kytketty ajoyksikköön, sammuta moottori, kytke seisontajarru, irrota virta-avain ja varmista kone ennen sarjan asennusta.
2. Irrota tasauskela tasaajan vetojärjestelmän *käyttöoppaan* ohjeiden mukaan.
3. Irrota tasaajan kotelon suojus ja tiiviste (Kuva 1).

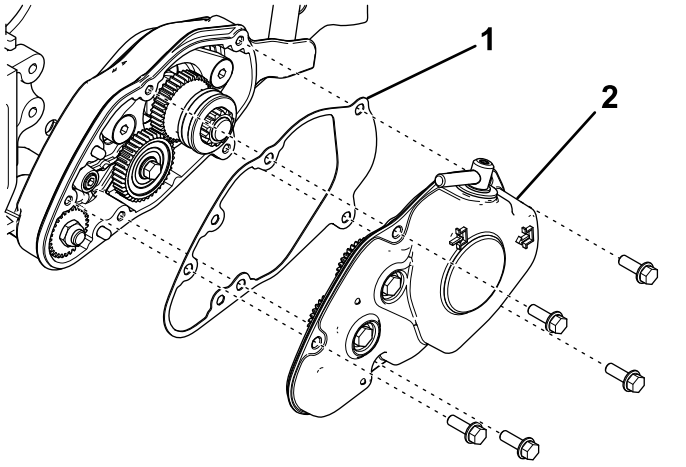

Kuva 1

1. Tiiviste
2. Tasaajan kotelon suojus

4. Irrota 40-hampainen välipyörä (Kuva 2).

© 2016—The Toro® Company
8111 Lyndale Avenue South
Bloomington, MN 55420

Rekisteröi tuotteesi osoitteessa www.Toro.com.

CE

Käännös alkuperäisestä tekstistä (FI)
Painettu Yhdysvalloissa
Kaikki oikeudet pidätetään

3408-710 A

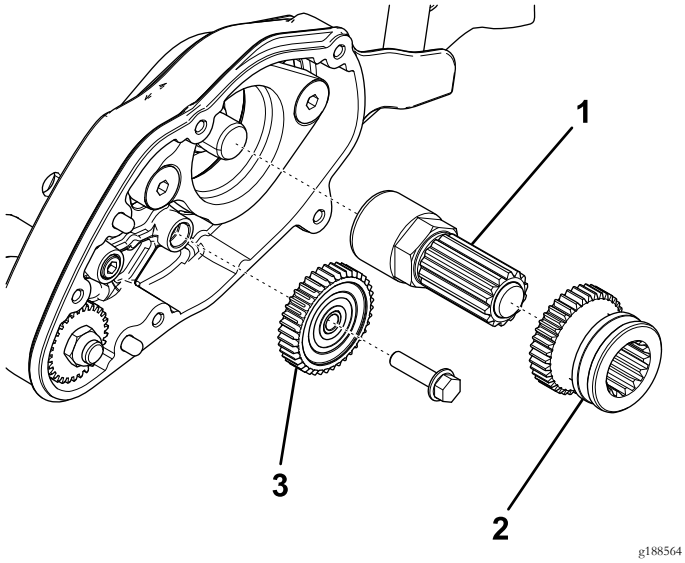

Kuva 2

1. Akselikokoonpano
2. Käyttöpyörä
3. 40-hampainen välipyörä

5. Irrota käyttöpyörä ja akselikokoonpano kelan akselin jatkeesta (Kuva 2).
6. Irrota pultti ja aluslaatta, joilla säätönuppi on kiinnitetty sivulevyyn (Kuva 3).

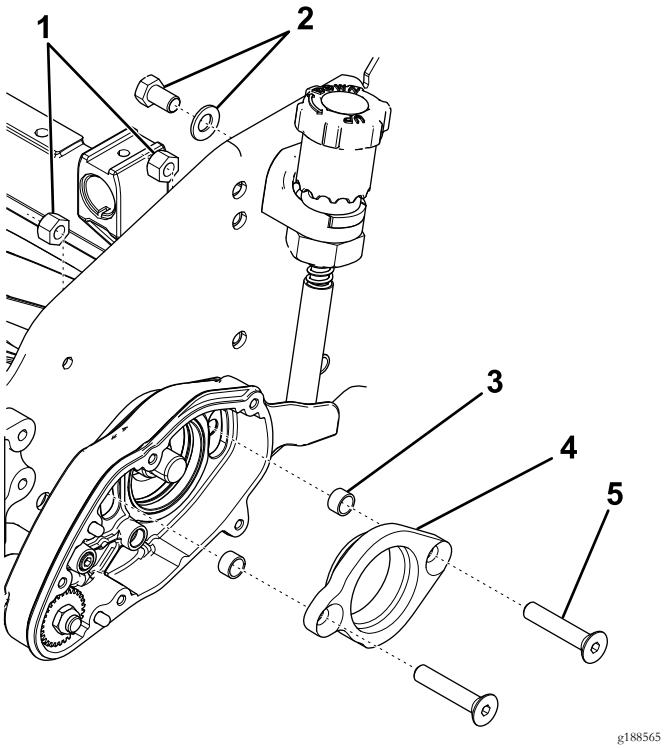

Kuva 3

1. Lukkomutterit
2. Säätönupin kiinnitysosat
3. Välikappale
4. Laakerisovitin
5. Uppokantaruuvi

7. Irrota uppokantaruuvit, lukkomutterit ja laakerisovitin tasaajan kotelosta (Kuva 3).
8. Irrota välikappaleet. Niitä ei enää tarvita (Kuva 3).
9. Irrota tasaajan kotelo (Kuva 4).

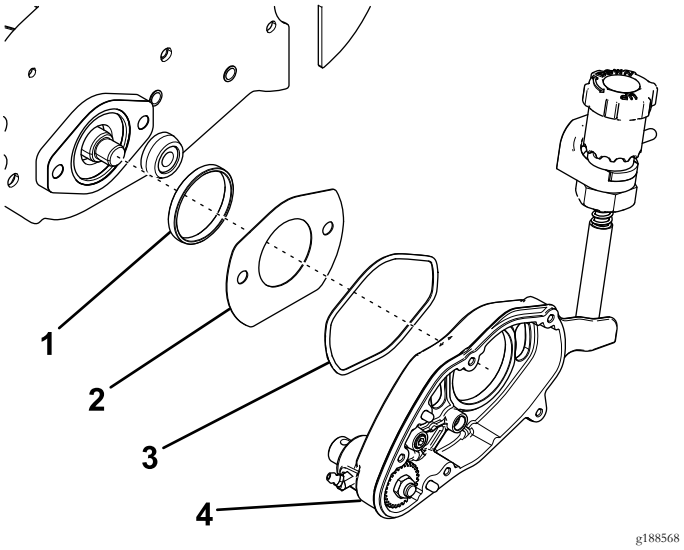

Kuva 4

1. Sovitinrengas
2. Aukkosuojus
3. O-rengas
4. Tasaajan kotelo

10. Irrota O-rengas. Sitä ei enää tarvita (Kuva 4).
11. Irrota aukkosuojus ja sovitinrengas (Kuva 4).

2

Sarjan vasemman puolen asennus

Vaiheeseen tarvittavat osat:

1	Tiiviste
1	O-rengas
2	Välikappale

Ohjeet

1. Asenna uusi O-rengas tasaajan kotelon taakse ja voitele O-renkaan näkyvät pinnat kevyesti synteettisellä rasvalla (Kuva 5).

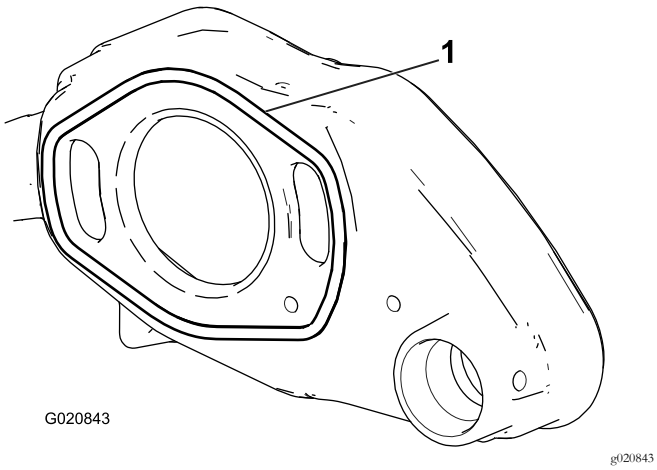

Kuva 5

1. O-rengas

2. Asenna sovitinrengas kelan laakeripesään sivulevyssä (Kuva 6).

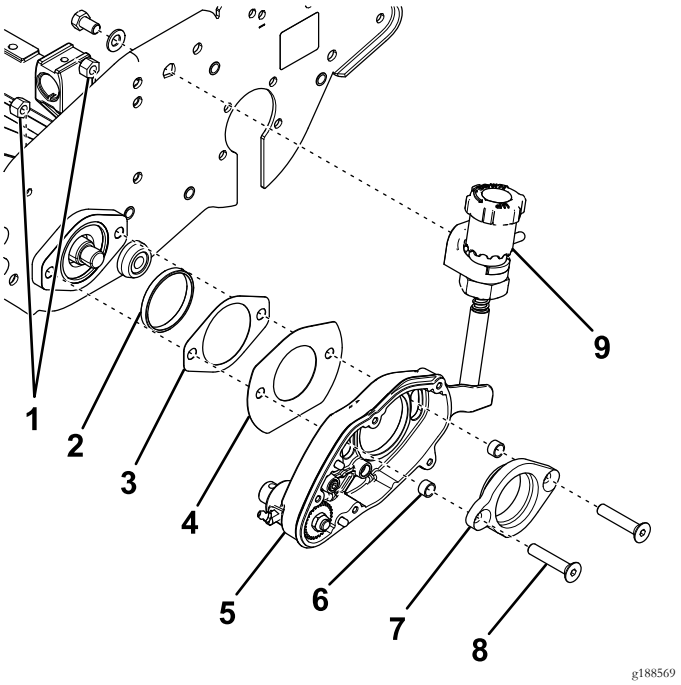

Kuva 6

1. Lukkomutterit
2. Sovitinrengas
3. Uusi tiiviste
4. Aukkosuojus
5. Tasaajan kotelo
6. Uusi välikappale
7. Laakerisovitin
8. Uppokantaruuvi
9. Säätönuppi

3. Asenna kaksi uppokantaruuvia laakerisovittimen läpi ja liu'uta uudet välikappaleet päihin (Kuva 6).
4. Asenna laakerisovitin tasaajan koteloon (Kuva 6).

   Huomaa: Varmista, että laakerisovitin on oikeassa asennossa.
5. Liu'uta aukkosuojus ja uusi tiiviste uppokantaruuvien päälle (Kuva 6).

   Huomaa: Varmista, että aukkosuojuksen tasainen reuna on alhaalla.
6. Asenna uppokantaruuvit kelan laakeripesän läpi ja kiinnitä ne kahdella lukkomutterilla (Kuva 6).

   Huomaa: Kiristä lukkomutterit momenttiin 31–37 N·m.
7. Kiinnitä säätönuppi sivulevyyn pultilla ja aluslaatalla (Kuva 6).
8. Estä kelan pyöriminen puukappaleella.
9. Kierrä akselikokoonpano kelan akselin jatkeeseen (Kuva 7).

   Huomaa: Kiristä akselikokoonpano momenttiin 54–81 N·m.

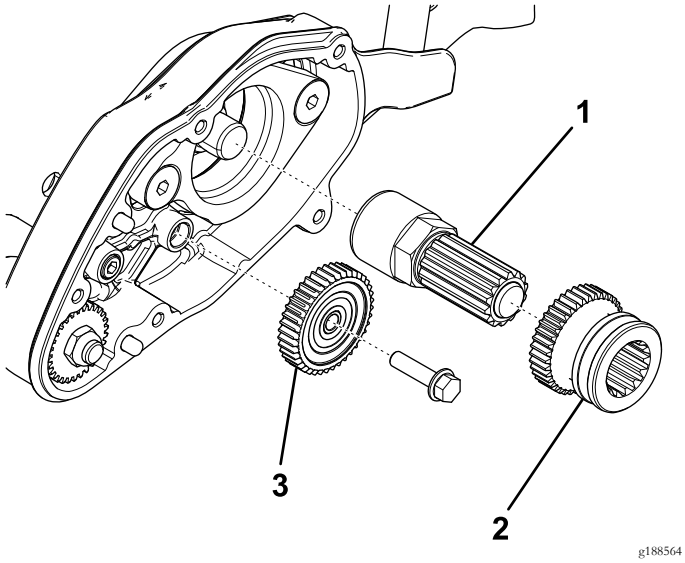

Kuva 7

1. Akselikokoonpano
2. Käyttöpyörä
3. 40-hampainen välipyörä

10. Levitä akselikokoonpanoon synteettistä rasvaa ja liu'uta käyttöpyörä akselille (Kuva 7).

    Huomaa: Varmista, että käyttöpyörä on oikeassa asennossa.

11. Asenna 40-hampainen välipyörä (Kuva 7).
12. Voitele pyörien hampaat synteettisellä rasvalla.
13. Aseta kumitiiviste tasaajan kotelossa oleviin ohjaustappeihin (Kuva 8).

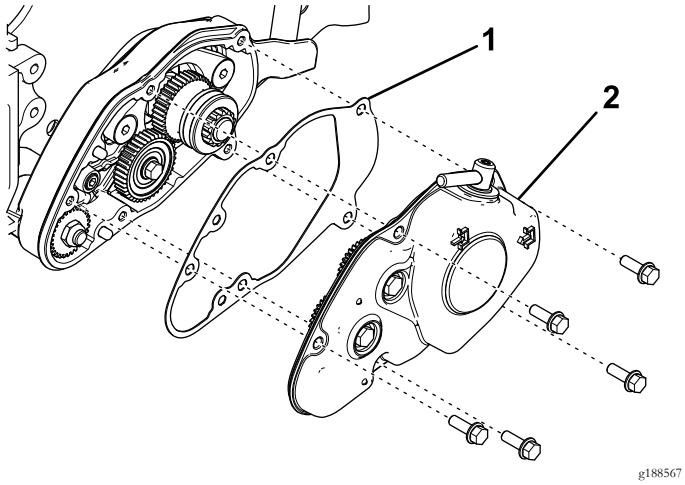

Kuva 8

1. Tiiviste
2. Tasaajan kotelon suojus

14. Asenna suojus tasaajan koteloon ja aseta kytkinyksikön käyttötappi käyttöpyörän uraan (Kuva 8).
15. Kiinnitä suojus viidellä laippakantapultilla (Kuva 8).

    Huomaa: Kiristä pultit momenttiin 9,6–10,5 N·m.

3

Koneen oikean puolen valmistelu

Mitään osia ei tarvita

Ohjeet

1. Irrota kelan käyttöhihnan suojus sivulevystä (Kuva 9).

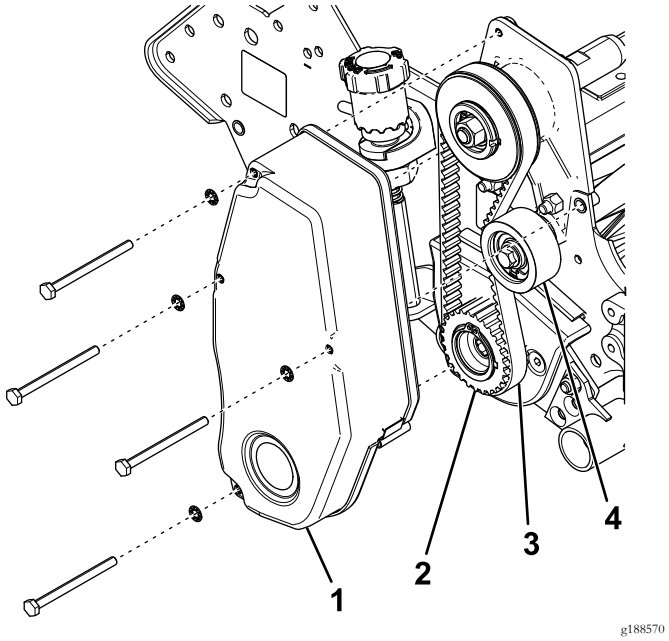

Kuva 9

1. Kelan käyttöhihnan suojus
2. Käyttöpyörä
3. Kelan käyttöhihna
4. Kiristinpyörä

2. Löysää kiristinpyörää ja irrota kelan käyttöhihna (Kuva 9).
3. Irrota käyttöpyörä kela-akselista (Kuva 9).
4. Irrota uppokantaruuvit, lukkomutterit, tasaajan varren suojus ja laakerisovitin sivulevystä (Kuva 10).

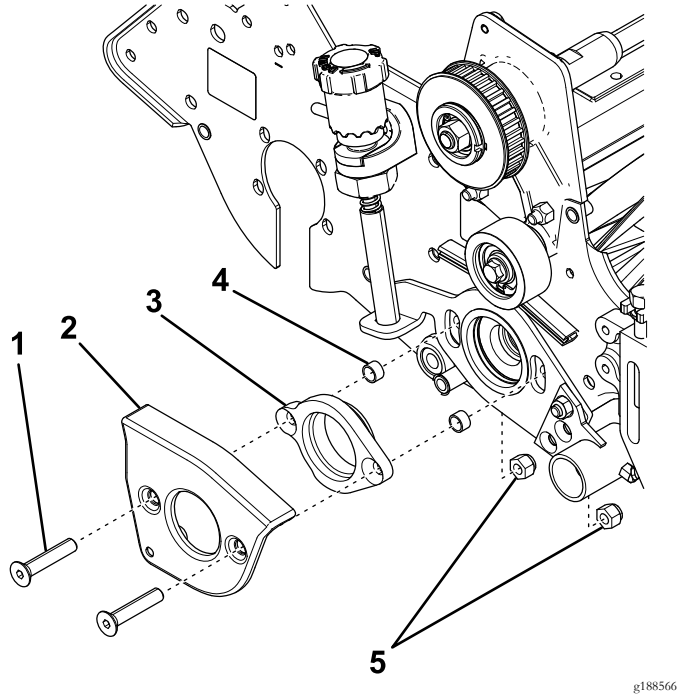

Kuva 10

1. Uppokantaruuvi
2. Tasaajan varren suojus
3. Laakerisovitin
4. Välikappale
5. Lukkomutterit

5. Irrota välikappaleet. Niitä ei enää tarvita (Kuva 10).

4

Sarjan oikean puolen asennus

Vaiheeseen tarvittavat osat:

2	Välikappale

Ohjeet

1. Asenna kaksi uppokantaruuvia tasaajan varren suojuksen ja laakerisovittimen läpi ja liu'uta uudet välikappaleet päihin (Kuva 11).

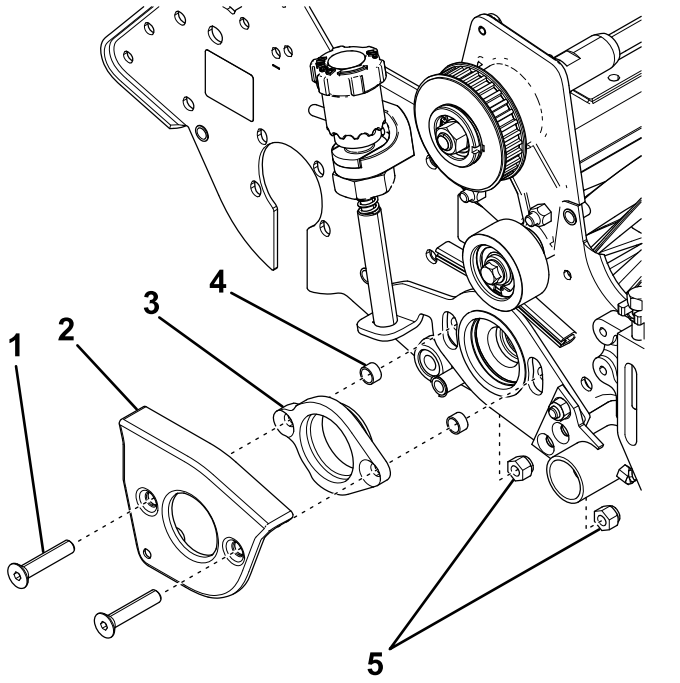

Kuva 11

1. Uppokantaruuvi
2. Tasaajan varren suojus
3. Laakerisovitin
4. Uusi välikappale
5. Lukkomutterit

2. Asenna uppokantaruuvit sivulevyn läpi ja kiinnitä ne kahdella lukkomutterilla (Kuva 11).

   Huomaa: Varmista, että laakerisovitin on oikeassa asennossa.

3. Kiristä lukkomutterit momenttiin 31–37 N·m.
4. Asenna käyttöpyörä kelan akseliin (Kuva 12).

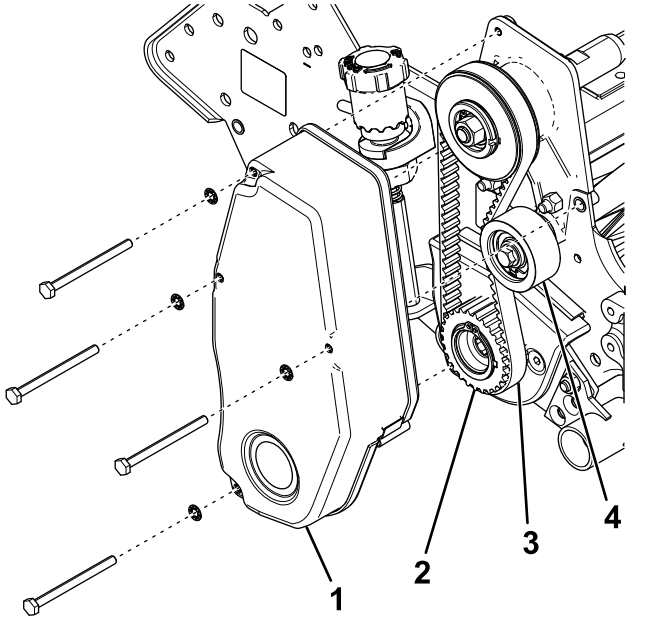

Kuva 12

1. Kelan käyttöhihnan suojus
2. Käyttöpyörä
3. Kelan käyttöhihna
4. Kiristinpyörä

5. Estä puukappaleella kelaa pyörimästä ja kiristä käyttöpyörä momenttiin 54–81 N·m.
6. Asenna kelan käyttöhihna ja tarkista kireys painamalla hihnaa hihnapyörien puolivälistä 1,5–2,5 kg:n voimalla.

   Hihnan pitäisi painua 6 mm. Säädä hihnan kireyttä siirtämällä kiristinpyörää. Kiristä kiristinpyörän ruuvi, kun kireys on oikea.
7. Asenna kelan käyttöhihnan suojus sivulevyyn (Kuva 12).
8. Asenna tasauskela tasaajan vetojärjestelmän *käyttöoppaan* ohjeiden mukaan.

Huomautuksia:



Count on it.