Form No. 3408-711 Rev A

Kit joint

Système d'entraînement de groomer pour Greensmaster® 800/1000/1010/1600/1610

N° de modèle 136-7200

Instructions de montage

Remarque: Les côtés gauche et droit de la machine sont déterminés d'après la position d'utilisation normale.

Pièces détachées

Reportez-vous au tableau ci-dessous pour vérifier si toutes les pièces ont été expédiées.

Procédure	Description	Qté	Utilisation
1	Aucune pièce requise	–	Préparation du côté gauche de la machine.
2	Joint Joint torique Entretoise	1 1 2	Montage du côté gauche du kit.
3	Aucune pièce requise	–	Préparation du côté droit de la machine.
4	Entretoise	2	Montage du côté droit du kit.

1

Préparation du côté gauche de la machine

Aucune pièce requise

Procédure

1. Si le cylindre est fixé au groupe de déplacement, coupez le moteur, enlevez la clé de contact et immobilisez la machine avant de monter le kit.
2. Déposez le cylindre groomer ; reportez-vous au *manuel de l'utilisateur* du système d'entraînement du groomer.
3. Déposez le couvercle du carter du groomer et le joint (Figure 1).

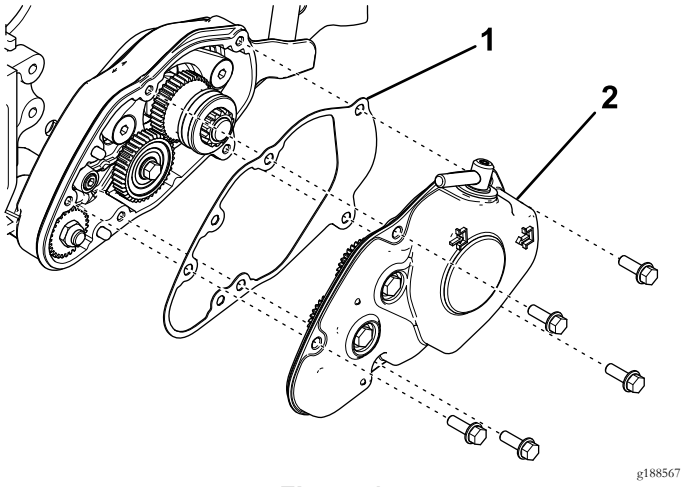

Figure 1

1. Joint
2. Couvercle de carter du groomer

4. Déposez le pignon de renvoi à 40 dents (Figure 2).

© 2016—The Toro® Company
8111 Lyndale Avenue South
Bloomington, MN 55420

Enregistrez votre produit à www.Toro.com.

CE

Traduction du texte d'origine (FR)
Imprimé aux États-Unis
Tous droits réservés

3408-711 A

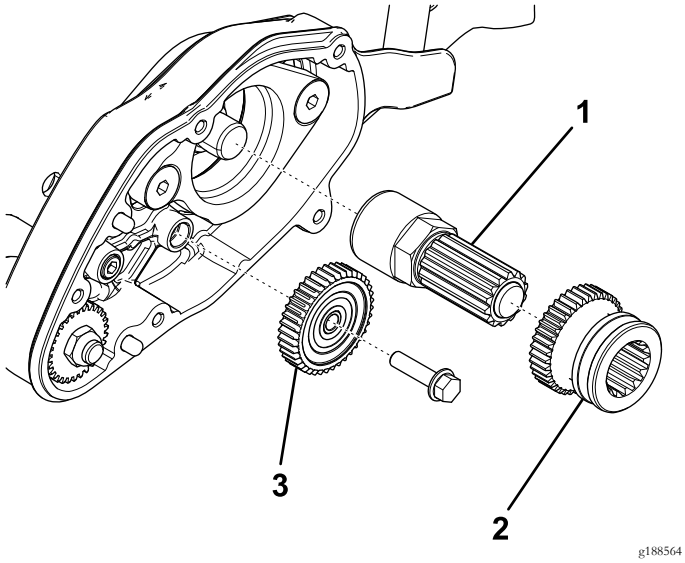

Figure 2

1. Arbre
2. Pignon d'entraînement
3. Pignon de renvoi à 40 dents

5. Déposez l'ensemble pignon d'entraînement et arbre de l'extension de l'arbre du cylindre (Figure 2).
6. Retirez le boulon et la rondelle qui fixent le bouton de réglage à la plaque latérale (Figure 3).

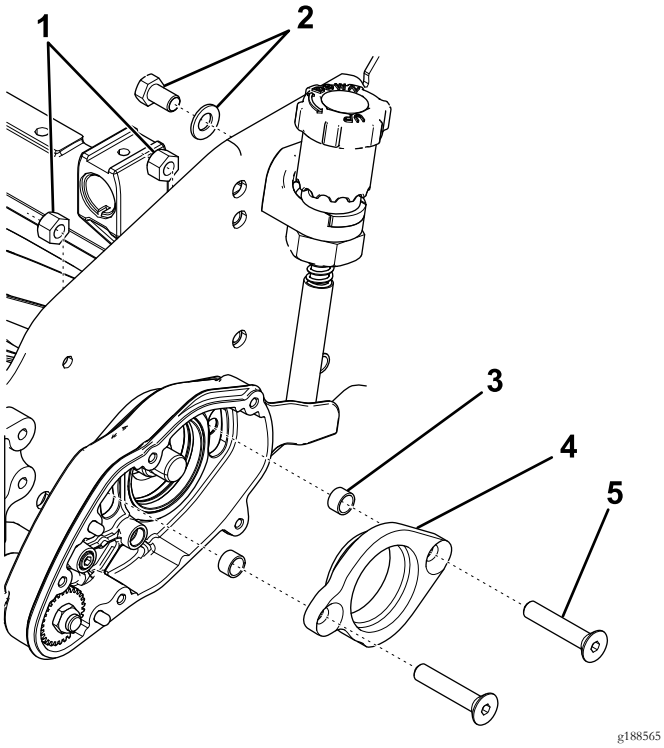

Figure 3

1. Contre-écrous
2. Fixations du bouton de réglage
3. Entretoise
4. Adaptateur de roulement
5. Vis à tête plate

7. Retirez les vis à tête plate, les contre-écrous et l'adaptateur de roulement du carter du groomer (Figure 3).
8. Retirez les entretoises et mettez-les au rebut (Figure 3).
9. Déposez le carter du groomer (Figure 4).

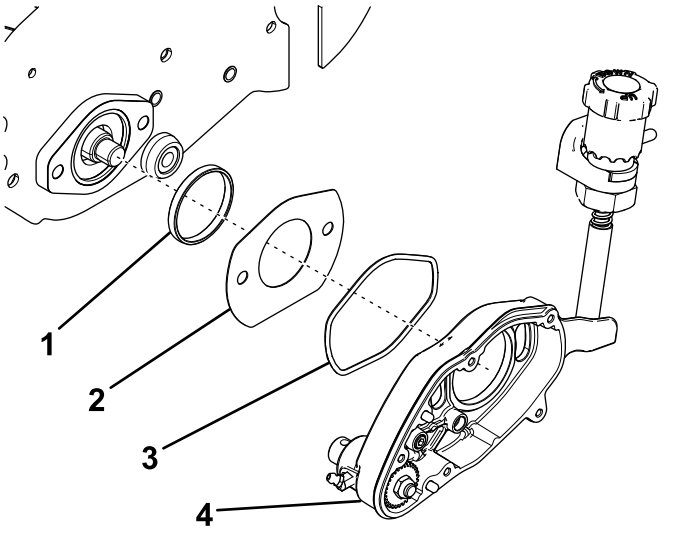

Figure 4

1. Bague adaptatrice
2. Couvercle de fente
3. Joint torique
4. Carter de groomer

10. Retirez et mettez au rebut le joint torique (Figure 4).
11. Déposez le cache-fente et la bague adaptatrice (Figure 4).

2

Montage du côté gauche du kit

Pièces nécessaires pour cette opération:

1	Joint
1	Joint torique
2	Entretoise

Procédure

1. Posez le joint torique neuf dans l'arrière du carter du groomer et lubrifiez légèrement les surfaces exposées du joint torique avec la graisse synthétique (Figure 5).

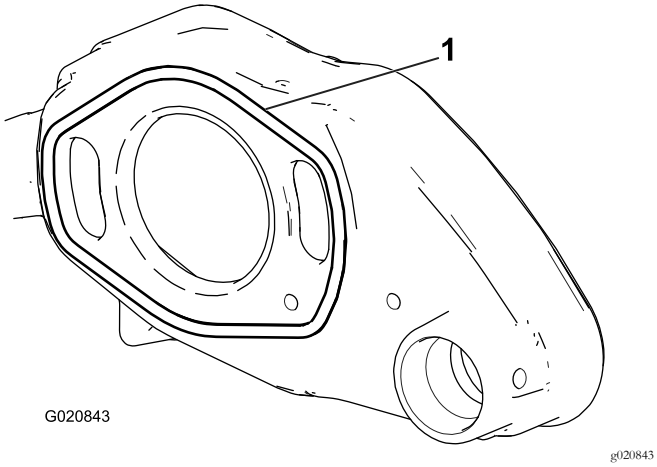

Figure 5

1. Joint torique

2. Insérez la bague adaptatrice dans le logement de roulement de cylindre sur la plaque latérale (Figure 6).

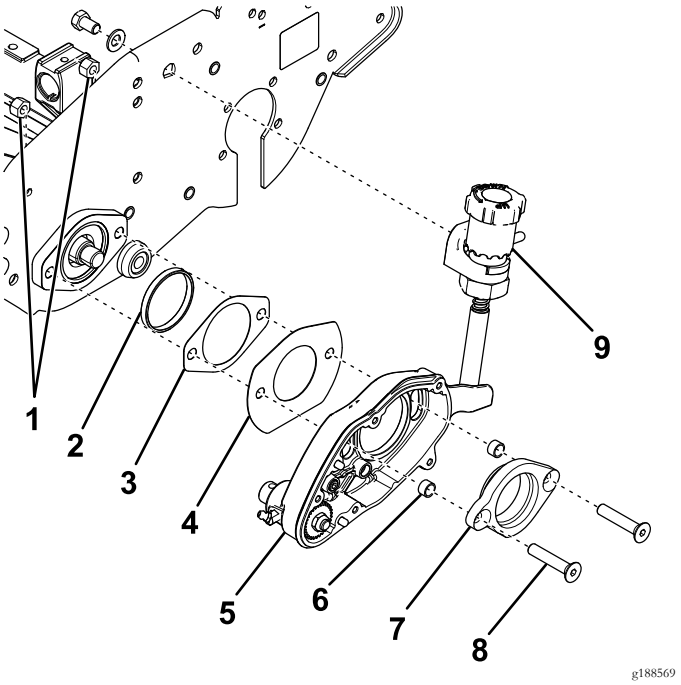

Figure 6

1. Contre-écrous
2. Bague adaptatrice
3. Joint neuf
4. Couvercle de fente
5. Carter de groomer
6. Entretoise neuve
7. Adaptateur de roulement
8. Vis à tête plate
9. Bouton de réglage

3. Insérez les 2 vis à tête plate dans l'adaptateur de roulement et placez les entretoises neuves au bout (Figure 6).
4. Insérez l'adaptateur de roulement dans le carter du groomer (Figure 6).

   Remarque: Vérifiez que l'adaptateur de roulement est orienté correctement.
5. Glissez le cache-fente et le joint neuf sur les vis à tête plate (Figure 6).

   Remarque: Veillez à placer le bord plat du cache-fente en bas.
6. Insérez les vis à tête plate dans le logement de roulement de cylindre et fixez-les avec 2 contre-écrous (Figure 6).

   Remarque: Serrez les contre-écrous à un couple de 31 à 37 N·m.
7. Fixez le bouton de réglage sur la plaque latérale avec un boulon et une rondelle (Figure 6).
8. Servez-vous d'un bloc en bois pour empêcher le cylindre de tourner.
9. Vissez l'arbre sur l'extension d'arbre de cylindre (Figure 7).

   Remarque: Serrez l'arbre à un couple de 54 à 81 N·m.

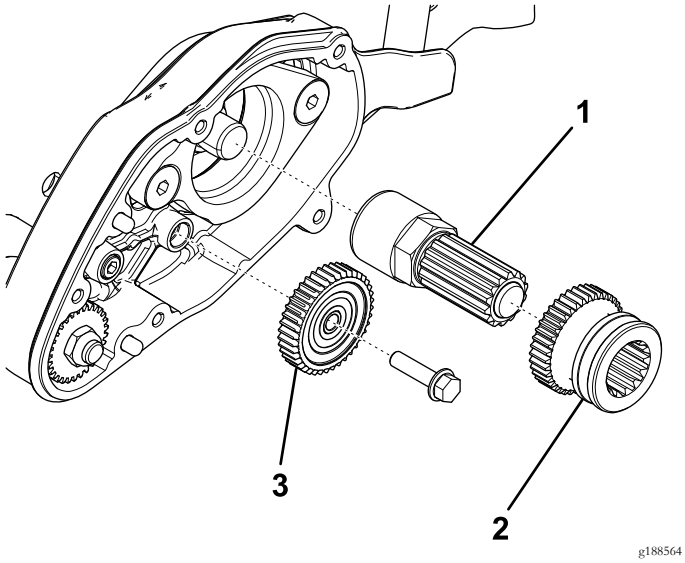

g188564

Figure 7

1. Arbre
2. Pignon d'entraînement
3. Pignon de renvoi à 40 dents

10. Appliquez de la graisse synthétique sur l'arbre et glissez le pignon d'entraînement dessus (Figure 7).

    Remarque: Vérifiez que le pignon d'entraînement est orienté correctement.

11. Posez le pignon de renvoi à 40 dents (Figure 7).
12. Enduisez les dents des pignons de graisse synthétique.
13. Placez le joint sur les goupilles de centrage du carter du groomer (Figure 8).

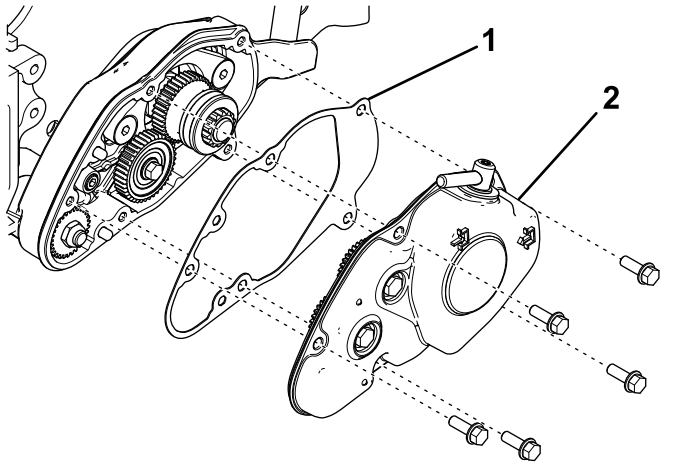

g188567

Figure 8

1. Joint
2. Couvercle de carter du groomer

14. Montez le couvercle sur le carter du groomer en insérant la goupille de commande de l'embrayage dans la rainure du pignon d'entraînement (Figure 8).
15. Fixez le couvercle avec 5 boulons à embase (Figure 8).

Remarque: Serrez les boulons à un couple de 9,6 à 10,5 N·m.

3

Préparation du côté droit de la machine

Aucune pièce requise

Procédure

1. Déposez le couvercle de la courroie d'entraînement de cylindre de la plaque latérale (Figure 9).

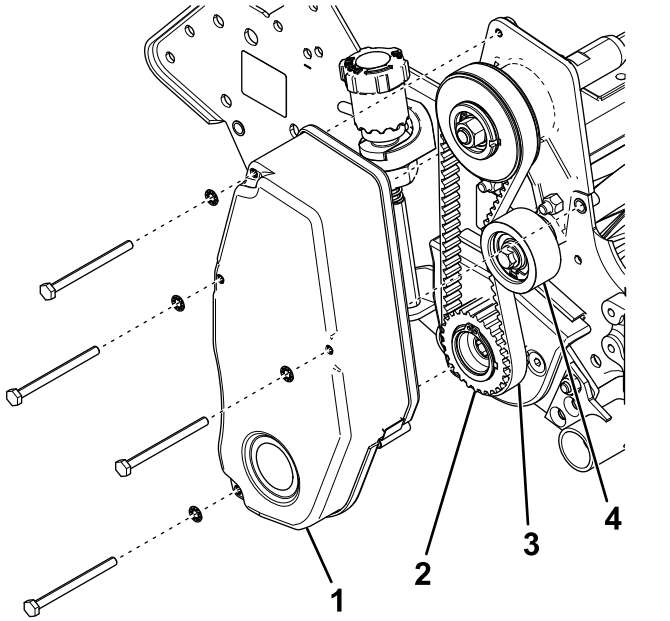

g188570

Figure 9

1. Couvercle de courroie d'entraînement du cylindre
2. Poulie d'entraînement
3. Courroie d'entraînement du cylindre
4. Poulie de tension

2. Desserrez la poulie de tension et retirez la courroie d'entraînement du cylindre (Figure 9).
3. Déposez la poulie d'entraînement de l'arbre du cylindre (Figure 9).
4. Retirez les vis à tête plate, les contre-écrous, le couvercle du bras du groomer et l'adaptateur de roulement de la plaque latérale (Figure 10).

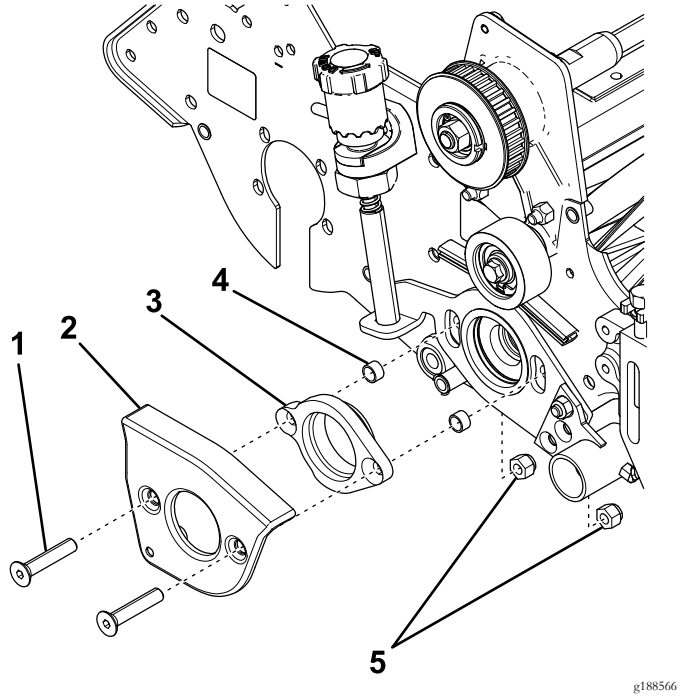

Figure 10

1. Vis à tête plate
2. Couvercle de bras de groomer
3. Adaptateur de roulement
4. Entretoise
5. Contre-écrous

5. Retirez les entretoises et mettez-les au rebut (Figure 10).

4

Montage du côté droit du kit

Pièces nécessaires pour cette opération:

2	Entretoise

Procédure

1. Insérez les 2 vis à tête plate dans le couvercle du bras de groomer et l'adaptateur de roulement, et glissez les entretoises neuves au bout des vis (Figure 11).

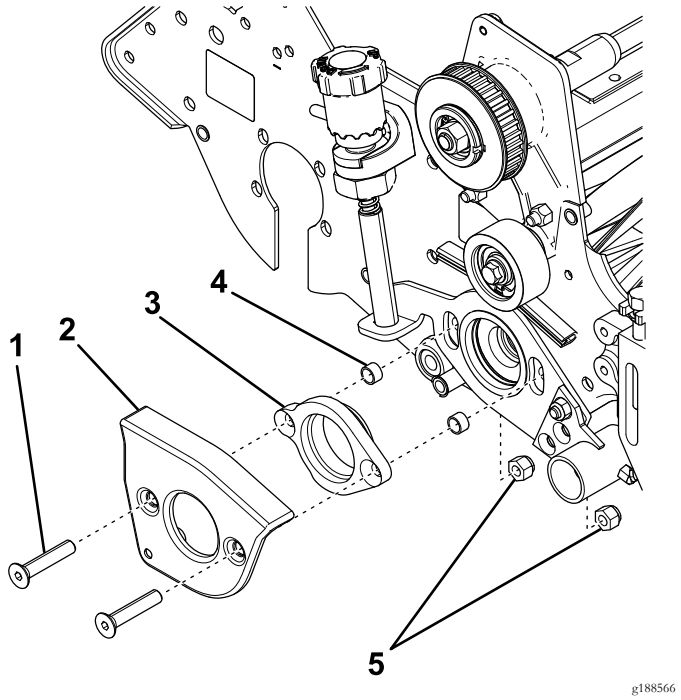

Figure 11

1. Vis à tête plate
2. Couvercle de bras de groomer
3. Adaptateur de roulement
4. Entretoise neuve
5. Contre-écrous

2. Insérez les vis à tête plate dans la plaque latérale et fixez-les avec 2 contre-écrous (Figure 11).

   Remarque: Vérifiez que l'adaptateur de roulement est orienté correctement.

3. Serrez les contre-écrous à un couple de 31 à 37 N·m.
4. Reposez la poulie d'entraînement sur l'arbre du cylindre (Figure 12).

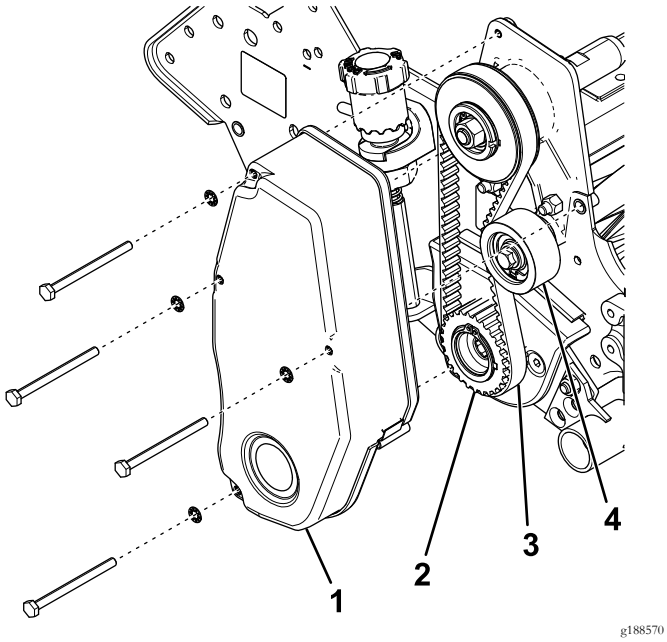

Figure 12

1. Couvercle de courroie d'entraînement du cylindre
2. Poulie d'entraînement
3. Courroie d'entraînement du cylindre
4. Poulie de tension

5. Empêchez le cylindre de tourner en le bloquant avec une cale en bois et serrez la poulie d'entraînement à un couple de 54 à 81 N·m.
6. Montez la courroie d'entraînement du cylindre et contrôlez la tension de la courroie en exerçant une force de 1,5 à 2,5 kg à mi-distance entre les poulies.

   La courroie doit présenter une flèche de 6 mm. Repositionnez la poulie de tension pour régler la tension de la courroie. Serrez la vis de la poulie lorsque la tension correcte est obtenue.
7. Montez le couvercle de la courroie d'entraînement de cylindre sur la plaque latérale (Figure 12).
8. Reposez le cylindre groomer ; reportez-vous au *manuel de l'utilisateur* du système d'entraînement du groomer.

Remarques:



Count on it.