Form No. 3408-712 Rev A

Kit guarnizione

Sistema di trasmissione grooming Greensmaster® 800/1000/1010/1600/1610

Nº del modello 136-7200

Istruzioni di installazione

Nota: Stabilite i lati sinistro e destro della macchina dalla normale posizione di guida.

Parti sciolte

Verificate che sia stata spedita tutta la componentistica, facendo riferimento alla seguente tabella.

Procedura	Descrizione	Qté	Uso
1	Non occorrono parti	–	Preparazione del lato sinistro della macchina.
2	Guarnizione O-ring Anello	1 1 2	Montaggio del lato sinistro del kit.
3	Non occorrono parti	–	Preparazione del lato destro della macchina.
4	Distanziale	2	Montaggio del lato destro del kit.

1

Preparazione del lato sinistro della macchina

Non occorrono parti

Procedura

1. Se il cilindro è attaccato a un trattorino, spegnete il motore, inserite il freno di stazionamento, togliete la chiave dall'accensione e fissate la macchina prima di montare il kit.
2. Rimuovete il cilindro grooming; fate riferimento al *Manuale dell'operatore* del vostro sistema di trasmissione grooming.
3. Rimuovete il coperchio dell'alloggiamento del groomer e la guarnizione (Figura 1).

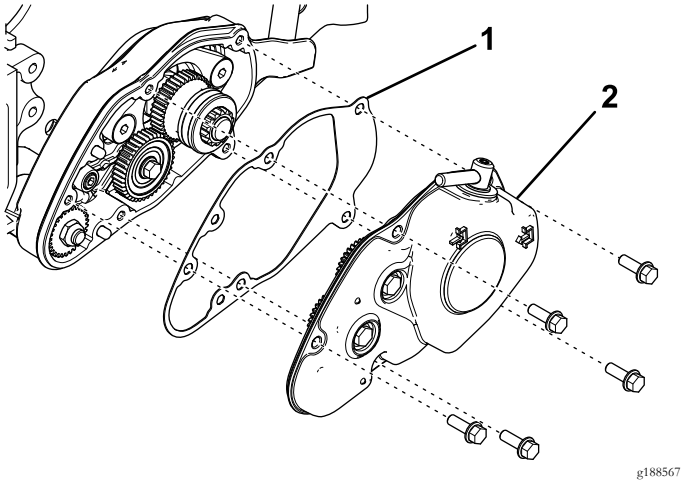

Figura 1

1. Guarnizione
2. Coperchio dell'alloggiamento del groomer

4. Rimuovete l'ingranaggio tendicinghia a 40 denti (Figura 2).

© 2016—The Toro® Company
8111 Lyndale Avenue South
Bloomington, MN 55420

Registrate il vostro prodotto presso www.Toro.com.

CE

Traduzione dell'originale (IT)
Stampato negli USA
Tutti i diritti sono riservati

3408-712 A

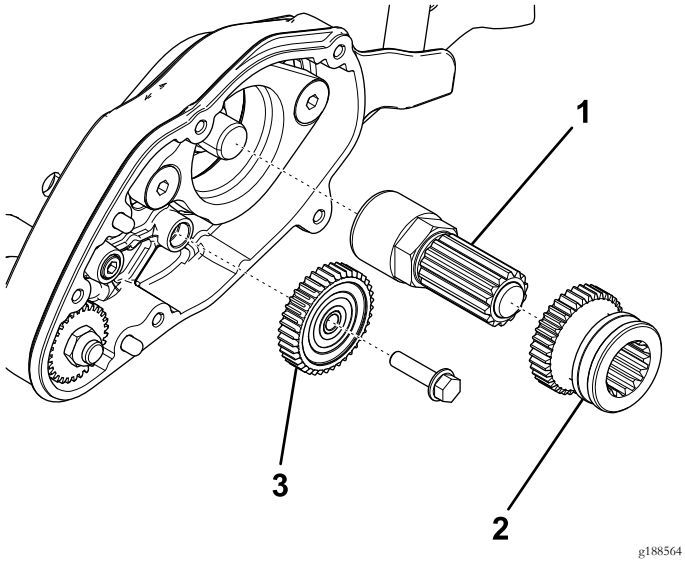

Figura 2

1. Gruppo albero
2. Ingranaggi della trasmissione
3. Ingranaggio tendicinghia a 40 denti

5. Rimuovete il gruppo dell'ingranaggio della trasmissione e dell'albero dalla prolunga dell'albero del cilindro (Figura 2).
6. Rimuovete il bullone e la rondella che fissano la manopola di regolazione alla piastra laterale (Figura 3).

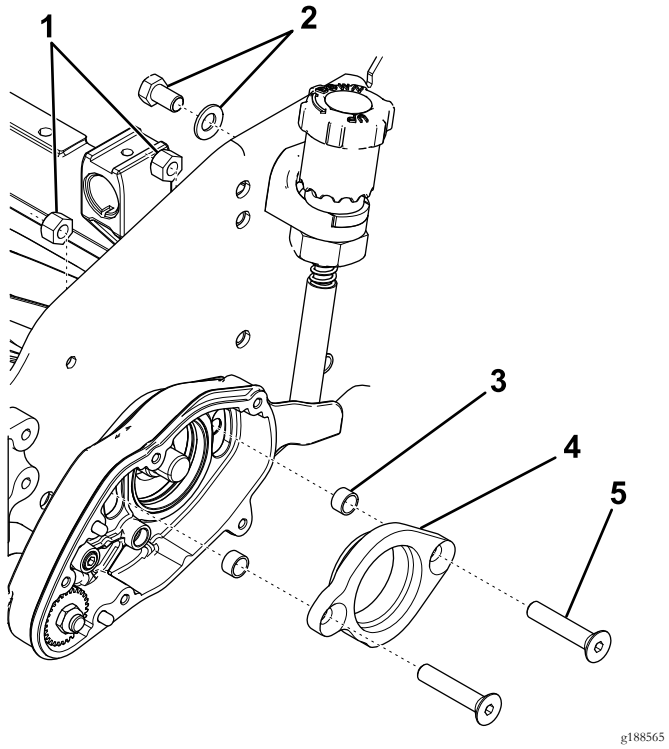

Figura 3

1. Dadi di bloccaggio
2. Dispositivi di fissaggio della manopola di regolazione
3. Distanziale
4. Adattatore del cuscinetto
5. Vite a testa piana

7. Rimuovete le viti a testa piana, i dadi di bloccaggio e l'adattatore del cuscinetto dall'alloggiamento del groomer (Figura 3).
8. Rimuovete ed eliminate i distanziali (Figura 3).
9. Rimuovete l'alloggiamento del groomer (Figura 4).

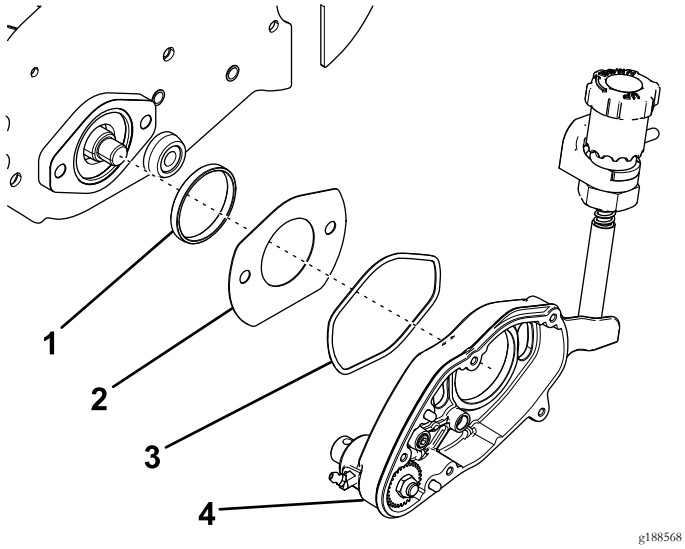

Figura 4

1. Anello adattatore
2. Coperchio fessura
3. O-ring
4. Alloggiamento del groomer

10. Rimuovete ed eliminate l'O-ring (Figura 4).
11. Rimuovete il coperchio fessura e l'anello adattatore (Figura 4).

2

Montaggio del lato sinistro del kit

Parti necessarie per questa operazione:

1	Guarnizione
1	O-ring
2	Anello

Procedura

1. Montate il nuovo O-ring nella parte posteriore dell'alloggiamento del groomer e lubrificate leggermente le superfici esposte dell'O-ring con grasso sintetico (Figura 5).

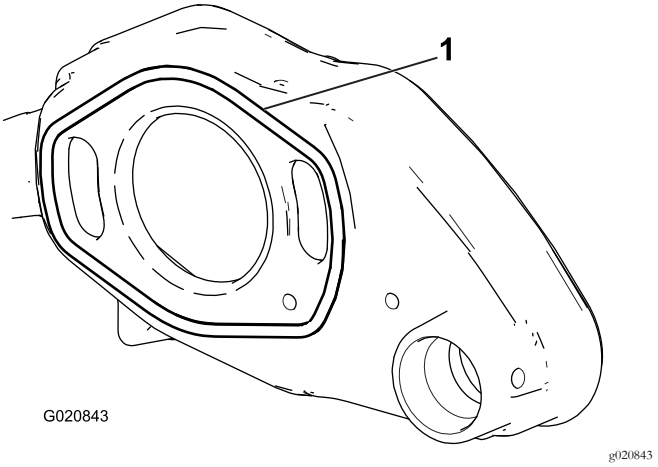

Figura 5

1. O-ring

2. Inserite l'anello adattatore nell'alloggiamento dei cuscinetti del cilindro sulla piastra laterale (Figura 6).

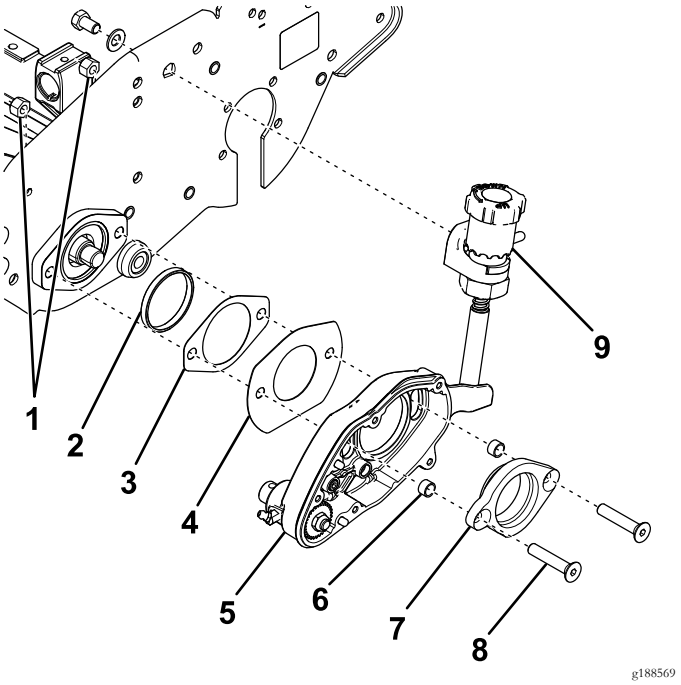

Figura 6

1. Dadi di bloccaggio
2. Anello adattatore
3. Nuova guarnizione
4. Coperchio fessura
5. Alloggiamento del groomer
6. Nuovo distanziale
7. Adattatore del cuscinetto
8. Vite a testa piana
9. Manopola di regolazione

3. Inserite le 2 viti a testa piana attraverso l'adattatore del cuscinetto e fate scorrere i nuovi distanziali sulle estremità (Figura 6).
4. Inserite l'adattatore del cuscinetto nell'alloggiamento del groomer (Figura 6).

Nota: Assicuratevi che l'adattatore del cuscinetto sia orientato correttamente.

5. Fate scorrere il coperchio fessura e la nuova guarnizione sopra le viti a testa piana (Figura 6).

   Nota: Assicuratevi che il bordo piatto del coperchio fessura si trovi nella parte inferiore.

6. Inserite le viti a testa piana attraverso l'alloggiamento dei cuscinetti del cilindro e fissateli con 2 dadi di bloccaggio (Figura 6).

   Nota: Serrate i dadi di bloccaggio a 31 - 37 N·m.

7. Fissate la manopola di regolazione sulla piastra laterale con un bullone e una rondella (Figura 6).

8. Fissate il cilindro con un blocco di legno in modo che non ruoti.

9. Inserite il gruppo albero nella prolunga dell'albero del cilindro (Figura 7).

   Nota: Serrate il gruppo dell'albero tra 54 e 81 N·m.

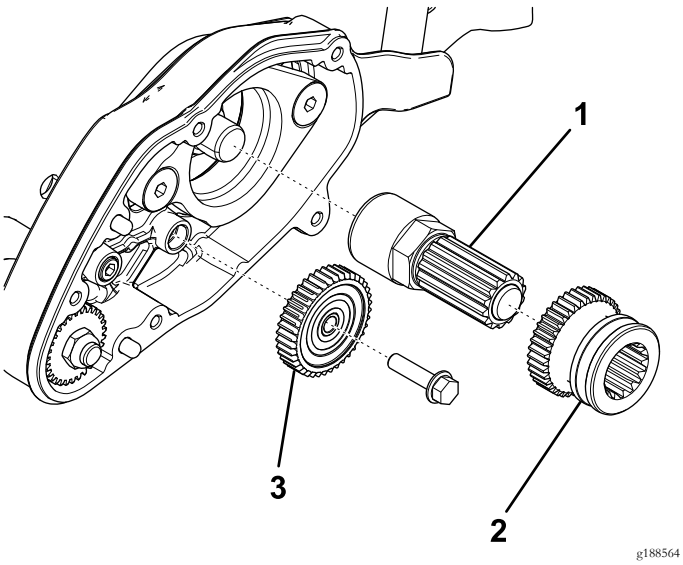

Figura 7

1. Gruppo albero
2. Ingranaggi della trasmissione
3. Ingranaggio tendicinghia a 40 denti

10. Applicate del grasso sintetico al gruppo dell'albero e fate scorrere l'ingranaggio della trasmissione su di esso (Figura 7).

    Nota: Assicuratevi che l'ingranaggio della trasmissione sia orientato correttamente.

11. Installate l'ingranaggio tendicinghia a 40 denti (Figura 7).

12. Rivestite i denti degli ingranaggi con grasso sintetico.

13. Posizionate la guarnizione di perni di riferimento sull'alloggiamento del groomer (Figura 8).

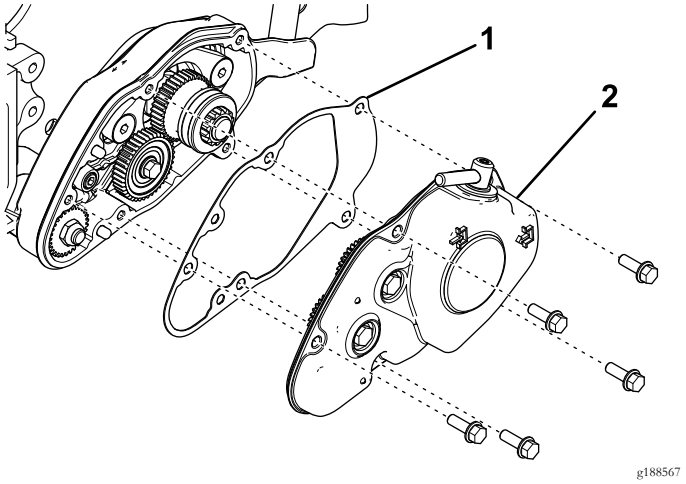

Figura 8

1. Guarnizione
2. Coperchio dell'alloggiamento del groomer

14. Montate il coperchio sull'alloggiamento del groomer, inserendo il perno dell'attuatore del gruppo della frizione nella scanalatura dell'ingranaggio della trasmissione (Figura 8).

15. Fissate il coperchio con 5 bulloni a testa flangiata (Figura 8).

    Nota: Serrate i bulloni tra 9,6 e 10,5 N·m.

3

Preparazione del lato destro della macchina

Non occorrono parti

Procedura

1. Rimuovete il carter della cinghia di trasmissione del cilindro dalla piastra laterale (Figura 9).

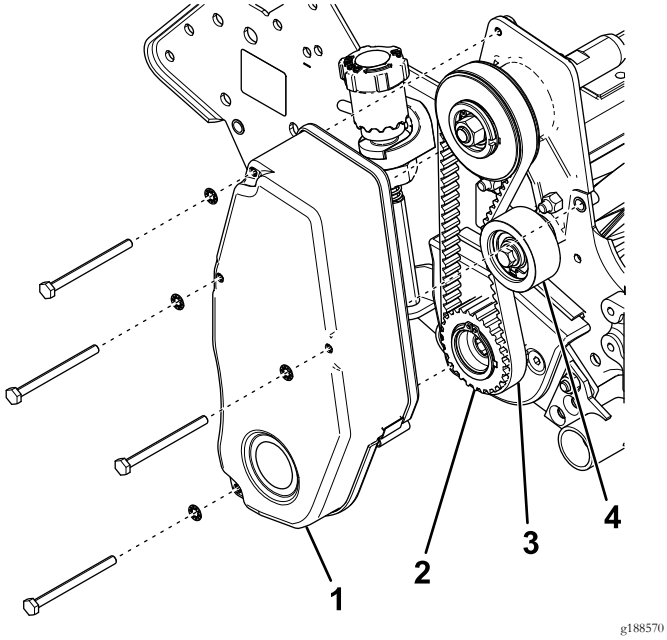

Figura 9

1. Carter della cinghia di trasmissione cilindro
2. Puleggia motrice
3. Cinghia di trasmissione del cilindro
4. Puleggia tendicinghia

2. Allentate la puleggia tendicinghia e rimuovete la cinghia di trasmissione del cilindro (Figura 9).
3. Rimuovete la puleggia motrice dall'albero del rullo (Figura 9).
4. Rimuovete le viti a testa piana, i dadi di bloccaggio, il coperchio del braccio del groomer e l'adattatore del cuscinetto dalla piastra laterale (Figura 10).

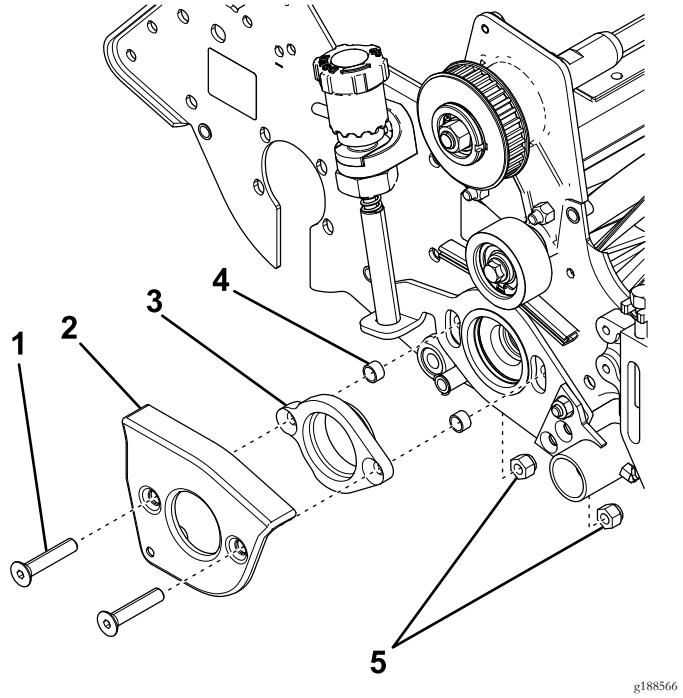

Figura 10

1. Vite a testa piana
2. Coperchio del braccio del groomer
3. Adattatore del cuscinetto
4. Distanziale
5. Dadi di bloccaggio

5. Rimuovete ed eliminate i distanziali (Figura 10).

4

Montaggio del lato destro del kit

Parti necessarie per questa operazione:

2	Distanziale

Procedura

1. Inserite le 2 viti a testa piana attraverso il coperchio del braccio del groomer e l'adattatore del cuscinetto e fate scorrere i nuovi distanziali sulle estremità (Figura 11).

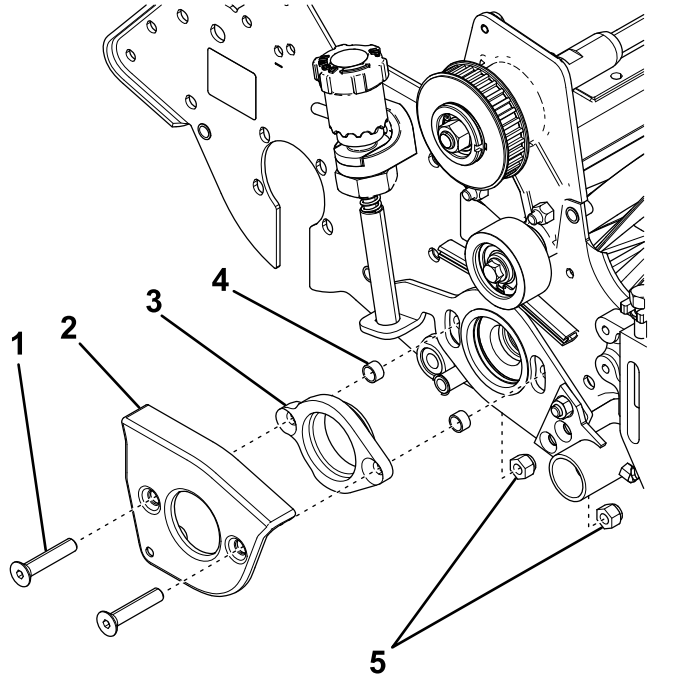

Figura 11

1. Vite a testa piana
2. Coperchio del braccio del groomer
3. Adattatore del cuscinetto
4. Nuovo distanziale
5. Dadi di bloccaggio

2. Inserite le viti a testa piana attraverso la piastra laterale e fissatele con 2 dadi di bloccaggio (Figura 11).

   Nota: Assicuratevi che l'adattatore del cuscinetto sia orientato correttamente.

3. Serrate i dadi di bloccaggio a 31 - 37 N·m.
4. Montate la puleggia motrice e l'albero del cilindro (Figura 12).

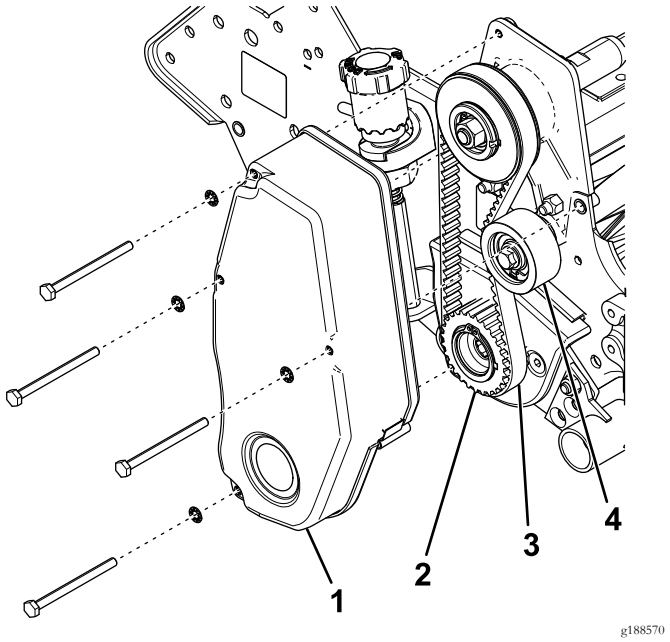

Figura 12

1. Carter della cinghia di trasmissione cilindro
2. Puleggia motrice
3. Cinghia di trasmissione del cilindro
4. Puleggia tendicinghia

5. Fissate il cilindro evitando che giri con un blocco di legno e serrate la puleggia motrice a 54 - 81 N·m.
6. Montate la cinghia di trasmissione del cilindro e verificate la tensione premendo la cinghia a una distanza media tra le pulegge con una forza compresa tra 1,5 e 2,5 kg.

   La cinghia deve flettersi di 6 mm. Riposizionate la puleggia tendicinghia e regolate la tensione della cinghia. Serrate la vite della puleggia tendicinghia una volta ottenuta la tensione corretta.
7. Montate il carter della cinghia di trasmissione del cilindro sulla piastra laterale (Figura 12).
8. Montate il cilindro grooming; fate riferimento al *Manuale dell'operatore* del vostro sistema di trasmissione grooming.

Note:



Count on it.