Form No. 3408-714 Rev A

Afdichtingsset

Aandrijving van Greensmaster® 800/1000/1010/1600/1610 groomer

Modelnr.: 136-7200

Installatie-instructies

Opmerking: Bepaal vanuit de normale bestuurderspositie de linker- en rechterzijde van de machine.

Losse onderdelen

Gebruik onderstaande lijst om te controleren of alle onderdelen zijn geleverd.

Procedure	Omschrijving	Hoeveelheid	Gebruik
1	Geen onderdelen vereist	–	De linkerkant van de machine voorbereiden.
2	Pakking O-ring Afstandsstuk	1 1 2	De linkerkant van de set monteren.
3	Geen onderdelen vereist	–	De rechterkant van de machine voorbereiden.
4	Afstandsstuk	2	De rechterkant van de set monteren.

1

De linkerkant van de machine voorbereiden

Geen onderdelen vereist

Procedure

1. Als de messenkooi op een tractie-eenheid gemonteerd is, schakel dan de motor uit, stel de parkeerrem in werking, neem het sleuteltje uit het contact, en zet de machine vast voordat u de set installeert.
2. Verwijder de messenkooi van de groomer; raadpleeg de *Onderhoudshandleiding* van de aandrijving van uw groomer.
3. Verwijder de kap van de groomerbehuizing en de pakking (Figuur 1).

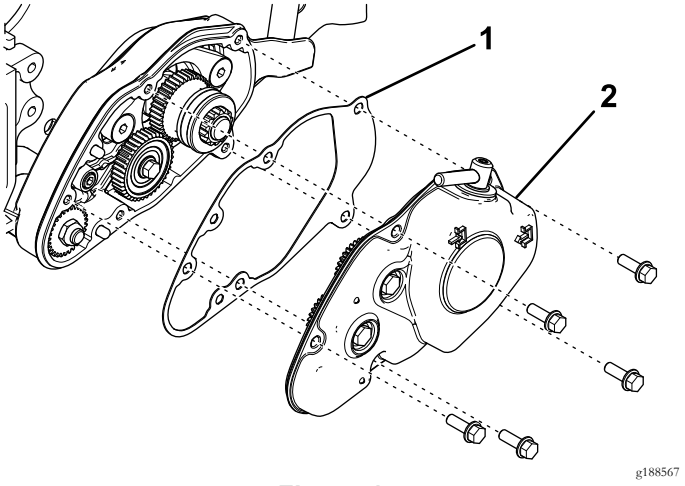

Figuur 1

1. Pakking
2. Kap van groomerbehuizing

4. Verwijder het tussentandwiel met 40 tanden (Figuur 2).

© 2016—The Toro® Company
8111 Lyndale Avenue South
Bloomington, MN 55420

Registreer uw product op www.Toro.com. Vertaling van de oorspronkelijke tekst (NL)

CE

Gedrukt in de VS
Alle rechten voorbehouden

3408-714 A

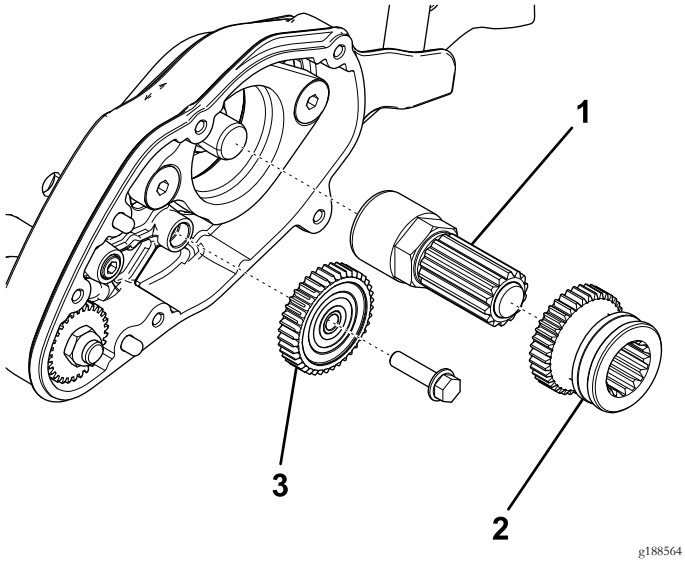

Figuur 2

1. As
2. Aandrijftandwiel
3. Tussentandwiel met 40 tanden

5. Verwijder het aandrijftandwiel en de as van de kooiasverlenging (Figuur 2).
6. Verwijder de bout en ring waarmee de stelknop aan de zijplaat is bevestigd (Figuur 3).

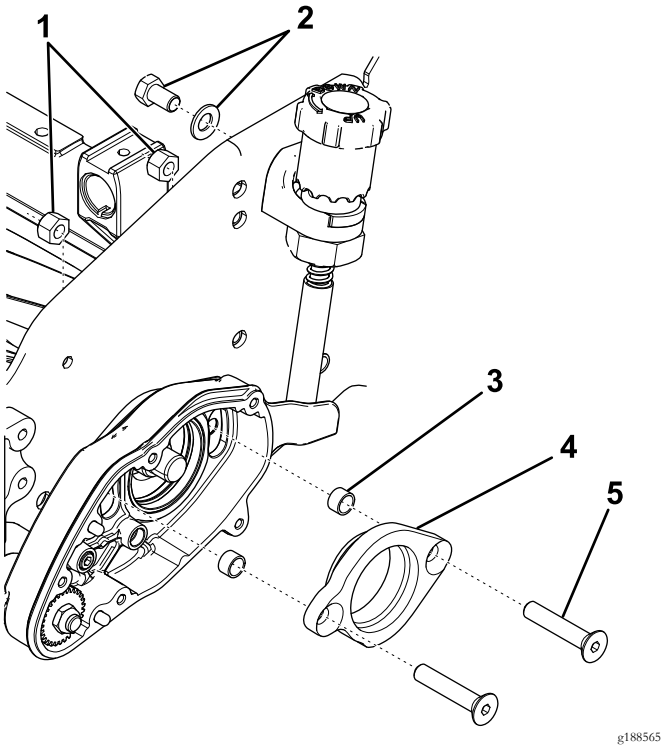

Figuur 3

1. Borgmoeren
2. Bevestigingsmateriaal van stelknop
3. Afstandsstuk
4. Lageradapter
5. Platkopschroef

7. Verwijder de platkopschroeven, borgmoeren en lageradapter van de groomerbehuizing (Figuur 3).
8. Verwijder de afstandsringen en gooi ze weg (Figuur 3).
9. Verwijder de groomerbehuizing (Figuur 4).

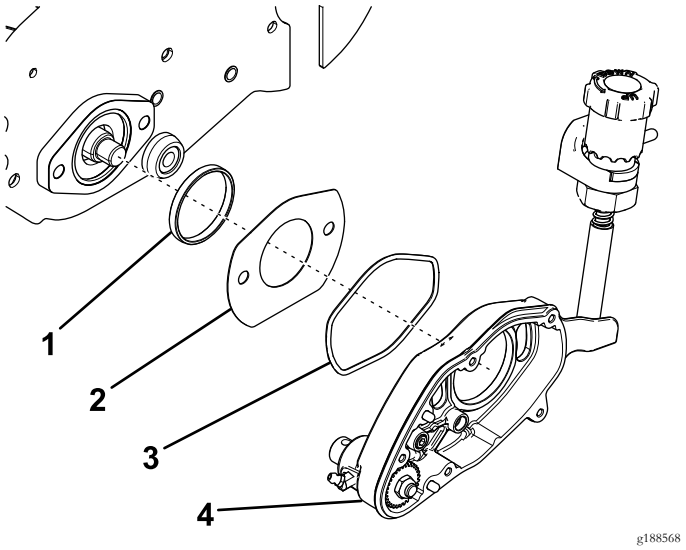

Figuur 4

1. Pasring
2. Sleufkap
3. O-ring
4. Groomerbehuizing

10. Verwijder de O-ring en gooi deze weg (Figuur 4).
11. Verwijder de sleufkap en de pasring (Figuur 4).

2

De linkerkant van de set monteren

Benodigde onderdelen voor deze stap:

1	Pakking
1	O-ring
2	Afstandsstuk

Procedure

1. Monteer de nieuwe O-ring aan de achterkant van de groomerbehuizing en smeer de zichtbare oppervlakken van de O-ring licht in met synthetisch smeervet (Figuur 5).

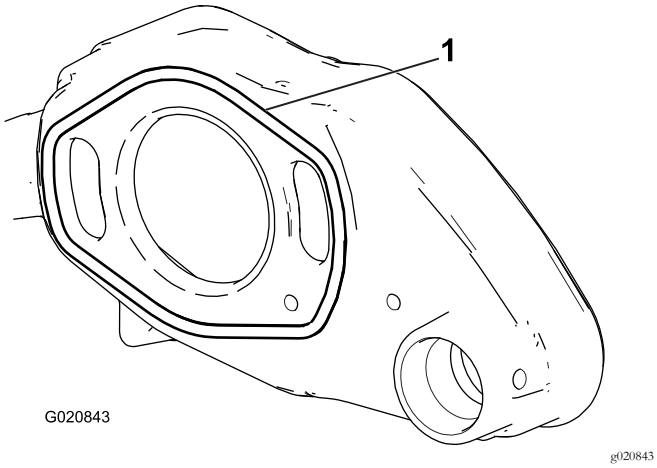

Figuur 5

1. O-ring

2. Breng de pasring aan op het lagerhuis van de messenkooi op de zijplaat (Figuur 6).

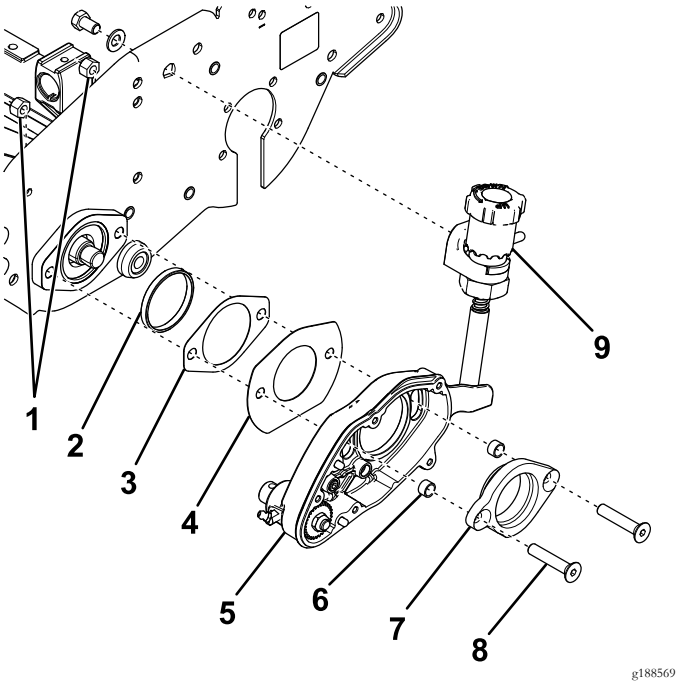

Figuur 6

1. Borgmoeren
2. Pasring
3. Nieuwe pakking
4. Sleufkap
5. Groomerbehuizing
6. Nieuwe afstandsring
7. Lageradapter
8. Platkopschroef
9. Stelknop

3. Breng de twee platkopschroeven aan in de lageradapter en schuif de nieuwe afstandsringen op de uiteinden (Figuur 6).
4. Steek de lageradapter in de groomerbehuizing (Figuur 6).

   Opmerking: Zorg dat de lageradapter juist gericht is.
5. Schuif de sleufkap en de nieuwe pakking op de platkopschroeven (Figuur 6).

   Opmerking: Zorg dat de platte rand van de sleufkap naar beneden wijst.
6. Steek de platkopschroeven door de lagerbehuizing van de messenkooi en bevestig de schroeven met 2 borgmoeren (Figuur 6).

   Opmerking: Draai de bogmoeren vast met een torsie van 31 tot 37 Nm.
7. Bevestig de stelknop met een bout en ring aan de zijplaat (Figuur 6).
8. Breng een houten blok aan om te voorkomen dat de messenkooi draait.
9. Schroef de as op de kooiasverlenging (Figuur 7).

   Opmerking: Draai de as aan met een torsie van 54 tot 81 N·m.

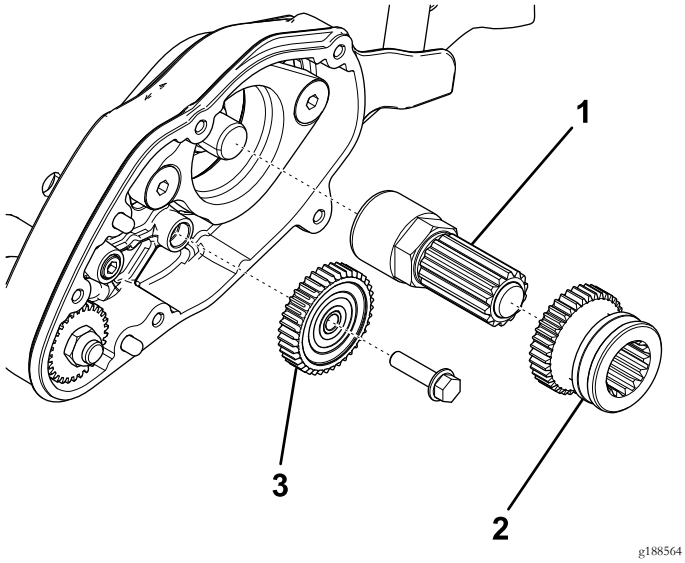

g188564

Figuur 7

1. As
2. Aandrijftandwiel
3. Tussentandwiel met 40 tanden

10. Breng synthetisch smeermiddel aan op de as, en schuif het aandrijftandwiel erop (Figuur 7).

    Opmerking: Zorg dat het aandrijftandwiel juist geplaatst is.

11. Monteer het tussentandwiel met 40 tanden (Figuur 7).
12. Breng een laagje synthetisch vet aan op de tanden van de tandwielen.
13. Plaats de pakking over de geleidepennen van de groomerbehuizing (Figuur 8).

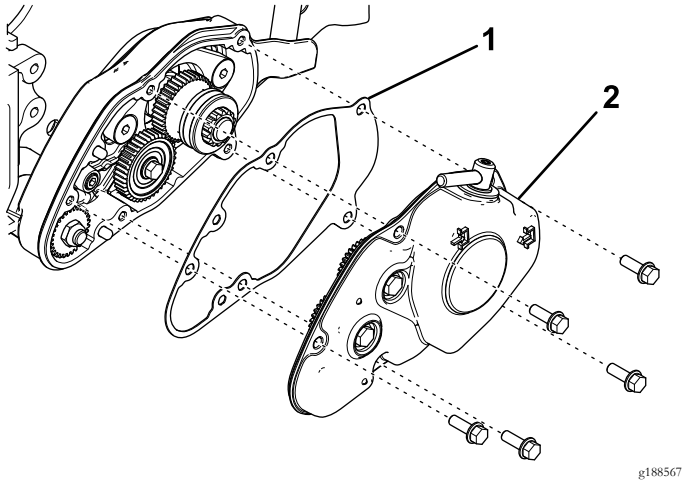

g188567

Figuur 8

1. Pakking
2. Kap van groomerbehuizing

14. Monteer de kap op de groomerbehuizing en steek de geleidepen van de koppeling in de gleuf van het aandrijftandwiel (Figuur 8).
15. Zet de kap vast met 5 flenskopbouten (Figuur 8).

Opmerking: Draai de bouten vast met een torsie van 9,6 tot 10,5 Nm.

3

De rechterkant van de machine voorbereiden

Geen onderdelen vereist

Procedure

1. Verwijder de riemkap van de messenkooiaandrijving van de zijplaat (Figuur 9).

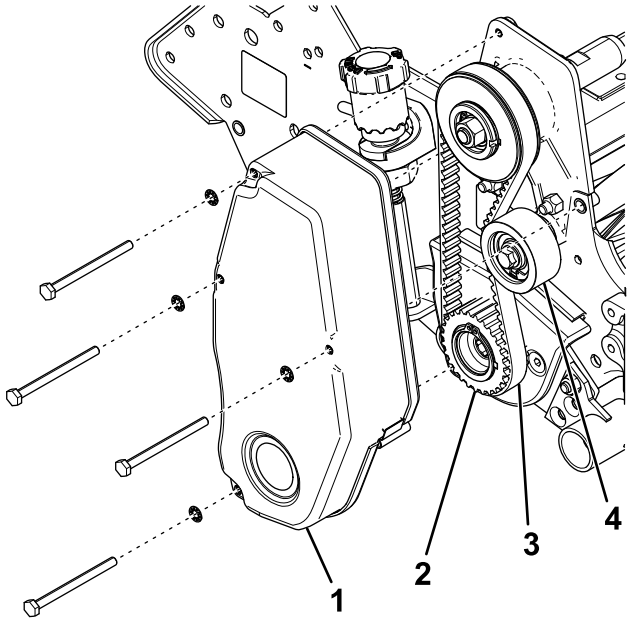

g188570

Figuur 9

1. Riemkap van messenkooiaandrijving
2. Aandrijfpoelie
3. Drijfriem messenkooi
4. Spanpoelie

2. Draai de spanpoelie los en verwijder de aandrijfriem van de messenkooi (Figuur 9).
3. Verwijder de aandrijfpoelie van de van de as van de messenkooi (Figuur 9).
4. Verwijder de platkopschroeven, borgmoeren, groomerarmkap en lageradapter van de zijplaat (Figuur 10).

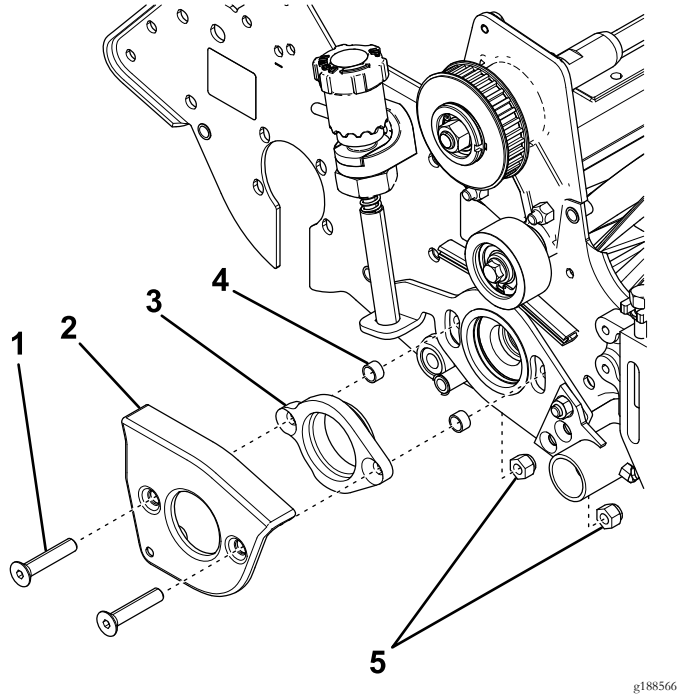

Figuur 10

1. Platkopschroef
2. Groomerarmkap
3. Lageradapter
4. Afstandsstuk
5. Borgmoeren

5. Verwijder de afstandsringen en gooi ze weg (Figuur 10).

4

De rechterkant van de set monteren

Benodigde onderdelen voor deze stap:

2	Afstandsstuk

Procedure

1. Breng de twee platkopschroeven aan in de groomerarmkap en schuif de nieuwe afstandsringen op de uiteinden (Figuur 11).

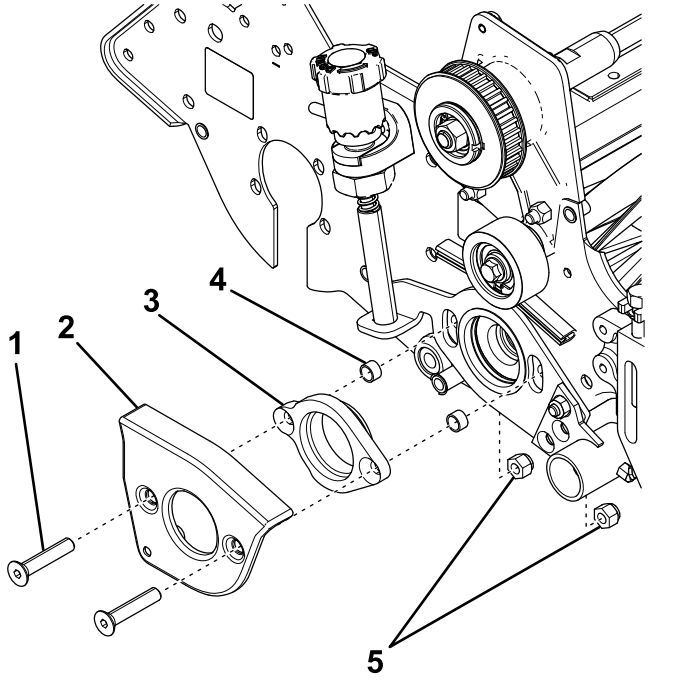

Figuur 11

1. Platkopschroef
2. Groomerarmkap
3. Lageradapter
4. Nieuwe afstandsring
5. Borgmoeren

2. Steek de platkopschroeven door de zijplaat en bevestig met 2 borgmoeren (Figuur 11).

   Opmerking: Zorg dat de lageradapter juist gericht is.

3. Draai de bogmoeren vast met een torsie van 31 tot 37 Nm.
4. Monteer de aandrijfpoelie op de as van de messenkooi (Figuur 12).

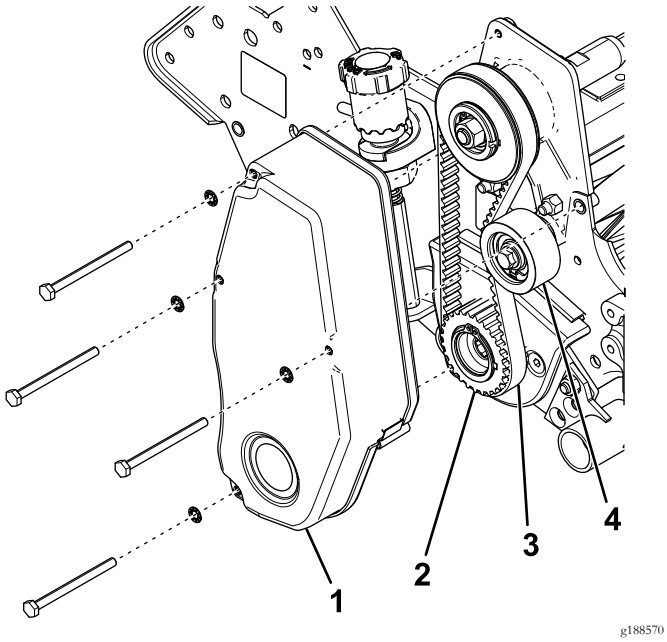

Figuur 12

1. Riemkap van messenkooiaandrijving
2. Aandrijfpoelie
3. Drijfriem messenkooi
4. Spanpoelie

5. Gebruik een houten blok om te voorkomen dat de messenkooi gaat draaien en draai de aandrijfpoelie vast met een torsie van 54 tot 81 N·m.
6. Monteer de aandrijfriem van de messenkooi en controleer de spanning door de riem midden tussen de poelies in te drukken met een kracht van 1,5 tot 2,5 kg.

   De riem moet een speling van 6 mm hebben. Verplaats de spanpoelie om de spanning van de riem te wijzigen. Draai de schroeven van de spanpoelie vast als de juiste spanning is bereikt.
7. Monteer de riemkap van de messenkooiaandrijving op de zijplaat (Figuur 12).
8. Monteer de messenkooi van de groomer; raadpleeg de *Onderhoudshandleiding* van de aandrijving van uw groomer.

Opmerkingen:



Count on it.