Form No. 3408-715 Rev A

Tetningssett

Greensmaster® 800/1000/1010/1600/1610-drivsystem for trimsats

Modellnr. 136-7200

Installasjonsveiledning

Merk: Angi hva som er høyre og venstre side på maskinen ved å stå i normal arbeidsstilling.

Løse deler

Bruk diagrammet nedenfor som en sjekkliste for å kontrollere at alle delene er sendt.

Prosedyre	Beskrivelse	Ant.	Bruk
1	Ingen deler er nødvendige	–	Klargjør venstre side av maskinen.
2	Pakning O-ring Avstandsstykke	1 1 2	Monter venstre side av settet.
3	Ingen deler er nødvendige	–	Klargjør høyre side av maskinen.
4	Avstandsstykke	2	Monter høyre side av settet.

1

Klargjøre venstre side av maskinen

Ingen deler er nødvendige

Prosedyre

1. Hvis spolen er festet til en trekkenhet, slår du av motoren, aktiverer parkeringsbremsen, tar nøkkelen ut av tenningen og sikrer maskinen før du monterer settet.
2. Fjern trimsatsspolen. Se *brukerhåndboken* for drivsystemet for trimsats.
3. Fjern trimsatshusdekselet og pakningen (Figur 1).

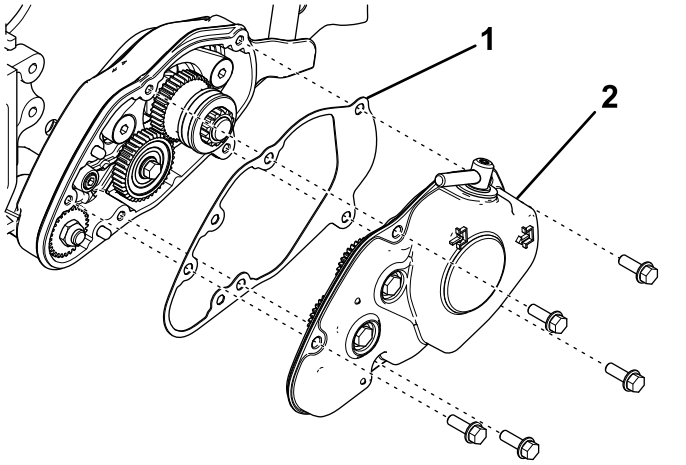

Figur 1

1. Pakning
2. Trimsatshusdeksel

4. Fjern 40-tanns ledergiret (Figur 2).

© 2016—The Toro® Company
8111 Lyndale Avenue South
Bloomington, MN 55420

Registrer ditt produkt på www.Toro.com.

CE

Oversettelse av originalen (NO)
Trykt i USA
Med enerett

3408-715 A

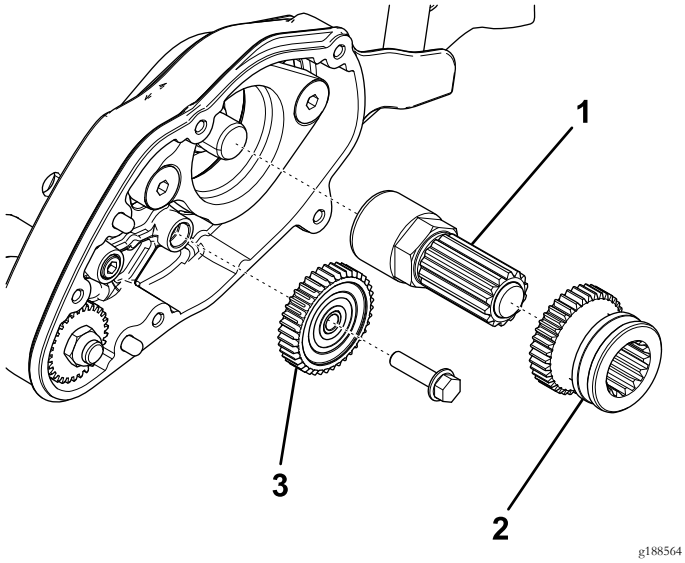

Figur 2

1. Akselmontering
2. Drivgir
3. 40-tanns ledergir

5. Fjern drivgiret og akselenhet fra spoleakselforlengelsen (Figur 2).
6. Fjern bolten og skiven som fester justeringsknotten til sideplaten (Figur 3).

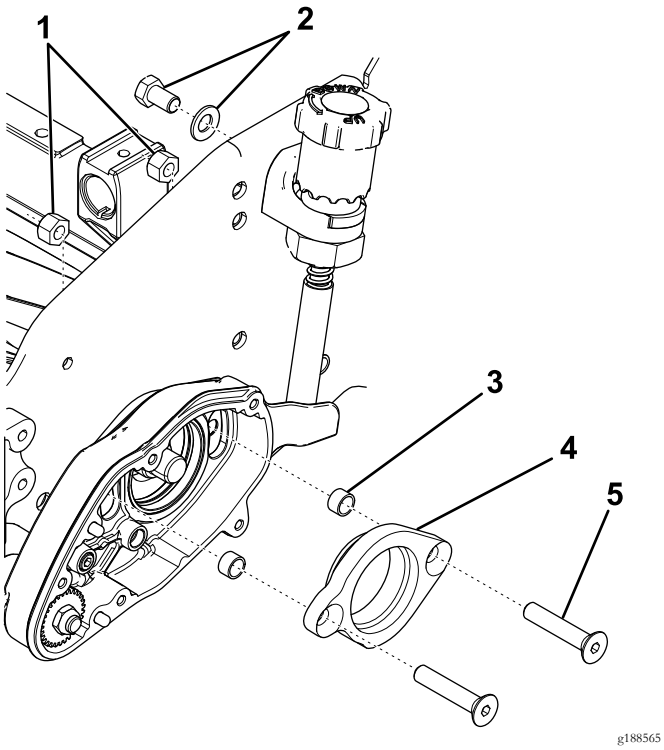

Figur 3

1. Låsemuttere
2. Fester for justeringsknott
3. Avstandsstykke
4. Lageradapter
5. Flathodeskrue

7. Fjern flathodeskruene, låsemutterne og lageradapteren fra trimsatshuset (Figur 3).
8. Fjern og kast avstandsstykkene (Figur 3).
9. Fjern trimsatshuset (Figur 4).

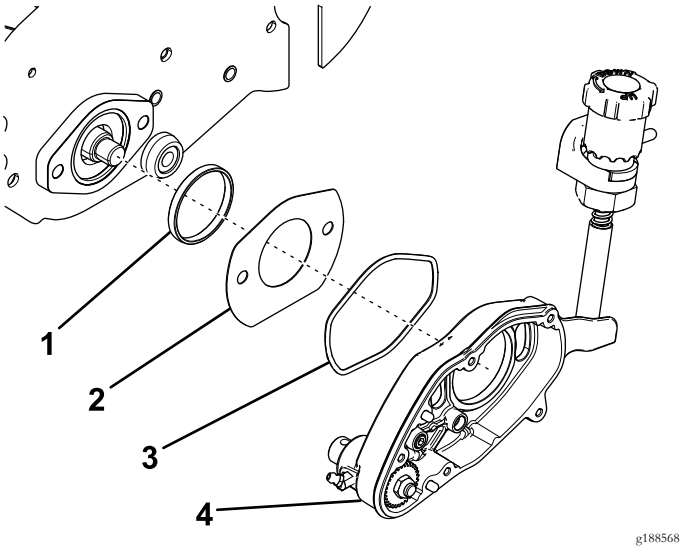

Figur 4

1. Adapterring
2. Spordeksel
3. O-ring
4. Trimsatshus

10. Fjern og kast O-ringen (Figur 4).
11. Fjern spordekselet og adapterringen (Figur 4).

2

Montere venstre side av settet

Deler som er nødvendige for dette trinnet:

1	Pakning
1	O-ring
2	Avstandsstykke

Prosedyre

1. Monter den nye O-ringen på baksiden av trimsatshuset, og smør de eksponerte overflatene på O-ringen lett med syntetisk smørefett (Figur 5).

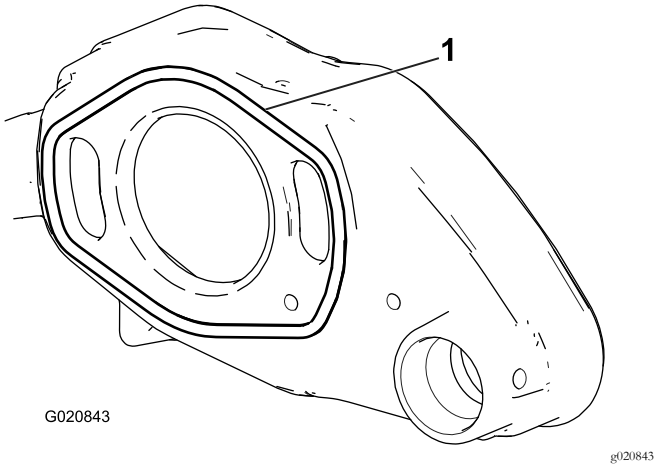

Figur 5

1. O-ring

2. Sett adapterringen på spolelagerhuset på sideplaten (Figur 6).

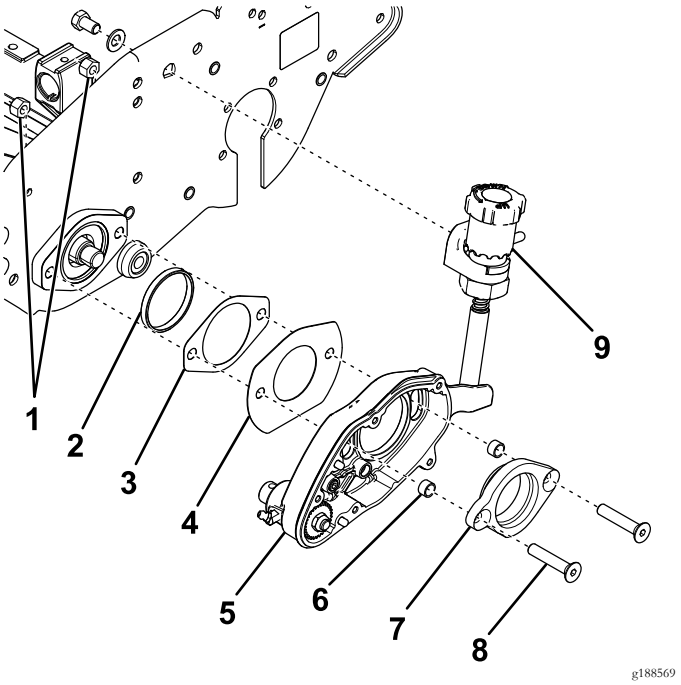

Figur 6

1. Låsemuttere
2. Adapterring
3. Ny pakning
4. Spordeksel
5. Trimsatshus
6. Nytt avstandsstykke
7. Lageradapter
8. Flathodeskrue
9. Justeringsknott

3. Monter de to flathodeskruene gjennom lageradapteren, og skyv de nye avstandsstykkene inn på begge endene (Figur 6).
4. Før lageradapteren inn i trimsatshuset (Figur 6).

   Merk: Påse at lageradapteren er riktig innrettet.
5. Skyv spordekselet og en ny pakning over flathodeskruene (Figur 6).

   Merk: Påse at den flate kanten på spordekselet er nederst.
6. Før inn flathodeskruene gjennom spolelagerhuset, og fest dem med to låsemuttere (Figur 6).

   Merk: Trekk til låsemutteren med et moment på 31–37 N·m.
7. Fest justeringsknotten til sideplaten med en bolt og skive (Figur 6).
8. Bruk en treblokk for å hindre at spolen roterer.
9. Tre akselmonteringen på spoleakselforlengelsen (Figur 7).

   Merk: Trekk til akselmonteringen med et moment på 54–81 N·m.

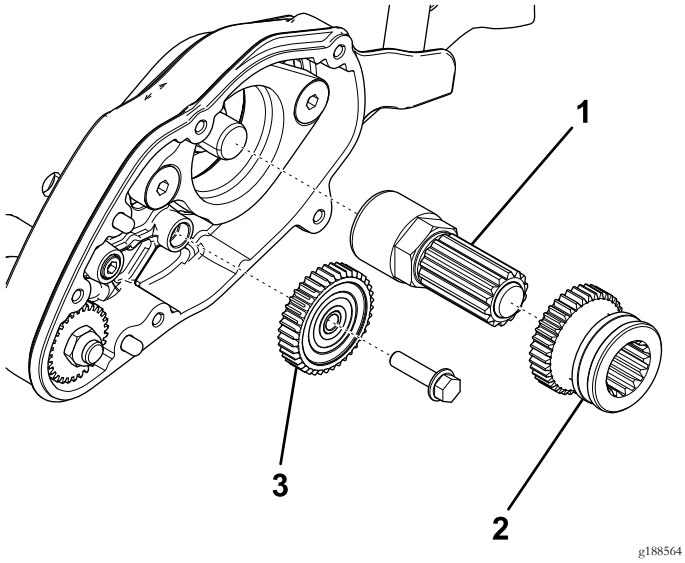

Figur 7

1. Akselmontering
2. Drivgir
3. 40-tanns ledergir

10. Påfør syntetisk smøremiddel på akselmonteringen, og skyv drivgiret inn på den (Figur 7).

    Merk: Påse at drivgiret er innrettet riktig.

11. Monter 40-tanns ledergiret (Figur 7).
12. Smør tennene på girene med syntetisk smørefett.
13. Plasser pakningen over styrepinnene på trimsatshuset (Figur 8).

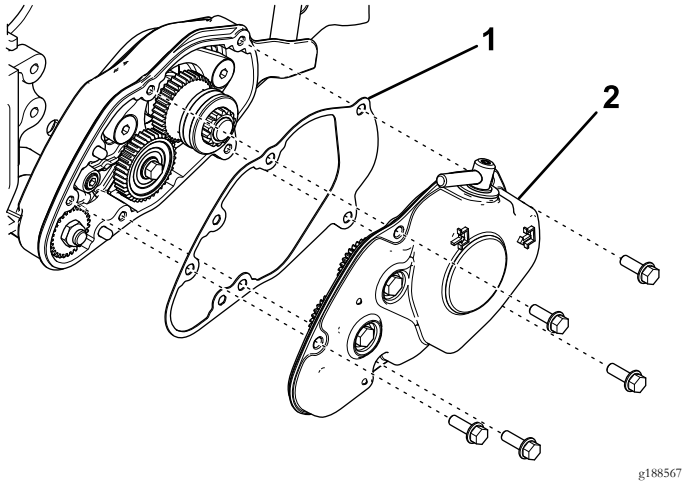

Figur 8

1. Pakning
2. Trimsatshusdeksel

14. Monter dekselet på trimsatshuset ved å føre aktuatorpinnen til clutchenheten inn i sporet på drivgiret (Figur 8).
15. Fest dekselet med fem flenshodebolter (Figur 8).

    Merk: Trekk til boltene med et moment på 9,6–10,5 N·m.

3

Klargjøre høyre side av maskinen

Ingen deler er nødvendige

Prosedyre

1. Fjern spoledrivsremdekselet fra sideplaten (Figur 9).

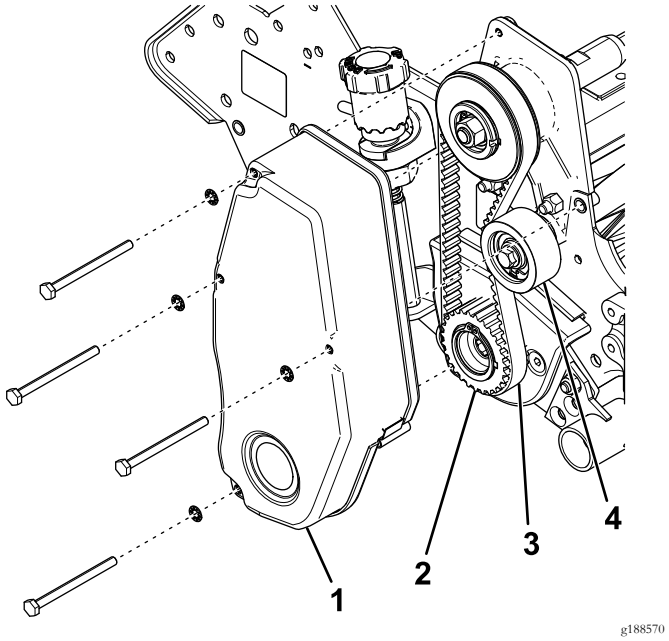

Figur 9

1. Spoledrivremdeksel
2. Drivremskive
3. Spolemotorrem
4. Lederull

2. Løsne lederullen, og fjern spoledrivremmen (Figur 9).
3. Fjern drivremskiven fra spoleakselen (Figur 9).
4. Fjern flathodeskruene, låsemutterne, trimsatsarmdekselet og lageradapteren fra sideplaten (Figur 10).

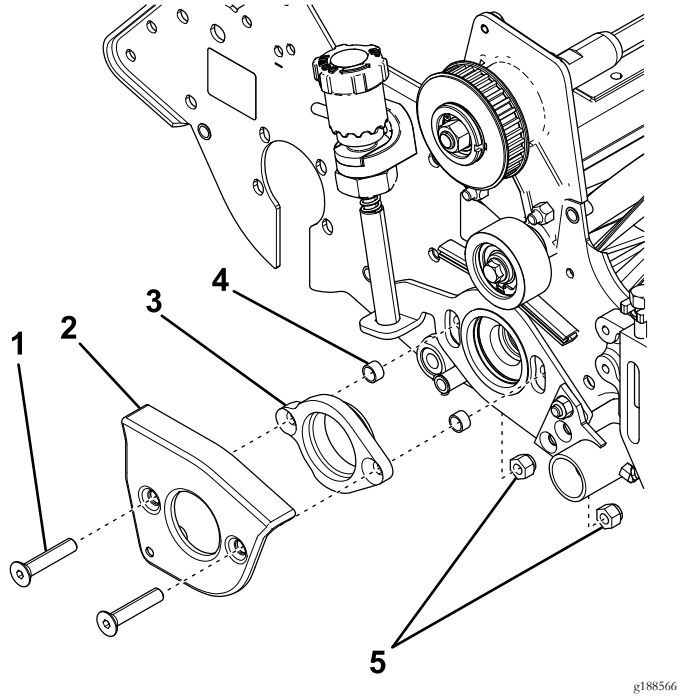

Figur 10

1. Flathodeskrue
2. Trimsatsarmdeksel
3. Lageradapter
4. Avstandsstykke
5. Låsemuttere

5. Fjern og kast avstandsstykkene (Figur 10).

4

Montere høyre side av settet

Deler som er nødvendige for dette trinnet:

2	Avstandsstykke

Prosedyre

1. Monter de to flathodeskruene gjennom trimsatsarmdekselet og lageradapteren, og skyv de nye avstandsstykkene inn på begge endene (Figur 11).

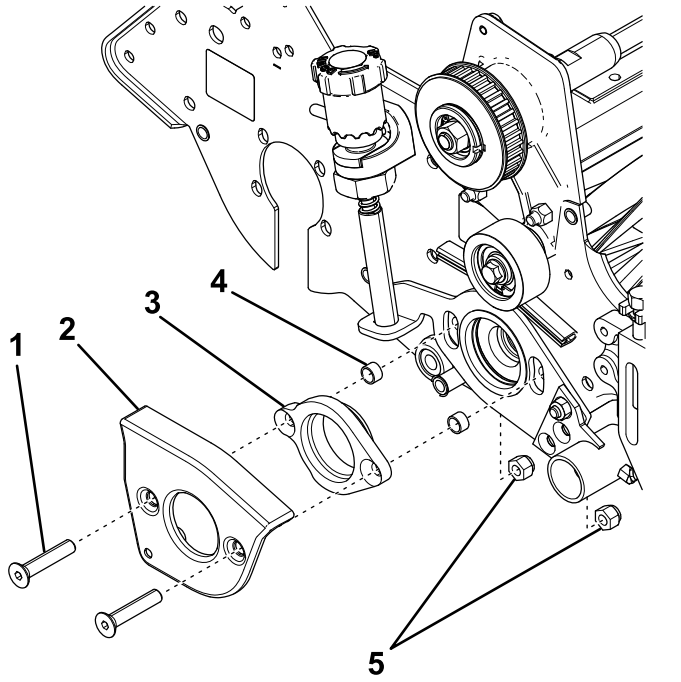

Figur 11

1. Flathodeskrue
2. Trimsatsarmdeksel
3. Lageradapter
4. Nytt avstandsstykke
5. Låsemuttere

2. Før inn flathodeskruene gjennom sideplaten, og fest dem med to låsemuttere (Figur 11).

   Merk: Påse at lageradapteren er riktig innrettet.

3. Trekk til låsemutteren med et moment på 31–37 N·m.
4. Monter drivremskive på spoleakselen (Figur 12).

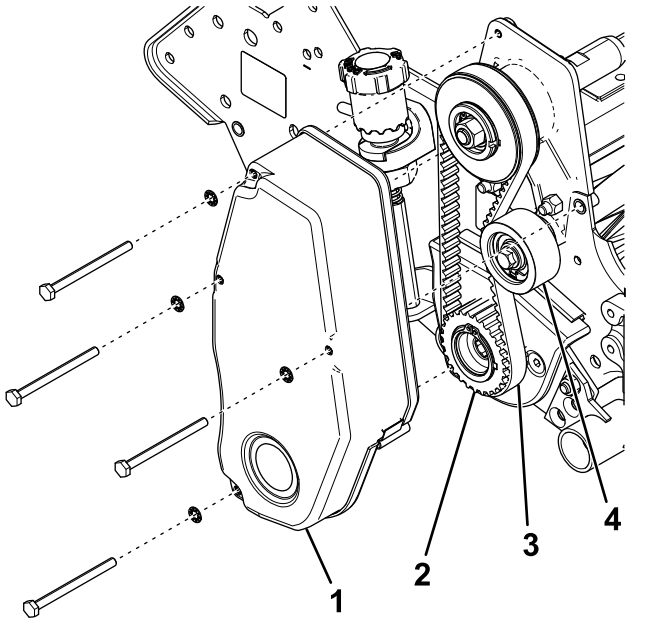

Figur 12

1. Spoledrivremdeksel
2. Drivremskive
3. Spolemotorrem
4. Lederull

5. Bruk en treblokk for å hindre at spolen roterer, og trekk til drivremskiven med et moment på 54–81 N·m.
6. Monter spolemotorremmen, og kontroller hvor stram remmen er ved å presse på mellomspennet med en kraft på 1,5 til 2,5 kg.

   Remmen skal gi etter 6 mm. Plasser lederullen på nytt for å justere beltestrammingen. Trekk til skruene på lederullen når du oppnår riktig stramming.
7. Monter spoledrivsremdekselet til sideplaten (Figur 12).
8. Monter trimsatsspolen. Se *brukerhåndboken* for drivsystemet for trimsats.

Notat:



Count on it.