Form No. 3408-716 Rev A

Conjunto de vedante

Sistema de transmissão do rastelo Greensmaster® 800/1000/1010/1600/1610

Modelo nº 136-7200

Instruções de instalação

Nota: Determine os lados direito e esquerdo da máquina a partir da posição normal de utilização.

Peças soltas

Utilize a tabela abaixo para verificar se todas as peças foram enviadas.

Procedimento	Descrição	Quanti-dade	Utilização
1	Nenhuma peça necessária	–	Preparação do lado esquerdo da máquina.
2	Junta Anel de retenção Espaçador	1 1 2	Instalação do lado esquerdo do kit.
3	Nenhuma peça necessária	–	Preparação do lado direito da máquina.
4	Espaçador	2	Instalação do lado direito do kit.

1

Preparação do lado esquerdo da máquina

Nenhuma peça necessária

Procedimento

1. Se o cilindro estiver ligado a uma unidade de tração, desligue o motor, engate o travão de mão, retire a chave da ignição e coloque a máquina em segurança antes de instalar o kit.
2. Retire o cilindro do rastelo; consulte o *Manual do utilizador* do sistema de transmissão do rastelo.
3. Remova a cobertura da caixa do rastelo e junta (Figura 1).

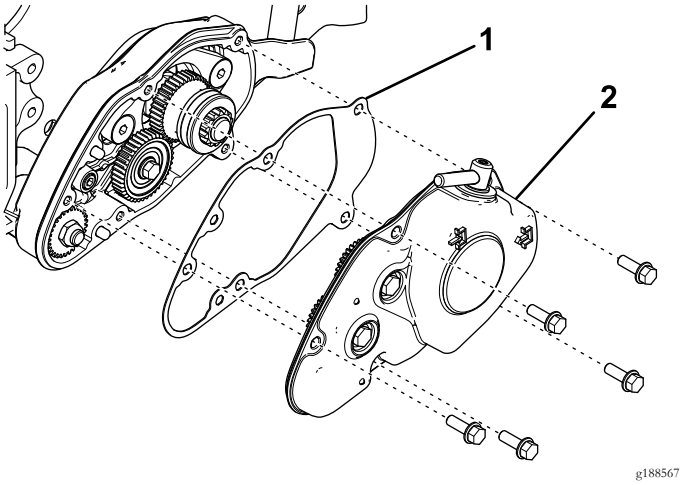

Figura 1

1. Junta
2. Cobertura da caixa do rastelo

4. Retire a engrenagem intermédia de 40 dentes (Figura 2).

© 2016—The Toro® Company
8111 Lyndale Avenue South
Bloomington, MN 55420

Registe o seu produto em www.Toro.com.

CE

Tradução do original (PT)
Impresso nos E.U.A.
Todos os direitos reservados

3408-716 A

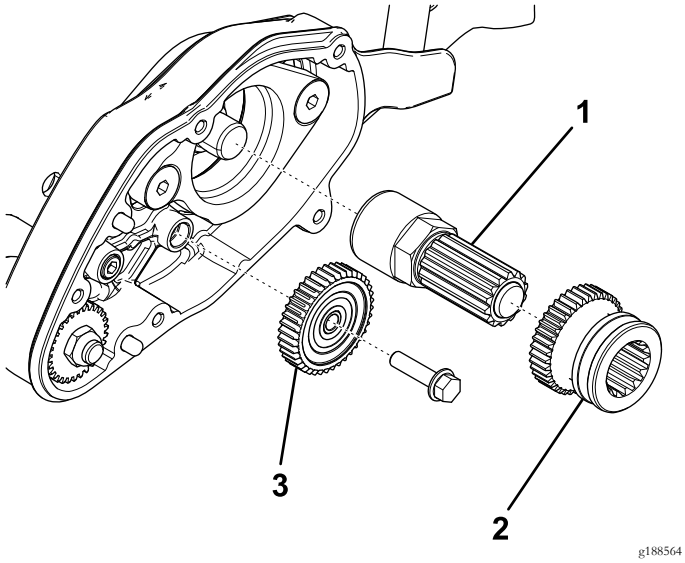

Figura 2

1. Conjunto do eixo
2. Engrenagem da transmissão
3. Engrenagem intermédia de 40 dentes

5. Retire a engrenagem da transmissão e conjunto do eixo da extensão do eixo do cilindro (Figura 2).
6. Retire o parafuso e porca que prendem o manípulo de ajuste à placa lateral (Figura 3).

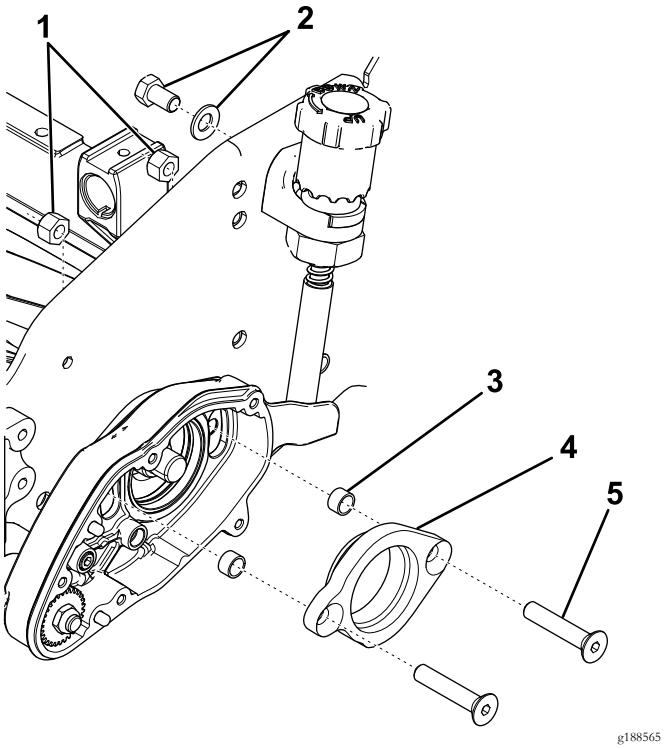

Figura 3

1. Porcas de retenção
2. Fixadores do manípulo de ajuste
3. Espaçador
4. Adaptador do rolamento
5. Parafuso com cabeça chata

7. Retire os parafusos de cabeça chata, porcas de bloqueio e adaptador do rolamento da caixa do rastelo (Figura 3).
8. Retire e deite fora os espaçadores (Figura 3).
9. Retire a caixa do rastelo (Figura 4).

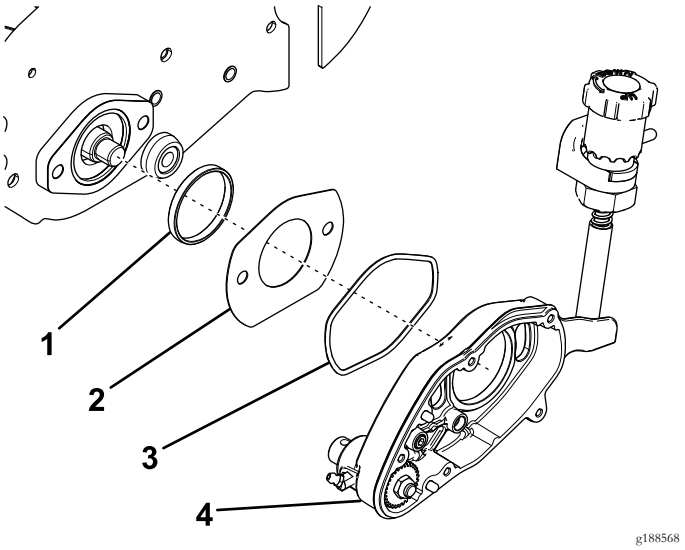

Figura 4

1. Anel adaptador
2. Tampa da ranhura
3. Anel de retenção
4. Caixa do rastelo

10. Retire e deite fora o anel de retenção (Figura 4).
11. Remova a cobertura da ranhura e anel adaptador (Figura 4).

2

Instalação do lado esquerdo do kit

Peças necessárias para este passo:

1	Junta
1	Anel de retenção
2	Espaçador

Procedimento

1. Instale o novo anel de retenção na parte de trás da caixa do rastelo e lubrifique ligeiramente as superfícies expostas do anel de retenção com lubrificante sintético (Figura 5).

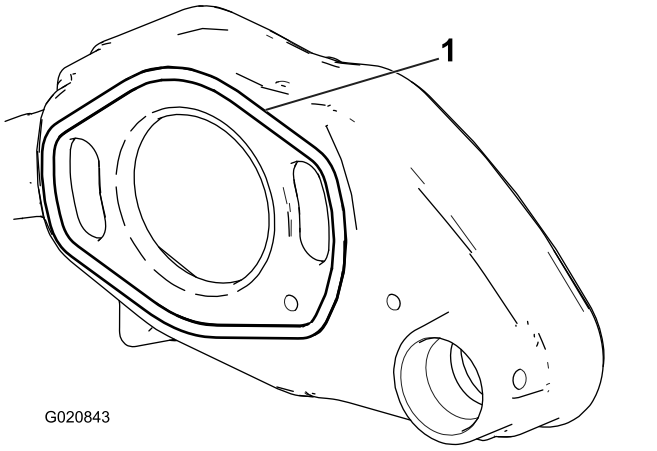

Figura 5

1. Anel de retenção

2. Insira o anel adaptador na caixa de rolamentos do cilindro na placa lateral (Figura 6).

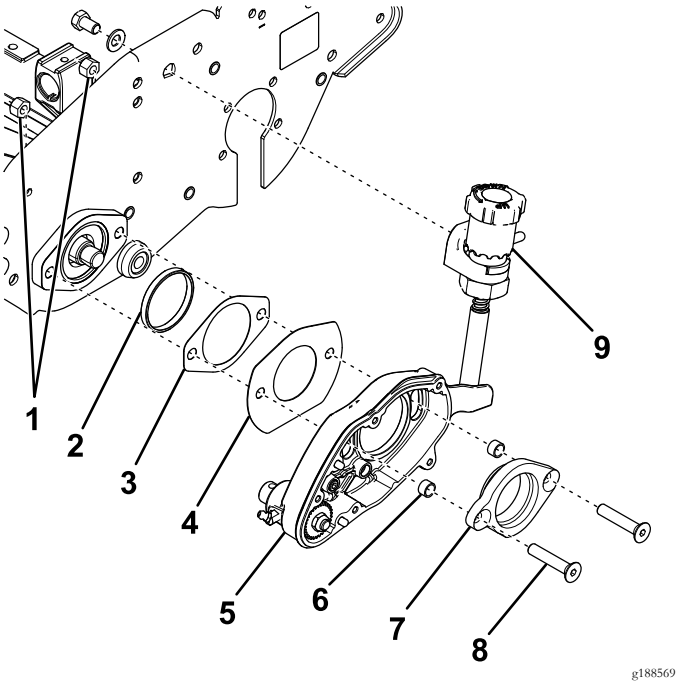

Figura 6

1. Porcas de retenção
2. Anel adaptador
3. Nova junta
4. Tampa da ranhura
5. Caixa do rastelo
6. Novo espaçador
7. Adaptador do rolamento
8. Parafuso com cabeça chata
9. Manípulo de ajuste

3. Insira os dois parafusos de cabeça chata através do adaptador do rolamento e deslize os novos espaçadores para as extremidades (Figura 6).

4. Insira o adaptador de rolamento na caixa do rastelo (Figura 6).

   Nota: Certifique-se de que o adaptador do rolamento está corretamente orientado.

5. Deslize a cobertura da ranhura e a nova junta sobre os parafusos da cabeça chata (Figura 6).

   Nota: Certifique-se de que a extremidade plana da cobertura da ranhura está na parte inferior.

6. Insira os parafusos de cabeça chata através da caixa do rolamento do cilindro e prenda-os com duas porcas de bloqueio (Figura 6).

   Nota: Aperte as porcas de bloqueio com 31 a 37 N·m.

7. Prenda o manípulo de ajuste na placa lateral com um parafuso e anilha (Figura 6).

8. Fixe o cilindro para não rodar com um bloco de madeira.

9. Enrosque o conjunto do eixo na extensão do eixo do cilindro (Figura 7).

   Nota: Aperte o conjunto do eixo com 54 a 81 N·m.

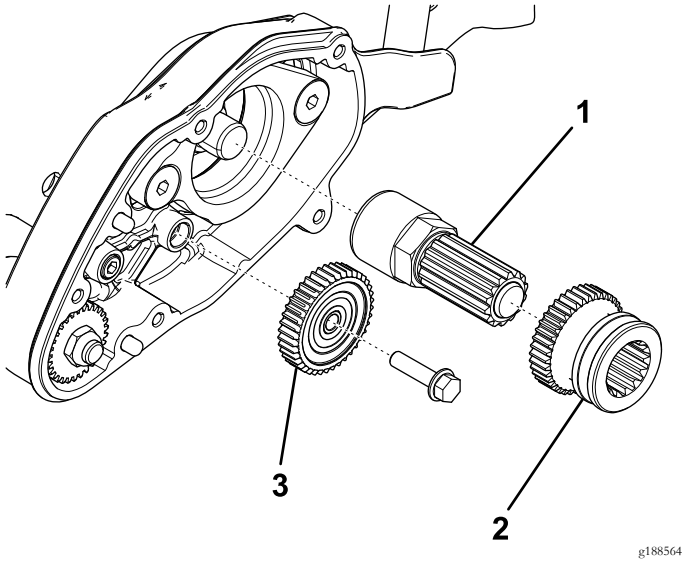

g188564

Figura 7

1. Conjunto do eixo
2. Engrenagem da transmissão
3. Engrenagem intermédia de 40 dentes

10. Aplique lubrificante sintético no conjunto do eixo e deslize a engrenagem da transmissão sobre ele (Figura 7).

    Nota: Certifique-se de que a engrenagem da transmissão está corretamente orientada.

11. Instale a engrenagem intermédia de 40 dentes (Figura 7).
12. Revista os dentes das engrenagens com lubrificante sintético.
13. Coloque a junta sobre as cavilhas na caixa do rastelo (Figura 8).

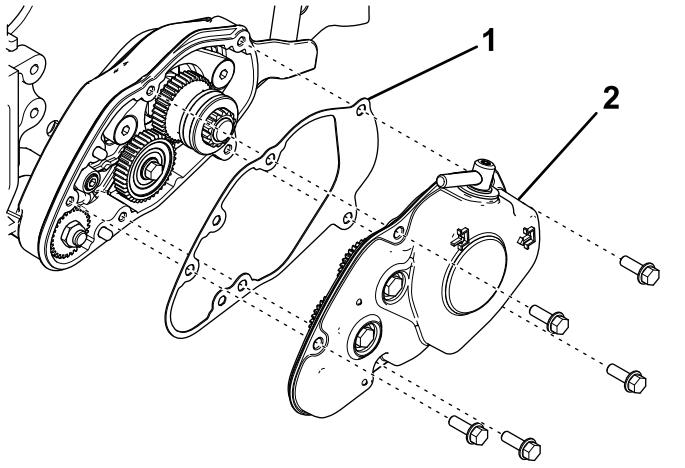

g188567

Figura 8

1. Junta
2. Cobertura da caixa do rastelo

14. Instale a cobertura na caixa do rastelo, inserindo o pino atuador do conjunto da embraiagem na ranhura da engrenagem da transmissão (Figura 8).
15. Prenda a cobertura com 5 parafusos de cabeça flangeada (Figura 8).

    Nota: Aperte os parafusos com 9,6 a 10,5 N·m.

3

Preparação do lado direito da máquina

Nenhuma peça necessária

Procedimento

1. Retire a cobertura da correia da transmissão do cilindro da placa lateral (Figura 9).

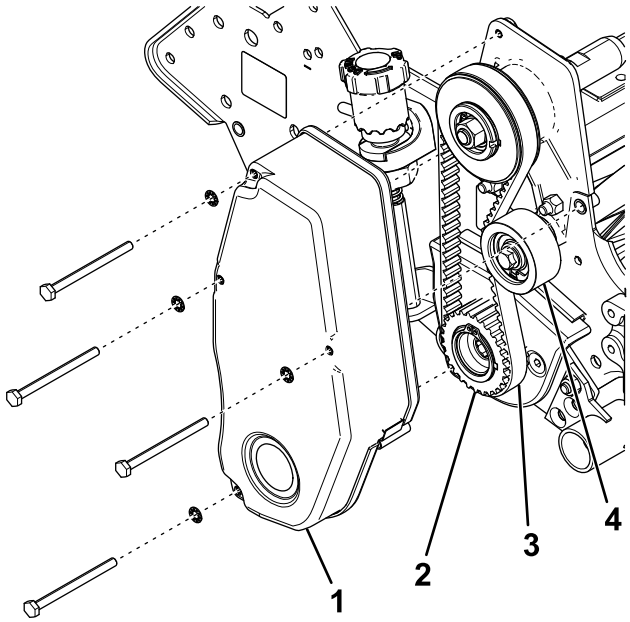

g188570

Figura 9

1. Cobertura da correia da transmissão do cilindro
2. Polia da transmissão
3. Correia do cilindro
4. Polia intermédia

2. Desaperte a polia intermédia e retire a correia da transmissão do cilindro (Figura 9).
3. Remova a polia da transmissão do eixo do cilindro (Figura 9).
4. Retire os parafusos de cabeça chata, porcas de bloqueio, cobertura do braço do rastelo e adaptador do rolamento da placa lateral (Figura 10).

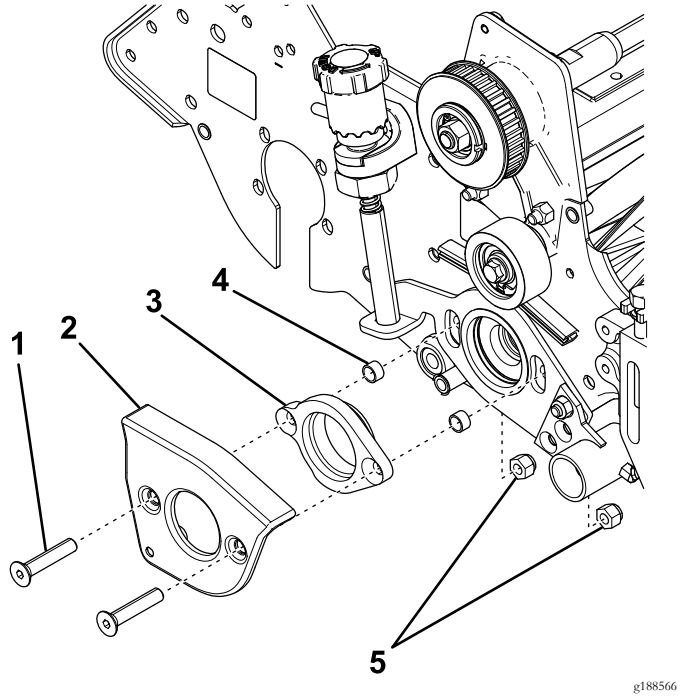

Figura 10

1. Parafuso com cabeça chata
2. Cobertura do braço do rastelo
3. Adaptador do rolamento
4. Espaçador
5. Porcas de retenção

5. Retire e deite fora os espaçadores (Figura 10).

4

Instalação do lado direito do kit

Peças necessárias para este passo:

2	Espaçador

Procedimento

1. Insira os dois parafusos de cabeça chata através da cobertura do braço do rastelo e adaptador do rolamento e deslize os novos espaçadores para as extremidades (Figura 11).

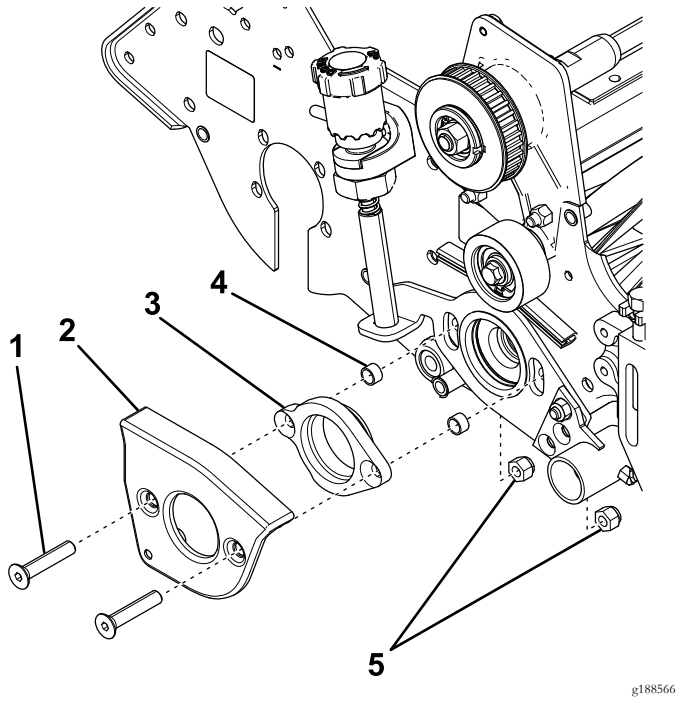

Figura 11

1. Parafuso com cabeça chata
2. Cobertura do braço do rastelo
3. Adaptador do rolamento
4. Novo espaçador
5. Porcas de retenção

2. Insira os parafusos de cabeça chata através da placa lateral e prenda-os com duas porcas de bloqueio (Figura 11).

   Nota: Certifique-se de que o adaptador do rolamento está corretamente orientado.

3. Aperte as porcas de bloqueio com 31 a 37 N·m.
4. Instale a polia da transmissão no eixo do cilindro (Figura 12).

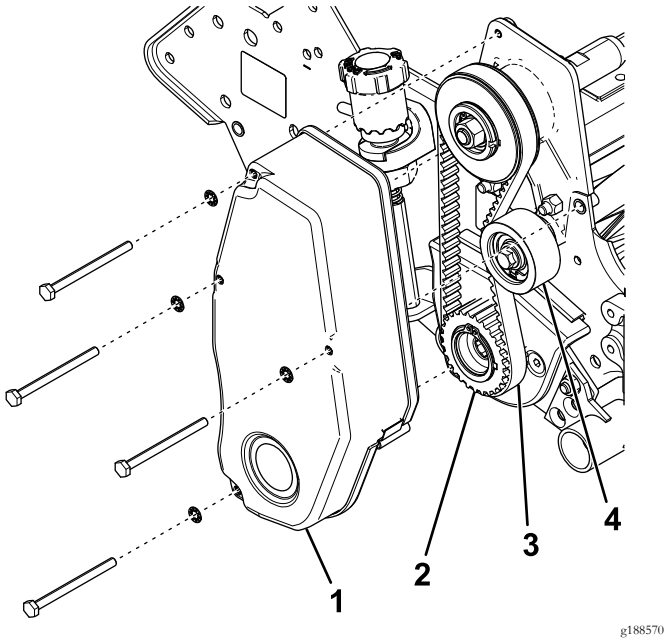

Figura 12

1. Cobertura da correia da transmissão do cilindro
2. Polia da transmissão
3. Correia do cilindro
4. Polia intermédia

5. Fixe o cilindro para não rodar com um bloco de madeira e aperte a polia da transmissão com 54 a 81 N·m.
6. Instale a correia da transmissão do cilindro e verifique a tensão pressionando a correia a meio das polias com uma força de 1,5 a 2,5 kg.

   A correia deverá fletir-se 6 mm. Volte a posicionar a polia intermédia para ajustar a tensão da correia. Aperte o parafuso da polia intermédia assim que obtiver a tensão adequada.
7. Instale a cobertura da correia da transmissão do cilindro na placa lateral (Figura 12).
8. Instale o cilindro do rastelo; consulte o *Manual do utilizador* do sistema de transmissão do rastelo.

Notas:



Count on it.