Form No. 3408-717 Rev A

Комплект уплотнений

Система привода механической щетки для газонокосилки Greensmaster® 800/1000/1010/1600/1610

Номер модели 136-7200

Инструкции по монтажу

Примечание: Определите левую и правую стороны машины, если смотреть со стороны оператора.

Незакреплённые детали

Используя таблицу, представленную ниже, убедитесь в том, что все детали отгружены

Процедура	Наименование	Количество	Использование
1	Детали не требуются	–	Подготовьте левую сторону машины.
2	Прокладка Уплотнительное кольцо Разделитель	1 1 2	Установите левую часть комплекта.
3	Детали не требуются	–	Подготовьте правую сторону машины.
4	Разделитель	2	Установите правую часть комплекта.

1

Подготовка левой стороны машины

Детали не требуются

Процедура

1. Если барабан присоединен к тяговому блоку, заглушите двигатель, включите стояночный тормоз, извлеките ключ из замка зажигания и закрепите машину, прежде чем устанавливать данный комплект.
2. Снимите барабан механической щетки; см. *Руководство оператора* на вашу систему привода механической щетки.
3. Снимите крышку корпуса механической щетки и прокладку (Рисунок 1).

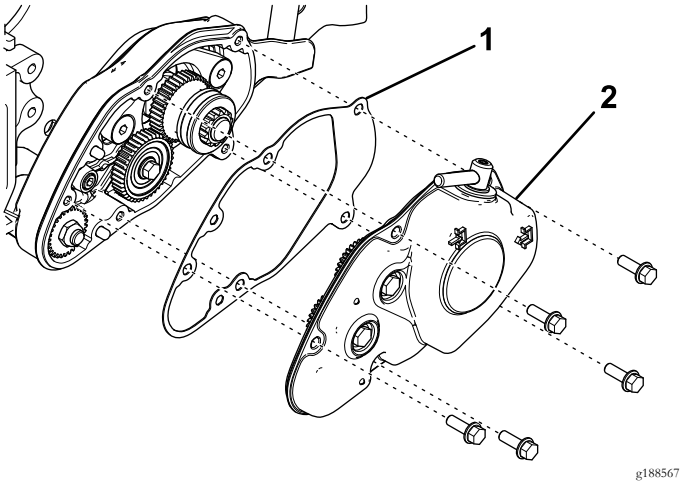

Рисунок 1

1. Прокладка
2. Крышка корпуса механической щетки

4. Снимите 40-зубую промежуточную шестерню (Рисунок 2).

© 2016—The Toro® Company
8111 Lyndale Avenue South
Bloomington, MN 55420

Регистрация в www.Toro.com.

Перевод исходного документа (RU)
Напечатано в США
Все права защищены

3408-717 A

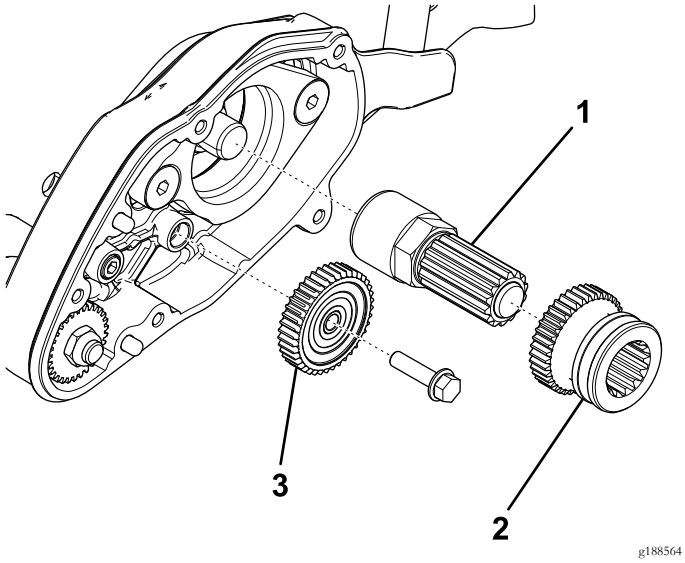

g188564

Рисунок 2

1. Вал в сборе
2. Ведущая шестерня
3. 40-зубая промежуточная шестерня

5. Снимите ведущую шестерню и вал в сборе с выступающего конца вала барабана (Рисунок 2).
6. Выверните болт и снимите шайбу крепления ручки регулировки к боковой пластине (Рисунок 3).

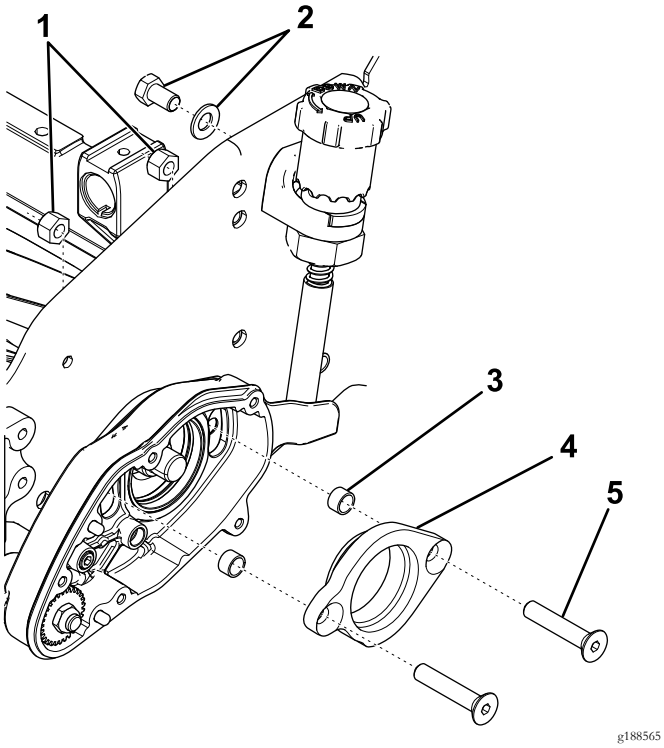

g188565

Рисунок 3

1. Контргайки
2. Крепежные детали ручки регулировки
3. Разделитель
4. Переходник подшипника
5. Винт с потайной головкой

7. Выверните винты с потайными головками, контргайки и снимите переходник подшипника с корпуса механической щетки (Рисунок 3).
8. Снимите и удалите в отходы разделители (Рисунок 3).
9. Снимите корпус механической щетки (Рисунок 4).

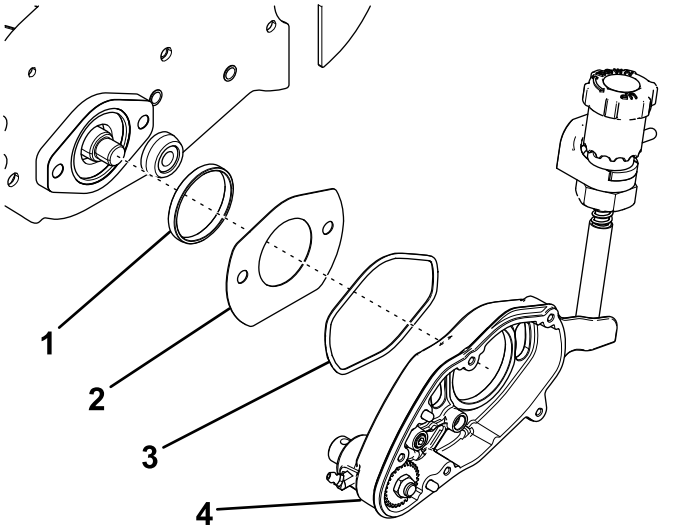

g188568

Рисунок 4

1. Переходное кольцо
2. Крышка пазов
3. Уплотнительное кольцо
4. Корпус механической щетки

10. Снимите и удалите в отходы уплотнительное кольцо (Рисунок 4).
11. Снимите крышку пазов и переходное кольцо (Рисунок 4).

2

Установка левой части комплекта

Детали, требуемые для этой процедуры:

1	Прокладка
1	Уплотнительное кольцо
2	Разделитель

Процедура

1. Установите новое уплотнительное кольцо на заднюю сторону корпуса механической щетки и слегка смажьте открытые поверхности уплотнительного кольца синтетической консистентной смазкой (Рисунок 5).

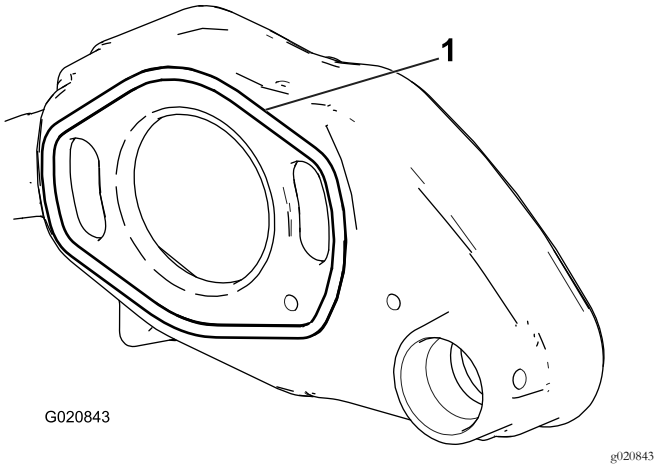

Рисунок 5

1. Уплотнительное кольцо

2. Вставьте переходное кольцо в корпус подшипника барабана на боковой пластине (Рисунок 6).

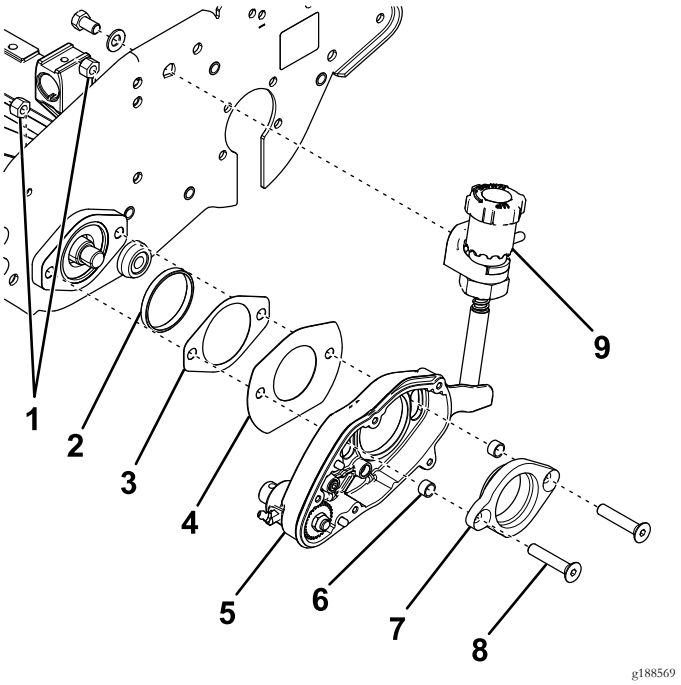

Рисунок 6

1. Контргайки
2. Переходное кольцо
3. Новая прокладка
4. Крышка пазов
5. Корпус механической щетки
6. Новый разделитель
7. Переходник подшипника
8. Винт с потайной головкой
9. Ручка регулировки

3. Вставьте два винта с плоскими головками через переходник подшипника и наденьте новые разделители на концы этих винтов (Рисунок 6).
4. Вставьте переходник подшипника в корпус механической щетки (Рисунок 6).

   Примечание: Обеспечьте правильную ориентацию переходника подшипника.
5. Наденьте крышку пазов и новую прокладку на винты с потайными головками (Рисунок 6).

   Примечание: Убедитесь в том, что плоский край крышки пазов находится снизу.
6. Вставьте винты с потайной головкой через корпус подшипника барабана и закрепите их двумя контргайками (Рисунок 6).

   Примечание: Затяните контргайки с моментом от 31 до 37 Н·м.
7. Прикрепите ручку регулировки к боковой пластине при помощи болта с шайбой (Рисунок 6).
8. Зафиксируйте барабан от проворачивания с помощью деревянного блока.
9. Наверните вал в сборе на выступающий конец вала барабана (Рисунок 7).

   Примечание: Затяните вал в сборе с моментом от 54 до 81 Н·м.

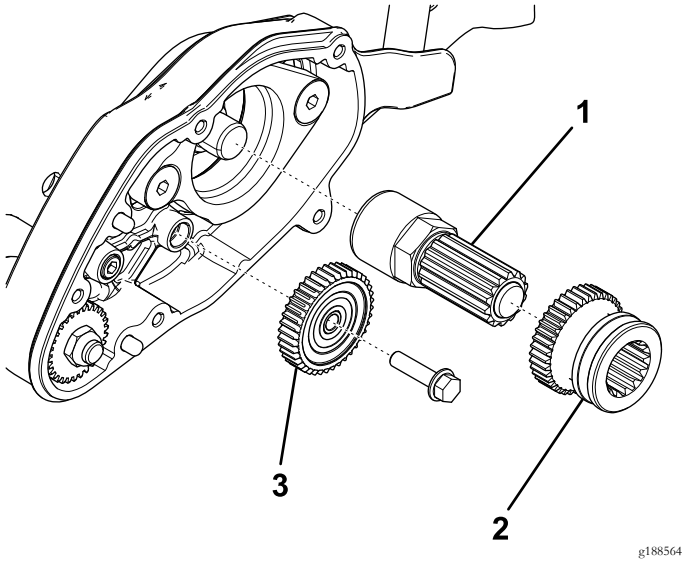

g188564

Рисунок 7

1. Вал в сборе
2. Ведущая шестерня
3. 40-зубая промежуточная шестерня

10. Нанесите синтетическую консистентную смазку на вал в сборе и наденьте на него ведущую шестерню (Рисунок 7).

    Примечание: Обеспечьте правильную ориентацию ведущей шестерни.

11. Установите 40-зубую промежуточную шестерню (Рисунок 7).
12. Нанесите на зубья шестерен синтетическую смазку.
13. Поместите прокладку на установочные штифты на корпусе механической щетки (Рисунок 8).

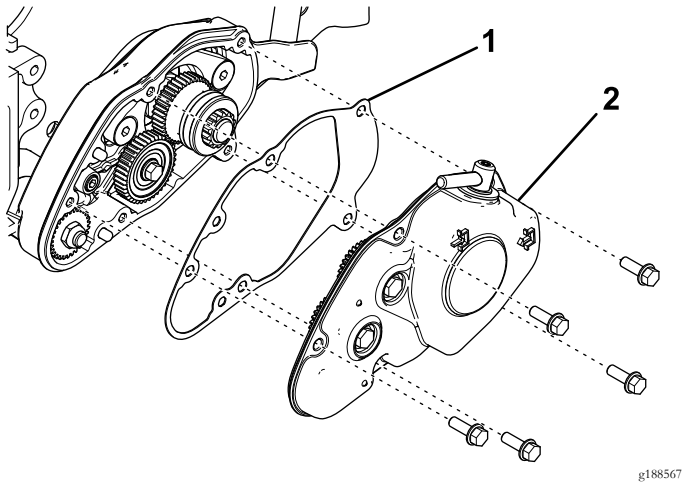

g188567

Рисунок 8

1. Прокладка
2. Крышка корпуса механической щетки

14. Установите крышку на корпус механической щетки, введя приводной штифт узла муфты в канавку ведущей шестерни (Рисунок 8).
15. Закрепите крышку с помощью 5 болтов с фланцевыми головками (Рисунок 8).

    Примечание: Затяните болты с моментом от 9,6 до 10,5 Н·м.

3

Подготовка правой стороны машины

Детали не требуются

Процедура

1. Снимите кожух ремня привода барабана с боковой пластины (Рисунок 9).

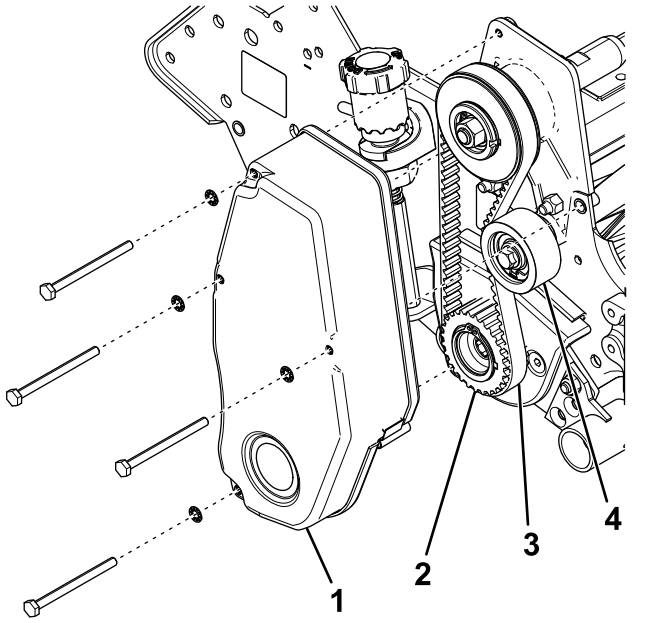

g188570

Рисунок 9

1. Кожух ремня привода барабана
2. Ведущий шкив
3. Ремень привода барабана
4. Натяжной шкив

2. Ослабьте натяжной шкив и снимите ремень привода барабана (Рисунок 9).
3. Снимите ведущий шкив с вала барабана (Рисунок 9).
4. Выверните винты с потайными головками, контргайки и снимите кожух рычага механической щетки и переходник подшипника с боковой пластины (Рисунок 10).

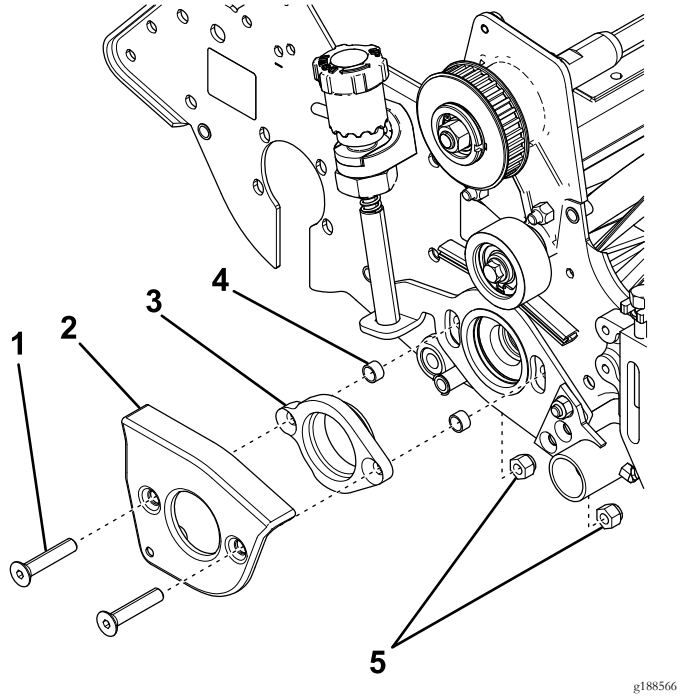

Рисунок 10

1. Винт с потайной головкой
2. Кожух рычага механической щетки
3. Переходник подшипника
4. Разделитель
5. Контргайки

5. Снимите и удалите в отходы разделители (Рисунок 10).

4

Установка правой части комплекта

Детали, требуемые для этой процедуры:

2	Разделитель

Процедура

1. Вставьте два винта с плоскими головками через кожух рычага механической щетки и переходник подшипника, наденьте новые разделители на концы этих винтов (Рисунок 11).

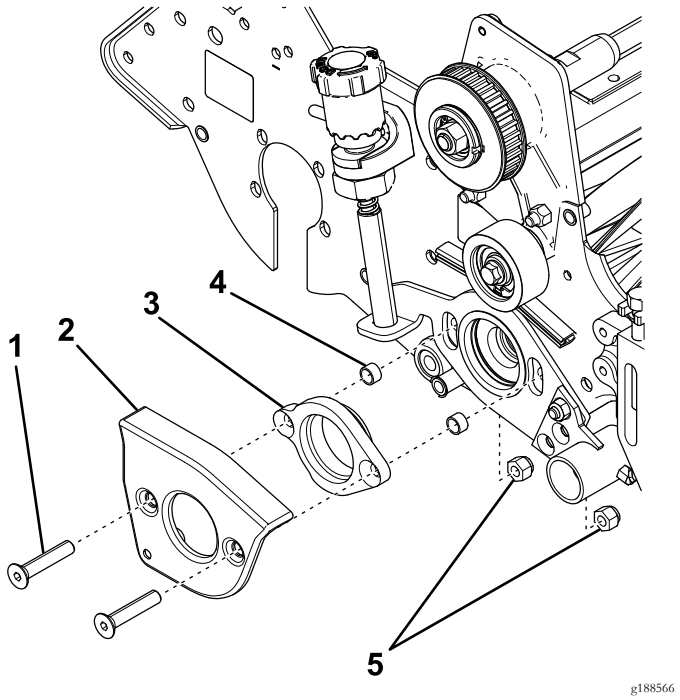

Рисунок 11

1. Винт с потайной головкой
2. Кожух рычага механической щетки
3. Переходник подшипника
4. Новый разделитель
5. Контргайки

2. Вставьте винты с потайными головками через боковую пластину и закрепите их двумя контргайками (Рисунок 11).

   Примечание: Обеспечьте правильную ориентацию переходника подшипника.

3. Затяните контргайки с моментом от 31 до 37 Н·м.
4. Установите ведущий шкив на вал барабана (Рисунок 12).

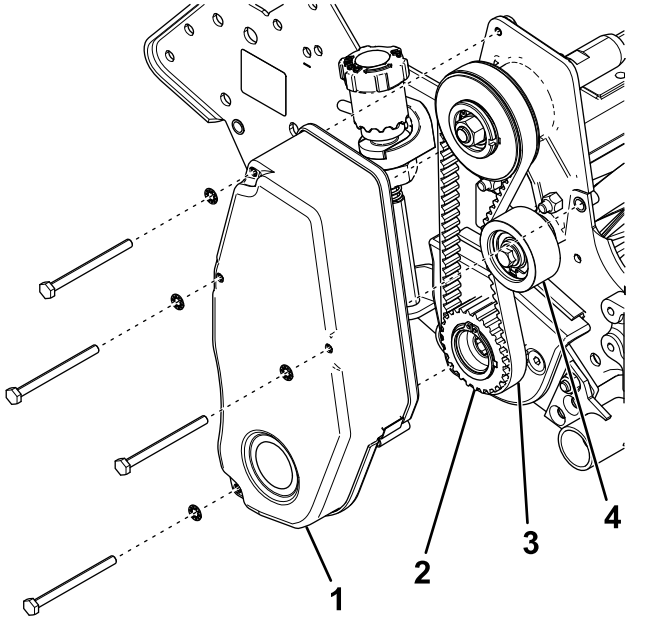

Рисунок 12

1. Кожух ремня привода барабана
2. Ведущий шкив
3. Ремень привода барабана
4. Натяжной шкив

5. Закрепите барабан для предотвращения проворота с помощью деревянного блока и затяните ведущий шкив с моментом от 54 до 81 Н·м.
6. Установите ремень привода барабана и проверьте натяжение ремня, нажав на ремень в точке посередине между шкивами с усилием 1,5 – 2,5 кг.

   Ремень должен прогнуться на 6 мм. Для регулировки натяжения ремня передвигайте натяжной шкив. Когда будет достигнуто правильное натяжение, затяните винт натяжного шкива.
7. Установите кожух ремня привода барабана на боковую пластину (Рисунок 12).
8. Установите барабан механической щетки; см. *Руководство оператора* на вашу систему привода механической щетки.

Примечания:



Count on it.