Form No. 3408-718 Rev A

# Tätningssats

## Trimsatsdrivsystem för Greensmaster® 800/1000/1010/1600/1610

**Modellnr 136-7200**

**Monteringsanvisningar**

**Obs:** Vänster och höger sida på maskinen är lika med förarens vänstra respektive högra sida vid normal körning.

## Lösa delar

Använd diagrammet nedan för att kontrollera att alla delar finns med.

| Tillvägagångssätt | Beskrivning | Antal | Användning |
|---|---|---|---|
| 1 | Inga delar krävs | – | Förbered maskinens vänstra sida. |
| 2 | Packning<br>O-ring<br>Distansbricka | 1<br>1<br>2 | Montera den vänstra sidan av satsen. |
| 3 | Inga delar krävs | – | Förbered maskinens högra sida. |
| 4 | Distansbricka | 2 | Montera den högra sidan av satsen. |

# 1

# Förbereda maskinens vänstra sida

**Inga delar krävs**

## Tillvägagångssätt

1. Om cylindern är kopplad till en traktorenhet ska du stänga av motorn, lägga i parkeringsbromsen, ta ut nyckeln ur tändningen och säkra maskinen innan du monterar satsen.
2. Ta bort trimningscylindern i enlighet med *bruksanvisningen* för ditt trimsatsdrivsystem.
3. Ta bort trimsatshusets kåpa och packningen (Figur 1).

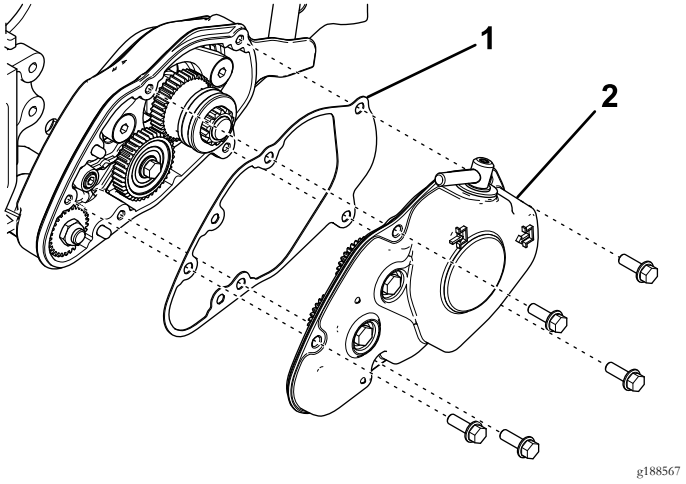


**Figur 1**

1. Packning
2. Trimsatshusets kåpa

4. Ta bort tomgångsväxeln med 40 kuggar (Figur 2).

© 2016—The Toro® Company
8111 Lyndale Avenue South
Bloomington, MN 55420

Registrera din produkt på www.Toro.com.

CE

Översättning av originalet (SV)
Tryckt i USA
Med ensamrätt

*3408-718* A

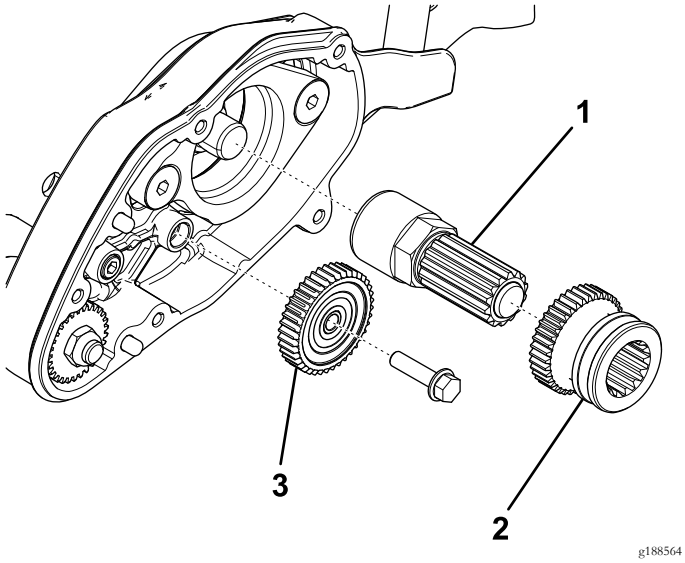


**Figur 2**

1. Axelenhet
2. Drivhjul
3. Tomgångsväxel med 40 kuggar

5. Ta bort drivhjulet och axelenheten från cylinderaxelförlängningen (Figur 2).
6. Lossa skruven och brickan som håller fast justeringsvredet vid sidoplåten (Figur 3).

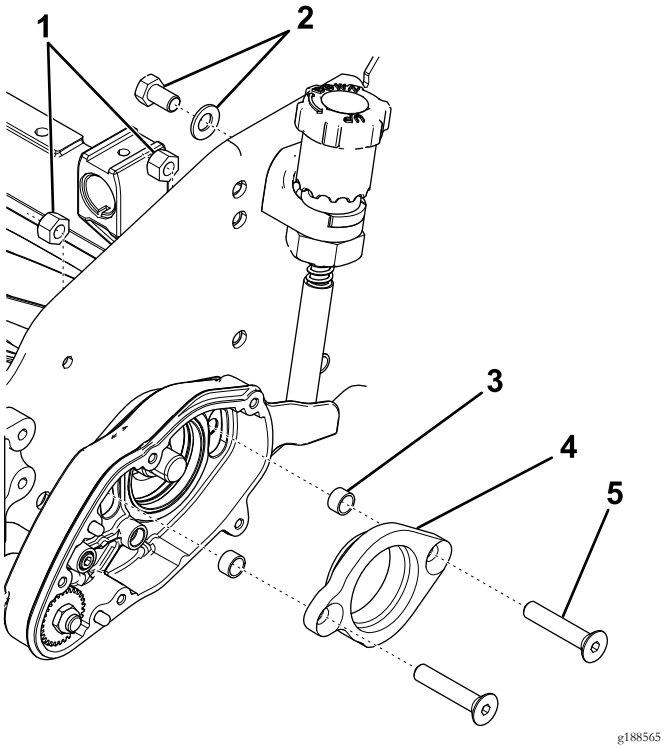


**Figur 3**

1. Låsmuttrar
2. Fästelement för justeringsvredet
3. Distansbricka
4. Lageradapter
5. Skruv med platt huvud

7. Ta bort skruvarna med platt huvud, låsmuttrarna och lageradaptern från trimsatshuset (Figur 3).
8. Ta bort och släng distansbrickorna (Figur 3).
9. Ta bort trimsatshuset (Figur 4).

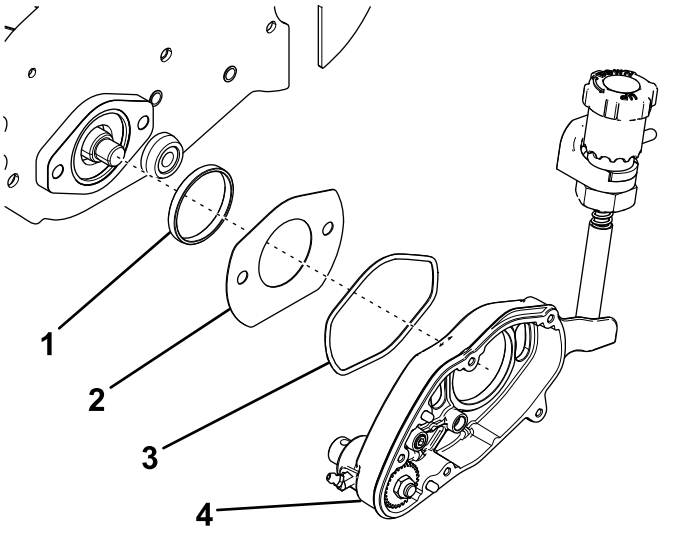


**Figur 4**

1. Adapterring
2. Spårkåpa
3. O-ring
4. Trimsatshus

10. Ta bort och släng o-ringen (Figur 4).
11. Ta bort spårkåpan och adapterringen (Figur 4).

# 2

# Montera den vänstra sidan av satsen

### Delar som behövs till detta steg:

| | |
|---|---|
| 1 | Packning |
| 1 | O-ring |
| 2 | Distansbricka |

## Tillvägagångssätt

1. Montera den nya o-ringen på baksidan av trimsatshuset och smörj lätt de synliga ytorna på o-ringen med syntetiskt smörjmedel (Figur 5).

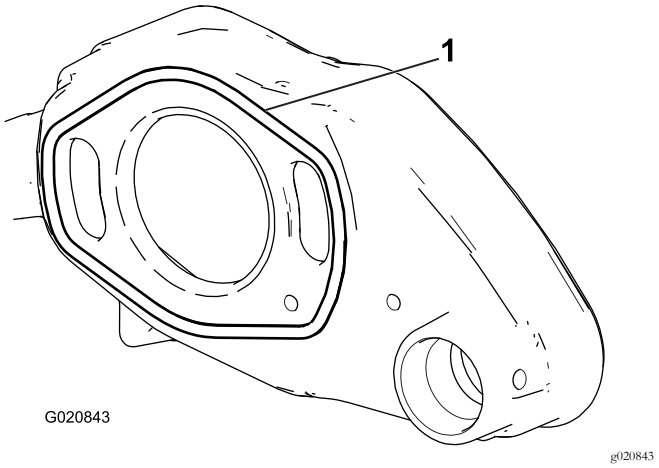


**Figur 5**

1. O-ring

2. För in adapterringen i cylinderlagerhuset på sidoplåten (Figur 6).

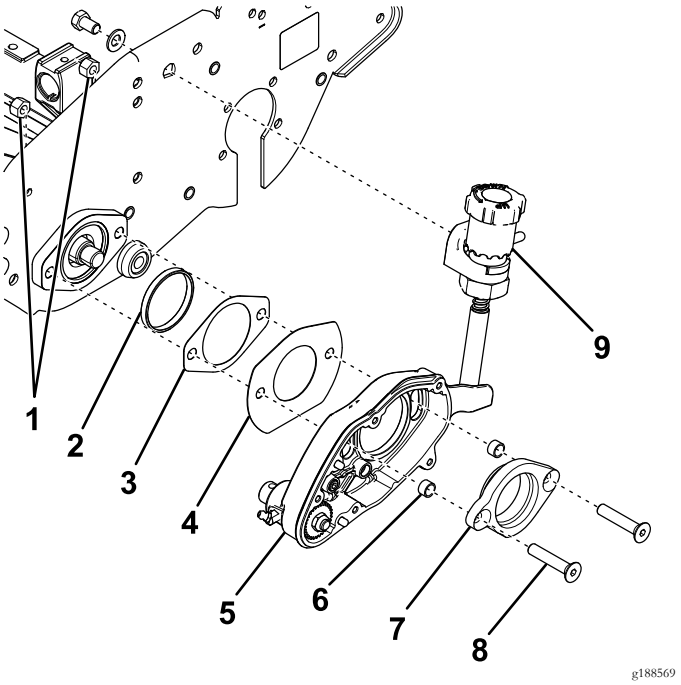


**Figur 6**

1. Låsmuttrar
2. Adapterring
3. Ny packning
4. Spårkåpa
5. Trimsatshus
6. Ny distansbricka
7. Lageradapter
8. Skruv med platt huvud
9. Justeringsvred

3. Placera de två skruvarna med platt huvud i lageradaptern och sätt de nya distansbrickorna på ändarna (Figur 6).
4. Sätt i lageradaptern i trimsatshuset (Figur 6).

   **Obs:** Kontrollera att lageradaptern sitter åt rätt håll.
5. Placera spårkåpan och den nya packningen över skruvarna med platt huvud (Figur 6).

   **Obs:** Se till att spårkåpans platta sida är vänd nedåt.
6. För in skruvarna med platt huvud genom cylinderlagerhuset och fäst dem med två låsmuttrar (Figur 6).

   **Obs:** Dra åt låsmuttrarna till 31–37 N·m.
7. Fäst justeringsvredet vid sidoplåten med en skruv och en bricka (Figur 6).
8. Hindra cylindern från att vrida sig med ett träblock.
9. Skruva på axelenheten på cylinderaxelförlängningen (Figur 7).

   **Obs:** Dra åt axelenheten till 54–81 N·m.

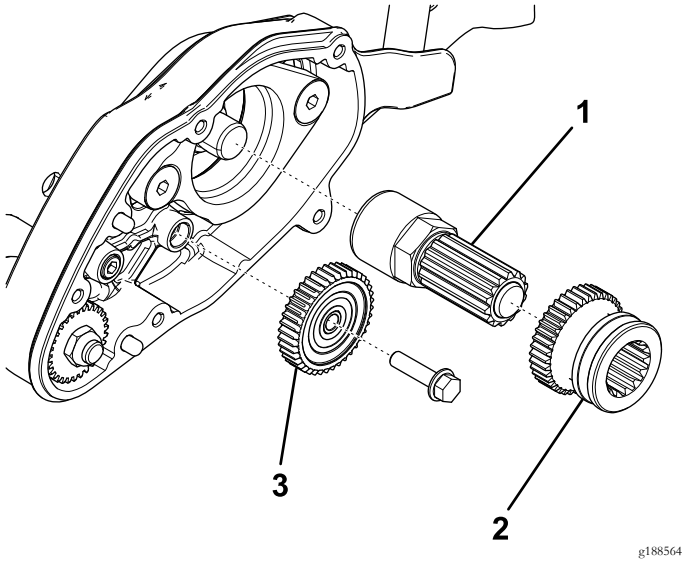


g188564

**Figur 7**

1. Axelenhet
2. Drivhjul
3. Tomgångsväxel med 40 kuggar

10. Smörj axelenheten med syntetiskt smörjmedel och sätt på drivhjulet på den (Figur 7).

    **Obs:** Kontrollera att drivhjulet sitter åt rätt håll.

11. Montera tomgångsväxeln med 40 kuggar (Figur 7).
12. Smörj kuggarna med syntetiskt smörjmedel.
13. Placera packningen över styrpinnarna på trimsatshuset (Figur 8).

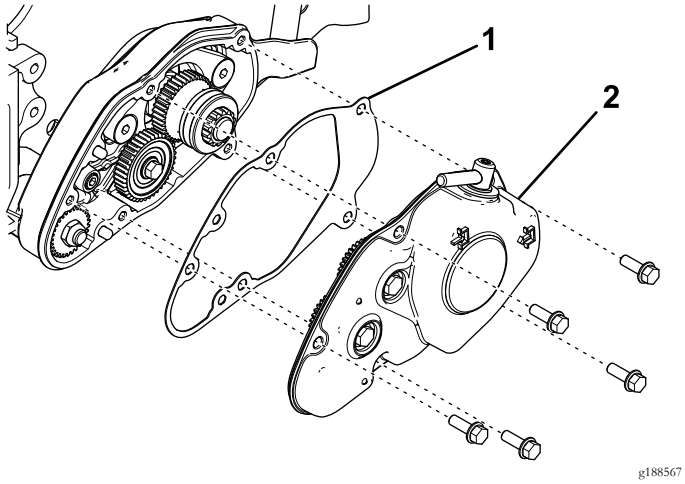


g188567

**Figur 8**

1. Packning
2. Trimsatshusets kåpa

14. Montera kåpan på trimsatshuset och sätt i kopplingsenhetens styrpinne i skåran på drivhjulet (Figur 8).
15. Fäst kåpan med fem flänsskruvar (Figur 8).

    **Obs:** Dra åt skruvarna till 9,6–10,5 N·m.

# 3

# Förbereda maskinens högra sida

### Inga delar krävs

## Tillvägagångssätt

1. Ta bort cylinderdrivremmens kåpa från sidoplåten (Figur 9).

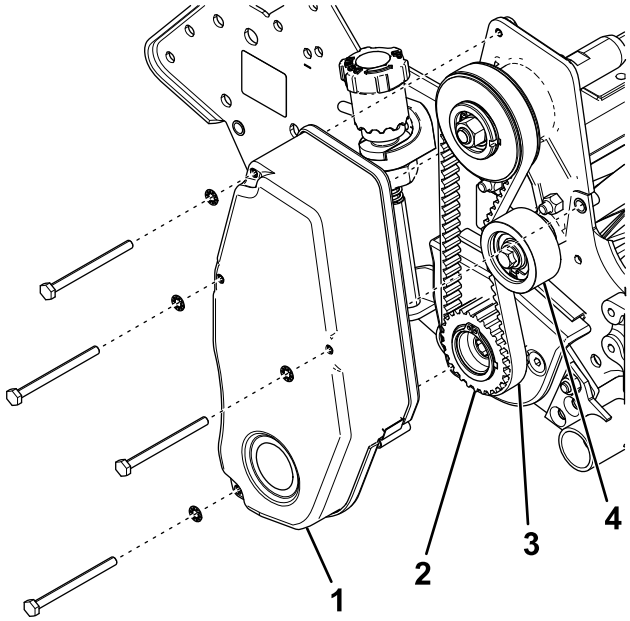


g188570

**Figur 9**

1. Cylinderdrivremmens kåpa
2. Drivskiva
3. Cylinderdrivrem
4. Mellanremskiva

2. Lossa mellanremskivan och ta bort cylinderdrivremmen (Figur 9).
3. Ta bort drivskivan från cylinderaxeln (Figur 9).
4. Ta bort skruvarna med platt huvud, låsmuttrarna, trimsatsarmens kåpa och lageradaptern från sidoplåten (Figur 10).

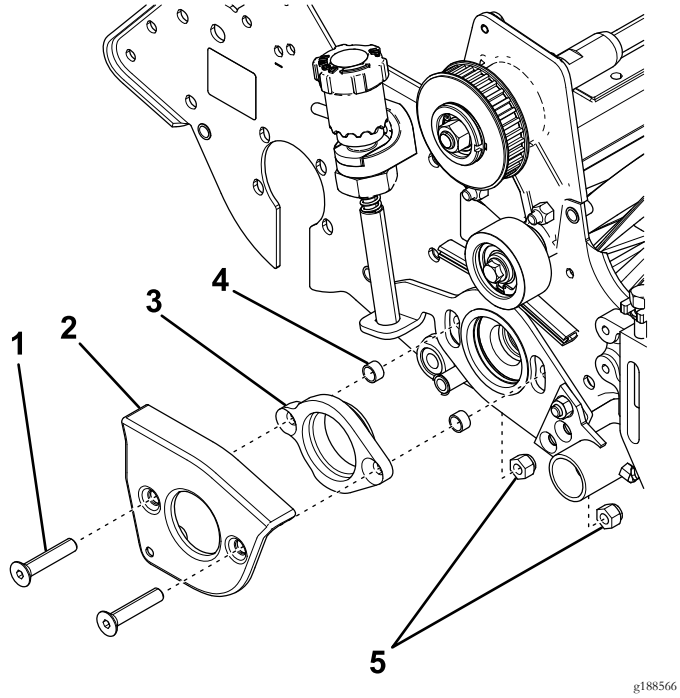


**Figur 10**

1. Skruv med platt huvud
2. Trimsatsarmens kåpa
3. Lageradapter
4. Distansbricka
5. Låsmuttrar

5. Ta bort och släng distansbrickorna (Figur 10).

# 4

# Montera den högra sidan av satsen

### Delar som behövs till detta steg:

| | |
|---|---|
| 2 | Distansbricka |

## Tillvägagångssätt

1. Placera de två skruvarna med platt huvud genom trimsatsarmens kåpa och lageradaptern, och sätt de nya distansbrickorna på ändarna (Figur 11).

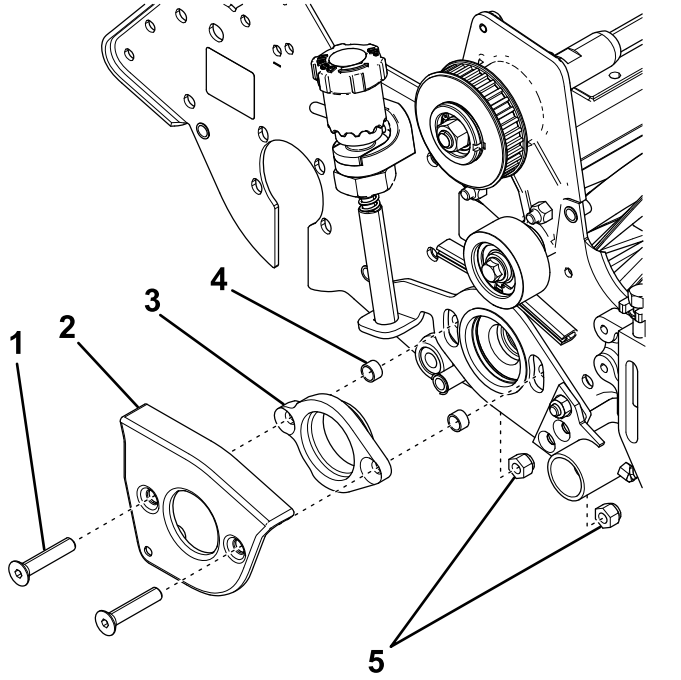


**Figur 11**

1. Skruv med platt huvud
2. Trimsatsarmens kåpa
3. Lageradapter
4. Ny distansbricka
5. Låsmuttrar

2. För in skruvarna med platt huvud genom sidoplåten och fäst dem med två låsmuttrar (Figur 11).

   **Obs:** Kontrollera att lageradaptern sitter åt rätt håll.

3. Dra åt låsmuttrarna till 31–37 N·m.
4. Montera drivskivan på cylinderaxeln (Figur 12).

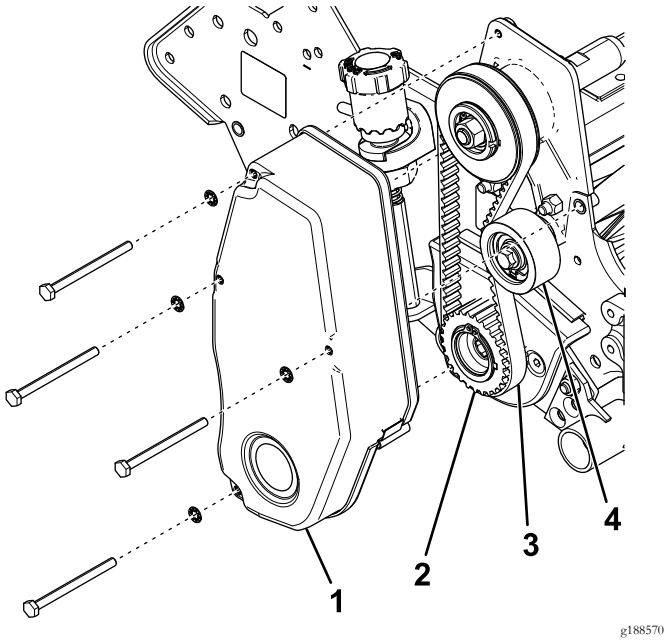


**Figur 12**

1. Cylinderdrivremmens kåpa
2. Drivskiva
3. Cylinderdrivrem
4. Mellanremskiva

5. Hindra cylindern från att vrida sig med ett träblock och dra åt drivskivan till 54–81 N·m.
6. Montera cylinderdrivremmen och kontrollera dess spänning genom att trycka ned den mitt emellan skivorna med en kraft på 1,5 till 2,5 kg.

   Remmen ska böjas ned 6 mm. Justera remspänningen genom att ändra mellanremskivans placering. Dra åt mellanremskivans skruv när rätt spänning har uppnåtts.
7. Montera cylinderdrivremmens kåpa på sidoplåten (Figur 12).
8. Montera trimningscylindern i enlighet med *bruksanvisningen* för ditt trimsatsdrivsystem.

# Anteckningar:




**Count on it.**