Form No. 3409-327 Rev A

TORO®

Count on it.

Betjeningsvejledning

Fejemaskine (håndholdt)

Modelnr. 38700—Serienr. 400000000 og derover

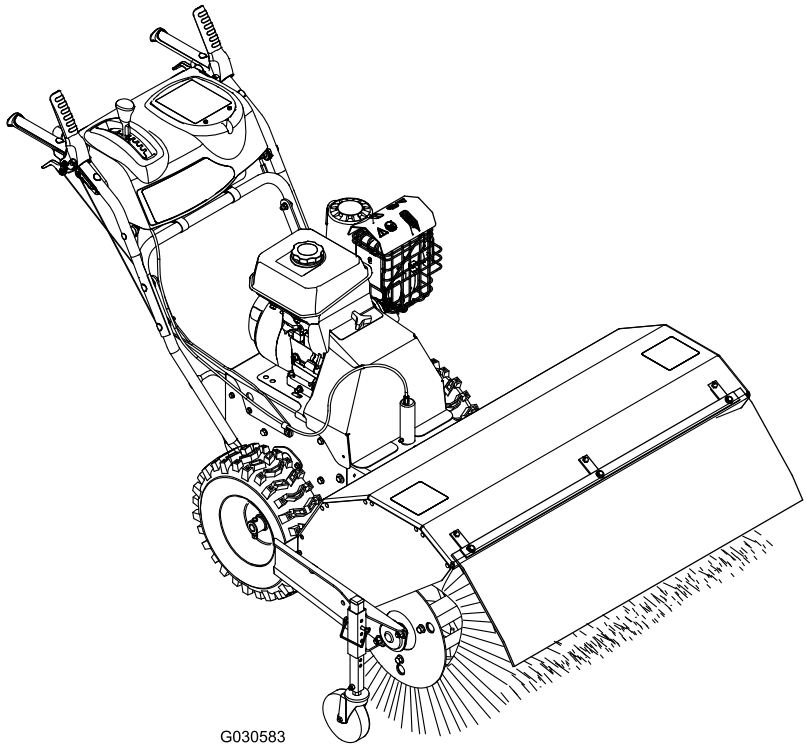

G030583

Registrer dit produkt på www.Toro.com.
Oversættelse af original (DA)

CE

3409-327 A

Dette produkt overholder alle relevante EU-direktiver. Yderligere oplysninger fås på den separate produktspecifikke overensstemmelseserklæring.

Det er en overtrædelse af California Public Resource Code Section 4442 eller 4443 at bruge eller betjene denne motor på et skovbegroet, buskbegroet eller græsbegroet område, medmindre motoren er forsynet med en gnistskærm som defineret i Section 4442, som holdes i god driftsmæssig stand, eller medmindre motoren er bygget, udstyret og vedligeholdt til brandforebyggelse.

⚠ ADVARSEL

CALIFORNIEN

Advarsel i henhold til erklæring nr. 65

Dette produkt indeholder et eller flere kemikalier, der ifølge staten Californien er kræftfremkaldende og giver medfødte defekter eller forplantningsskader.

Udstødningsgassen fra dette produkt indeholder kemikalier, der ifølge staten Californien er kræftfremkaldende samt giver fødselsskader eller andre forplantningsskader.

Den medfølgende brugsvejledning indeholder information om U.S. Environmental Protection Agency (EPA) og California Emission Control Regulation for emissionssystemer, vedligeholdelse og garanti. Nye eksemplarer kan bestilles via motorfabrikanten.

Indledning

Gnistfanger fås ved henvendelse til din motorserviceforhandler.

Denne maskine er beregnet til brug for boligejere eller professionelle, ansatte operatører. Den er konstrueret til at rydde sne samt fjerne støv og snavs fra brolagte overflader, f.eks. indkørsler og fortove samt andre overflader til trafik på private eller kommercielle ejendomme, samt til at rydde græsstrå.

Læs denne vejledning omhyggeligt, så du kan lære at betjene og vedligeholde produktet korrekt samt undgå person- og maskinskade. Det er dit ansvar at betjene maskinen korrekt og sikkert.

Du kan kontakte Toro direkte på www.Toro.com for at få oplysninger om maskine og tilbehør, hjælp til at finde en forhandler og for at registrere din maskine.

Når du har brug for service, originale Toro-dele eller yderligere oplysninger, bedes du kontakte en autoriseret serviceforhandler eller Toros kundeservice samt have maskinens model- og serienummer parat. Figur 1 viser model- og serienummerets placering på maskinen. Skriv numrene, hvor der er gjort plads til dette.

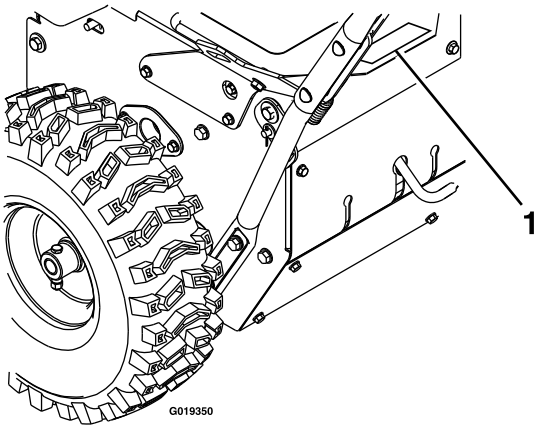

g019350

Figur 1

1. Placering af model- og serienummer

Modelnr. _____

Serienr. _____

Denne betjeningsvejledning beskriver potentielle risici og indeholder sikkerhedsmeddelelser, der angives med advarselssymbolet (Figur 2). Dette angiver en farekilde, der kan medføre alvorlig personskade eller død, hvis du ikke følger de anbefalede forholdsregler.



g000502

Figur 2

1. Advarselssymbol

Denne betjeningsvejledning bruger to ord til at fremhæve oplysninger. **Vigtigt** henleder opmærksomheden på særlige mekaniske oplysninger, og **Bemærk** angiver generel information, som det er værd at lægge særligt mærke til.

© 2016—The Toro® Company
8111 Lyndale Avenue South
Bloomington, MN 55420

Kontakt os på www.Toro.com.
Trykt i USA
Alle rettigheder forbeholdes

Indhold

Sikkerhed 3
- Uddannelse 3
- Forberedelser 3
- Betjening 4
- Rydning af en tilstoppet kost 4
- Vedligeholdelse og opbevaring 4
- Lydtryk 5
- Lydeffekt 5
- Vibration for hænder/arme 5
- Hældningsindikator 6
- Sikkerheds- og instruktionsmærkater 7

Produktoversigt 9
- Betjeningsanordninger 9
- Specifikationer 10
- Redskaber/tilbehør 10

Betjening 11
- Påfyldning af maskinen 11
- Motorbetjening 12
- Kørsel med maskinen 13
- Betjening af kosten 14
- Kontrol af fejebanen 15
- Justering af kostens højde 15
- Justering af kostens sidevinkel 16
- Brug af den alternative styrehjulsplacering 16
- Rydning af en tilstoppet kost 16
- Forebyggelse mod fastfrysning 17
- Transport af maskinen 17

Vedligeholdelse 18
- Skema over anbefalet vedligeholdelse 18
- Klargøring til vedligeholdelsesarbejde 19
- Smøring 19
- Motorvedligeholdelse 20
- Vedligeholdelse af brændstofsystem 22
- Vedligeholdelse af drivsystem 23
- Kostens vedligeholdelse 24
- Vedligeholdelse af remmene 26
- Vedligeholdelse af chassiset 28

Opbevaring 28
- Klargøring af maskinen til opbevaring 28
- Fjernelse af maskinen fra opbevaringsstedet 29

Fejlfinding 30

Sikkerhed

Læs og forstå indholdet i denne vejledning, før motoren overhovedet startes.

⚠Dette er advarselssymbolet. Det bruges til at advare dig om mulige farer, der kan resultere i personskade. Følg alle sikkerhedsmeddelelser, du får i forbindelse med dette symbol, for at undgå mulig personskade eller død.

Ukorrekt brug eller vedligeholdelse af denne maskine kan medføre personskade eller død. Følg nedenstående sikkerhedsanvisninger for at mindske denne risiko.

Uddannelse

- Læs betjenings- og servicevejledningen omhyggeligt. Lær betjeningsanordningerne og udstyrets korrekte brug grundigt at kende. Du skal vide, hvordan man standser maskinen og hurtigt udkobler betjeningsanordningerne.
- Lad aldrig nogen benytte maskinen uden korrekte anvisninger.

Forberedelser

⚠ FORSIGTIG

Når du betjener en maskine i drift kan det medføre, at du får fremmede genstande i øjnene.

Brug altid sikkerhedsbriller eller øjenværn, når maskinen er i drift, eller når du foretager justeringer eller reparationer.

⚠ FORSIGTIG

Denne maskine afgiver støj på mere end 85 dBA ved førerens ører og kan give nedsat hørelse ved længere tids anvendelse.

Brug høreværn, når du betjener denne maskine.

- Sørg for at holde mennesker, især små børn, og kæledyr uden for arbejdsområdet.
- Undersøg omhyggeligt det område, hvor maskinen skal bruges, og fjern alle dørmåtter, slæder, brædder, ledninger og andre fremmedlegemer.
- Betjen ikke maskinen uden at være iført passende personlige værnemidler f.eks. høreværn, sikkerhedsbriller eller beskyttelsesbriller, støvmaske og beklædning. Bær fodtøj, der giver dig godt fodfæste på glatte overflader.
- Brændstof skal håndteres med forsigtighed. Det er yderst brandfarligt.
  - Brug en godkendt brændstofbeholder.
  - Fyld aldrig brændstof på en kørende eller varm motor.
  - Fyld brændstoftanken op udendørs med stor forsigtighed. Fyld aldrig brændstoftanken op indendørs.

– Fastgør brændstofdækslet efter påfyldning, og tør eventuelt spildt brændstof op.

- Lad motor og maskine vænne sig til udendørstemperaturen, før du begynder at rydde sne.

Betjening

- Lad aldrig børn betjene maskinen.
- Anbring ikke hænder og fødder i nærheden af eller under roterende dele. Hold dig altid på afstand af udblæsningsåbningen.
- Du må aldrig rette udblæsningen mod omkringstående personer eller lade nogen gå hen foran maskinen.
- Tag alle de nødvendige forholdsregler, når maskinen efterlades uden opsyn. Slip fejedrevgrebet, traktionsdrevgrebet, stop motoren og tag nøglen ud.
- Sørg altid for at have ordentligt fodfæste, og hold godt fast i håndtagene. Gå – løb aldrig.
- Betjen aldrig maskinen uden god sigtbarhed eller lys.
- Betjen ikke maskinen, hvis du er syg, træt eller påvirket af alkohol eller medicin.
- Vær yderst forsigtig for at undgå, at maskinen glider eller vælter, især når du bakker.
- Stop motoren, når du forlader udstyret, før rensning af fejehuset, og når du foretager reparationer, justeringer eller eftersyn.
- Udvis stor forsigtighed, når du betjener maskinen på eller krydser fortove, veje eller indkørsler med grus. Vær opmærksom på skjulte farer eller trafik.
- Betjen aldrig maskinen ved høje transporthastigheder på glatte overflader. Vær forsigtig, når du bakker.
- Du må ikke rydde sne, fjerne snavs eller strå på tværs af skråninger. Vær yderst forsigtig, når du skifter retning på skråninger. Forsøg ikke at rydde sne på stejle skrænter.
- Betjen aldrig maskinen i nærheden af biler, vinduesskakter, afsatser, steder afdækket med glas osv. uden at justere sneudblæsningsvinklen korrekt. Hold børn og kæledyr på afstand.
- Du må ikke overbelaste maskinens kapacitet ved at forsøge at rydde sne, fjerne snavs eller strå ved en for høj hastighed.
- Du må kun lade motoren køre indendørs, når du starter maskinen eller flytter den ind i eller ud af bygningen. Åbn bygningens døre, da udstødningsgasser er farlige.
- Sørg for, at kosten og alle bevægelige dele er stoppet før rengøring, reparation eller eftersyn. Udkobl tændrørskablet, og hold det væk fra tændrøret for at forhindre, at motoren starter utilsigtet.
- Afbryd strømmen til kosten, når maskinen transporteres eller ikke bruges.
- Hvis du rammer en fremmed genstand, skal du stoppe motoren, fjerne kablet fra tændrøret, grundigt efterse maskinen for eventuel beskadigelse og afhjælpe skaden, før du starter og bruger maskinen igen.
- Hvis udstyret skulle begynde at ryste unormalt, skal du stoppe motoren og omgående undersøge årsagen. Rystelser er generelt en advarsel om, at der er opstået problemer.
- Brug aldrig maskinen uden at skjolde, plader eller andre sikkerhedsanordninger er korrekt påmonteret.
- Brug kun udstyr og tilbehør, der er godkendt af producenten af maskinen (som f.eks. hjulvægte, kontravægte, førerhuse osv.).

Rydning af en tilstoppet kost

⚠ ADVARSEL

Den roterende kost kan forårsage alvorlig personskade.

Vær altid forsigtig ved rengøring af kosten.

Rydning af kosten:

- Parker maskinen på et plant underlag, stop motoren, vent på, at alle bevægelige dele standser, og fjern tændrørskablet(-erne).
- Skarpe genstande kan blive viklet ind i børstehårene. Bær handsker, og vær forsigtig, når kosten ryddes for fremmedlegemer; brug aldrig bare hænder.

Vedligeholdelse og opbevaring

- Forsøg aldrig at foretage justeringer, mens motoren kører (bortset fra tilfælde, hvor det specifikt anbefales af producenten).
- Kontroller med jævne mellemrum, at alle fastgørelsesanordninger er tilspændte for at sikre, at maskinen er i sikker driftsmæssig stand.
- Opbevar aldrig maskinen med brændstof i brændstoftanken i en bygning med mulige antændelseskilder som f.eks. vandvarmere, varmeovne, tørretumblere osv. Lad motoren køle af, før du opbevarer maskinen på et lukket sted.
- Hvis maskinen skal opbevares i en længere periode, skal du følge anvisningerne i *betjeningsvejledningen* for at få vigtige oplysninger herom.
- Vedligehold eller udskift sikkerheds- og instruktionsmærkater, når det er nødvendigt.
- Når der arbejdes i sne, skal maskinen idriftsættes i et par minutter efter snerydningen for at forhindre tilfrysning af kosten og huset.

Lydtryk

Maskinen har et lydtryksniveau ved brugerens øre på 89 dBA, hvori der er medtaget en usikkerhedsværdi (K) på 1 dBA.

Lydeffektniveauet er fastlagt i overensstemmelse med procedurerne beskrevet i EN ISO 11201.

Lydeffekt

Maskinen har et garanteret lydeffektniveau på 101 dBA, hvori der er medtaget en usikkerhedsværdi (K) på 1 dBA.

Lydtryksniveauet er fastlagt i overensstemmelse med procedurerne beskrevet i ISO 11094.

Vibration for hænder/arme

Målt vibrationsniveau for venstre hånd = 6,4 m/s^2

Målt vibrationsniveau for højre hånd = 5,5 m/s^2

Usikkerhedsværdi (K) = 2,6 m/s^2

De målte værdier er fastlagt i overensstemmelse med procedurerne beskrevet i EN ISO 20643.

Hældningsindikator

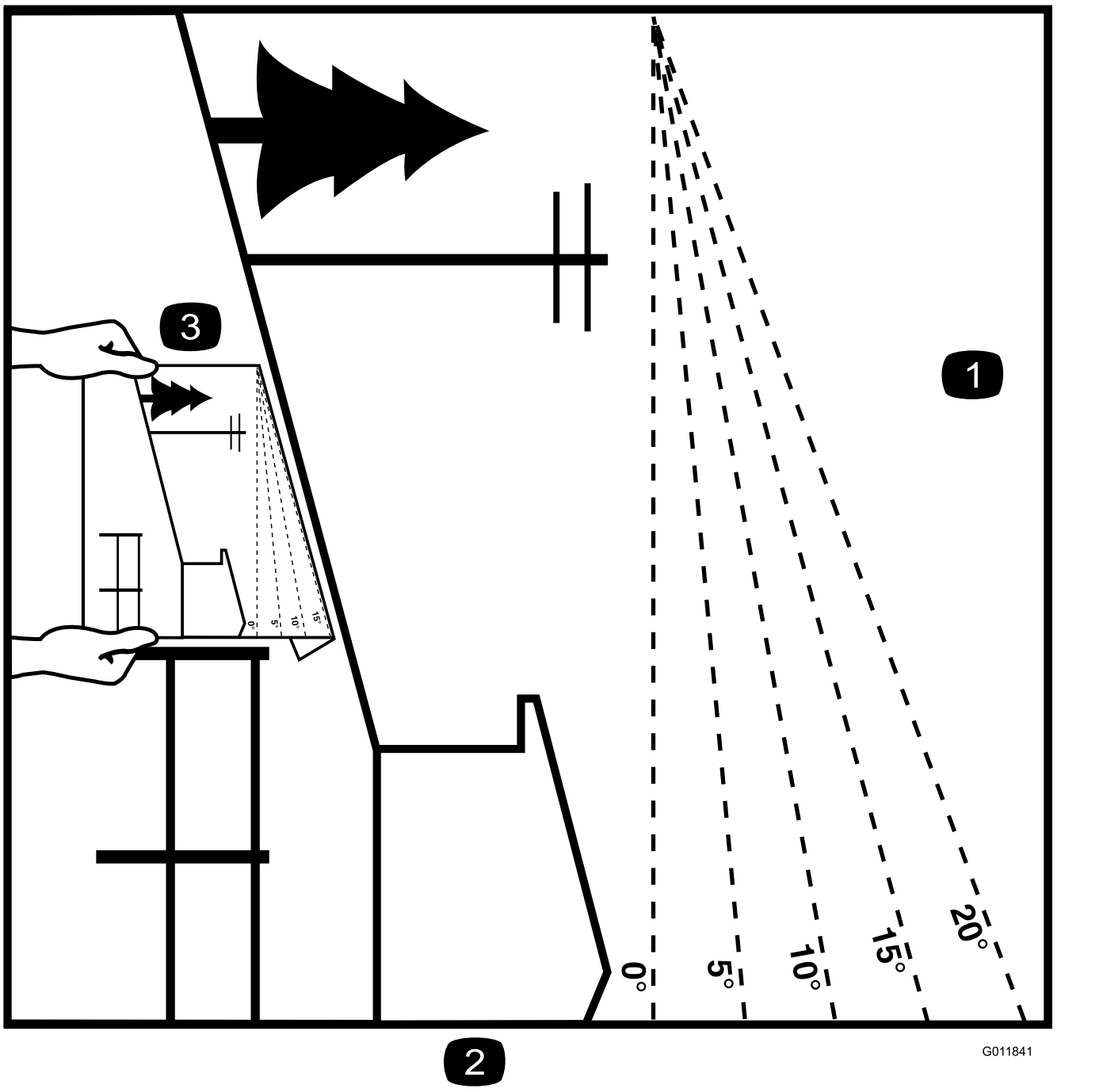

Figur 3

1. Den maksimale hældning, det er sikkert at arbejde med maskinen på, er **10 °**. Brug hældningsoversigten til bestemmelse af bakkers hældningsgrad, før maskinen betjenes. **Betjen aldrig maskinen på skråninger med større hældning end 10 °.** Fold langs den relevante streg, så det passer til den anbefalede hældning.
2. Ret denne kant ind efter en lodret overflade (træ, bygning, hegnspæl osv.).
3. Eksempel på sammenligning af hældning med foldet kant.

Sikkerheds- og instruktionsmærkater

Vigtigt: **Sikkerheds- og instruktionsmærkaterne er placeret tæt på potentielle risikoområder. Udskift beskadigede mærkater.**

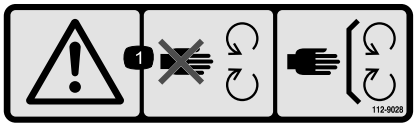

decal112-9028

112-9028

1. Advarsel – hold afstand til bevægelige dele, og bevar alle afskærmninger på plads.

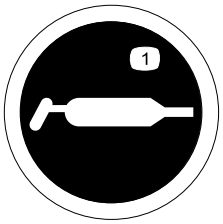

decal115-2903

115-2903

1. Smørefedt

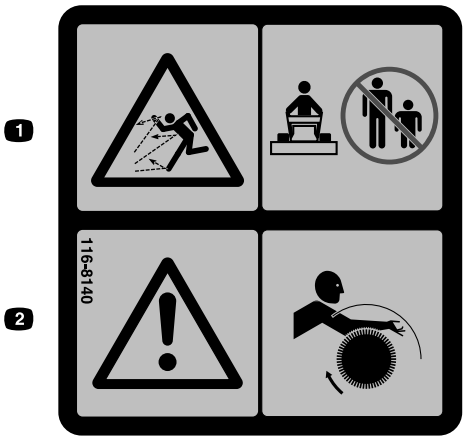

decal116-8140

116-8140

1. Fare for udslyngede genstande – Ryd området for mennesker og dyr før idriftsætning.
2. Advarsel – Risiko for fastklemning – hold afstand til den roterende kost.

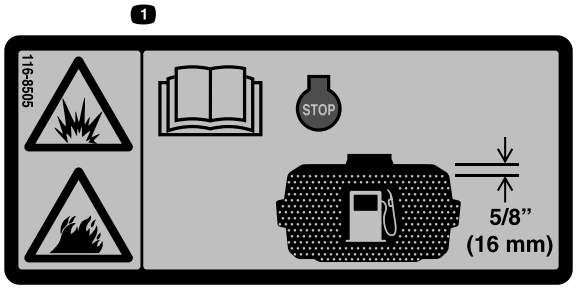

decal116-8505

116-8505

1. Eksplosions-/brandfare – læs *Betjeningsvejledningen*. Stop motoren, inden brændstoftanken fyldes. Efterlad et tomrum for brændstofekspansion på 2 cm øverst i tanken. Fyld ikke for meget på tanken.



decal117-2718

117–2718

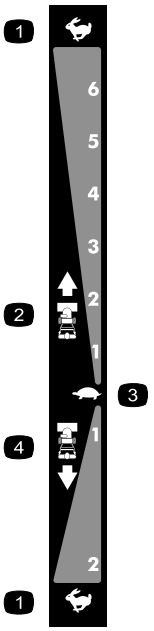

decal106-4525

106-4525

Bestil delnr. 112-6633

1. Hurtig
2. Fremadgående hastigheder
3. Langsom
4. Bakhastigheder

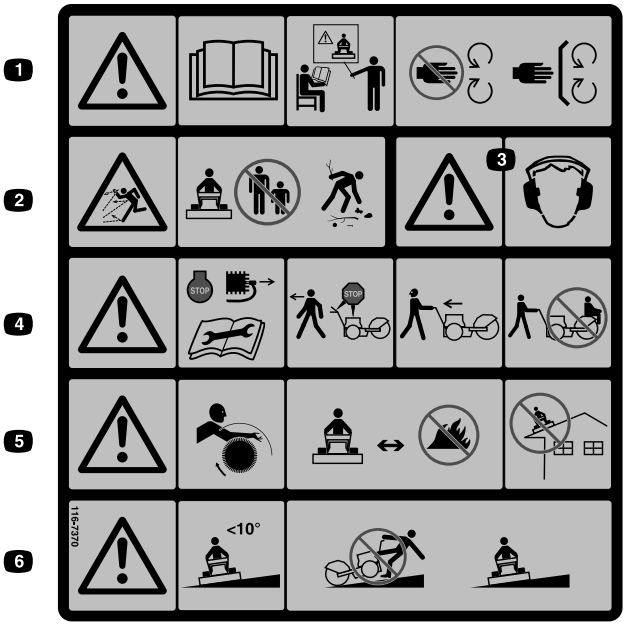

decal116-7370

116-7370

1. Advarsel – læs *betjeningsvejledningen*. Idriftsæt ikke denne maskine uden at være uddannet til det. Hold afstand til bevægelige dele, og hold alle afskærmninger på plads.
2. Fare for udslyngede genstande – betjen ikke, når mennesker og dyr er i nærheden; fjern objekter, som kan udslynges af kosten.
3. Advarsel – bær høreværn.
4. Advarsel – stop motoren og fjern tændrøret, inden du justerer, efterser eller rengør maskinen og redskaberne. Inden du forlader førerpositionen, skal du deaktivere kosten, traktionsdrevet og stoppe motoren. Orienter dig bagud og til siden, før du skifter retning. Kør ikke med passagerer.
5. Advarsel – Risiko for fastklemning – hold afstand til den roterende kost. Kostens børstehår vil smelte eller brænde – hold afstand til ekstrem varme eller ild. Betjen ikke på tage eller andre hævede overflader.
6. Advarsel – Betjen aldrig maskinen på skråninger med en større hældning end 10 grader. Vær yderst forsigtig ved arbejde på skråninger; arbejd på tværs af skråninger, ikke op og ned.



decal126-0017

126–0017

1. Aktiver venstre greb for at dreje til venstre.
2. Aktiver traktionskontrolgrebet for at aktivere traktionsdrevet.
3. Aktiver kostvinkelgrebet for at justere kosten.
4. Aktiver kraftudtagsgrebet for at aktivere kraftudtaget.
5. Aktiver højre greb for at dreje til højre.

Produktoversigt

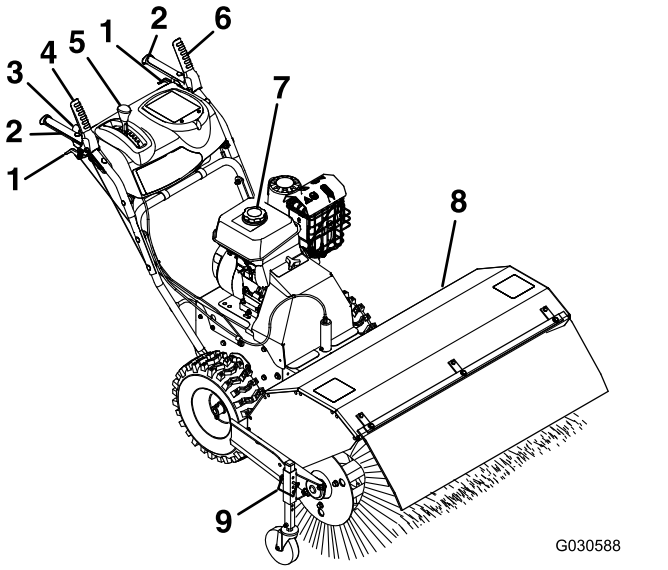

Figur 4

1. Hjulkoblingsarm
2. Håndtag
3. Kostvinkelgreb
4. Kostdrevgreb
5. Farthåndtag
6. Traktionsdrevgreb
7. Brændstoftankdæksel
8. Kost
9. Stift til justering af kosthøjde

Betjeningsanordninger

Maskinens venstre og højre side er som set fra den normale betjeningsposition.

Choker

Chokeren sidder øverst i den bageste venstre side af motoren over brændstofafbryderventilen (Figur 5).

Chokeren bruges til at hjælpe med at starte en kold motor. Flyt grebet til venstre til positionen ON (Til) for koldstart. Kør ikke en varm motor med chokeren AKTIVERET.

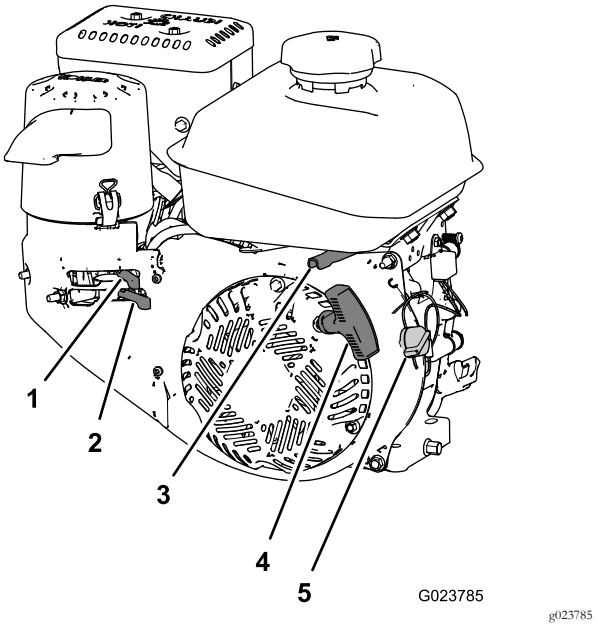

Figur 5

1. Choker
2. Brændstofafbryderventil
3. Gashåndtag
4. Motorens tilbageslagshåndtag
5. Motorens tændingskontakt

Brændstofafbryderventil

Brug brændstofafbryderventilen for at afbryde brændstoftilførslen, når du ikke skal bruge maskinen i et par dage, parkerer maskinen i en bygning eller transporterer maskinen til og fra arbejdsstedet (Figur 5).

Flyt grebet til venstre for afbryde brændstoftilførslen. Flyt grebet til højre for at åbne for brændstoftilførslen.

Gashåndtag

Gashåndtaget er placeret i den bageste højre side af motoren og under brændstoftanken (Figur 5).

Gashåndtaget bruges til at styre motorhastigheden. Flyt gashåndtaget til venstre for at øge motorens hastighed – flyt det til højre for at sænke motorens hastighed.

Motorens tændingskontakt

Er placeret i motorens højre side (Figur 5).

Drej kontakten med uret til positionen ON (Til), inden motoren startes. Drej kontakten mod uret til positionen OFF (Fra) for at standse motoren.

Hjulkoblingsarme

Hjulkoblingsarmene sidder under højre og venstre håndtag.

Hjulkoblingsarmene gør det muligt midlertidigt at deaktivere fremdriften i det ene eller begge hjul, mens traktionsdrevgrebet klemmes. Dette gør det lettere at dreje og styre maskinen (Figur 6).

Bemærk: Ved at klemme begge hjulkoblingsarme samtidigt udkobles fremdriften i begge hjul (frihjul). Dette giver dig mulighed for at bevæge maskinen bagud uden at skulle standse for at skifte til bakgear. Det gør det også lettere at styre og transportere maskinen, når motoren ikke kører.

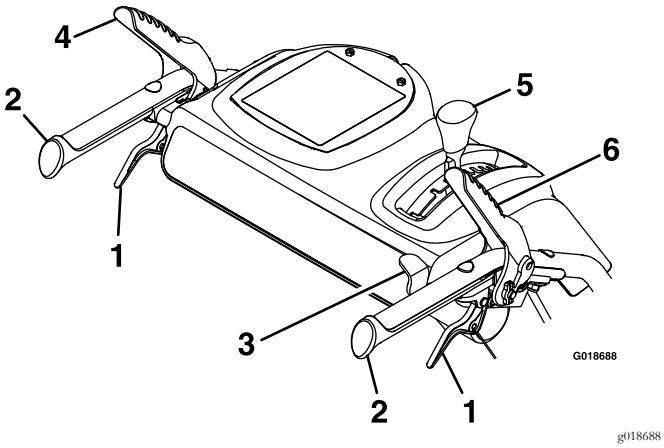

Figur 6

1. Hjulkoblingsarm
2. Håndtag
3. Kostvinkelgreb
4. Traktionsdrevgreb
5. Farthåndtag
6. Kostdrevgreb

Kostdrevgreb

Kostdrevgrebet er placeret over højre håndtag (Figur 6).

Aktiver kosten ved at klemme grebet ind til håndtaget. Deaktiver kosten ved at slippe højre håndtag.

Traktionsdrevgreb

Traktionsdrevgrebet sidder over venstre håndtag (Figur 6).

Traktionsdrevgrebet regulerer maskinens kørsel frem og tilbage. Aktiver traktionsdrevet ved at klemme grebet ind til håndtaget.

Bemærk: Hold traktionsdrevgrebet ind mod håndtaget for at aktivere traktionsdrevet til begge hjul.

Farthåndtag

Farthåndtaget er placeret på hovedkonsolpanelet (Figur 6).

Hastighedsvælgeren har 6 fremadgående og 2 tilbagekørselsindstillinger. Hastigheden reguleres ved at slippe traktionsdrevgrebet og flytte farthåndtaget til den relevante indstilling. Grebet låser fast i hakket til hvert hastighedsvalg.

Kostvinkelgreb

Kostvinkelgrebet er placeret ved højre håndtag (Figur 6).

Kostvinkelgrebet styrer vinkellåsen. Kostvinklen kan låses i tre positioner: lige frem eller vinklet til venstre eller højre med 19°.

Specifikationer

Bredde	118 cm
Længde	185,5 cm
Højde	105,5 cm
Vægt	146,5 kg
Motorhastighed (uden last)	Fuld hastighed: 3.600 ± 100 o/min.

Redskaber/tilbehør

Der kan fås en række forskelligt Toro-godkendt udstyr og tilbehør til brug sammen med maskinen, som gør den bedre og mere alsidig. Kontakt en autoriseret serviceforhandler eller distributør, eller gå ind på www.Toro.com for at få en fortegnelse over alt godkendt udstyr og tilbehør.

Betjening

Påfyldning af maskinen

Brændstoftankens kapacitet: 4,1 l

- Du opnår de bedste resultater ved kun at bruge ren og frisk (højst 30 dage gammel) blyfri benzin med et oktantal på 87 eller højere ((R+M)/2-ratingmetode).
- **Ethanol**: Benzin med op til 10 % ethanol (gasohol) eller 15 % MTBE (metyl-tertiær-butylæter) pr. volumen accepteres. Ethanol og MTBE er ikke det samme. Benzin med 15 % ethanol (E15) pr. volumen godkendes ikke til brug. **Brug aldrig benzin, der indeholder mere end 10 % ethanol pr. volumen**, som f.eks. E15 (indeholder 15 % ethanol), E20 (indeholder 20 % ethanol) eller E85 (indeholder op til 85 % ethanol). Hvis der anvendes ikke-godkendt benzin, kan det medføre ydelsesproblemer og/eller beskadigelse af motoren, som muligvis ikke er dækket af garantien.
- **Anvend ikke** benzin, der indeholder metanol.
- **Opbevar ikke** brændstof i hverken brændstoftanken eller brændstofbeholdere henover vinteren, medmindre du anvender en brændstofstabilisator.
- **Fyld ikke** olie i benzin.

Vigtigt: Brug ikke andre brændstofadditiver end en brændstofstabilisator. Brug ikke alkoholbaserede brændstofstabilisatorer som f.eks. ethanol, metanol eller isopropanol.

⚠ FARE

Under visse forhold er benzin meget brandfarlig og yderst eksplosiv. En brand eller eksplosion forårsaget af benzin kan give dig eller andre forbrændinger samt medføre tingsskade.

- **Fyld tanken udendørs på et åbent område, og når motoren er kold. Tør eventuel spildt benzin op.**
- **Fyld ikke brændstoftanken helt op. Fyld benzin på brændstoftanken, indtil niveauet er 1 til 1,5 cm under bunden af påfyldningsstudsen. Dette giver benzinen i brændstoftanken plads til at udvide sig.**
- **Ryg aldrig, når du håndterer benzin, og hold dig på afstand af åben ild eller steder, hvor benzindampene kan antændes af en gnist.**
- **Opbevar benzin i en godkendt brændstofbeholder, og hold det uden for børns rækkevidde.**
- **Køb aldrig benzin til mere end 30 dages forbrug.**

⚠ FARE

Under visse omstændigheder kan der under påfyldning af brændstof udvikle sig en statisk ladning, der kan antænde benzinen. En brand eller eksplosion forårsaget af benzin kan give forbrændinger samt medføre tingskade.

- **Anbring altid benzindunke på jorden og et stykke væk fra køretøjet, før påfyldning af dunkene påbegyndes.**
- **Fyld ikke benzindunke inde i et køretøj eller på en lastbil eller anhænger, da indvendige tæpper eller plastikforinger i lastbiler kan isolere dunken og forsinke tabet af eventuel statisk elektricitet.**
- **Når det er praktisk muligt, skal benzindrevet udstyr afmonteres fra lastbilen eller anhængeren, og udstyret kan påfyldes med hjulene på jorden.**
- **Hvis dette ikke er muligt, skal påfyldningen af udstyret på en lastbil eller anhænger foretages med en løs dunk i stedet for direkte fra benzinstanderen.**
- **Hvis det er nødvendigt at benytte benzinstanderen, skal mundstykket hele tiden være i kontakt med kanten af åbningen i benzintanken eller dunken, indtil påfyldningen afsluttes.**

Påfyldning af brændstof på brændstoftanken

1. Rengør området rundt om brændstoftankens dæksel (Figur 7).

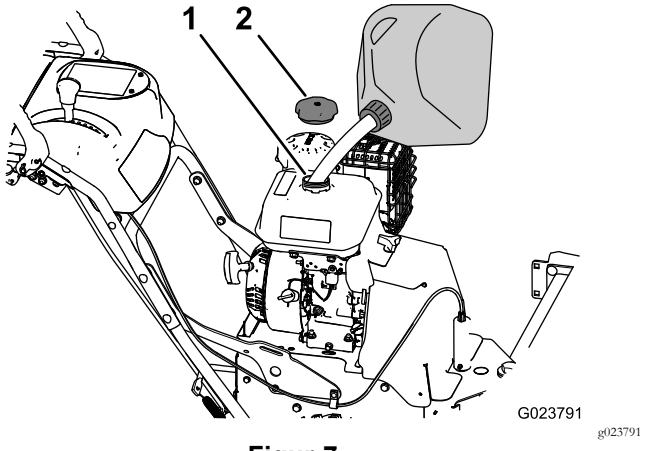

g023791

Figur 7

1. Påfyldningsstuds
2. Brændstofdæksel

2. Fjern dækslet fra brændstoftanken (Figur 7).
3. Fyld brændstoftanken op med blyfri benzin til ca. 1 til 1,5 cm fra tankens top. **Fyld ikke påfyldningsstudsen.**

Vigtigt: Påfyld ikke tanken mere end 1 cm fra toppen af tanken, da benzinen skal have plads til at udvide sig.

4. Monter dækslet til brændstoftanken, og tør eventuelt spildt benzin op (Figur 7).

Motorbetjening

Indstilling af luftfilterdækslet til kold eller varm lufttemperatur

Vigtigt: Hvis motoren kører, mens luftfilterdækslet er placeret i arbejdspositionen til koldt vejr under normale driftsforhold, kan det forårsage motorskade.

Luftfilterdækslet har to positioner: til kold eller normal omgivelsesluft:

Juster luftfilterdækslet som følger:

- Når der arbejdes i en **tilstand med kold omgivende luft** (kold lufttemperatur og -fugtighed) – placer luftfilterdækslet med snefnugget, så det vender udad (Figur 8).

  Bemærk: Benyt denne position, hvis maskinen viser tegn på tilfrosset karburator. Symptomer omfatter, at motoren kører ujævnt i tomgang eller ved lav hastighed, og at udstødningen udsender sort eller hvid røg.

- Når der arbejdes i en **tilstand med normal omgivende luft** – placer luftfilterdækslet med solen, så det vender udad (Figur 8).

  Bemærk: Benyt denne position, hvis din maskine ikke viser tegn på tilfrosset karburator.

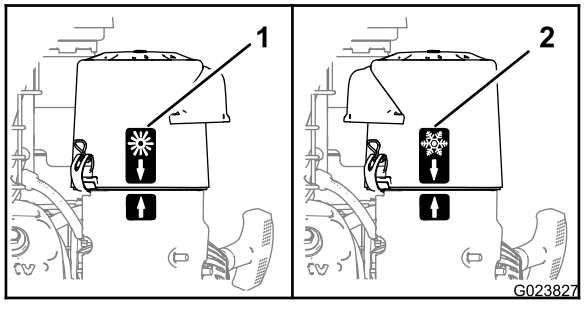

Figur 8

1. Position til normal omgivelsesluft
2. Position til kold omgivelsesluft

Brug af brændstofafbryderventilen

Flyt brændstofafbryderventilen, som er placeret under chokeren, til højre for at åbne for brændstoftilførslen (Figur 9).

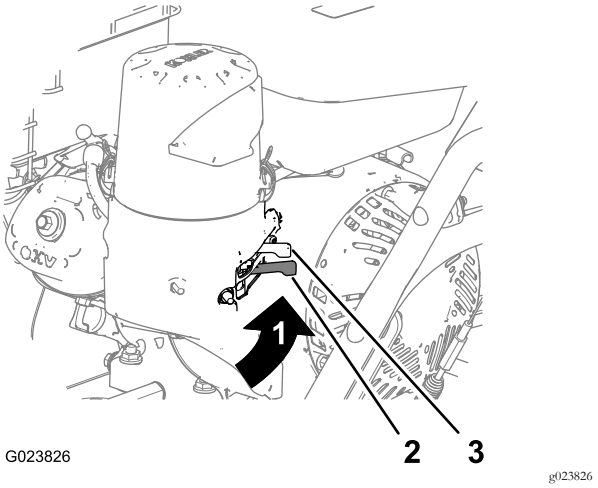

Figur 9

1. Positionen ÅBEN BRÆNDSTOFTILFØRSEL
2. Brændstofafbryderventil
3. Choker

Start af motoren

1. På højre side af motoren – drej motorens tændingskontakt med uret til positionen ON (Til) (Figur 10).

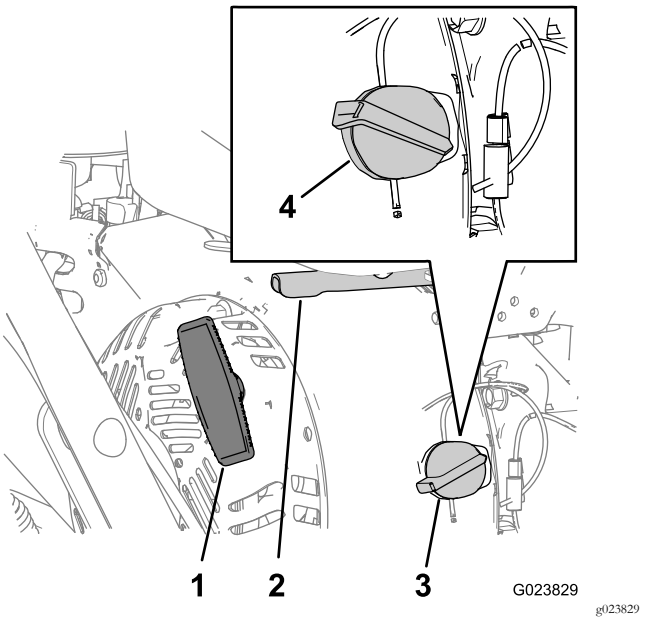

Figur 10

1. Motorens tilbageslagshåndtag
2. Gashåndtag
3. Motorkontakt (positionen OFF (Fra))
4. Motorkontakt (positionen ON (Til))

2. På motorens bageste venstre side skal du flytte chokeren til venstre til positionen ON (Til). På en varm motor – lad chokeren være i positionen OFF (Fra) (Figur 9).
3. Placer gashåndtaget midtvejs mellem positionerne SLOW (langsom) og FAST (hurtig) i motorens bageste højre side (Figur 10).
4. Træk langsomt i motorens tilbageslagshåndtag, indtil du mærker modstand, og stop derefter (Figur 10).

   Bemærk: Lad tilbageslagshåndtaget returnere, og træk det derefter hårdt lige ud.

   Bemærk: Lad snoren returnere langsomt.
5. Lad motoren varme op i nogle minutter, og flyt derefter chokeren til positionen OFF (Fra) (Figur 9).

Standsning af motoren

1. Slip kostdrevgrebet og traktionsdrevgrebet.
2. Placer gashåndtaget midtvejs mellem SLOW (langsom) og FAST (hurtig) (Figur 10).
3. Lad motoren køre i mindst 15 sekunder, og drej derefter motorens tændingskontakt til positionen OFF (Fra) for at standse motoren (Figur 10).
4. Vent, til alle bevægelige dele er standset, før du forlader betjeningspositionen.
5. Brug brændstofafbryderventilen for at afbryde brændstoftilførslen, når du ikke skal bruge maskinen i et par dage, parkerer maskinen i en bygning eller transporterer maskinen til og fra arbejdsstedet (Figur 9).

Kørsel med maskinen

⚠ FORSIGTIG

Hvis traktionsdrevet ikke er justeret korrekt, kan maskinen bevæge sig i en helt anden retning end planlagt og forårsage personskade og/eller skader på ejendom.

Kontroller omhyggeligt traktionsdrevet, og juster det korrekt, hvis det er nødvendigt.

Vigtigt: Hvis maskinen bevæger sig, når traktionsgrebet er i udløst position, skal du kontrollere traktionskablet. Se Kontrol af traktionskablet (side 23) og Justering af traktionskablet (side 23), eller kontakt din autoriserede Toro-forhandler.

Kørsel fremad

1. Sæt farthåndtaget i den ønskede fremadgående position, og sørg for, at det låses fast i hakket (Figur 11).

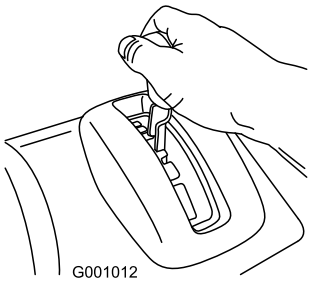

g001012

Figur 11

Bemærk: Hvis der køres for stærkt, vil snavs eller sne ophobes foran kosten og forårsage, at kosten skraber i stedet for at feje. Dette kan beskadige børstehår og drivrem.

2. Klem langsomt det venstre traktionsdrevgreb ind mod håndtaget (Figur 12).

   Bemærk: Hold traktionsdrevgrebet ind mod håndtaget for at aktivere traktionsdrevet til begge hjul.

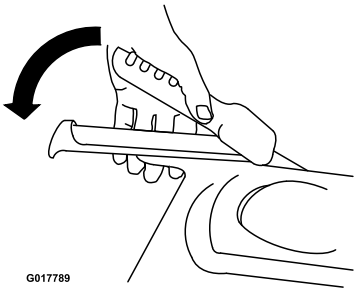

g017789

Figur 12

3. For at standse traktionsdrevet skal du slippe traktionsdrevgrebet.
4. For at køre fremad – aktiver traktionsdrevet, og klem langsomt det venstre traktionsgreb ind til håndtaget (Figur 13).

   Bemærk: Du kan også styre maskinen ved kortvarigt at klemme og slippe den venstre eller højre hjulkoblingsarm, således at den kører ligeud, hvilket især er praktisk i dyb sne.

   Bemærk: For at dreje til højre – løft op i den højre hjulkoblingsarm, og klem den ind mod håndtaget. Dette deaktiverer fremdriften fra det højre hjul, samtidig med at det venstre hjul fortsætter med at køre, og maskinen drejer til højre.

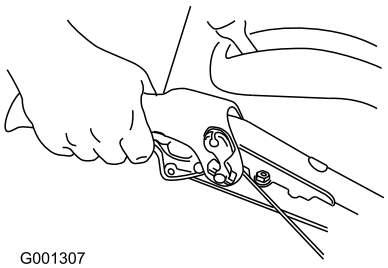

Figur 13

Bemærk: Ligeledes vil maskinen dreje til venstre, når du klemmer den venstre hjulkoblingsarm.

Bemærk: Når du har gennemført drejningen, skal du slippe hjulkoblingsarmen. Drevet aktiverer begge hjul (Figur 14).

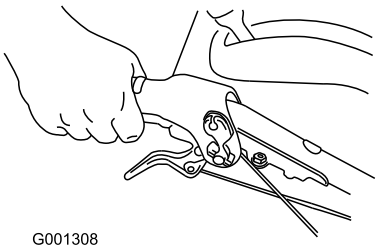

Figur 14

5. For at standse traktionsdrevet skal du slippe traktionsdrevgrebet.

Baglænskørsel med maskinen

1. Sæt farthåndtaget i det ønskede fartområde for baglænskørsel, og sørg for, at farthåndtaget låses fast i hakket.
2. For at køre baglæns – aktiver traktionsdrevet, og klem langsomt venstre traktionsgreb ind til håndtaget.

   Bemærk: Du kan også styre maskinen ved kortvarigt at klemme og slippe den venstre eller højre hjulkoblingsarm, således at den kører ligeud.

   Bemærk: For at dreje til højre – klem den højre hjulkoblingsarm ind mod håndtaget. Dette deaktiverer fremdriften fra det højre hjul, samtidig med at det venstre hjul fortsætter med at køre, og maskinen drejer til højre.

   Bemærk: Ligeledes vil maskinen dreje til venstre, når du klemmer den venstre hjulkoblingsarm.

Bemærk: Ved at klemme begge hjulkoblingsarme ind samtidigt deaktiveres fremdriften fra begge hjul. Dette giver dig mulighed for at bevæge maskinen bagud uden behov for at standse og skifte til bakgear. Det gør det også lettere at styre og transportere maskinen, når motoren ikke kører.

Betjening af kosten

⚠ FARE

Når maskinen er i drift, vil kontakt med roterende eller bevægelige dele forårsage alvorlig kvæstelse af hænder og fødder.

- **Før justering, rengøring, eftersyn og reparation af samt fejlfinding på maskinen skal du stoppe motoren og vente på, at alle bevægelige dele standser. Tag kablet ud af tændrøret, og hold det væk fra tændrøret for at forhindre, at nogen kommer til at starte motoren ved et uheld.**
- **Stå bag håndtagene og væk fra kosten, mens maskinen betjenes.**
- **Hold ansigt, hænder, fødder og andre kropsdele samt tøj væk fra skjulte, bevægelige eller roterende dele.**

⚠ ADVARSEL

Kontakt med en roterende kost kan medføre, at operatøren eller omkringstående påføres alvorlig personskade eller livsfarlig kvæstelse.

- **Rydning af en blokering fra kosten. Se Rydning af en tilstoppet kost (side 16).**
- **Betjen ikke maskinen, hvis kostdrevgrebet ikke fungerer korrekt. Kontakt en autoriseret Toro-forhandler.**

⚠ ADVARSEL

Den roterende kost kan udslynge sten og andre fremmedlegemer, og udsætte operatøren eller omkringstående for alvorlig personskade.

- **Hold arbejdsområdet ryddet for alle genstande, som kosten kan opsamle og udslynge.**
- **Hold alle børn og kæledyr væk fra arbejdsområdet.**

⚠ FORSIGTIG

Når kosten er aktiveret, kan den køre maskinen baglæns. Hvis kostens højde justeres for lavt, kan maskinen bevæge sig kraftigt baglæns og forårsage personskade og/eller beskadigelse af ejendom.

Kontroller omhyggeligt kostens højde, og juster den korrekt, eller kontakt din autoriserede Toro-forhandler.

1. Sæt motorens gashåndtag i positionen Fast (hurtig).

2. Sæt farthåndtaget i den ønskede position, og klem langsomt det venstre traktionsdrevgreb ind.

   Vigtigt: Sørg for, at traktionsdrevet er aktiveret, inden du betjener kosten, ellers kan kosten køre maskinen baglæns.

3. For at aktivere kosten – klem langsomt det højre kostgreb ind til håndtaget (Figur 15).

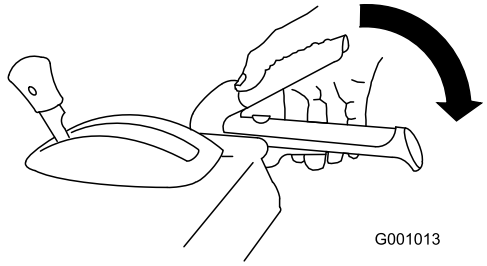

g001013

Figur 15

- Hvis maskinens motorhastighed sænkes ved en stor belastning, eller hjulene spinder, skal du skifte til et lavere gear.
- Hvis maskinens forende løfter sig, skal du skifte til et lavere gear. Hvis forenden bliver ved med at løfte sig, skal du løfte op i håndtagene.

4. Kosten stoppes ved at slippe højre greb.

Kontrol af fejebanen

En kost fejer med børstehårenes spidser. Når du anvender for stort nedadgående tryk, anvender kosten ikke længere spidserne; kosten arbejder nu med siderne af børstehårene. Dette begrænser børstehårenes fejebevægelse og effektivitet samt reducerer kostens driftslevetid.

1. Kør til et fladt, støvet område, og stop maskinen.
2. Hold motoren kørende, og sæt gashåndtaget midt mellem SLOW OG FAST (langsom og hurtig).
3. Aktiver kosten, og lad kosten feje i ca. 30 sekunder.
4. Deaktiver kosten, og stop motoren.
5. Vent, til alle bevægelige dele er standset, før du forlader betjeningspositionen.
6. Drej motorens tændingskontakt til positionen OFF (slukket).
7. Sørg for, at det fejede område svarer til kostens længde og en maksimal bredde på 51 til 102 mm.

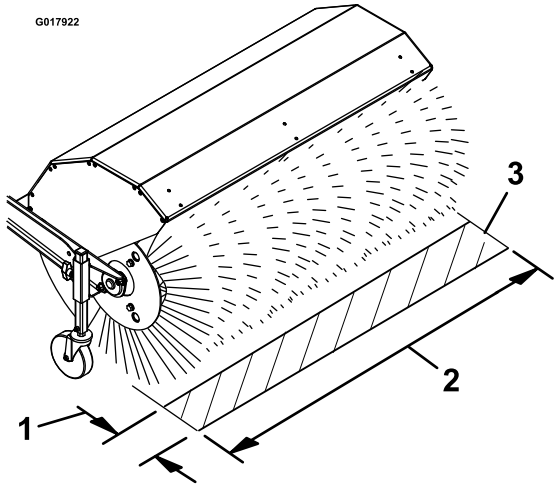

g017922

Figur 16

1. 51 til 102 mm maks. bredde
2. Kostens længde
3. Fejet område

8. Juster kostens højde, om nødvendigt.

Justering af kostens højde

1. Kør til et fladt, støvet område, og stop maskinen.
2. Deaktiver kosten, og stop motoren.
3. Vent, til alle bevægelige dele er standset, før du forlader betjeningspositionen.
4. Drej motorens tændingskontakt til positionen OFF (slukket).
5. For at justere kostens højde – fjern og gem stiften fra justeringsmuffen og styrehjulsrøret (Figur 17).

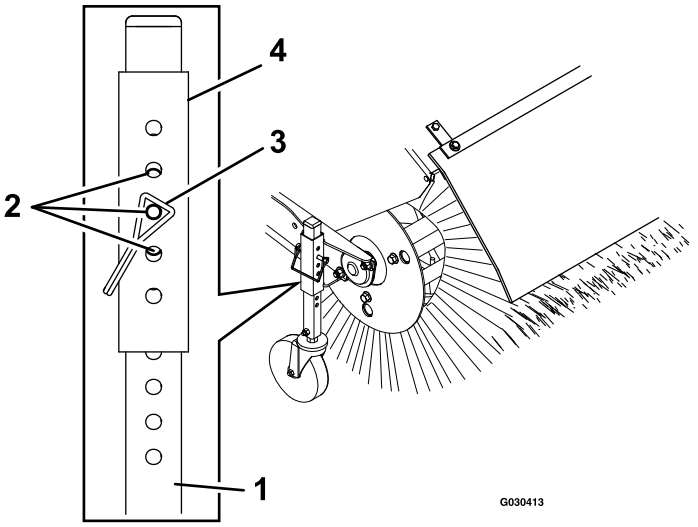

g030413

Figur 17

1. Styrehjulsrør
2. Positioner for at opnå 3 mm intervaller
3. Pind
4. Justeringsmuffe

6. Hæv eller sænk styrehjulsrøret for at opnå fejeområdet som angivet i Kontrol af fejebanen (side 15).

   Bemærk: Vælg enhver hulkombination, der er rettet ind på plads, og lås holdestiften; find den samme placering på den anden side.

7. Udførsel af finjusteringer – skub justeringsmuffen ét stifthul op eller ned på styrehjulsrøret for at justere kostens højde med 3 mm intervaller (Figur 17). Gentag trin 5 til 7 på det andet styrehjul.

   - For at hæve kosten i 3 mm intervaller – hæv justeringsmuffen en smule, og sæt stiften i det næste stifthul under det aktuelt brugte hul.
   - For at sænke kosten i 3 mm intervaller – sænk justeringsmuffen en smule, og sæt stiften i det næste stifthul over det aktuelt brugte hul.

8. Når den ønskede højde er nået, fastgøres stiften på hvert styrehjul. Kontroller derefter fejeområdet.

Justering af kostens sidevinkel

1. Deaktiver kosten, og stop motoren.
2. Vent, til alle bevægelige dele er standset.
3. Skub grebet ned med højre hånds tommelfinger (Figur 6).
4. Klem venstre hjulkoblingsarm ind til håndtaget, og skub kosthuset til den ønskede vinkel.

   Bemærk: Kosten kan rotere 19° til højre eller venstre, eller lige ud.

5. Når kosten er placeret, slippes kostvinkelgrebet.
6. Slip venstre hjulkoblingsarm, og sørg for, at kosten er låst på plads.

Brug af den alternative styrehjulsplacering

Når du arbejder i sne, skal du montere styrehjulene bag kostens børstehår (Figur 18).

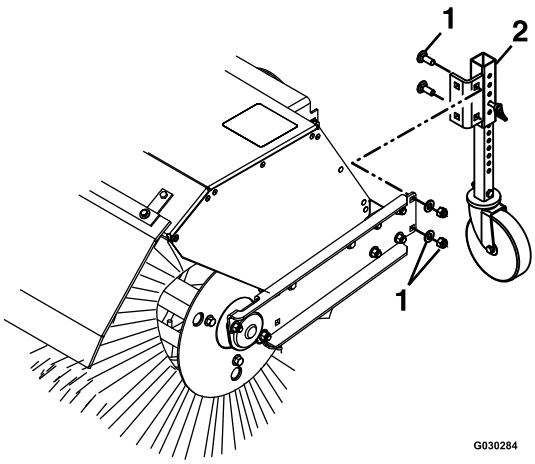

g030284

Figur 18

1. Bolte og møtrikker
2. Styrehjul

Rydning af en tilstoppet kost

⚠ ADVARSEL

Den roterende kost kan forårsage alvorlig personskade.

Sluk maskinen, og vent til alle roterende dele er stoppet, før kosten ryddes.

- Hvis kosten bliver tilstoppet, skal du blive i betjeningspositionen og slippe det venstre traktionsdrevgreb. Mens du aktiverer kosten, skal du trykke håndtagene ned for at hæve maskinens forende et par centimeter over fortovet. Løft derefter hurtigt håndtagene, således at maskinens forende støder mod fortovet. Gentag om nødvendigt.
- Hvis du ikke kan rydde tilstopningen af kosten ved at støde maskinens forende:
  - Parker maskinen på en plan flade. Stop motoren, vent på, at alle bevægelige dele standser, og frakobl tændrørskablet.
  - Skarpe genstande kan blive viklet ind i børstehårene. Benyt handsker, og vær forsigtig, når du fjerner fremmedlegemer fra kosten; brug ikke hænderne.

Forebyggelse mod fastfrysning

- Når det sner eller er koldt, er der risiko for, at betjeningsanordningerne og bevægelige dele fryser fast. Sørg for ikke at påføre maskinen for stor belastning ved forsøg på at betjene de fastfrosne betjeningsanordninger. Hvis du har problemer med at få betjeningsanordninger eller dele til at fungere, skal du starte motoren og lade den køre i nogle minutter.
- Efter at have brugt maskinen skal du lade motoren køre i nogle minutter for at undgå, at bevægelige dele fryser fast. Aktiver kosten for at fjerne eventuel overskydende sne fra husets inderside. Stop motoren, og vent på, at alle bevægelige dele standser, og frakobl tændrørskablet. Fjern al is, sne eller andet affald fra maskinen.
- Sæt tændrørskablet i. Mens motorkontakten er i positionen OFF (Fra) – træk i starterens tilbageslagshåndtag flere gange for at forhindre, at tilbageslagsstarteren fryser fast.

Transport af maskinen

⚠ ADVARSEL

Det kan være farligt at bruge ramper, der ikke er tilstrækkeligt stærke eller er forkert understøttet, til at læsse maskinen på transportkøretøjet. Ramperne kan kollapse og forårsage, at maskinen vælter, hvilket kan forårsage personskade.

- **Brug korrekte ramper, der er fastgjort til lastbilen eller traileren.**
- **Hold fødder og ben væk fra maskinens underside ved læsning og aflæsning.**

Klargøring til transport af maskinen

Udfør følgende, inden du transporterer maskinen:

- Sørg for, at brændstofafbryderventilen er lukket.
- Brug en robust anhænger til at transportere maskinen. Anbring maskinen i enten et fremadgående gear eller bakgear, og bloker derefter hjulene.
- Fastgør maskinen sikkert til traileren vha. remme, kæder, kabler eller reb.
- Kontroller, at anhængeren er udstyret med alt det nødvendige lys og skiltning i henhold til lovgivningen.

Vedligeholdelse

Bemærk: Maskinens venstre og højre side er som set fra den normale betjeningsposition.

Skema over anbefalet vedligeholdelse

Vedligeholdelsesintervaller	Vedligeholdelsesprocedure
Efter de første 2 timer	• Kontroller traktionskablet. • Kontroller kostens kabel.
Efter de første 5 timer	• Skift motorolien.
Hver anvendelse eller dagligt	• Kontroller motoroliestanden. • Kontroller kostakslens brudstift. • Kontroller, om der er løse bolte og møtrikker.
For hver 50 timer	• Rengør skumforfilteret (oftere under støvede forhold). • Kontroller dæktrykket. • Kontroller remmens tilstand.
For hver 100 timer	• Smør kostens vinkellåsestift. • Skift motorolien (mere hyppigt under ekstreme forhold). • Kontrol af tændrør.
For hver 200 timer	• Udskift skumforfilteret.
For hver 300 timer	• Udskift papirluftfilteret (oftere under støvede driftsforhold).
Årlig	• Smør sekskantakslen. • Kontroller traktionskablet. • Kontroller kostens kabel.
Årlig eller før opbevaring	• Kontroller lufttrykket i drivdækkene, og pump dem op til 116 til 137 kPa. • Aftap benzinen, og idriftsæt motoren for at udtørre brændstoftanken og karburatoren ved sæsonens slutning. • Få en autoriseret forhandler til at efterse og udskifte traktionsdrivremmen efter behov.

Vigtigt: **Du kan få yderligere oplysninger om vedligeholdelse og reparation af maskinen på www.Toro.com.**

Vigtigt: **Se betjeningsvejledningen til motoren for at få oplysninger om yderligere vedligeholdelsesprocedurer. Kontakt den autoriserede motorserviceforhandler ved motorjusteringer, reparationer eller garantiservice, som ikke er beskrevet i denne vejledning.**

Klargøring til vedligeholdelsesarbejde

1. Parker maskinen på en plan flade.
2. Sluk motoren, og lad den køle ned.
3. Frakobl tændrørskablet fra tændrøret, og hold det væk fra tændrøret for at forhindre utilsigtet motorstart (Figur 19).

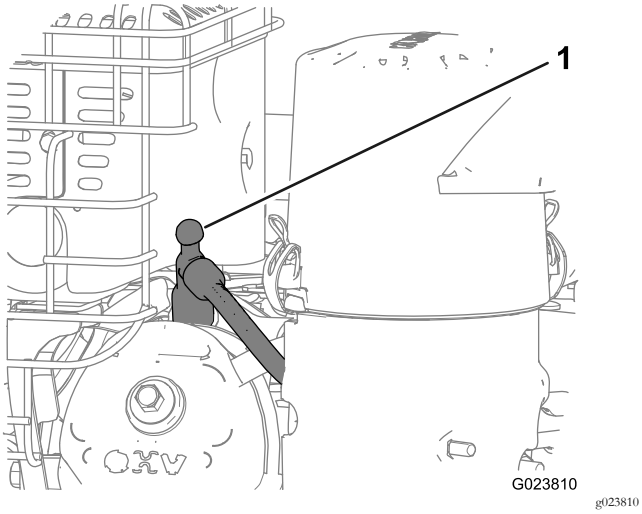

Figur 19

1. Tændrørskabel

Smøring

Smøring af kostens vinkellåsestift og sekskantakslen

Eftersynsinterval: For hver 100 timer

Årlig

1. Smør fittingen til kostens vinkellåsestift med litiumfedt nr. 2 (Figur 20).

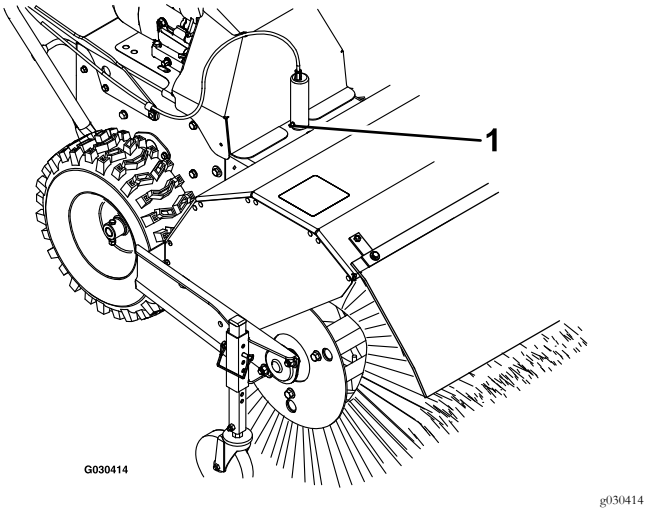

Figur 20

1. Kostens vinkellåsestift

2. Fjern remskærmen og motorafskærmningen.
3. Flyt farthåndtaget til positionen R2.
4. Dyp en lang, ren pensel med en lille spids i bilolie, og smør sekskantakslen let (Figur 21).

Vigtigt: Spild ikke olie på gummihjulet eller friktionsdrevpladen af aluminium, da traktionsdrevet i så fald vil spinde (Figur 21).

Bemærk: Vip maskinen frem og tilbage for at dreje den sekskantede aksel.

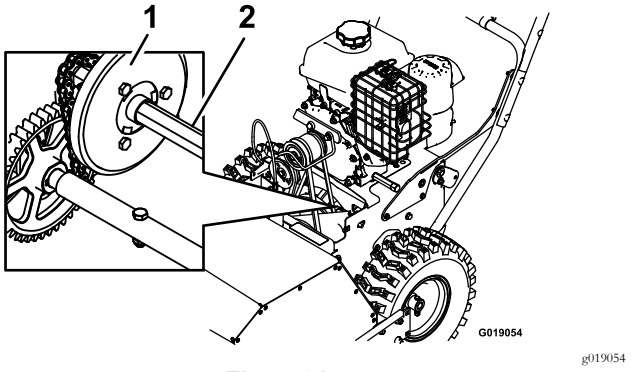

Figur 21

1. Friktionsdrevplade af aluminium
2. Sekskantet aksel

5. Flyt farthåndtaget til position 6.
6. Smør den anden ende af sekskantakslen.
7. Flyt farthåndtaget frem og tilbage et par gange.
8. Monter remskærmen og motorafskærmningen.

Motorvedligeholdelse

Eftersyn af luftfilteret

Eftersynsinterval: For hver 50 timer—Rengør skumforfilteret (oftere under støvede forhold).

For hver 200 timer—Udskift skumforfilteret.

For hver 300 timer—Udskift papirluftfilteret (oftere under støvede driftsforhold).

Vigtigt: Betjen ikke motoren uden luftfilterindsatsen. Dette kan medføre ekstrem motorskade.

1. Åbn låsene på dækslet til luftfilteret.
2. Fjern dækslet, og rengør det grundigt (Figur 22).

   Bemærk: Pas på, at snavs ikke falder ned i basen.

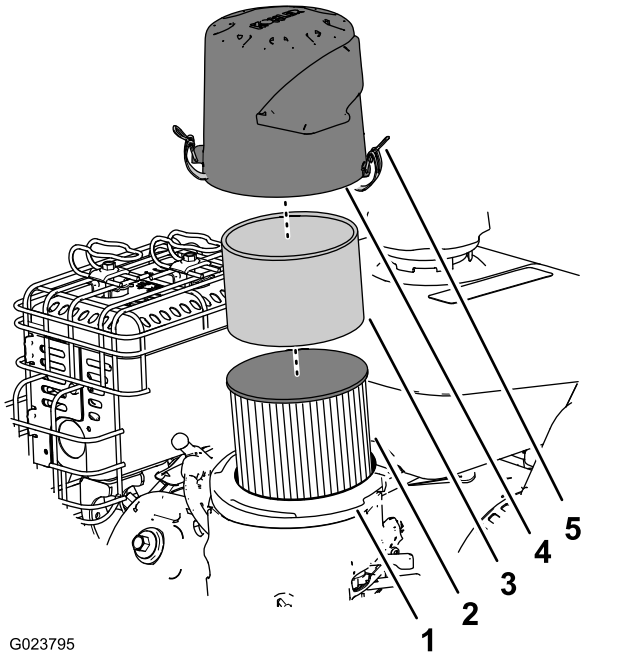

Figur 22

1. Luftfilterbase
2. Papirluftfilter
3. Skumforfilter
4. Dæksel
5. Lås på luftfilterdækslet (2)

3. Fjern skumforfilteret, og vask det med en mild sæbeopløsning og vand, og lad det tørre (Figur 22).
4. Fjern og efterse papirluftfilteret (Figur 22); kasser det, hvis det er meget snavset.

   Vigtigt: Forsøg ikke at rengøre et papirfilter.
5. Tør snavs væk fra basen og dækslet med en fugtig klud.

   Bemærk: Sørg nøje for, at støv og snavs ikke trænger ind i luftkanalen, der fører til karburatoren.
6. Monter skumforfiltret på papirluftfiltret (Figur 22).

   Bemærk: Brug et nyt papirluftfilter, hvis du har kasseret det gamle.
7. Monter luftfilteret på luftfilterbasen (Figur 22).
8. Juster pilemærkaten på luftfilterdækslet og pilemærkaten på basen efter hinanden (Figur 23).

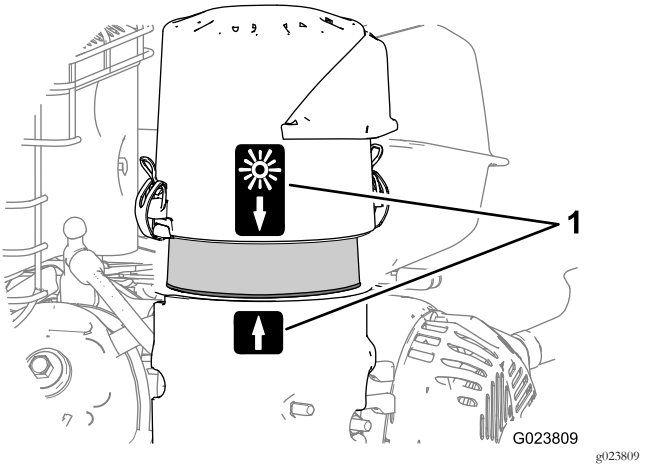

Figur 23

1. Justeringspilemærkat (normal omgivelsesluft vist)

9. Fastgør luftfilterdækslet til basen med låsene.

Kontrol af motoroliestanden

Eftersynsinterval: Hver anvendelse eller dagligt

Motorolietype: Toro 4 – Cycle Premium-motorolie

Brug selvrensende højkvalitetsolier (herunder syntetiske) i API (American Petroleum Institute) serviceklasse SJ eller højere. Vælg viskositet baseret på lufttemperaturen på driftstidspunktet, som vist i tabellen nedenfor.

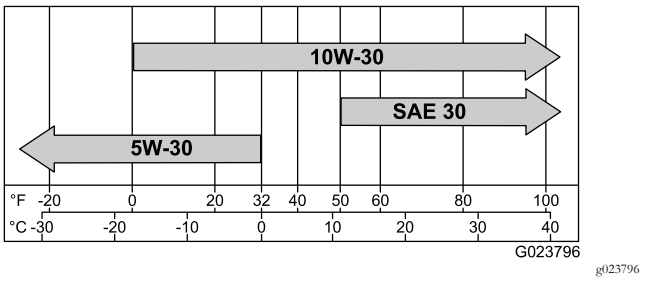

Figur 24

Kontroller oliestanden, når motoren er kold.

1. Rengør området omkring målepinden.
2. Tag målepinden ud, og kontroller oliestanden på målepinden (Figur 25).

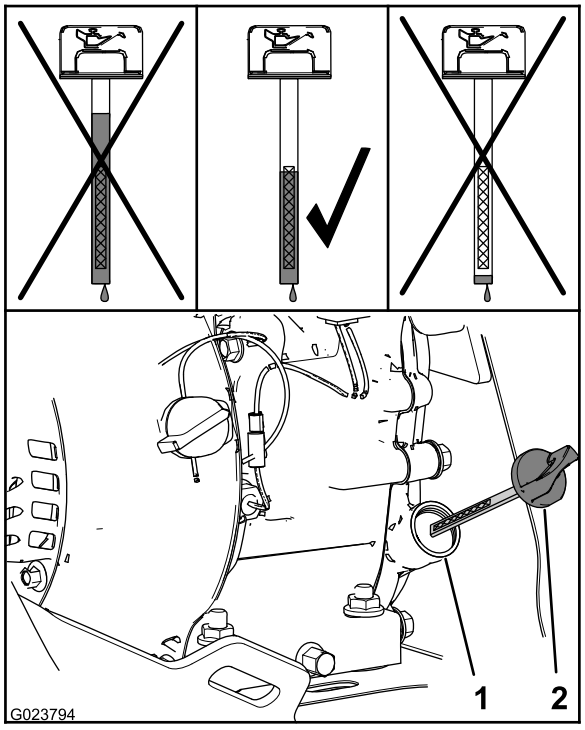

g023794

Figur 25

1. Påfyldningsstuds
2. Målepind

3. Tag målepinden ud, og tør olien af med en ren klud.
4. Indfør målepinden i påfyldningsstudsen, lad den hvile på oliepåfyldningsstudsen, og drej den mod uret, indtil dækslet falder ned til det laveste punkt på gevindstigningerne.

   Bemærk: Skru ikke dækslet på røret.
5. Fjern målepinden, og kontroller oliestanden.

   Bemærk: Idriftsæt ikke motoren, når oliestanden er under mærket Add (påfyld) eller over mærket Full (fuld) på målepinden.

   Bemærk: Oliestanden bør være øverst på indikatoren på målepinden (Figur 25).

   - Hvis oliestanden er lav, skal følgende udføres:
     A. Hæld den angivne olie i påfyldningsstudsen (Figur 25).

        Bemærk: Overfyld ikke motoren med olie.

     B. Gentag trin 3 til 5.
   - Hvis oliestanden er høj, skal følgende udføres:
     A. Fjern hætten fra afløbsfittingen.
     B. Dræn olien, indtil oliestanden står øverst på indikatoren på målepinden. Se trin 1 i Skift af motorolien (side 21).
     C. Monter hætten på afløbsfittingen. Se trin 2 i Skift af motorolien (side 21).
6. Indsæt målepinden i påfyldningsstudsen, og spænd målepinden med fingrene.

Skift af motorolien

Eftersynsinterval: Efter de første 5 timer

For hver 100 timer (mere hyppigt under ekstreme forhold).

Oliekapacitet: 0,60 liter

Bemærk: Dræn motorolien, mens motoren er varm.

1. Anbring en bakke under afløbsfittingen, og fjern olieaftapningsdækslet (Figur 26).

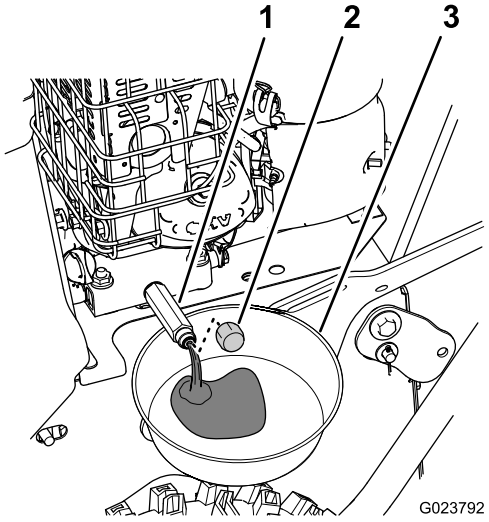

g023792

Figur 26

1. Afløbsfitting
2. Hætte
3. Aftapningskar

2. Lad olien løbe ud, og monter derefter olieaftapningsdækslet.
3. Rengør omkring påfyldningsstudsen, og tag målepinden ud.
4. Fyld til den angivne kapacitet med den angivne olie, og sæt målepinden i igen. Se Kontrol af motoroliestanden (side 20).

   Bemærk: Overfyld ikke motoren med olie.
5. Tør eventuelt spildt olie op.
6. Start motoren, og kontroller, om der er lækager.
7. Stands motoren, og kontroller oliestanden. Se Kontrol af motoroliestanden (side 20).

Kontrol af tændrøret

Eftersynsinterval: For hver 100 timer

Tændrørstype: Champion® RC12YC, Kohler® 12 132 02-S, eller Koher 25 132 14-S (RFI-kompatibel)

Gnistgab: 0,76 mm

1. Kobl tændrørskablet fra tændrørets klemme (Figur 19).
2. Rengør området omkring den nederste del af tændrøret.
3. Fjern tændrøret fra topstykket ved at dreje tændrøret mod uret.
4. Undersøg tændrøret for slid og skader (Figur 27).

   Vigtigt: Udskift tændrøret, hvis det er revnet, beskadiget eller snavset. Rengør ikke elektroderne, da partikler, der kommer ind i cylinderen, kan forårsage motorskade.

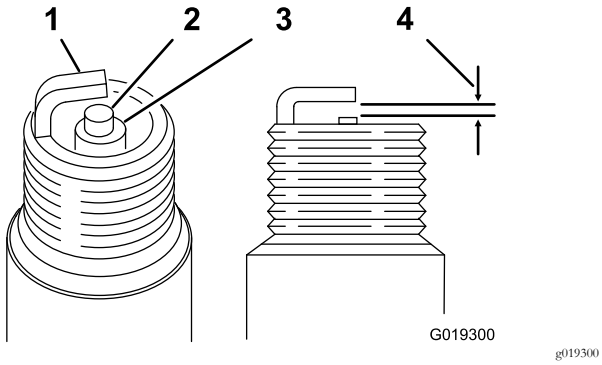

Figur 27

1. Jordelektrode
2. Midterelektrode
3. Isolator
4. Gnistgab: 0,76 mm

5. Kontroller gnistgabet med en ledningsmåler (Figur 27).

   Bemærk: Juster om nødvendigt gabet til 0,76 mm ved forsigtigt at bøje jordelektroden.
6. Monter tændrøret ved at skrue det ind i cylindertopstykket og tilspænde tændrøret til 20 Nm.
7. Kobl tændrørskablet til tændrørets klemme.

Vedligeholdelse af brændstofsystem

Tømning af brændstofsystemet

1. Find aftapningsskruen, der sidder i sideporten på karburatorbeholderen (Figur 28).

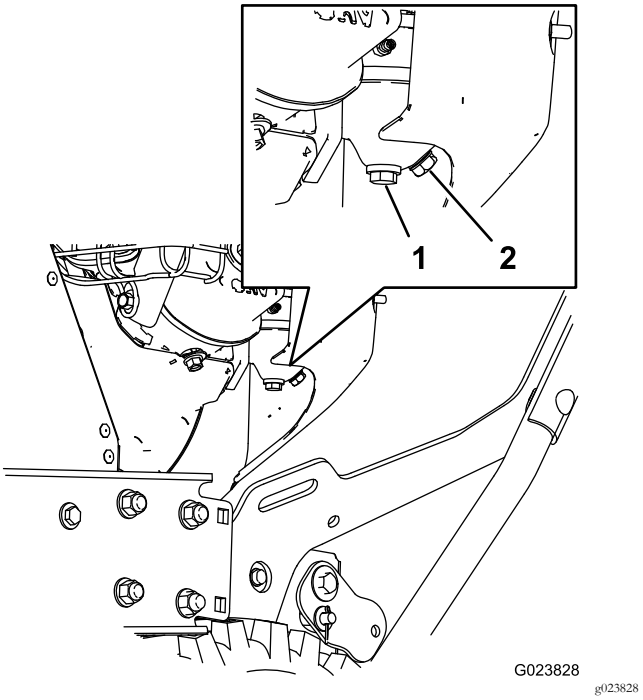

Figur 28

1. Beholderens holdeskrue
2. Aftapningsskrue

2. Tilret udstyret, som du vil bruge til at opsamle brændstof under aftapningsskruen.
3. Fjern aftapningsskruen fra karburatoren, og lad brændstoffet løbe fra brændstoftanken og karburatoren.

   Bemærk: Fjern ikke beholderens holdeskrue fra karburatoren.

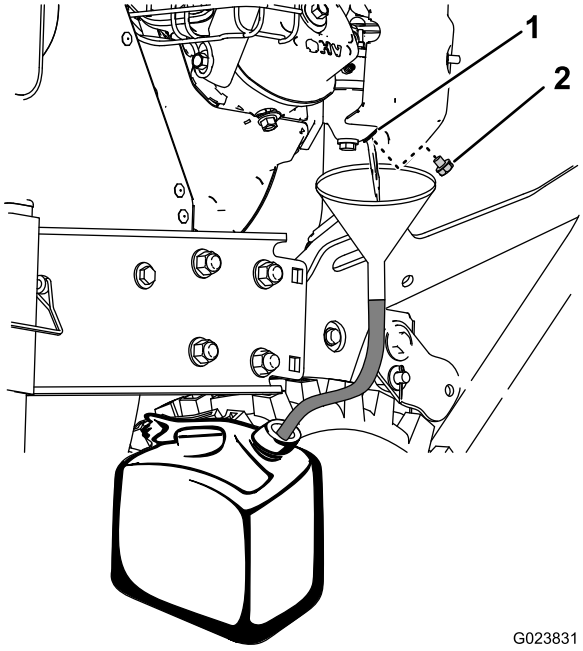

Figur 29

1. Karburatorbeholderens sideport
2. Aftapningsskrue

4. Monter aftapningsskruen i sideporten på karburatoren.

Vedligeholdelse af drivsystem

Kontrol af dæktrykket

Eftersynsinterval: For hver 50 timer

1. Sluk motoren, vent til alle bevægelige dele stopper, og lad motorkontakten være i positionen OFF (Fra).
2. Kontroller dæktrykket på drivdækkene.
3. Pump dækkene op til 1,17 til 1,38 bar.

Kontrol af traktionskablet

Eftersynsinterval: Efter de første 2 timer

Årlig

1. Sluk motoren, vent til alle bevægelige dele stopper, og frakobl tændrørskablet.
2. Når traktionsgrebet er udkoblet, skal du kontrollere stiften i den lange rille i maskinens venstre side over dækket (Figur 30).

   Bemærk: Der skal være et mellemrum på 6 mm fra rillens forreste del til stiftens forkant (Figur 30).

   Bemærk: Hvis justering er nødvendig, så se Justering af traktionskablet (side 23).

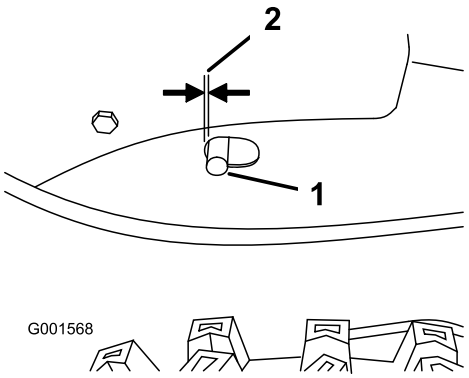

Figur 30

1. Pind
2. 6 mm

Justering af traktionskablet

Hvis maskinen ikke kører i de fremadgående gear eller bakgearene, eller den kører, når du slipper traktionsgrebet, skal du justere traktionskablet.

Når traktionsgrebet er udkoblet, skal du kontrollere stiften i den lange rille i maskinens venstre side over dækket. Der skal være et mellemrum på 6 mm fra rillens forreste del til stiftens forkant. Se Kontrol af traktionskablet (side 23).

Hvis det venstre traktionskabel ikke er justeret korrekt, skal du gøre følgende:

1. Løsn kontramøtrikken (Figur 31).
2. Løsn eller spænd spændemøtrikken for at justere stiften, indtil der er den rigtige afstand til rillens forkant (Figur 31).
3. Stram kontramøtrikken (Figur 31).

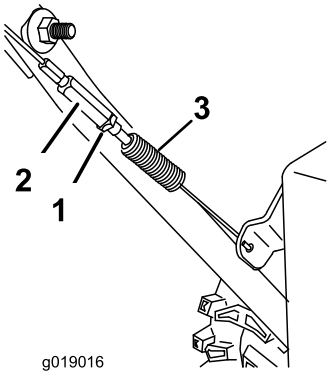

Figur 31

1. Kontramøtrik
2. Spændemøtrik

Justering af hjulkoblingens kabel

1. Klem hjulkoblingsarmen helt, og kontroller afstanden mellem den nederste del af håndtaget og enden af hjulkoblingsarmen (Figur 32).

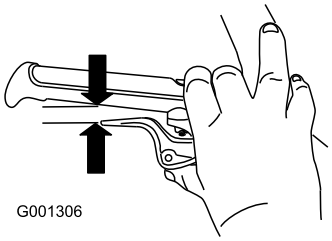

g001306

Figur 32

Bemærk: Afstanden skal omtrentligt svare til en blyants tykkelse (6 mm). Hvis afstanden er større, skal du løsne kabelklemmemøtrikken, skubbe kabelkappen en anelse op, spænde kabelklemmemøtrikken og igen kontrollere afstanden.

2. Gentag proceduren for det andet kabel (Figur 32).

Kostens vedligeholdelse

Kontrol af kostakslens brudstift

Eftersynsinterval: Hver anvendelse eller dagligt

1. Parker maskinen på en plan flade.
2. Sluk motoren, vent til alle bevægelige dele stopper, og frakobl tændrørskablet.
3. Kontroller brudstiften på kostakslen på hver side af gearkassen.

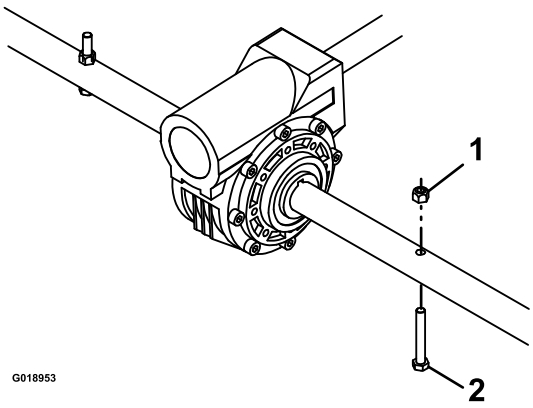

g019073

Figur 33

1. Møtrik
2. Brudstift

4. Hvis brudstiften er beskadiget, skal den fjernes og udskiftes. Fastgør den med en møtrik.

Udskiftning af slidte eller beskadigede kostsegmenter

Eftersynsinterval: efter behov.

1. Hæv kosten ved at indstille styrehjulenes positioner.
2. På begge sider af maskinen – fjern og gem de bræddebolte, spændeskiver og låsemøtrikker, der fastgør endelejerne på koststøtten.

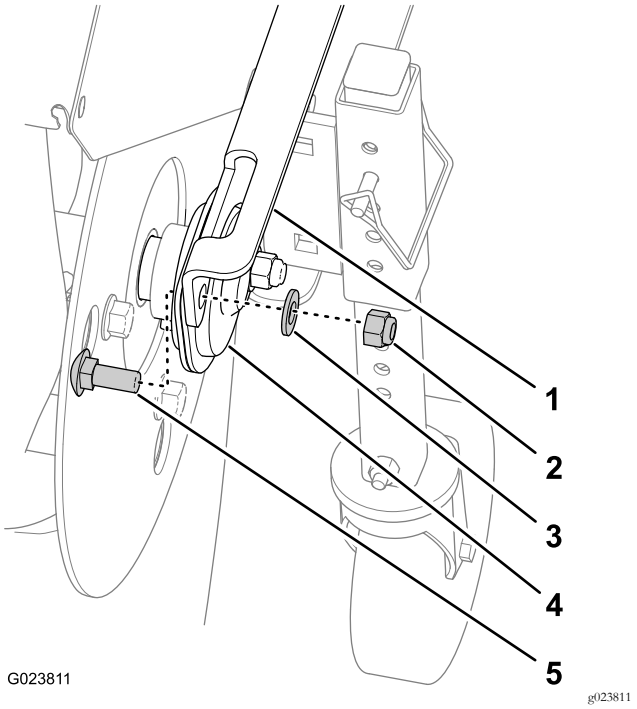

g023811

Figur 34

1. Koststøtte
2. Låsemøtrik
3. Skive
4. Endeleje
5. Bræddebolt

3. Træk manuelt kraftenheden tilbage for at fjerne kostenheden fra maskinen.
4. Understøt notakslen på hver side af gearkassen.
5. Stil kostens kerneenhed oprejst, så den aftagelige endeholdeplade vender opad (Figur 35).

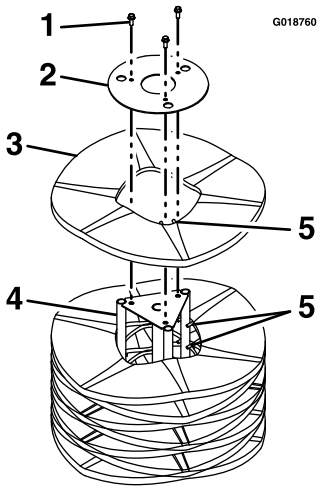

g018760

Figur 35

1. Bolte og møtrikker
2. Endeholdeplade
3. Kostens segment
4. Akselstøtte
5. Tilretningsfingre

6. Fjern og gem bolte og møtrikker fra endeholdepladen (Figur 35).

7. Fjern det/de beskadigede kostsegment(-er).
8. Monter den/de nye segment(-er) ved at forskyde metaljusteringsfingrene som vist i Figur 35.

   Vigtigt: Du kan beskadige kostenheden, hvis du ikke monterer kostens segmenter korrekt.

9. Monter kostenheden på maskinen.

   Vigtigt: Sørg for, at lejesætskruerne er spændt, inden du betjener kosten.

Kontrol af kostens kabel

Eftersynsinterval: Efter de første 2 timer

Årlig

1. Sluk motoren, vent til alle bevægelige dele stopper, og frakobl tændrørskablet.
2. Fjern remskærmen og motorafskærmningen.
3. Når kostgrebet er udkoblet, skal du sørge for, at afstanden mellem kostens koblingssamling og tappen er 3,2 mm.

   Bemærk: Hvis kosten er ikke justeret korrekt, så se Justering af kostdrevet (side 25).

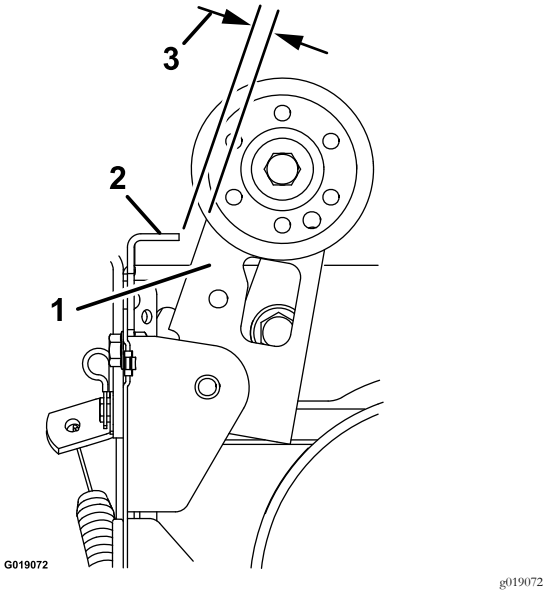

Figur 36

1. Kostens koblingssamling
2. Tap
3. 3,2 mm

Justering af kostdrevet

Hvis kostens kabel ikke er justeret korrekt, så se Kontrol af kostens kabel (side 25), og udfør derefter de følgende trin:

1. Løsn kontramøtrikken (Figur 37).

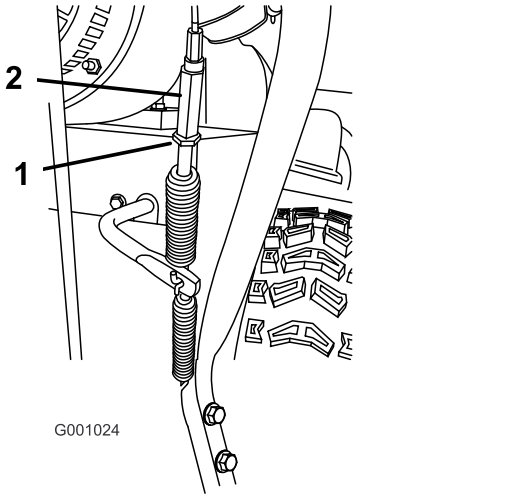

Figur 37

1. Kontramøtrik
2. Spændemøtrik

2. Løsn eller spænd den spændemøtrik, der justerer spændingen på kablet (Figur 37).
3. Juster spændemøtrikken, indtil afstanden mellem kostens koblingsenhed og tappen er 3,2 mm (Figur 36).
4. Stram kontramøtrikken.
5. Hvis kostens kabel er justeret korrekt, men der stadig er et problem, skal du kontakte din autoriserede Toro-serviceforhandler.

Vedligeholdelse af remmene

Kontrol af remmenes tilstand

Eftersynsinterval: For hver 50 timer

1. Afmonter skruen og spændeskiven, der fastgør motorhjelmen og remskærmen på maskinen (Figur 38).

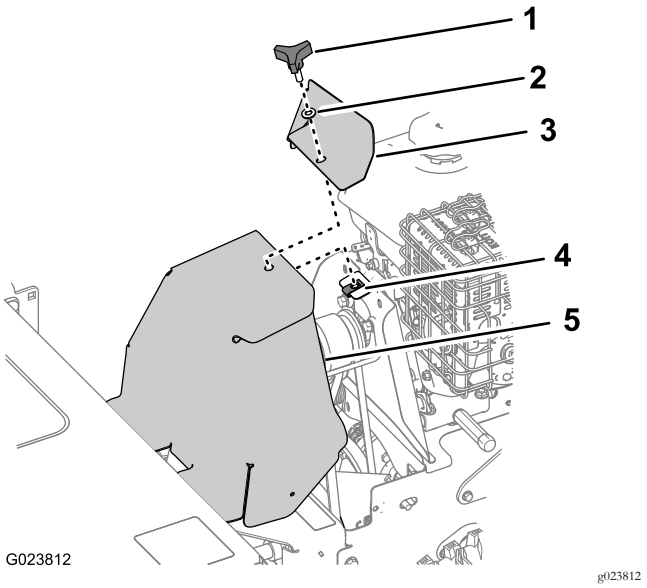

Figur 38

1. Skrue
2. Spændeskive
3. Motorhjelm
4. Plademøtrik
5. Remskærm

2. Kontroller de to remme for skader eller slid.

   Bemærk: Udskift beskadigede eller meget slidte remme.

3. Ret remskærmen og motorhjelmen ind efter maskinen og plademøtrikken (Figur 38).
4. Fastgør remskærmen og motorhjelmen på maskinen med skruen og spændeskiven (Figur 38).

Afmontering af kostens drivrem

1. Fjern motorhjelmen og remskærmen fra maskinen. Se trin 1 i Kontrol af remmenes tilstand (side 26).
2. Fjern de to bolte og to spændeskiver, der fastgør remstyret til maskinen, og fjern remstyret og afstandsbøsningen (Figur 39).

   Bemærk: Afstandsbøsningen er placeret mellem motoren og remskiveafskærmningen.

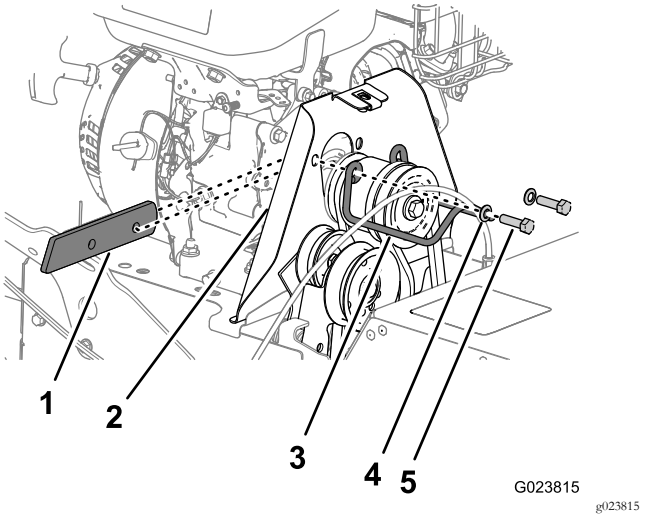

Figur 39

1. Afstandsklods
2. Remskiveafskærmning
3. Remstyr
4. Skive
5. Bolt

3. Skyd remmen fremad over den forreste rille på motorremskiven (Figur 40).

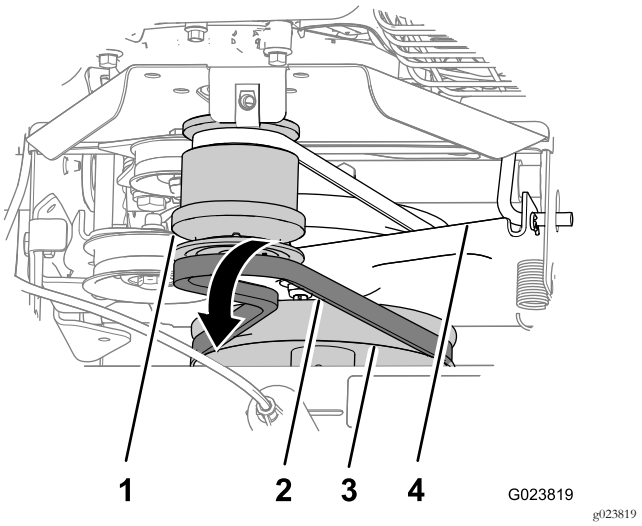

Figur 40

1. Motorremskive
2. Kostens drivrem
3. Kostens gearkasseremskive
4. Traktionskontrolbeslag

4. Skyd remmen af kostens gearkasseremskive, flyt remmen bagud mellem remskiven og traktionskontrolbeslaget. Fjern derefter remmen fra maskinen (Figur 40).

Montering af kostens drivrem

1. Ret den nye rem ind mellem remskiven og traktionskontrolbeslaget (Figur 40).
2. Skyd remmen op på rillen i bunden af kostens gearkasseremskive (Figur 40).

3. Skyd remmen op på den forreste rille på motorremskiven (Figur 40).

   Bemærk: Sørg for, at remmen ikke er snoet.

4. Ret afstandsbøsningen ind mellem motoren og remskiven, og ret hullerne ind på afstandsbøsningen, motoren og afskærmningen (Figur 39).

5. Fastgør remskivestyret på maskinen med de bolte og spændeskiver (Figur 39), du fjernede i trin 2 i Afmontering af kostens drivrem (side 26).

Afmontering af traktionsremmen

1. Afmonter kostens drivrem. Se Afmontering af kostens drivrem (side 26).

2. Afmonter låseclipsen fra traktionskontrolstangen (Figur 41).

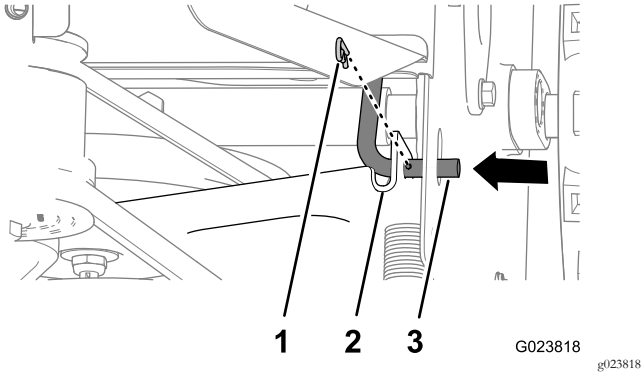

Figur 41

1. Låseclips
2. Traktionskontrolstang
3. Traktionskontrolbeslag

3. Fjern traktionskontrolstangen fra traktionskontrolbeslaget ved at flytte stangen indad (Figur 41).

4. Drej traktionskontrolbeslaget og traktionsremskiven fremad (Figur 42).

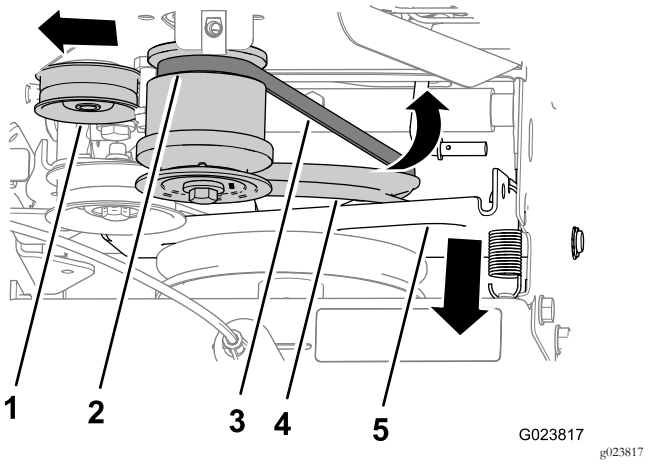

Figur 42

1. Spændingsremskive
2. Bageste rille (motorremskive)
3. Traktionsrem
4. Traktionsremskive
5. Traktionskontrolbeslag

5. Træk spændingsremskiven udad (Figur 42).

6. Skyd traktionsremmen ud af rillen på traktionsremskiven og op mellem remskiven og friktionshjulet (Figur 43).

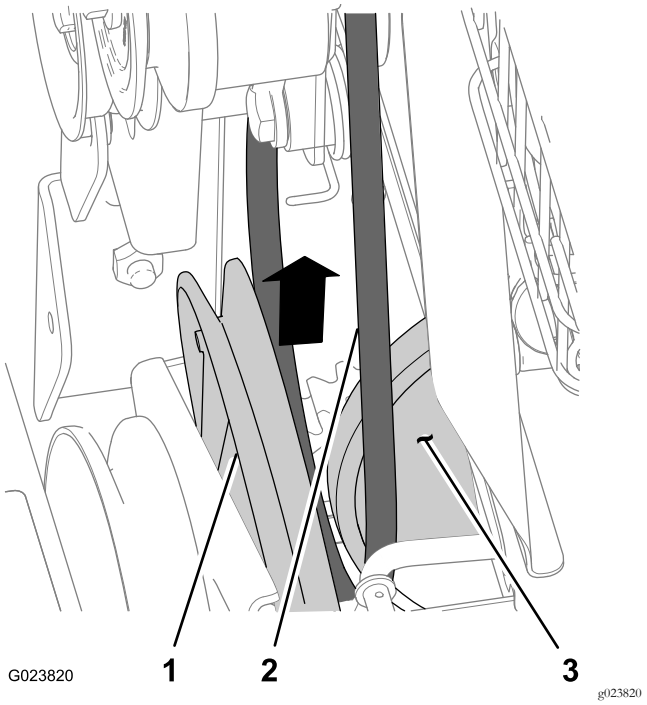

Figur 43

1. Traktionsremskive
2. Rem
3. Friktionshjul

7. Skub remmen af den bageste rille på motorremskiven, og fjern remmen fra maskinen (Figur 42).

Montering af traktionsremmen

1. Ret traktionsremmen ind mellem friktionshjul og traktionsremskiven (Figur 43).
2. Ret remmen ind efter rillen i bunden af traktionsremskiven (Figur 42).
3. Træk spændingsremskiven udad (Figur 42).
4. Ret remmen ind efter den bageste rille i motorremskiven (Figur 42).

   Bemærk: Slip spændingsremskiven.
5. Flyt traktionskontrolbeslaget bagud, og ret hullet ind efter beslaget med traktionskontrolstangen (Figur 41).
6. Skyd stangen igennem beslaget, og fastgør stangen med låseclipsen (Figur 41).
7. Monter kostens drivrem. Se Montering af kostens drivrem (side 26).
8. Monter motorhjelmen og remskærmen. Se trin 1 i Kontrol af remmenes tilstand (side 26).

Vedligeholdelse af chassiset

Kontrol for løse bolte og møtrikker

Eftersynsinterval: Hver anvendelse eller dagligt

1. Efterse maskinen for løse eller manglende bolte og møtrikker eller andre potentielle problemer.
2. Spænd alle løse bolte og møtrikker, inden maskinen betjenes.
3. Monter alle manglende bolte og møtrikker, inden maskinen betjenes.

Opbevaring

⚠ ADVARSEL

Benzindampe er meget brandfarlige, sprængfarlige og farlige at inhalere. Hvis du opbevarer produktet et sted med åben ild, kan benzindampe antændes og forårsage en eksplosion.

- **Opbevar ikke maskinen i et hjem (beboelsesområde), en kælder eller andre områder, hvor der kan være antændingskilder, f.eks. varmtvands- og rumopvarmere, tørretumblere og andre apparater.**
- **Maskinen må ikke vippes bagover med brændstof i tanken, da der kan løbe brændstof ud af maskinen.**

Klargøring af maskinen til opbevaring

1. Understøt rammen, så børstehårene ikke rører ved jorden.

   Bemærk: Børstehårene bliver forvrænget, og kosten fejljusteres, hvis børstehårene berører jorden i længere perioder.
2. Hold kosten væk fra sollys, vejr- og temperaturændringer for at forhindre skørhed.
3. Rengør kosten grundigt, og sørg for, at den er fri for kaustiske kemikalier og/eller rester.
4. Tilsæt brændstofstabilisator til frisk brændstof ved årets sidste påfyldning.
5. Fyld behandlet brændstof på maskinen, og idriftsæt motoren i 10 minutter.
6. Dræn brændstoffet af brændstofsystemet. Se Tømning af brændstofsystemet (side 22).
7. Lad sneslyngen køre, indtil motoren standser på grund af brændstofmangel.
8. Spæd motoren, og start den igen.
9. Lad motoren køre, indtil den stopper.
10. Lad den køle af.
11. Frakobl tændrørskablet.
12. Fjern tændrøret, hæld 30 ml motorolie ned i tændrørshullet, og træk **langsomt** i startsnoren flere gange.
13. Sæt tændrøret løst i.
14. Bortskaf eventuelt ubrugt brændstof på forsvarlig vis. Genbrug det i henhold til gældende retningslinjer, eller brug det i bilen.

    Bemærk: Opbevar ikke stabiliseret brændstof i mere end 90 dage.

15. Rengør maskinen grundigt.
16. Pletmal ridsede overflader med maling, der kan købes hos en autoriseret Toro-serviceforhandler. Slib de berørte områder med sandpapir, før de males, og brug et rustforebyggende middel for at forhindre, at metaldele ruster.
17. Spænd alle løse skruer, bolte og låsemøtrikker. Reparer eller udskift alle beskadigede dele.
18. Tildæk maskinen, og opbevar den på et rent, tørt sted, der er utilgængeligt for børn. Lad motoren køle af, før du opbevarer maskinen på et lukket sted.

Fjernelse af maskinen fra opbevaringsstedet

1. Fjern tændrøret, og tørn motoren hurtigt ved hjælp af starteren for at blæse den overskydende olie ud af cylinderen.
2. Monter tændrøret, og spænd det herefter til 20,4 Nm.
3. Sæt tændrørskablet i.
4. Udfør de årlige vedligeholdelsesprocedurer som angivet i skemaet over anbefalet vedligeholdelse. Se Vedligeholdelse (side 18).

Fejlfinding

Problem	Mulig årsag	Afhjælpning
Motoren vil ikke starte, er svær at starte eller sætter ud.	1. Brændstoftanken er tom. 2. Brændstofafbryderventilen er lukket. 3. Gashåndtaget og chokeren er ikke i den korrekte position. 4. Der er snavs i brændstofventilen. 5. Brændstofdækslets udluftning er tilstoppet. 6. Der er snavs, vand eller gammelt brændstof i brændstofsystemet. 7. Luftfilteret er snavset. 8. Tændrøret er defekt. 9. Tændrørskablet er ikke tilsluttet.	1. Fyld brændstoftanken op. 2. Åbn brændstofafbryderventilen. 3. Sørg for, at gashåndtaget er placeret midtvejs mellem positionen Slow (langsom) og Fast (hurtig), og at chokeren er i positionen On (til), hvis motoren er kold, eller Off (fra), hvis motoren er varm. 4. Rengør brændstofventilens gitter og skål. 5. Rengør brændstofdækslets udluftning. 6. Kontakt en autoriseret motorserviceforhandler. 7. Rens eller udskift luftfilterindsatsen. 8. Rens, juster eller udskift tændrøret. 9. Kontroller tændrørskablets tilslutning.
Motoren mister kraft.	1. Motorbelastningen er for stor. 2. Luftfilteret er snavset. 3. Oliestanden i krumtaphuset er forkert. 4. Der er snavs i brændstoftankens filter. 5. Der er snavs, vand eller gammelt brændstof i brændstofsystemet.	1. Sænk kørehastigheden, eller juster kosten. 2. Rens eller udskift luftfilterindsatsen. 3. Kontroller oliestanden i krumtaphuset. 4. Rengør brændstoftankens filter. 5. Kontakt en autoriseret motorserviceforhandler.
Kosten rengør ikke overfladen.	1. Kostens højde er forkert. 2. Dæktrykket i drivdækkene er ikke korrekt. 3. Du rydder for meget snavs ad gangen.	1. Juster kostens højde. 2. Juster dæktrykket i drivdækkene. 3. Sænk farten, og ryd mindre områder med snavs.
Kosten roterer ikke.	1. Kosten er tilstoppet. 2. Kostdrevgrebet er ikke aktiveret. 3. Kostens drivrem glider. 4. Remmen er itu. 5. Brudstiften er itu.	1. Ryd tilstoppet kost. 2. Aktiver kostdrevgrebet. 3. Juster eller udskift remmen. 4. Udskift remmen. 5. Udskift brudstiften.
Maskinen trækker til venstre eller højre.	1. Dæktrykket i drivdækkene er ikke korrekt.	1. Juster dæktrykket i drivdækkene.
Maskinen kører ikke.	1. Drivremmen er slidt, løs eller sprunget. 2. Drivremmen er hoppet af remskiven.	1. Monter en ny rem. 2. Udskift eller juster remmen.
Der er en unormal vibration.	1. Kostenheden er løs eller beskadiget. 2. Motorens monteringsbolte er løse. 3. Motorremskiven eller styreremskiven er løs. 4. Motorremskiven er beskadiget. 5. Remmen er beskadiget.	1. Stram alle bolte og møtrikker, udskift kostenheden, eller kontakt en autoriseret Toro-serviceforhandler. 2. Tilspænd motorens monteringsbolte. 3. Tilspænd den løse remskive. 4. Kontakt en autoriseret Toro-serviceforhandler. 5. Monter en ny rem.
Kosten stopper ikke, når drevgrebet slippes.	1. Kostens drivrem er fejljusteret.	1. Kontroller kostdrevets justering.

Problem	Mulig årsag	Afhjælpning
Kosten slides op før tiden.	1. Du bruger en forkert kosthøjde.	1. Juster kostens højde.
Farthåndtaget er vanskeligt at flytte eller er frosset fast.	1. Den sekskantede aksel skal smøres.	1. Smør sekskantakslen.

Bemærkninger:

Bemærkninger:

Bemærkninger:

Europæisk erklæring om beskyttelse af privatlivets fred

De oplysninger, som Toro indsamler
Toro Warranty Company (Toro) respekterer dit privatliv. For at vi kan behandle dit garantikrav og kontakte dig i tilfælde af en produkttilbagekaldelse, beder vi dig dele visse oplysninger med os, enten direkte eller gennem din lokale Toro-virksomhed eller -forhandler.

Toros garantisystem hostes på servere i USA, hvor love om beskyttelse af privatlivets fred muligvis ikke yder samme beskyttelse, som gælder i dit land.

VED AT DELE DINE PERSONLIGE OPLYSNINGER MED OS GIVER DU DIT SAMTYKKE TIL BEHANDLING AF DINE PERSONLIGE OPLYSNINGER SOM BESKREVET I DENNE ERKLÆRING OM BESKYTTELSE AF PRIVATLIVETS FRED.

Toros brug af oplysninger
Toro kan bruge dine personlige oplysninger til at behandle garantikrav og kontakte dig i tilfælde af en produkttilbagekaldelse og til ethvert andet formål, som vi informerer dig om. Toro kan dele dine oplysninger med Toros søsterselskaber, forhandlere eller andre forretningspartnere i forbindelse med enhver af disse aktiviteter. Vi sælger ikke dine personlige oplysninger til andre virksomheder. Vi forbeholder os retten til at offentliggøre personlige oplysninger for at kunne overholde gældende lovgivning og efter anmodning fra relevante myndigheder med henblik på at kunne betjene vores systemer korrekt eller af hensyn til vores egen eller brugerens beskyttelse.

Opbevaring af dine personlige oplysninger
Vi opbevarer dine personlige oplysninger, så længe vi har behov for dem, til de formål, som de oprindeligt blev indsamlet til, eller til andre legitime formål (som f.eks. overholdelse af regler) eller som påkrævet af gældende lovgivning.

Toros forpligtelse i forbindelse med sikkerheden af dine personlige oplysninger
Vi tager rimelige forholdsregler for at beskytte sikkerheden af dine personlige oplysninger. Vi tager også forholdsregler for at opretholde nøjagtigheden og aktualiteten af personlige oplysninger.

Adgang til og korrigering af dine personlige oplysninger
Hvis du gerne vil gennemse eller ændre dine personlige oplysninger, kan du kontakte os pr. e-mail på legal@toro.com.

Forbrugerlovgivning i Australien

Forbrugere i Australien kan finde nærmere oplysninger om forbrugerlovgivningen i Australien i kassen eller hos den lokale Toro-forhandler.

Toros garanti

Begrænset garanti (se garantiperioder nedenfor)

Dækkede forhold og produkter

Toro Company og dets søsterselskab, Toro Warranty Company, garanterer i fællesskab i henhold til en aftale mellem dem, at dine Toro-produkter nævnt nedenfor er frie for materialefejl og fejl i den håndværksmæssige udførelse.

Denne garanti dækker reservedelsomkostninger og arbejdsløn, men du skal betale transportomkostningerne.

Følgende perioder gælder fra den oprindelige købsdato:

Produkter	Garantiperiode
Dybdelufter (håndholdt)	1 år
• Motor[1]	2 år
Dybdelufter – stående fører	1 år
• Batteri	90 dages reservedele og arbejdsløn 1 år kun på dele
• Motor[1]	2 år
Stråklipper	1 år
• Motor[1]	2 år
Græssåmaskine	1 år
• Motor[1]	Honda – 2 år
• Motor[1]	Subaru – 5 år
Spreder/sprøjte – Stående fører	1 år
• Batteri	90 dages reservedele og arbejdsløn 1 år kun på dele
• Motor[1]	5 år
Fejemaskine (håndholdt)	1 år
• Motor[1]	2 år
Børsteklipper	1 år
• Motor[1]	2 år

Hvis der forekommer en fejl, som er dækket af garantien, vil vi reparere produktet uden omkostninger for dig. Dette inkluderer fejldiagnose, arbejdsløn og reservedele.

[1]Nogle af de motorer, der bruges på Toro-udstyr er omfattet af motorfabrikantens garanti.

Sådan får du udført service, der er dækket af garantien

Hvis du mener, at dit Toro-produkt har en materialefejl eller fejl i den håndværksmæssige udførelse, skal du følge denne fremgangsmåde**:

1. Kontakt en autoriseret Toro-serviceforhandler for at arrangere reparation hos denne. Besøg www.Toro.com for at finde en forhandler nær dig. Vælg "Forhandler", og vælg "Entreprenør" under produkttype. Du kan også ringe til vores på gratisnummeret nedenfor.
2. Medbring produktet og dit købsbevis (salgskvittering).
3. Hvis du af en eller anden årsag er utilfreds med serviceforhandlerens vurdering eller med den service, du får, kan du kontakte os på:

   Toro Warranty Company
   8111 Lyndale Avenue South
   Bloomington, MN 55420-1196, USA
   Gratisnummer: 888-384-9939

**Toro-autoriserede udlejningskunder, som har købt produkter direkte af Toro og har underskrevet aftalen Toro Rental Customer Agreement, har adgang til at udføre deres eget garantiarbejde. Gå til Toros udlejningsportal for at fremsætte elektronisk garantikrav, eller ring på ovennævnte gratisnummer.

Ejerens ansvar

Du skal vedligeholde dit Toro-produkt ved at følge de vedligeholdelsesprocedurer, der er beskrevet i *betjeningsvejledningen*. Du skal selv afholde udgifterne til denne rutinevedligeholdelse, uanset om den udføres af en forhandler eller dig selv. Reservedele, der planmæssigt skal udskiftes i forbindelse med nødvendig vedligeholdelse ("Vedligeholdelsesdele"), er kun dækket af garantien i tidsrummet frem til det planmæssige tidspunkt for udskiftning af den pågældende reservedel. Hvis du ikke udfører den nødvendige vedligeholdelse og de nødvendige justeringer, kan dette danne grundlag for at afvise en reklamation i henhold til garantien.

Genstande og fejl, der ikke er dækket

Ikke alle produktfejl eller funktionsfejl, der måtte opstå i garantiperioden, udgør materialefejl eller fejl i den håndværksmæssige udførelse. Denne udtrykkelige garanti dækker ikke følgende:

- Produktfejl, som er en følge af montering eller brug af ekstra, modificeret eller ikke godkendt tilbehør
- Manglende udførelse af nødvendig vedligeholdelse og/eller justering
- Reparationer, der er nødvendige, fordi den anbefalede brændstofprocedure ikke er blevet fulgt (se *betjeningsvejledningen* for at få yderligere oplysninger)
  - Fjernelse af forureningsstoffer fra brændstofsystemet dækkes ikke
  - Brug af gammelt brændstof (mere end en måned gammelt) eller brændstof, der indeholder mere end 10 % ethanol eller mere end 15 % MTBE
  - Undladelse af at aftappe brændstofsystemet før en periode på over en måned, hvor maskinen ikke skal bruges
- Produktfejl, der skyldes betjening af produktet på en ødelæggende, uagtsom eller hensynsløs måde.
- Reservedele, som forbruges ved brug, medmindre de skønnes at være defekte. Eksempler på dele, der forbruges, er remme, klippere, koblinger, skæreknive, tænder, tændrør, dæk, filtre osv.
- Fejl, der forårsages af eksterne forhold, omfatter, vejrlig, opbevaring, forurening, smøremidler, tilsætningsstoffer eller kemikalier, osv.
- Normalt "slid og ælde" omfatter malede overflader og ridsede mærkater, osv.
- Alle dele, der er dækket af en særskilt producentgaranti
- Afhentnings- og leveringsudgifter

Generelle betingelser

Reparation af en autoriseret serviceforhandler eller selvtjeneste som en autoriseret udlejningskunde er dit eneste retsmiddel iht. nærværende garanti.

Hverken The Toro Company eller Toro Warranty Company er ansvarlig for indirekte-, hændelige- eller følgeskader i forbindelse med brugen af de Toro-produkter, der er dækket af nærværende garanti, herunder omkostninger eller udgifter til at fremskaffe erstatningsudstyr eller service i de perioder, der med rimelighed medgår i forbindelse med funktionsfejl eller manglende rådighed over produktet, mens der udføres reparationer i henhold til garantien. Alle underforståede garantier om salgbarhed og brugsegnethed er begrænset til denne udtrykkelige garantis varighed. I visse stater er det ikke tilladt at fragå ansvar for hændelige skader og følgeskader eller at begrænse tidsrummet for en underforstået garantis varighed, så ovenstående ansvarsfragåelser og begrænsninger gælder muligvis ikke for dig.

Denne garanti giver dig bestemte juridiske rettigheder, men derudover kan du også have andre rettigheder, som varierer fra stat til stat.

Bortset fra garantidækningen af motoren og emissionsgarantien, der er nævnt nedenfor, og kun såfremt denne måtte finde anvendelse, gives ingen anden udtrykkelig garanti. Emissionskontrolsystemet på dit produkt kan være dækket af en separat garanti, som overholder de krav, der er fastsat af det amerikanske miljøbeskyttelsesagentur (Environmental Protection Agency, EPA) eller rådet for luftressourcer i Californien (California Air Resources Board, CARB). Der henvises til garantierklæringen om motoremissionsgaranti for Californien, som er vedlagt dit produkt eller er indeholdt i motorfabrikantens dokumentation, for yderligere oplysninger.

Andre lande end USA og Canada

Kunder, som har købt Toro-produkter uden for USA eller Canada, skal kontakte deres Toro-forhandler for at få en garantipolice, som gælder for deres land, provins eller stat. Hvis du af en eller anden grund er utilfreds med din forhandlers service eller har problemer med at få oplysninger om garantien, bedes du kontakte Toro-importøren. Hvis alt andet svigter, kan du kontakte os hos Toro Warranty Company.

Forbrugerlovgivning i Australien: Forbrugere i Australien kan finde nærmere oplysninger om forbrugerlovgivningen i Australien i kassen eller hos den lokale Toro-forhandler.