Form No. 3409-331 Rev A

TORO®

Count on it.

Manuel de l'utilisateur

Balayeuse rotative autotractée

N° de modèle 38700—N° de série 400000000 et suivants

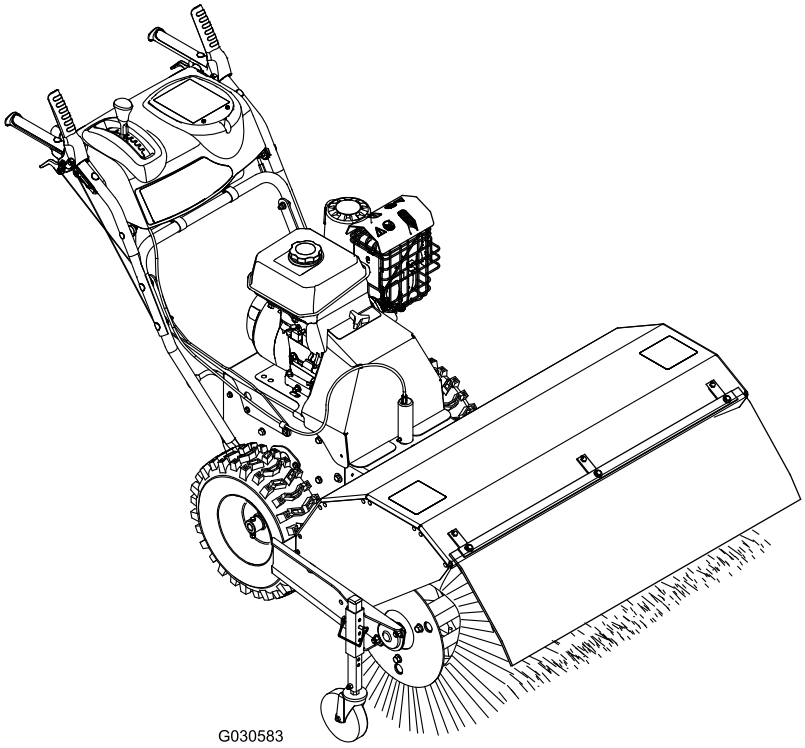

Enregistrez votre produit à www.Toro.com.
Traduction du texte d'origine (FR)

CE

3409-331 A

Ce produit est conforme à toutes les directives européennes pertinentes. Pour plus de renseignements, reportez-vous à la Déclaration de conformité spécifique du produit fournie séparément.

Vous commettez une infraction à la section 4442 ou 4443 du Code des ressources publiques de Californie si vous utilisez cette machine dans une zone boisée, broussailleuse ou recouverte d'herbe sans qu'elle soit équipée d'un pare-étincelles, comme défini à la section 4442, en bon état de marche, ou sans que le moteur soit construit, équipé et entretenu pour prévenir les incendies.

⚠ ATTENTION

CALIFORNIE
Proposition 65 - Avertissement

Ce produit contient une ou des substances chimiques considérées par l'état de Californie comme capables de provoquer des cancers, des anomalies congénitales ou d'autres troubles de la reproduction.

Les gaz d'échappement de ce produit contiennent des substances chimiques considérées par l'état de Californie comme susceptibles de provoquer des cancers, des malformations congénitales et autres troubles de la reproduction.

Le Manuel du propriétaire du moteur ci-joint est fourni à titre informatif concernant la réglementation de l'Agence américaine pour la protection de l'environnement (EPA) et la réglementation antipollution de l'état de Californie relative aux systèmes antipollution, à leur entretien et à leur garantie. Vous pouvez vous en procurer un nouvel exemplaire en vous adressant au constructeur du moteur.

Introduction

Adressez-vous à votre concessionnaire-réparateur pour vous procurer un pare-étincelles adapté à votre machine.

Cette machine est destinée au grand public, aux professionnels et aux utilisateurs temporaires. Elle est conçue pour enlever la neige, la poussière et la saleté sur les surfaces revêtues, comme les allées et trottoirs, et autres surfaces de circulation des propriétés résidentielles et commerciales, ainsi que pour éliminer le chaume sur l'herbe.

Lisez attentivement ces informations pour apprendre comment utiliser et entretenir correctement la machine, et éviter de l'endommager ou de vous blesser. Vous êtes responsable de l'utilisation sûre et correcte de la machine.

Vous pouvez contacter Toro directement sur le site www.Toro.com pour tout renseignement concernant la machine et les accessoires, pour obtenir l'adresse d'un concessionnaire ou pour enregistrer votre machine.

Pour obtenir des prestations de service, des pièces Toro d'origine ou des renseignements complémentaires, munissez-vous des numéros de modèle et de série du produit et contactez un concessionnaire-réparateur ou le service client Toro agréé. La Figure 1 indique l'emplacement des numéros de modèle et de série de la machine. Inscrivez les numéros dans l'espace réservé à cet effet.

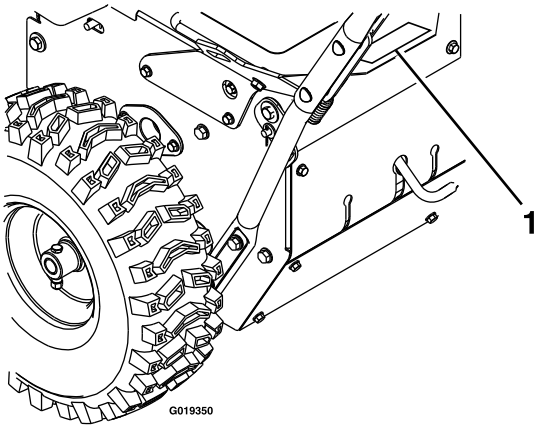

g019350

Figure 1

1. Emplacement des numéros de modèle et de série

N° de modèle _____

N° de série _____

Les mises en garde de ce manuel soulignent des dangers potentiels et sont signalées par le symbole de sécurité (Figure 2), qui indique un danger pouvant entraîner des blessures graves ou mortelles si les précautions recommandées ne sont pas respectées.

g000502

Figure 2

1. Symbole de sécurité

Ce manuel utilise deux termes pour faire passer des renseignements essentiels. **Important**, pour attirer l'attention sur des renseignements mécaniques spécifiques et **Remarque**, pour insister sur des renseignements d'ordre général méritant une attention particulière.

© 2016—The Toro® Company
8111 Lyndale Avenue South
Bloomington, MN 55420

Contactez-nous sur www.Toro.com.
Imprimé aux États-Unis
Tous droits réservés

Table des matières

Sécurité 3
- Apprendre à se servir de la machine 3
- Avant d'utiliser la machine 3
- Utilisation 4
- Élimination des obstructions du balai 4
- Entretien et remisage 4
- Pression acoustique 5
- Puissance acoustique 5
- Vibrations au niveau des mains et des bras 5
- Indicateur de pente 6
- Autocollants de sécurité et d'instruction 7

Vue d'ensemble du produit 9
- Commandes 9
- Caractéristiques techniques 10
- Outils et accessoires 10

Utilisation 11
- Remplissage du réservoir de carburant 11
- Fonctionnement du moteur 12
- Conduire la machine 13
- Utilisation de la balayeuse 15
- Contrôle de la bande de balayage 15
- Réglage de la hauteur du balai 16
- Réglage de l'angle latéral du balai 16
- Autre emplacement possible des roues pivotantes 17
- Élimination des obstructions du balai 17
- Prévention du blocage par le gel 17
- Transport de la machine 17

Entretien 18
- Programme d'entretien recommandé 18
- Préparation à l'entretien 19
- Graissage 19
- Entretien du moteur 19
- Entretien du système d'alimentation 22
- Entretien de la transmission 23
- Entretien du balai 24
- Entretien des courroies 25
- Entretien du châssis 28

Remisage 28
- Préparation de la machine au remisage 28
- Remise en service après remisage 29

Dépistage des défauts 30

Sécurité

Lisez et assimilez le contenu de ce manuel avant même de mettre le moteur en marche.

⚠Ceci est le triangle de sécurité. Il signale les dangers potentiels susceptibles de causer des blessures. Respectez tous les messages de sécurité qui suivent ce symbole pour éviter des accidents, potentiellement mortels.

L'usage ou l'entretien incorrect de cette machine peut occasionner des accidents, parfois mortels. Pour réduire les risques, respectez les consignes de sécurité suivantes.

Apprendre à se servir de la machine

- Lisez attentivement le manuel d'utilisation et d'entretien. Familiarisez-vous avec les commandes et l'utilisation correcte de la machine. Apprenez à arrêter la machine et à débrayer les commandes rapidement.
- N'autorisez personne à utiliser la machine sans instructions adéquates.

Avant d'utiliser la machine

⚠ PRUDENCE

Les machines motorisées peuvent projeter des objets dans les yeux.

Portez toujours des lunettes de sécurité ou une protection oculaire pendant le travail et lors de tout réglage ou réparation.

⚠ PRUDENCE

Cette machine produit au niveau de l'oreille de l'utilisateur un niveau sonore de plus de 85 dBA, susceptible d'entraîner des déficiences auditives en cas d'exposition prolongée.

Portez des protecteurs d'oreilles quand vous utilisez la machine.

- N'admettez personne dans la zone de travail, et surtout pas d'enfants ou d'animaux domestiques.
- Inspectez soigneusement la zone de travail et enlevez tous les paillassons, luges, planches, fils de fer ou autres objets qui s'y trouvent.
- Lorsque vous utilisez la machine, portez toujours un équipement de protection individuelle adapté, comme des protecteurs d'oreilles, des lunettes de sécurité ou des lunettes à coques étanches, un masque antipoussière et des vêtements de travail spéciaux. Portez des chaussures offrant une bonne prise sur les surfaces glissantes.

- Manipulez le carburant avec prudence car il est très inflammable.
  - Conservez le carburant dans un bidon homologué.
  - N'ajoutez jamais de carburant lorsque le moteur tourne ou qu'il est chaud.
  - Remplissez le réservoir à l'extérieur, avec beaucoup de précaution. Ne remplissez jamais le réservoir de carburant à l'intérieur d'un local.
  - Revissez solidement le bouchon du réservoir après avoir fait le plein et essuyez le carburant éventuellement répandu.
- Laissez le moteur et la machine s'adapter aux températures extérieures avant de commencer à déblayer la neige.

Utilisation

- N'autorisez jamais un enfant à utiliser la machine.
- N'approchez pas les mains ni les pieds des pièces en rotation. Ne vous tenez jamais devant l'ouverture d'éjection.
- Ne dirigez jamais l'éjection vers des personnes, et ne laissez personne se tenir devant la machine.
- Prenez toutes les précautions qui s'imposent avant de laisser la machine sans surveillance. Relâchez la commande du balai et la commande de déplacement, coupez le moteur et enlevez la clé de contact.
- Veillez à ne pas perdre l'équilibre et tenez fermement les poignées. Marchez, ne courez pas.
- N'utilisez jamais la machine à moins de disposer d'une visibilité et d'un éclairage suffisants.
- N'utilisez pas la machine si vous êtes fatigué, malade ou sous l'emprise de l'alcool, de drogues ou de médicaments.
- Faites attention de ne pas glisser ou tomber, surtout lorsque vous utilisez la machine en marche arrière.
- Arrêtez toujours le moteur avant de quitter la position d'utilisation, de dégager le carter du balai et d'entreprendre des réglages, des inspections ou des réparations.
- Faites preuve de la plus grande prudence lorsque vous utilisez la machine sur des routes, des trottoirs ou des allées de gravier, ou si vous devez les traverser. Faites attention aux dangers cachés et à la circulation.
- N'utilisez jamais la machine à grande vitesse sur un sol glissant. Faites marche arrière avec prudence.
- Ne déblayez jamais la neige, les saletés ou le chaume transversalement à une pente. Soyez extrêmement prudent lorsque vous changez de direction sur un terrain en pente. N'essayez jamais de déblayer les pentes trop raides.
- N'utilisez jamais la machine près de constructions vitrées, de véhicules automobiles, de fenêtres ou de déclivités sans régler correctement l'angle d'éjection. Tenez les enfants et les animaux à distance.
- Ne surchargez pas la machine en essayant de déblayer la neige, les saletés ou le chaume trop rapidement.
- Ne faites pas tourner le moteur à l'intérieur, sauf pour faire démarrer la machine, et la rentrer ou la sortir du bâtiment. Ouvrez les portes vers l'extérieur pour aérer, car les gaz d'échappement sont dangereux.
- Avant de nettoyer, d'inspecter ou de réparer la machine, attendez l'arrêt complet du balai rotatif et de toutes les pièces mobiles. Débranchez et éloignez le fil de la bougie pour éviter tout risque de démarrage accidentel.
- Débrayez l'entraînement du balai rotatif avant de transporter la machine ou de la remiser.
- Après avoir heurté un obstacle, coupez le moteur, débranchez le fil de la bougie et vérifiez soigneusement que la machine n'est pas endommagée. Effectuez les réparations éventuellement nécessaires avant de redémarrer et de reprendre le travail.
- Si la machine se met à vibrer de façon anormale, coupez le moteur et cherchez-en immédiatement la cause. Les vibrations indiquent généralement la présence d'un problème.
- N'utilisez jamais la machine s'il manque des capots, des plaques ou d'autres dispositifs de protection.
- Utilisez uniquement les accessoires et équipements agréés par le constructeur de la machine (masses de roue, contrepoids, cabine, etc.).

Élimination des obstructions du balai

⚠ ATTENTION

Le balai en rotation peut causer de graves blessures.

Nettoyez toujours le balai avec précaution.

Pour nettoyer le balai :

- Garez la machine sur une surface plane et horizontale, coupez le moteur, attendez l'arrêt complet de toutes les pièces mobiles et débranchez le fil de la ou des bougies.
- Des objets coupants peuvent rester coincés dans les poils du balai. Portez des gants et enlevez les objets coincés dans le balai avec précaution ; ne le faites jamais à mains nues.

Entretien et remisage

- N'entreprenez jamais de réglages lorsque le moteur est en marche, à moins que le fabricant ne le demande expressément.
- Contrôlez fréquemment le serrage de toutes les fixations pour garantir le fonctionnement sûr de la machine.
- S'il reste du carburant dans le réservoir, ne remisez jamais la machine dans un local renfermant des sources possibles d'inflammation telles qu'une chaudière, un appareil de chauffage, un séchoir à linge, etc. Laissez refroidir le moteur avant de remiser la machine dans un local fermé.

- Suivez toujours les instructions du *Manuel de l'utilisateur* avant de remiser la machine pour une durée prolongée, afin de n'oublier aucune opération importante.
- Remplacez les autocollants d'instruction ou de sécurité manquants ou endommagés au besoin.
- Après avoir utilisé la machine dans la neige, laissez-la tourner à vide quelques minutes pour éviter le blocage du balai et du carter par le gel.

Pression acoustique

Cette machine produit au niveau de l'oreille de l'utilisateur une pression acoustique de 89 dBA, qui comprend une valeur d'incertitude (K) de 1 dBA.

La puissance acoustique a été déterminée en conformité avec les procédures énoncées dans la norme EN ISO 11201.

Puissance acoustique

Cette machine a un niveau de puissance acoustique garanti de 101 dBA, qui comprend une valeur d'incertitude (K) de 1 dBA.

La pression acoustique est déterminée conformité avec les procédures énoncées dans la norme EN ISO 11094.

Vibrations au niveau des mains et des bras

Niveau de vibrations mesuré pour la main gauche = 6,4 m/s^2

Niveau de vibrations mesuré pour la main droite = 5,5 m/s^2

Valeur d'incertitude (K) = 2,6 m/s^2

Les valeurs mesurées sont déterminées en conformité avec les procédures énoncées dans la norme EN ISO 20643.

Indicateur de pente

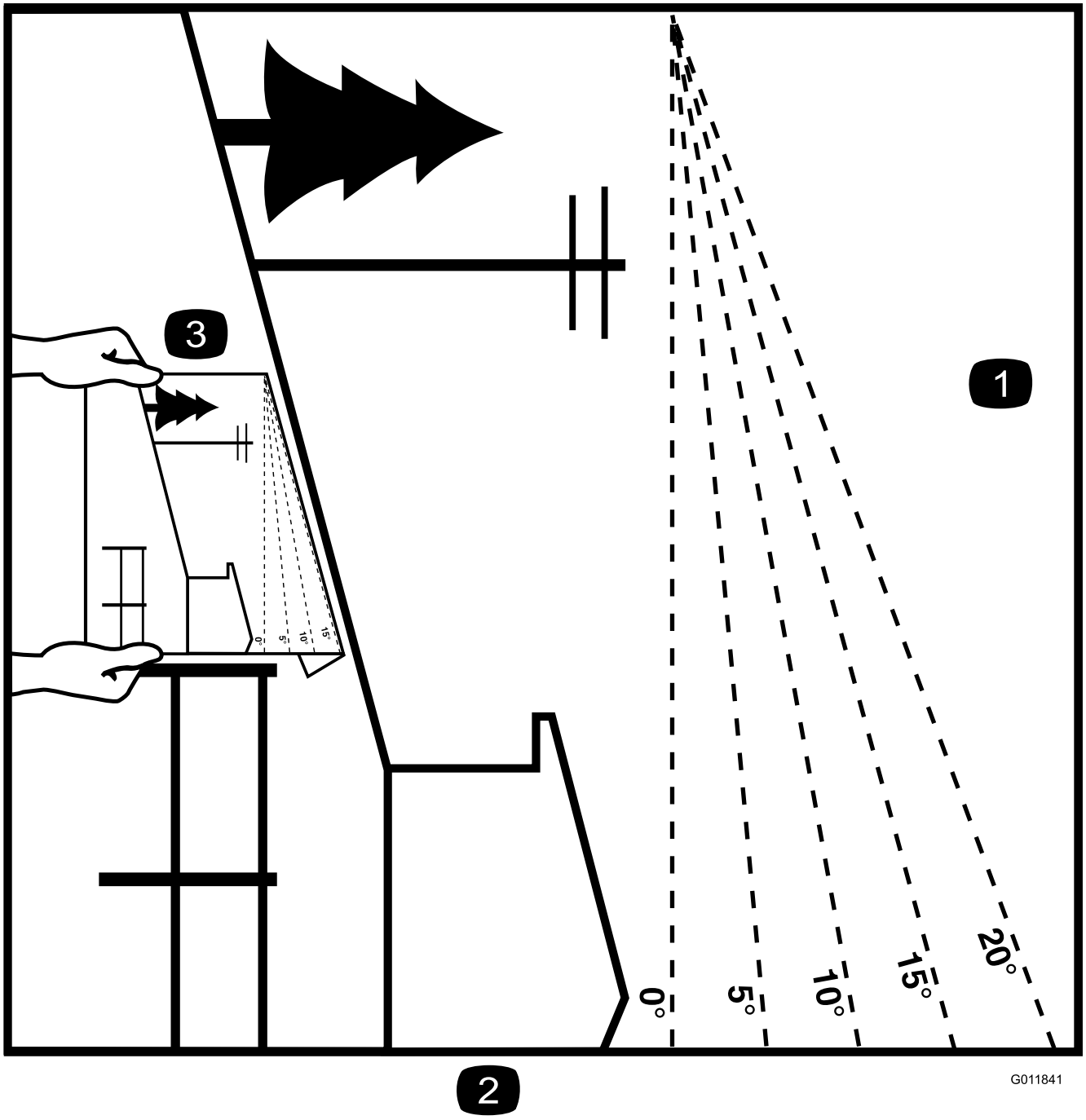

Figure 3

1. Vous pouvez utiliser la machine en toute sécurité sur une pente maximale de **10°**. Utilisez le graphique de mesure de la pente pour déterminer le degré d'une pente avant d'utiliser la machine. **N'utilisez pas la machine sur des pentes de plus de 10 degrés.** Pliez le long de la ligne correspondant à la pente recommandée.
2. Alignez ce bord avec une surface verticale (arbre, bâtiment, piquet de clôture, poteau, etc.).
3. Exemple de comparaison d'une pente avec le bord replié.

Autocollants de sécurité et d'instruction

Important: **Des autocollants de sécurité et d'instruction sont placés près des endroits potentiellement dangereux. Remplacez les autocollants endommagés.**

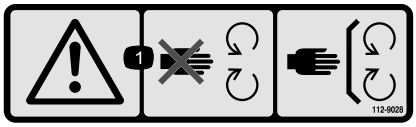

decal112-9028

112-9028

1. Attention – ne vous approchez pas des pièces mobiles ; gardez toutes les protections en place.

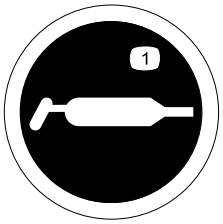

decal115-2903

115-2903

1. Graisser

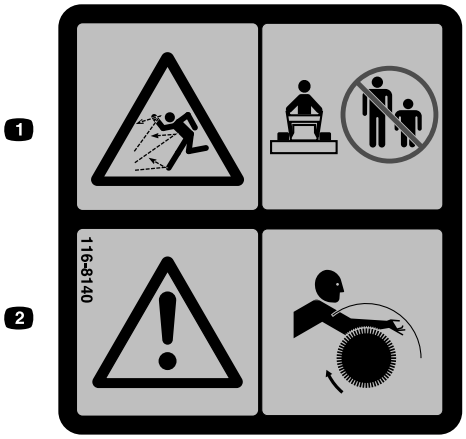

decal116-8140

116-8140

1. Risque de projections d'objets – n'utilisez pas la machine à proximité d'autres personnes ou d'animaux.
2. Attention – Risque de coincement – ne vous approchez pas du balai en rotation.

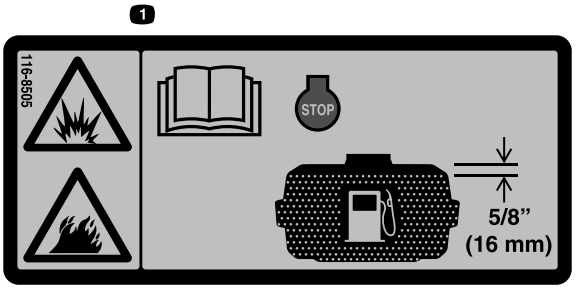

decal116-8505

116-8505

1. Risque d'explosion ou d'incendie – lisez le *Manuel de l'utilisateur*. Coupez le moteur avant de faire le plein du réservoir de carburant. Laissez un espace de 2 cm en haut du réservoir pour permettre au carburant de se dilater. Ne remplissez pas excessivement le réservoir de carburant.

CALIFORNIA SPARK ARRESTER WARNING

Operation of this equipment may create sparks that can start fires around dry vegetation. A spark arrester may be required. The operator should contact local fire agencies for laws or regulations relating to fire prevention requirements. 117-2718

decal117-2718

117-2718

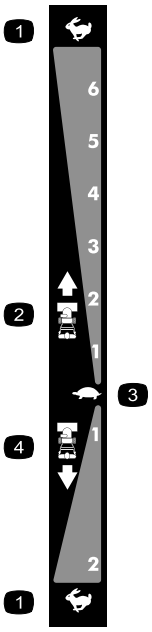

decal106-4525

106-4525

Pour la commande, indiquer la réf. 112-6633

1. Haut régime
2. Vitesses en marche avant
3. Bas régime
4. Vitesses en marche arrière

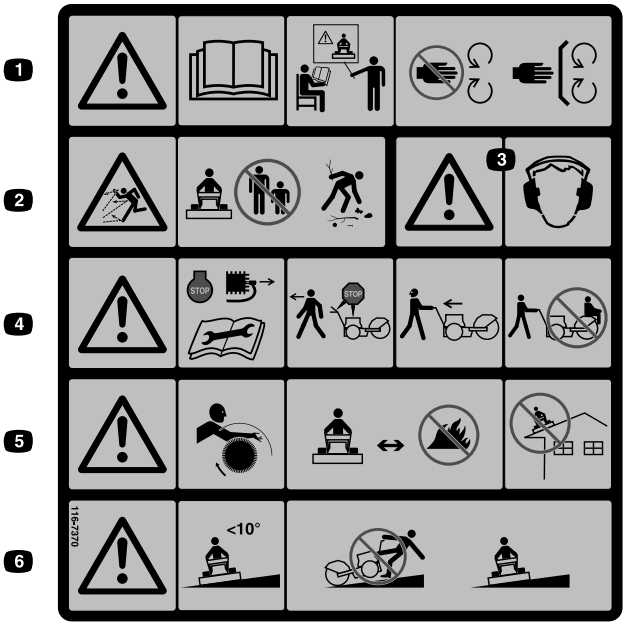

decal116-7370

116-7370

1. Attention – Lisez le *Manuel de l'utilisateur*. N'utilisez pas cette machine à moins d'avoir les compétences nécessaires. Ne vous approchez pas des pièces mobiles et gardez toutes les protections en place.
2. Risque de projections d'objets – N'utilisez pas la machine à proximité d'autres personnes ou d'animaux ; ramassez les objets qui pourraient être projetés par le balai.
3. Attention – Portez des protecteurs d'oreilles.
4. Attention – Coupez le moteur et déposez la bougie d'allumage avant tout réglage, entretien ou nettoyage de la machine et des accessoires. Avant de quitter la position d'utilisation, débrayez le balai et la transmission aux roues, et coupez le moteur. Regardez derrière vous et de chaque côté avant de changer de direction. Ne transportez pas de passagers.
5. Attention – Risque de coincement – ne vous approchez pas du balai en rotation. Les poils du balai peuvent fondre ou brûler – ne les approchez jamais d'une forte source de chaleur ou d'une flamme. N'utilisez jamais la machine sur un toit ou une surface surélevée.
6. Attention – Ne travaillez pas sur des pentes de plus de 10 degrés. Procédez avec la plus extrême prudence sur les pentes ; travaillez toujours transversalement à la pente, jamais dans le sens de la pente.

decal126-0017

126-0017

1. Serrez le levier de direction gauche pour tourner à gauche.
2. Serrez le levier de commande de déplacement pour activer la transmission aux roues.
3. Engagez le levier d'inclinaison du balai pour régler le balai.
4. Engagez le levier de PDF pour activer la PDF.
5. Serrez le levier de direction droit pour tourner à droite.

Vue d'ensemble du produit

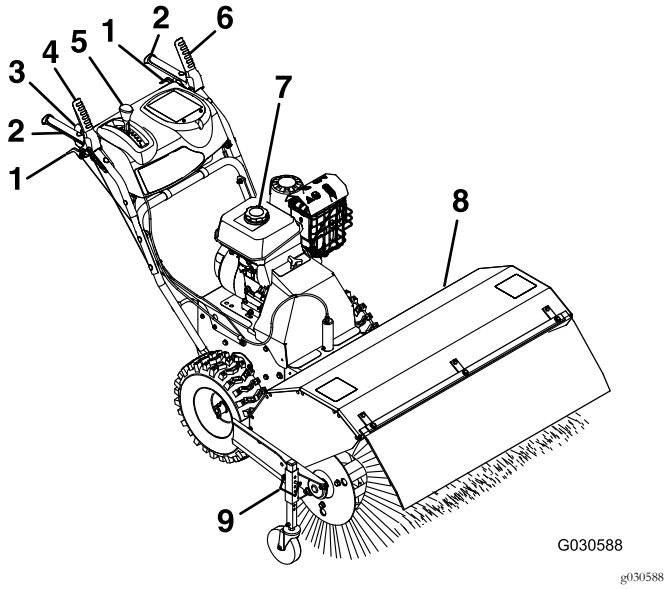

Figure 4

1. Levier de débrayage de roue
2. Poignée
3. Levier d'inclinaison du balai
4. Levier de commande du balai
5. Levier sélecteur de vitesse
6. Levier de commande de déplacement
7. Bouchon du réservoir de carburant
8. Balai
9. Goupille de réglage de hauteur du balai

Commandes

Les côtés gauche et droit de la machine sont déterminés d'après la position d'utilisation normale.

Commande de starter

La commande de starter est le levier supérieur, situé sur le côté arrière gauche du moteur, au-dessus du robinet d'arrivée de carburant (Figure 5).

Le starter facilite le démarrage du moteur à froid. Déplacez le levier vers la gauche à la position EN SERVICE pour démarrer à froid. Si le moteur est chaud, ne le faites pas tourner avec le starter en position EN SERVICE.

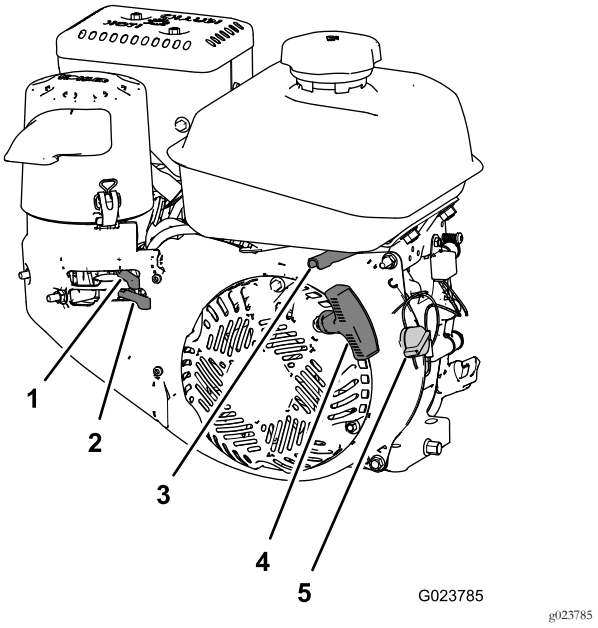

Figure 5

1. Commande de starter
2. Robinet d'arrivée de carburant
3. Commande d'accélérateur
4. Poignée du lanceur
5. Commande marche/arrêt du moteur

Robinet d'arrivée de carburant

Le robinet d'arrivée de carburant vous permet de couper l'arrivée de carburant si vous n'avez pas l'intention d'utiliser la machine pendant plusieurs jours, lorsqu'elle est rangée dans un local fermé et pendant son transport d'un lieu à un autre (Figure 5).

Déplacez le levier vers la gauche pour couper l'arrivée de carburant. Déplacez le levier vers la droite pour ouvrir l'arrivée de carburant.

Commande d'accélérateur

La commande d'accélérateur est située sur le côté arrière droit du moteur, sous le réservoir de carburant (Figure 5).

La commande d'accélérateur sert à réguler le régime moteur. Déplacez la commande d'accélérateur vers la gauche pour augmenter le régime moteur et vers la droite pour le réduire.

Commande marche/arrêt du moteur

Sur le côté droit du moteur (Figure 5).

Tournez la commande dans le sens horaire jusqu'à la position MARCHE avant de démarrer le moteur. Tournez la commande dans le sens antihoraire jusqu'à la position ARRÊT pour couper le moteur.

Leviers de débrayage de roue

Les leviers de débrayage de roue sont situés sous les poignées droite et gauche.

Les leviers de débrayage de roue permettent de désengager momentanément la transmission à une ou aux deux roues en continuant de serrer le levier de commande de déplacement. Cela permet de faire tourner et de manœuvrer la machine plus facilement (Figure 6).

Remarque: Serrez les deux leviers de débrayage de roue simultanément pour désengager la transmission aux deux roues (mise en roue libre). Vous pouvez alors faire reculer la machine manuellement sans être obligé de vous arrêter pour sélectionner la marche arrière. Cela vous permet également de manœuvrer et de transporter la machine plus facilement quand le moteur est arrêté.

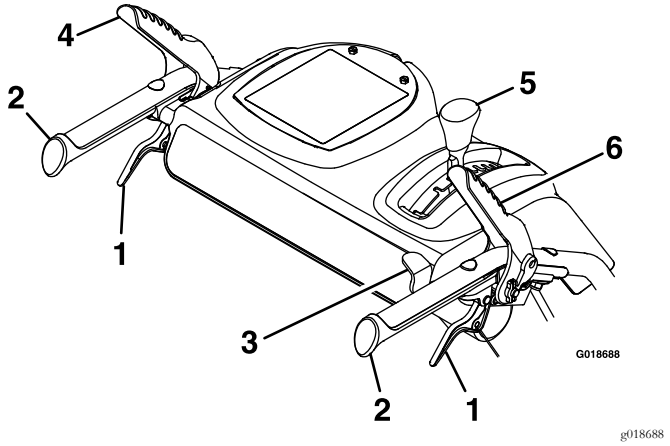

Figure 6

1. Levier de débrayage de roue
2. Poignée
3. Levier d'inclinaison du balai
4. Levier de commande de déplacement
5. Levier sélecteur de vitesse
6. Levier de commande du balai

Levier de commande du balai

Le levier de commande du balai est situé au-dessus de la poignée droite (Figure 6).

Serrez le levier contre la poignée pour engager le balai. Relâchez le levier droit pour désengager le balai.

Levier de commande de déplacement

Le levier de commande de déplacement est situé au-dessus de la poignée gauche (Figure 6).

Il commande le déplacement de la machine en marche avant et en marche arrière. Serrez le levier contre la poignée pour engager la transmission.

Remarque: Maintenez le levier de commande de déplacement contre la poignée pour engager la transmission aux deux roues.

Levier sélecteur de vitesse

Le levier sélecteur de vitesse est situé sur la console principale (Figure 6).

Le sélecteur permet de sélectionner 6 vitesses en marche avant et 2 en marche arrière. Pour changer de vitesse, relâchez le levier de commande de déplacement et amenez le sélecteur à la position voulue. Le levier s'engage dans un cran pour chaque vitesse choisie.

Levier d'inclinaison du balai

Le levier d'inclinaison du balai est situé sur la poignée droite (Figure 6).

Il commande le blocage de l'angle d'inclinaison du balai. Vous pouvez bloquer le balai dans 3 positions : droit devant ou incliné à gauche ou à droite de 19°.

Caractéristiques techniques

Largeur	118 cm
Longueur	185,5 cm
Hauteur	105,5 cm
Poids	146,5 kg
Régime moteur (à vide)	Haut régime : 3 600 ±100 tr/min

Outils et accessoires

Une sélection d'outils et d'accessoires agréés par Toro est disponible pour augmenter et améliorer les capacités de la machine. Contactez votre concessionnaire-réparateur ou distributeur agréé ou rendez-vous sur www.Toro.com pour obtenir une liste de tous les accessoires et outils agréés.

Utilisation

Remplissage du réservoir de carburant

Capacité du réservoir de carburant : 4,1 litres

- Pour assurer le fonctionnement optimal de la machine, utilisez uniquement de l'essence sans plomb propre et fraîche (stockée depuis moins d'un mois) ayant un indice d'octane de 87 ou plus (méthode de calcul [R+M]/2).
- **Éthanol** : De l'essence contenant jusqu'à 10 % d'éthanol (essence-alcool) ou 15 % de MTBE (éther méthyltertiobutylique) par volume peut être utilisée. L'éthanol et le MTBE sont deux produits différents. L'utilisation d'essence contenant 15 % d'éthanol (E15) par volume n'est pas agréée. **N'utilisez jamais d'essence contenant plus de 10 % d'éthanol par volume**, comme E15 (qui contient 15 % d'éthanol), E20 (qui contient 20 % d'éthanol) ou E85 (qui contient jusqu'à 85 % d'éthanol). L'utilisation d'essence non agréée peut entraîner des problèmes de performances et/ou des dommages au moteur qui peuvent ne pas être couverts par la garantie.
- N'utilisez **pas** d'essence contenant du méthanol.
- Ne stockez **pas** le carburant dans le réservoir ou dans des bidons de carburant pendant l'hiver, à moins d'utiliser un stabilisateur de carburant.
- N'ajoutez **pas** d'huile à l'essence.

Important: N'utilisez pas d'additifs de carburant autres qu'un stabilisateur/conditionneur. N'utilisez pas de stabilisateurs à base d'alcools tels que l'éthanol, le méthanol ou l'isopropanol.

⚠ DANGER

Dans certaines circonstances, l'essence est extrêmement inflammable et hautement explosive. Un incendie ou une explosion causé(e) par de l'essence peut vous brûler, ainsi que d'autres personnes, et causer des dommages matériels.

- **Faites le plein du réservoir de carburant à l'extérieur, dans un endroit bien dégagé, et lorsque le moteur est froid. Essuyez toute essence répandue.**
- **Ne remplissez pas complètement le réservoir de carburant. Versez la quantité d'essence voulue dans le réservoir de carburant jusqu'à ce que le niveau se situe entre 1 et 1,5 cm en dessous de la base du goulot de remplissage. L'espace au-dessus doit rester vide pour permettre à l'essence de se dilater.**
- **Ne fumez jamais en manipulant de l'essence et tenez-vous à l'écart des flammes nues et des sources d'étincelles qui pourraient enflammer les vapeurs d'essence.**
- **Conservez l'essence dans un récipient homologué et hors de la portée des enfants.**
- **N'achetez et ne stockez jamais plus que la quantité d'essence consommée en un mois.**

⚠ DANGER

Dans certaines circonstances, de l'électricité statique peut se former lors du remplissage et enflammer l'essence. Un incendie ou une explosion causé(e) par de l'essence peut vous brûler, ainsi que d'autres personnes, et causer des dommages matériels.

- **Posez toujours les bidons d'essence sur le sol, à l'écart du véhicule, avant de les remplir.**
- **Ne remplissez pas les bidons d'essence à l'intérieur d'un véhicule ou dans la caisse d'un véhicule utilitaire, car la moquette intérieure ou le revêtement en matière plastique de la caisse risque d'isoler le bidon et de freiner l'élimination de l'électricité statique éventuellement produite.**
- **Dans la mesure du possible, descendez la machine du véhicule ou de la remorque et posez-la à terre avant de remplir le réservoir de carburant.**
- **Si ce n'est pas possible, laissez la machine dans le véhicule ou sur la remorque, mais remplissez le réservoir à l'aide d'un bidon, et non directement à la pompe.**
- **En cas de remplissage à la pompe, maintenez le pistolet en contact avec le bord du réservoir ou du bidon jusqu'à la fin du remplissage.**

Ajout de carburant dans le réservoir de carburant

1. Nettoyez la surface autour du bouchon du réservoir de carburant (Figure 7).

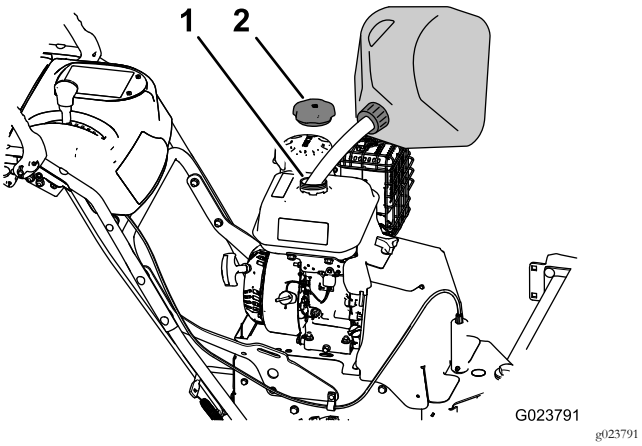

Figure 7

1. Goulot de remplissage
2. Bouchon du réservoir de carburant

2. Retirez le bouchon du réservoir de carburant (Figure 7).
3. Remplissez le réservoir d'essence sans plomb jusqu'à 1 à 1,5 cm du haut du réservoir. **L'essence ne doit pas monter dans le goulot de remplissage.**

   Important: Laissez 6 mm de libre en dessous du haut de réservoir pour permettre à l'essence de se dilater.
4. Remettez le bouchon du réservoir en place et essuyez l'essence éventuellement répandue (Figure 7).

Fonctionnement du moteur

Positionnement du couvercle du filtre à air pour basses et hautes températures

Important: Le moteur peut subir des dommages si vous le faites tourner dans des conditions ambiantes normales alors que le couvercle du filtre à air est positionné pour le fonctionnement à basses températures.

Le couvercle du filtre à air a 2 positions : température ambiante basse ou normale :

Réglez la position du couvercle du filtre à air comme suit :

- À **basses températures ambiantes** (air froid et humidité), positionnez le flocon de neige situé sur le couvercle du filtre à air vers l'extérieur (Figure 8).

  Remarque: Utilisez cette position si le carburateur de la machine est gelé. Les symptômes associés comprennent le fonctionnement irrégulier du moteur au ralenti et à bas régime, et la production de fumée noire ou blanche à l'échappement.
- Pour des **températures ambiantes normales**, positionnez le soleil situé sur le couvercle du filtre à air vers l'extérieur (Figure 8).

  Remarque: Utilisez cette position si le carburateur de la machine n'est pas gelé.

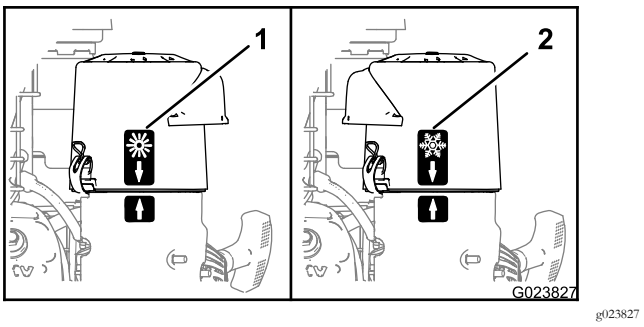

Figure 8

1. Position à température ambiante normale
2. Position à basse température ambiante

Ouverture du robinet d'arrivée de carburant

Tournez le robinet d'arrivée de carburant, situé sous le starter, vers la droite pour ouvrir l'arrivée de carburant (Figure 9).

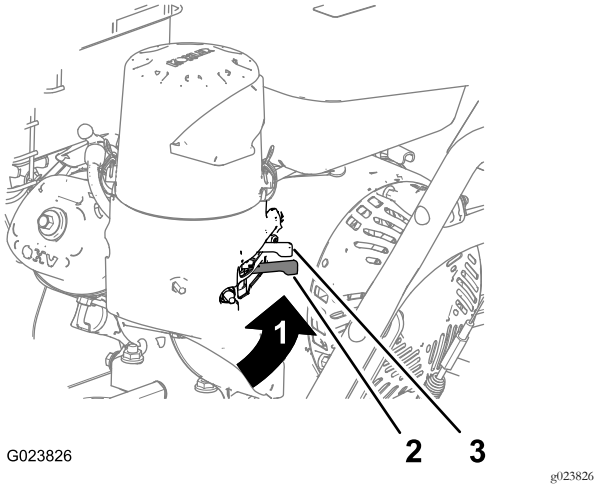

Figure 9

1. Position OUVERTE
2. Robinet d'arrivée de carburant
3. Starter

Démarrage du moteur

1. Sur le côté droit moteur, tournez la commande marche/arrêt du moteur dans le sens horaire à la position MARCHE (Figure 10).

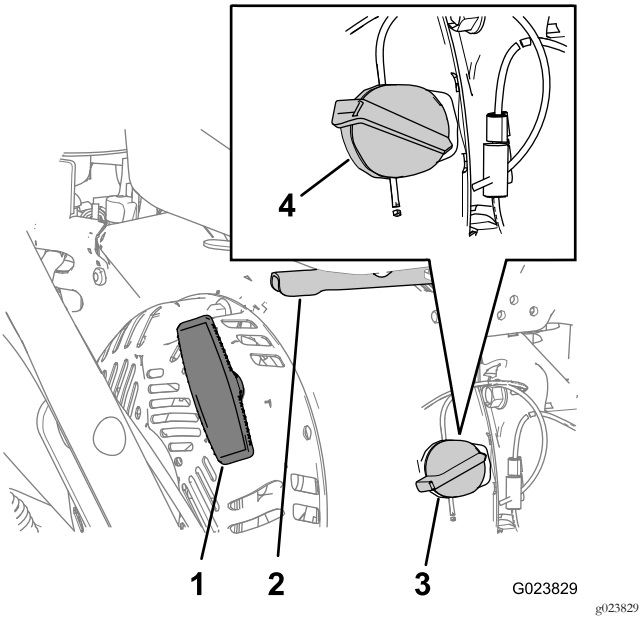

Figure 10

1. Poignée du lanceur
2. Commande d'accélérateur
3. Commande du moteur en position ARRÊT
4. Commande du moteur en position MARCHE

2. Sur le côté arrière gauche du moteur, déplacez la commande de starter vers la gauche en position EN SERVICE. Si le moteur est chaud, laissez le starter en position HORS SERVICE (Figure 9).
3. Placez la commande d'accélérateur, située sur le côté arrière droit du moteur, à mi-course entre les positions HAUT RÉGIME et BAS RÉGIME (Figure 10).
4. Tirez lentement la poignée du lanceur jusqu'à ce que vous sentiez une résistance, puis arrêtez de tirer (Figure 10).

   Remarque: Attendez que le câble du lanceur se soit rétracté, puis tirez vigoureusement la poignée.

   Remarque: Laissez le câble se rétracter lentement.
5. Laissez chauffer le moteur quelques minutes, puis tournez la commande de starter vers la position HORS SERVICE (Figure 9).

Arrêt du moteur

1. Relâchez le levier de commande du balai et le levier de commande de déplacement.
2. Placez la commande d'accélérateur à mi-course entre les positions BAS RÉGIME et HAUT RÉGIME (Figure 10).
3. Laissez tourner le moteur pendant au moins 15 secondes, puis tournez la commande Marche/Arrêt du moteur en position ARRÊT pour couper le moteur (Figure 10).
4. Attendez l'arrêt de toutes les pièces mobiles avant de quitter la position d'utilisation.
5. Le robinet d'arrivée de carburant vous permet de couper l'arrivée de carburant si vous n'avez pas l'intention d'utiliser la machine pendant plusieurs jours, lorsqu'elle est rangée dans un local fermé et pendant son transport d'un lieu à un autre (Figure 9).

Conduire la machine

⚠ PRUDENCE

Si la transmission n'est pas réglée correctement, la machine peut se déplacer dans la direction opposée à celle recherchée et causer des blessures et/ou des dommages matériels.

Vérifiez soigneusement la transmission et réglez-la au besoin.

Important: Si la machine se déplace alors que le levier de commande de déplacement est relâché, vérifiez le câble de commande de déplacement ; voir Contrôle du câble de commande de déplacement (page 23) et Réglage du câble de commande de déplacement (page 23) ou contactez votre concessionnaire Toro agréé.

Conduite en marche avant

1. Placez le levier sélecteur de vitesse à la position de marche avant voulue, en veillant à bien l'engager dans le cran (Figure 11).

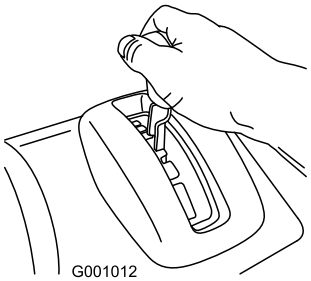

g001012

Figure 11

Remarque: Si la machine se déplace trop rapidement, des débris ou de la neige s'accumuleront devant le balai qui se comportera alors comme une lame de bulldozer plutôt que comme un balai. Cela aura pour effet d'endommager les poils et la transmission.

2. Serrez lentement le levier de commande de déplacement gauche contre la poignée (Figure 12).

Remarque: Maintenez le levier de commande de déplacement contre la poignée pour engager la transmission aux deux roues.

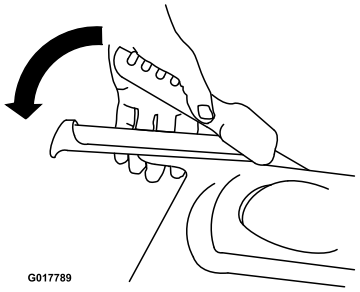

g017789

Figure 12

3. Pour immobiliser la machine, relâchez le levier de commande de déplacement.
4. Pour avancer, engagez la transmission aux roues et serrez lentement le levier de commande de déplacement gauche contre la poignée (Figure 13).

Remarque: Le fait de serrer momentanément puis de relâcher le levier de débrayage de la roue gauche ou droite permet d'ajuster la direction et de maintenir la machine en ligne droite, particulièrement sur de la neige épaisse.

Remarque: Pour tourner à droite, soulevez le levier de débrayage de la roue droite et rapprochez-le de la poignée. Cela désengage uniquement la transmission à la roue droite, la roue gauche continue de tourner, et la machine vire alors à droite.

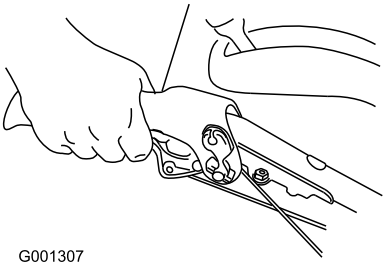

g001307

Figure 13

Remarque: De même, lorsque vous serrez le levier de débrayage de la roue gauche, la machine vire à gauche.

Remarque: Lorsque vous avez fini de tourner, relâchez le levier de débrayage. La transmission aux deux roues est alors rétablie (Figure 14).

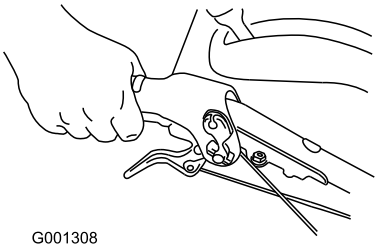

g001308

Figure 14

5. Pour immobiliser la machine, relâchez le levier de commande de déplacement.

Conduite de la machine en marche arrière

1. Placez le levier sélecteur de vitesse à la position de vitesse de marche arrière voulue, en veillant à l'engager dans le cran.
2. Pour faire marche arrière, engagez la transmission aux roues et serrez lentement le levier de commande de déplacement gauche contre la poignée.

Remarque: Le fait de serrer momentanément puis de relâcher le levier de débrayage de la roue gauche ou droite permet d'ajuster la direction et de maintenir la machine en ligne droite.

Remarque: Pour tourner à droite, serrez le levier de débrayage de la roue droite contre la poignée. Cela désengage uniquement la transmission à la roue droite, la roue gauche continue de tourner, et la machine vire alors à droite.

Remarque: De même, lorsque vous serrez le levier de débrayage de la roue gauche, la machine vire à gauche.

Remarque: Serrez les deux leviers de débrayage de roue simultanément pour désengager la transmission aux deux

roues. Vous pouvez alors faire reculer la machine sans être obligé de vous arrêter pour sélectionner une vitesse de marche arrière. Cela vous permet également de manœuvrer et de transporter la machine plus facilement quand le moteur est arrêté.

Utilisation de la balayeuse

⚠ DANGER

Lorsque la machine est en marche, tout contact avec les pièces en rotation ou mobiles entraînera de graves blessures aux mains et aux pieds.

- **Avant de régler, nettoyer, contrôler, dépanner ou réparer la machine, coupez le moteur et attendez l'arrêt complet de toutes les pièces mobiles. Débranchez le fil de la bougie et éloignez-le pour éviter tout risque de démarrage accidentel.**
- **Restez derrière les poignées et ne vous approchez pas du balai durant l'utilisation de la machine.**
- **Gardez les pieds, les mains, le visage et toute autre partie du corps ou les vêtements à l'écart des pièces cachées, mobiles ou en rotation.**

⚠ ATTENTION

Le contact avec le balai en rotation peut infliger des blessures graves ou mortelles à l'utilisateur ou aux personnes à proximité.

- **Pour éliminer une obstruction dans le balai, reportez-vous à Élimination des obstructions du balai (page 17).**
- **N'utilisez pas la machine si le levier de commande du balai ne fonctionne pas correctement. Contactez votre concessionnaire Toro agréé.**

⚠ ATTENTION

Le balai en rotation peut ramasser et projeter des pierres ou d'autres objets, et causer de graves blessures à l'utilisateur ou aux personnes à proximité.

- **Ne laissez pas d'objets susceptibles d'être ramassés et projetés par le balai dans la zone de travail.**
- **Tenez les enfants et les animaux domestiques à l'écart de la zone de travail.**

⚠ PRUDENCE

Lorsque le balai est engagé, il peut entraîner la machine dans la direction opposée. Si la hauteur de réglage du balai est trop basse, la machine peut se déplacer violemment en sens inverse et causer des blessures et/ou des dommages matériels.

Vérifiez soigneusement la hauteur du balai et corrigez-la ou contactez votre concessionnaire Toro agréé.

1. Placez la commande d'accélérateur en position Haut régime.
2. Placez le sélecteur de vitesse à la position voulue et serrez lentement le levier de commande de déplacement gauche.

   Important: Vérifiez que la transmission aux roues est engagée avant d'utiliser le balai, sinon ce dernier pourrait entraîner la machine dans la direction opposée.
3. Pour engager le balai, serrez lentement le levier de commande droit contre la poignée (Figure 15).

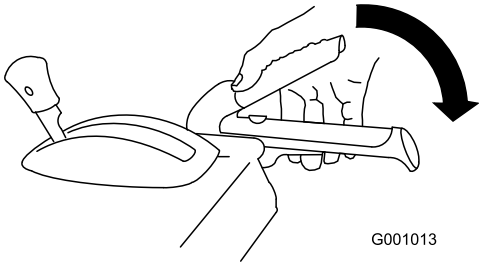

g001013

Figure 15

   - Si le moteur ralentit sous l'effet d'une charge ou si les roues patinent, sélectionnez une vitesse plus basse.
   - Si l'avant de la machine se soulève, sélectionnez une vitesse plus basse. Si l'avant continue de se soulever, soulevez la machine par les poignées.
4. Pour arrêter le balai, relâchez le levier droit.

Contrôle de la bande de balayage

Le balayage s'effectue avec l'extrémité des poils du balai. Si une pression vers le bas excessive est appliquée, les poils du balai se couchent et les côtés sont utilisés au lieu de l'extrémité. Cela limite l'action des poils et l'efficacité du balayage, et réduit la durée de vie utile du balai.

1. Amenez la machine jusqu'à une surface plane et poussiéreuse et arrêtez-la.
2. Moteur en marche, placez la commande d'accélérateur à mi-course entre les positions HAUT RÉGIME ET BAS RÉGIME.

3. Engagez le balai et faites-le fonctionner pendant environ 30 secondes.
4. Désengagez le balai et coupez le moteur.
5. Attendez l'arrêt de toutes les pièces mobiles avant de quitter la position d'utilisation.
6. Tournez la commande Marche/Arrêt du moteur en position ARRÊT.
7. Assurez-vous que la zone balayée est égale à la longueur du balai et ne dépasse pas 51 à 102 mm de largeur.

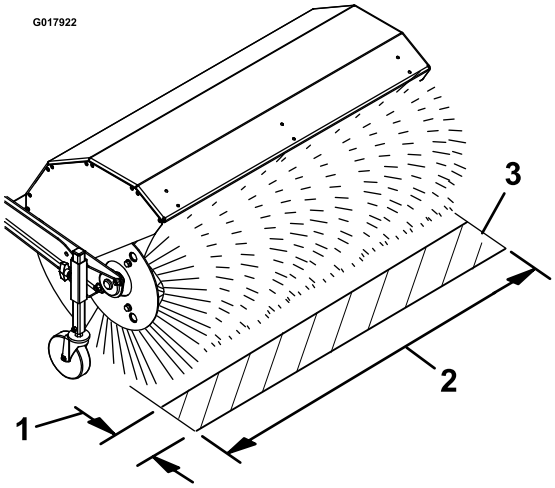

Figure 16

1. Largeur maximale de 51 à 102 mm
2. Longueur du balai
3. Zone balayée

8. Réglez la hauteur du balai au besoin.

Réglage de la hauteur du balai

1. Amenez la machine jusqu'à une surface plane et poussiéreuse et arrêtez-la.
2. Désengagez le balai et coupez le moteur.
3. Attendez l'arrêt de toutes les pièces mobiles avant de quitter la position d'utilisation.
4. Tournez la commande Marche/Arrêt du moteur en position ARRÊT.
5. Pour régler la hauteur du balai, retirez et conservez la goupille du manchon de réglage et du tube de la roue pivotante (Figure 17).

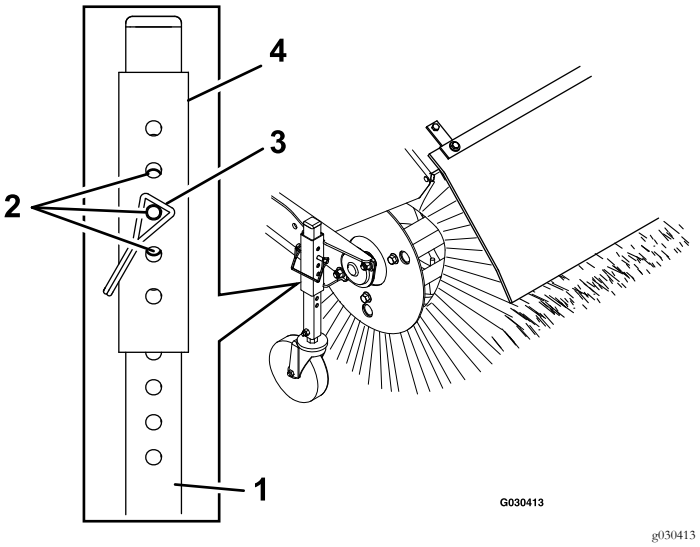

Figure 17

1. Tube de roue pivotante
2. Paliers de réglage de hauteur de 3 mm
3. Goupille
4. Manchon de réglage

6. Montez ou abaissez le tube de la roue pivotante pour obtenir la zone balayée, comme expliqué dans Contrôle de la bande de balayage (page 15).

   Remarque: Sélectionnez n'importe quelle combinaison de trous alignés pour insérer et bloquer la goupille de retenue ; faites la même sélection de l'autre côté.

7. Pour effectuer des réglages précis, faites coulisser le manchon de réglage d'un trou à la fois vers le haut ou le bas sur le tube de la roue pivotante pour régler la hauteur du balai par paliers de 3 mm (Figure 17). Répétez les opérations 5 à 7 pour l'autre roue pivotante.
   - Pour élever le balai par paliers de 3 mm, levez légèrement le manchon de réglage et insérez la goupille dans le trou juste en dessous du trou actuellement utilisé.
   - Pour abaisser le balai par paliers de 3 mm, abaissez légèrement le manchon de réglage et insérez la goupille dans le trou juste au-dessus du trou actuellement utilisé.
8. Lorsque vous avez obtenu la hauteur voulue, insérez la goupille dans chaque roue pivotante et vérifiez la zone de balayage.

Réglage de l'angle latéral du balai

1. Désengagez le balai et coupez le moteur.
2. Attendez l'arrêt complet de toutes les pièces mobiles.
3. Abaissez le levier avec le pouce droit (Figure 6).
4. Serrez le levier de débrayage de la roue gauche contre la poignée et poussez le carter du balai à l'angle voulu.

Remarque: Le balai peut pivoter de 19° à droite ou à gauche, ou en position droit devant.

5. Une fois le balai à la bonne position, relâchez le levier d'inclinaison du balai.
6. Relâchez le levier de débrayage de la roue gauche et vérifiez que le balai se bloque en position.

Autre emplacement possible des roues pivotantes

Par temps de neige, montez les roues pivotantes derrière le balai (Figure 18).

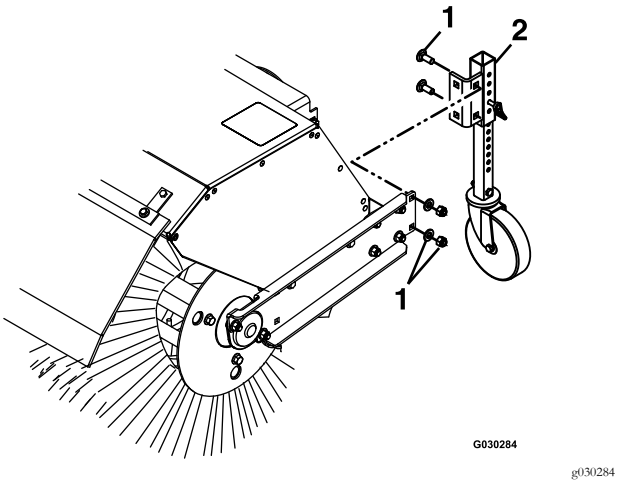

Figure 18

1. Fixation
2. Roue pivotante

Élimination des obstructions du balai

⚠ ATTENTION

Le balai en rotation peut causer de graves blessures.

Coupez le moteur et attendez l'arrêt de toutes les pièces mobiles avant de nettoyer le balai.

- Si le balai a besoin d'être nettoyé, ne quittez pas la position d'utilisation et relâchez le levier de commande de déplacement gauche. Tout en engageant le balai, appuyez sur les poignées pour soulever l'avant de la machine de quelques centimètres. Soulevez ensuite les poignées rapidement pour cogner le sol avec l'avant de la machine. Répétez la procédure au besoin.
- Si vous ne réussissez pas à nettoyer le balai en cognant l'avant de la machine :
  - Garez la machine sur un sol plat et horizontal. Coupez le moteur, attendez l'arrêt complet de toutes les pièces mobiles et débranchez le fil de la bougie.
  - Des objets coupants peuvent rester coincés dans les poils du balai. Portez des gants et enlevez les objets coincés dans le balai avec précaution ; ne le faites jamais à mains nues.

Prévention du blocage par le gel

- Par temps de neige et à basses températures, certaines commandes et pièces mobiles peuvent être bloquées par le gel. Ne forcez jamais sur les commandes pour les faire fonctionner si elles sont gelées. Si certaines commandes ou pièces sont difficiles à utiliser, mettez le moteur en marche et laissez-le tourner quelques minutes.
- Après utilisation de la machine, laissez tourner le moteur quelques minutes pour éviter que les pièces mobiles ne soient bloquées par le gel. Engagez le balai pour éliminer toute la neige encore présente dans le carter. Coupez le moteur, attendez l'arrêt complet de toutes les pièces mobiles et débranchez le fil de la bougie. Enlevez la glace, la neige ou autres débris de la machine.
- Rebranchez le fil de la bougie. Tournez la commande Marche/Arrêt du moteur en position ARRÊT, puis tirez la poignée du lanceur à plusieurs reprises pour empêcher le démarreur de geler.

Transport de la machine

⚠ ATTENTION

Il peut être dangereux d'utiliser des rampes qui ne sont pas suffisamment solides ou qui sont mal soutenues lorsque vous chargez la machine sur le véhicule de transport. Les rampes pourraient se détacher en entraînant la chute de la machine, et causer des blessures.

- **Utilisez des rampes adaptées, solidement fixées à la remorque ou au camion.**
- **Ne passez pas les pieds ni les jambes sous la machine pendant son chargement et son déchargement.**

Avant de transporter la machine

Effectuez la procédure suivante avant de transporter la machine :

- Vérifiez que le robinet d'arrivée de carburant est fermé.
- Transportez la machine sur une remorque pour poids lourds. Placez la machine en marche avant ou arrière, puis calez les roues.
- Arrimez solidement la machine sur la remorque à l'aide de sangles, chaînes, câbles ou cordes.
- La remorque doit être équipée des éclairages et de la signalisation exigés par la loi.

Entretien

Remarque: Les côtés gauche et droit de la machine sont déterminés d'après la position d'utilisation normale.

Programme d'entretien recommandé

Périodicité d'entretien	Procédure d'entretien
Après les 2 premières heures de fonctionnement	• Contrôlez le câble de commande de déplacement. • Contrôlez le câble du balai.
Après les 5 premières heures de fonctionnement	• Vidangez l'huile moteur.
À chaque utilisation ou une fois par jour	• Contrôlez le niveau d'huile moteur. • Contrôlez la goupille de cisaillement de l'arbre de balai. • Contrôlez le serrage des fixations.
Toutes les 50 heures	• Nettoyez le préfiltre en mousse (plus fréquemment si l'atmosphère est poussiéreuse). • Contrôlez la pression des pneus. • Contrôlez l'état des courroies.
Toutes les 100 heures	• Graissez la goupille de blocage d'angle du balai. • Vidangez l'huile moteur (plus fréquemment si les conditions d'utilisation sont difficiles). • Contrôlez la bougie.
Toutes les 200 heures	• Remplacez le préfiltre en mousse.
Toutes les 300 heures	• Remplacez l'élément en papier (plus fréquemment si l'atmosphère est poussiéreuse).
Une fois par an	• Graissez l'arbre hexagonal. • Contrôlez le câble de commande de déplacement. • Contrôlez le câble du balai.
Une fois par an ou avant le remisage	• Vérifiez la pression des pneus des roues motrices et gonflez-les entre 1,16 et 1,37 bar. • En fin de saison, vidangez le réservoir de carburant et faites tourner le moteur pour assécher complètement le réservoir et le carburateur. • Demandez à un concessionnaire-réparateur agréé de contrôler et de remplacer la courroie de déplacement au besoin.

Important: **Vous trouverez d'autres renseignements sur l'entretien et la révision de la machine sur le site www.Toro.com.**

Important: **Reportez-vous au manuel du propriétaire du moteur pour toutes procédures d'entretien supplémentaires. Pour les réglages, réparations ou entretiens couverts par la garantie qui ne sont pas traités dans ce manuel, adressez-vous à un concessionnaire-réparateur agréé.**

Préparation à l'entretien

1. Amenez la machine sur un sol plat et horizontal.
2. Arrêtez le moteur et laissez-le refroidir.
3. Débranchez et éloignez le fil de la bougie pour éviter tout risque de démarrage accidentel (Figure 19).

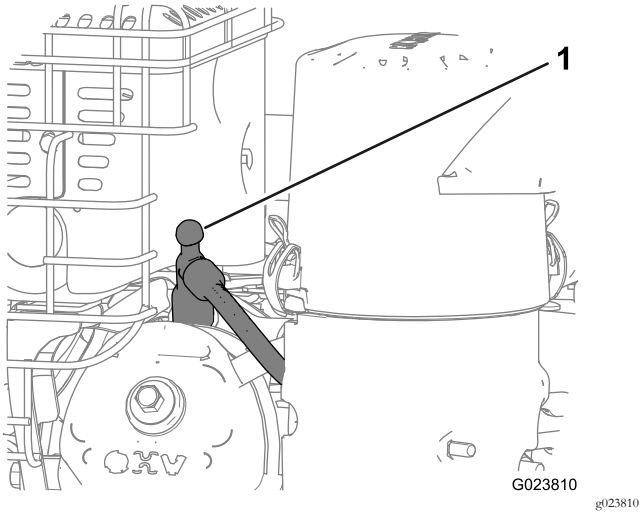

Figure 19

1. Fil de bougie

Graissage

Graissage de la goupille de blocage d'angle du balai et de l'arbre hexagonal

Périodicité des entretiens: Toutes les 100 heures

Une fois par an

1. Lubrifiez le graisseur de la goupille de blocage d'angle du balai avec de la graisse au lithium nº 2 (Figure 20).

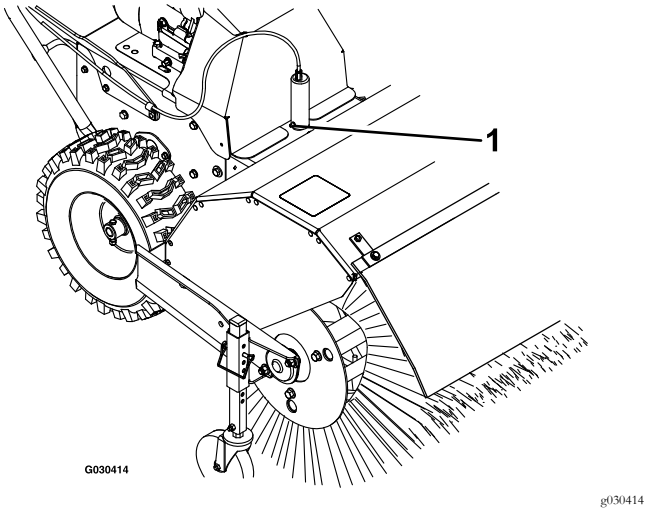

Figure 20

1. Goupille de blocage d'angle du balai

2. Déposez le couvercle de la courroie et le déflecteur du moteur.
3. Amenez le sélecteur de vitesse à la position R2.
4. Trempez un long pinceau effilé propre dans de l'huile moteur et graissez légèrement l'arbre hexagonal (Figure 21).

Important: Veillez à ne pas faire couler d'huile sur la roue en caoutchouc ou le plateau d'entraînement à friction en aluminium, sinon la transmission patinera (Figure 21).

Remarque: Faites avancer et reculer la machine pour faire tourner l'arbre hexagonal.

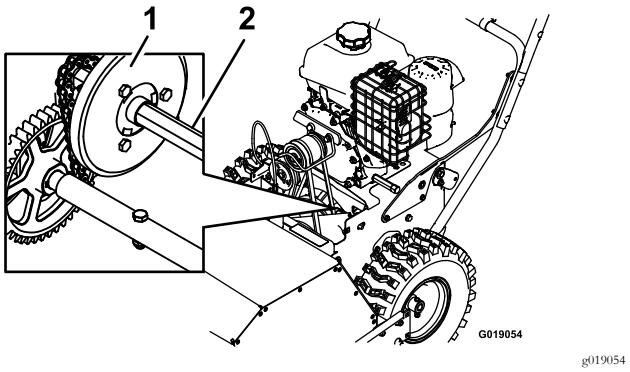

Figure 21

1. Plateau d'entraînement à friction en aluminium
2. Arbre hexagonal

5. Placez le sélecteur de vitesse à la position 6.
6. Lubrifiez l'autre extrémité de l'arbre hexagonal.
7. Déplacez le sélecteur de vitesses en avant et en arrière à plusieurs reprises.
8. Reposez le couvercle de la courroie et le déflecteur du moteur.

Entretien du moteur

Entretien du filtre à air

Périodicité des entretiens: Toutes les 50 heures—Nettoyez le préfiltre en mousse (plus fréquemment si l'atmosphère est poussiéreuse).

Toutes les 200 heures—Remplacez le préfiltre en mousse.

Toutes les 300 heures—Remplacez l'élément en papier (plus fréquemment si l'atmosphère est poussiéreuse).

Important: Ne faites pas tourner le moteur sans le filtre à air au complet, sous peine d'endommager gravement le moteur.

1. Débloquez les verrous du couvercle du filtre à air.

2. Déposez le couvercle et nettoyez-le soigneusement (Figure 22).

Remarque: Veillez à ne pas faire tomber de saleté ni de débris dans la base du filtre.

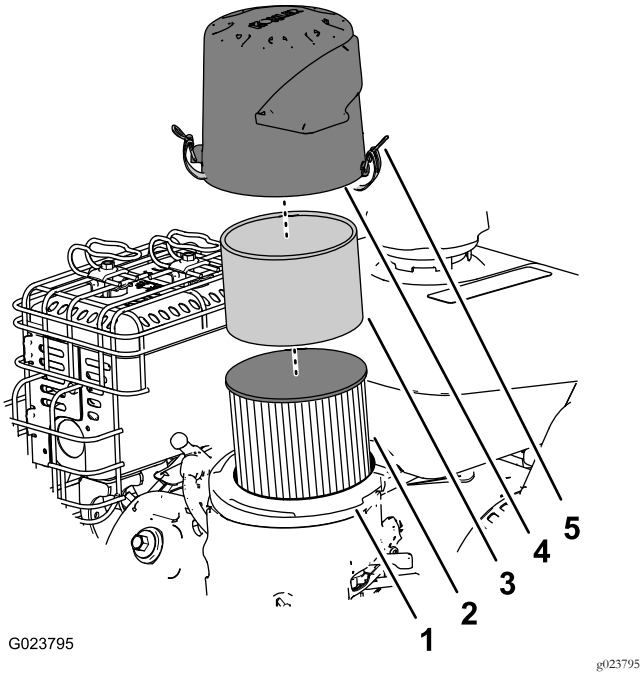

Figure 22

1. Base du filtre à air
2. Élément en papier du filtre à air
3. Préfiltre en mousse
4. Couvercle
5. Verrou du couvercle du filtre à air (2)

3. Retirez le préfiltre en mousse et lavez-le à l'eau additionnée de détergent doux ; séchez-le ensuite en le pressant légèrement dans un chiffon (Figure 22).
4. Enlevez et examinez l'élément filtrant en papier (Figure 22) et mettez-le au rebut s'il est excessivement encrassé.

   Important: N'essayez pas de nettoyer l'élément en papier du filtre à air.
5. Essuyez les saletés présentes sur la base et le couvercle avec un chiffon humide.

   Remarque: Prenez bien soin de ne pas faire tomber de saleté ni de débris dans le conduit d'air qui rejoint le carburateur.
6. Placez le préfiltre en mousse sur l'élément en papier (Figure 22).

   Remarque: Utilisez un élément en papier neuf si vous vous êtes débarrassé de l'ancien.
7. Montez le filtre à air sur sa base (Figure 22).
8. Alignez la flèche sur le couvercle du filtre à air et la flèche sur la base (Figure 23).

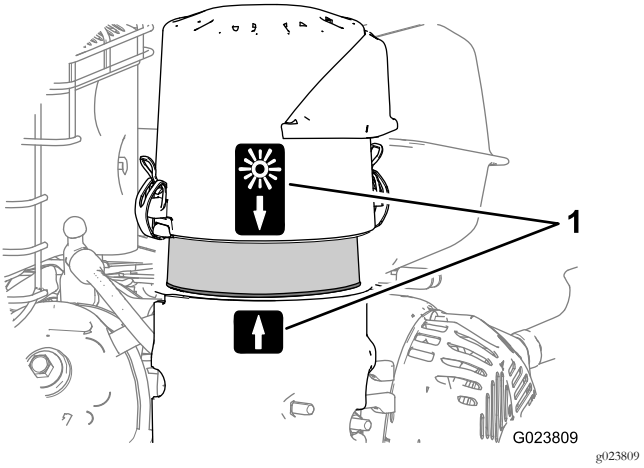

Figure 23

1. Flèche d'alignement (position de température ambiante normale montrée)

9. Verrouillez le couvercle du filtre à air sur la base.

Contrôle du niveau d'huile moteur

Périodicité des entretiens: À chaque utilisation ou une fois par jour

Type d'huile moteur : huile moteur Toro haute qualité pour moteurs 4 temps

Utilisez des huiles détergentes de haute qualité (y compris des huiles synthétiques) de classe de service API (American Petroleum Institute) SJ ou mieux. Choisissez la viscosité en fonction de la température ambiante au moment de l'utilisation, comme montré dans le tableau ci-dessous.

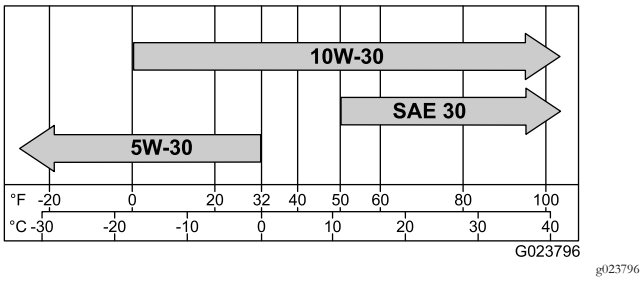

Figure 24

Contrôlez le niveau d'huile quand le moteur est froid.

1. Nettoyez la surface autour de la jauge de niveau.
2. Sortez de nouveau la jauge et contrôlez le niveau d'huile (Figure 25).

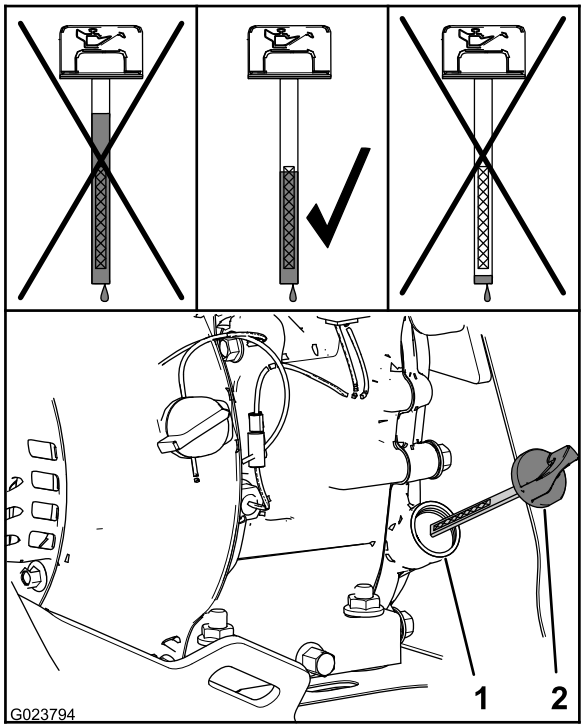

g023794

Figure 25

1. Goulot de remplissage
2. Jauge de niveau

3. Retirez la jauge et essuyez-la sur un chiffon propre.
4. Insérez la jauge dans le goulot de remplissage, faites-la reposer sur le goulot et tournez-la dans le sens antihoraire jusqu'à ce que le bouchon descende au point le plus bas du filetage.

   Remarque: Ne vissez pas le bouchon sur le tube.
5. Ressortez la jauge et vérifiez le niveau d'huile.

   Remarque: Ne faites pas tourner le moteur quand le niveau d'huile est en dessous du repère minimum ou au-dessus du repère maximum sur la jauge.

   Remarque: Le niveau d'huile doit atteindre le haut du repère sur la jauge (Figure 25).

   - Si le niveau d'huile est trop bas, procédez comme suit :
     A. Versez de l'huile spécifiée dans le goulot de remplissage (Figure 25).

     Remarque: Ne remplissez pas excessivement le carter moteur.

     B. Répétez les opérations 3 à 5.
   - Si le niveau d'huile est trop élevé, procédez comme suit :
     A. Retirez le bouchon du raccord de vidange.
     B. Vidangez l'huile jusqu'à ce que le niveau atteigne le haut du repère sur la jauge ; voir les opérations 1 de la section Vidange de l'huile moteur (page 21).
     C. Remettez le bouchon sur le raccord de vidange ; voir l'opération 2 de la section Vidange de l'huile moteur (page 21).
6. Insérez la jauge dans le goulot de remplissage et vissez-la à la main.

Vidange de l'huile moteur

Périodicité des entretiens: Après les 5 premières heures de fonctionnement

Toutes les 100 heures (plus fréquemment si les conditions d'utilisation sont difficiles).

Capacité du carter d'huile : 0,60 l

Remarque: Vidangez l'huile moteur quand le moteur est chaud.

1. Placez un bac de vidange sous le raccord de vidange et enlevez le bouchon de vidange d'huile (Figure 26).

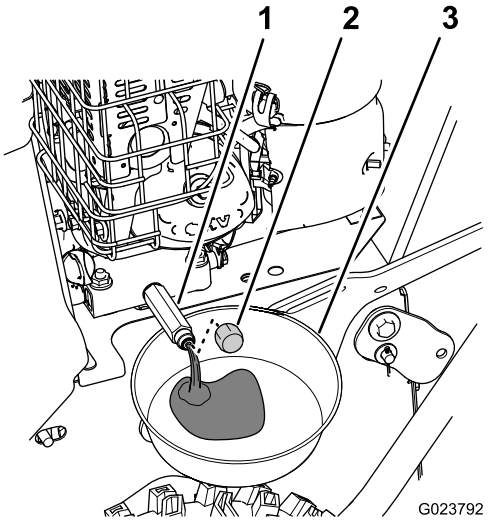

g023792

Figure 26

1. Raccord de vidange
2. Bouchon
3. Bac de vidange

2. Attendez que toute l'huile soit vidangée, puis remettez le bouchon en place.
3. Nettoyez la surface autour du goulot de remplissage et sortez la jauge de niveau.
4. Versez la quantité prescrite de l'huile spécifiée, puis remettez la jauge en place ; voir Contrôle du niveau d'huile moteur (page 20).

   Remarque: Ne remplissez pas excessivement le carter moteur.
5. Essuyez l'huile éventuellement répandue.
6. Démarrez le moteur et recherchez des fuites éventuelles.
7. Coupez le moteur et vérifiez le niveau d'huile ; voir Contrôle du niveau d'huile moteur (page 20).

Contrôle de la bougie

Périodicité des entretiens: Toutes les 100 heures

Type de bougie : Champion® RC12YC, Kohler® 12 132 02-S ou Kolher 25 132 14-S (conformité RFI)

Écartement des électrodes : 0,76 mm

1. Débranchez le fil de la borne de la bougie (Figure 19).
2. Nettoyez la surface autour de la base de la bougie.
3. Retirez la bougie de la culasse en la tournant dans le sens antihoraire.
4. Vérifiez l'état et l'usure de la bougie (Figure 27).

   Important: Remplacez la bougie si elle est fissurée, calaminée ou encrassée. Ne nettoyez pas les électrodes, car des particules pourraient tomber dans la culasse et endommager le moteur.

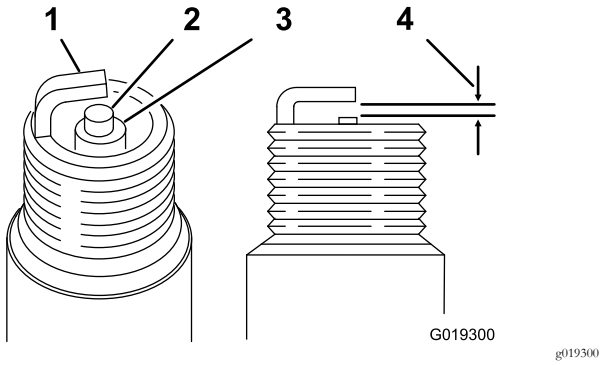

Figure 27

1. Électrode de masse
2. Électrode centrale
3. Isolant
4. Écartement des électrodes : 0,76 mm

5. Vérifiez l'écartement des électrodes à l'aide d'un calibre pour fils (Figure 27).

   Remarque: Au besoin, réglez l'écartement des électrodes à 0,76 mm en pliant l'électrode de masse avec précaution.
6. Revissez la bougie dans la culasse et serrez-la à 20 N·m.
7. Rebranchez le fil à la borne de la bougie.

Entretien du système d'alimentation

Vidange du système d'alimentation

1. Localisez le boulon de vidange dans l'orifice latéral de la cuve du carburateur (Figure 28).

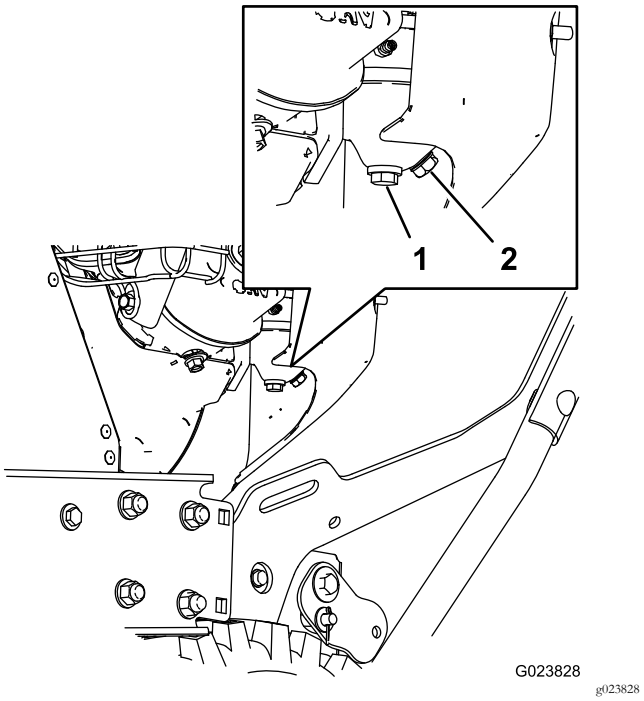

Figure 28

1. Vis de fixation de la cuve
2. Boulon de vidange

2. Placez l'équipement de récupération du carburant sous le boulon de vidange.
3. Retirez le boulon de vidange du carburateur et vidangez le carburant du réservoir de carburant et du carburateur.

   Remarque: Ne retirez pas la vis de fixation de la cuve du carburateur.

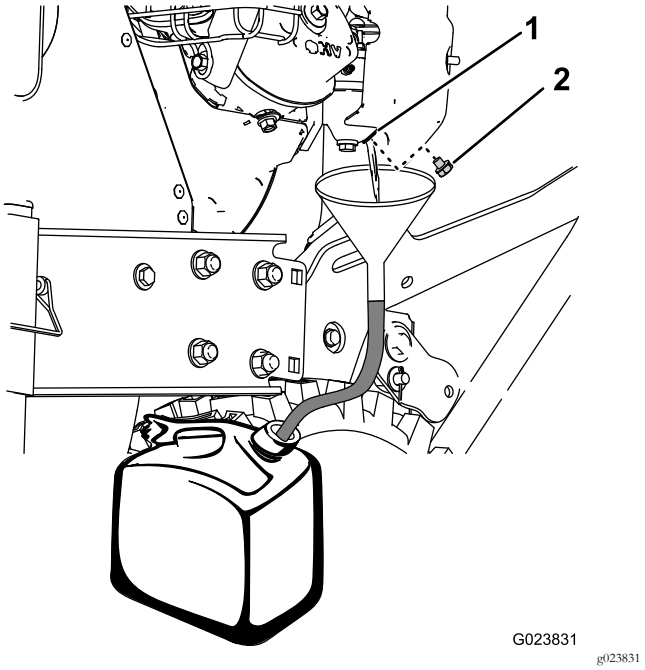

Figure 29

1. Orifice latéral de la cuve de carburateur
2. Boulon de vidange

4. Remettez le boulon de vidange dans l'orifice latéral du carburateur.

Entretien de la transmission

Contrôle de la pression des pneus

Périodicité des entretiens: Toutes les 50 heures

1. Coupez le moteur, attendez l'arrêt de toutes les pièces mobiles et laissez la commande Marche/Arrêt du moteur en position ARRÊT.
2. Contrôlez la pression des pneus des roues motrices.
3. Gonflez les pneus des roues motrices entre 1,17 et 1,38 bar.

Contrôle du câble de commande de déplacement

Périodicité des entretiens: Après les 2 premières heures de fonctionnement

Une fois par an

1. Coupez le moteur, attendez l'arrêt complet de toutes les pièces mobiles et débranchez le fil de la bougie.
2. Lorsque le levier de commande de déplacement est désengagé, vérifiez la goupille située dans la fente allongée à gauche de la machine, au-dessus du pneu (Figure 30).

   Remarque: L'avant de la fente et le bord avant de la goupille doivent être distants de 6 mm (Figure 30).

   Remarque: Si un réglage est nécessaire, voir Réglage du câble de commande de déplacement (page 23).

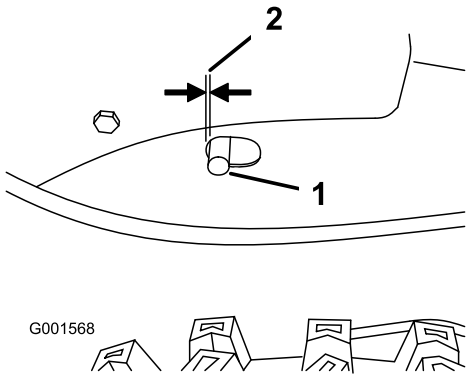

g001568

Figure 30

1. Goupille
2. 6 mm

Réglage du câble de commande de déplacement

Si la machine ne se déplace pas en marche avant ou arrière, ou si elle se déplace quand vous relâchez le levier de commande de déplacement, réglez le câble de commande de déplacement.

Lorsque le levier de commande de déplacement est désengagé, vérifiez la goupille située dans la fente allongée sur le côté gauche de la machine, au-dessus du pneu. L'avant de la fente et le bord avant de la goupille doivent être distants de 6 mm (Contrôle du câble de commande de déplacement (page 23)).

Si le câble de commande de déplacement gauche est mal réglé, procédez comme suit :

1. Desserrez l'écrou de blocage (Figure 31).
2. Desserrez ou serrez le tendeur pour régler la goupille jusqu'à obtention de l'écartement correct par rapport à l'avant de la fente (Figure 31).
3. Resserrez l'écrou de blocage (Figure 31).

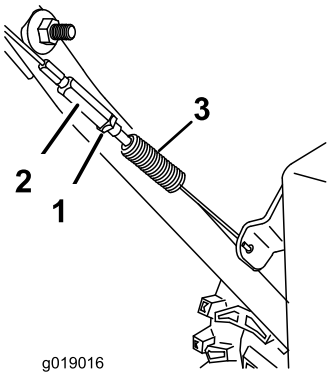

g019016

Figure 31

1. Écrou de blocage
2. Tendeur

Réglage du câble de débrayage de roue

1. Serrez le levier complètement contre la poignée, puis vérifiez l'écartement entre le bas de la poignée et l'extrémité du levier de débrayage de roue (Figure 32).

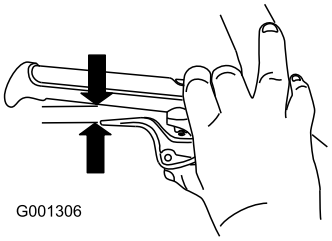

g001306

Figure 32

   Remarque: L'écartement doit être à peu près égal à l'épaisseur d'un crayon (6 mm). S'il est plus grand, desserrez l'écrou de serrage du câble, remontez légèrement la gaine du câble, resserrez l'écrou puis vérifiez à nouveau l'écartement.

2. Répétez cette procédure pour l'autre câble (Figure 32).

Entretien du balai

Contrôle de la goupille de cisaillement de l'arbre de balai

Périodicité des entretiens: À chaque utilisation ou une fois par jour

1. Amenez la machine sur un sol plat et horizontal.
2. Coupez le moteur, attendez l'arrêt complet de toutes les pièces mobiles et débranchez le fil de la bougie.
3. Contrôlez la goupille de cisaillement située sur l'arbre du balai, de part et d'autre du boîtier d'engrenages.

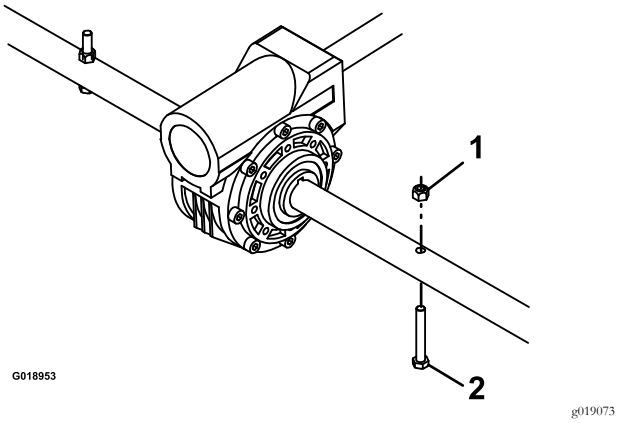

Figure 33

1. Écrou
2. Goupille de cisaillement

4. Si la goupille de cisaillement est endommagée, retirez-la, remplacez-la et fixez-la en place avec un écrou.

Remplacement des segments de balai usés ou endommagés

Fréquence d'entretien : selon les besoins.

1. Élevez le balai en réglant la position des roues pivotantes.
2. De chaque côté de la machine, retirez et conservez les boulons de carrosserie, les rondelles et les contre-écrous qui fixent les paliers d'extrémité au support du balai.

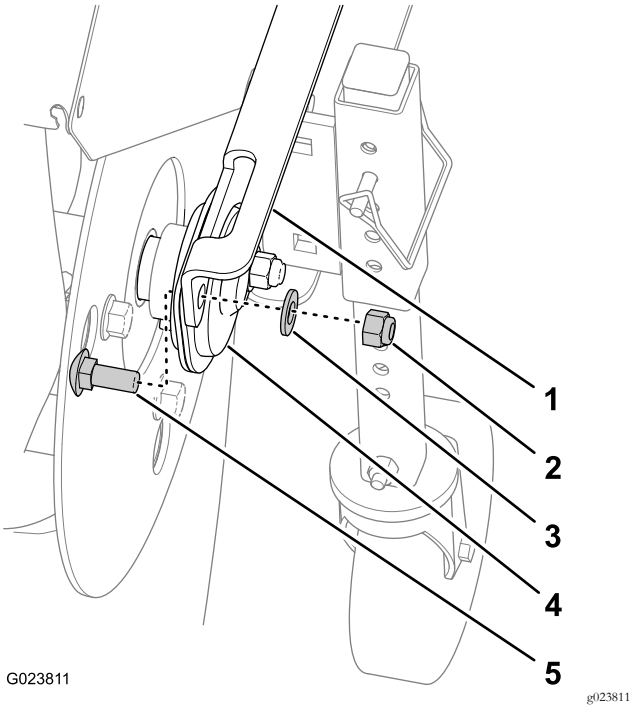

Figure 34

1. Support de balai
2. Contre-écrou
3. Rondelle
4. Palier d'extrémité
5. Boulon de carrosserie

3. Tirez manuellement le groupe moteur en arrière pour déposer le balai de la machine.
4. Soutenez l'arbre cannelé de chaque côté du boîtier d'engrenages.
5. Dressez le balai sur son extrémité de sorte que la plaque de retenue soit orientée vers le haut (Figure 35).

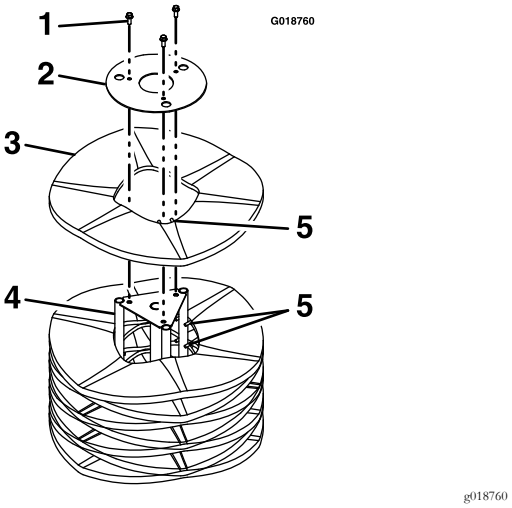

Figure 35

1. Fixation
2. Plaque de retenue d'extrémité
3. Segment de balai
4. Arbre de support
5. Doigts d'alignement

6. Déposez et conservez les fixations de la plaque de retenue d'extrémité (Figure 35).
7. Déposez le ou les segments endommagés du balai.
8. Posez un ou des segments neufs en décalant les doigts d'alignement des anneaux en métal, comme montré à la Figure 35.

   Important: Vous risquez d'endommager le balai si vous ne montez pas correctement les segments du balai.
9. Montez le balai sur la machine.

   Important: Vérifiez que les vis de paliers sont bien serrées avant d'utiliser le balai.

Contrôle du câble du balai

Périodicité des entretiens: Après les 2 premières heures de fonctionnement

Une fois par an

1. Coupez le moteur, attendez l'arrêt complet de toutes les pièces mobiles et débranchez le fil de la bougie.
2. Déposez le couvercle de la courroie et le déflecteur du moteur.
3. Lorsque le levier de commande du balai est désengagé, vérifiez qu'il existe un écart de 3,2 mm entre l'embrayage du balai et la patte.

   Remarque: Si le balai n'est pas réglé correctement, voir Réglage de l'entraînement du balai (page 25).

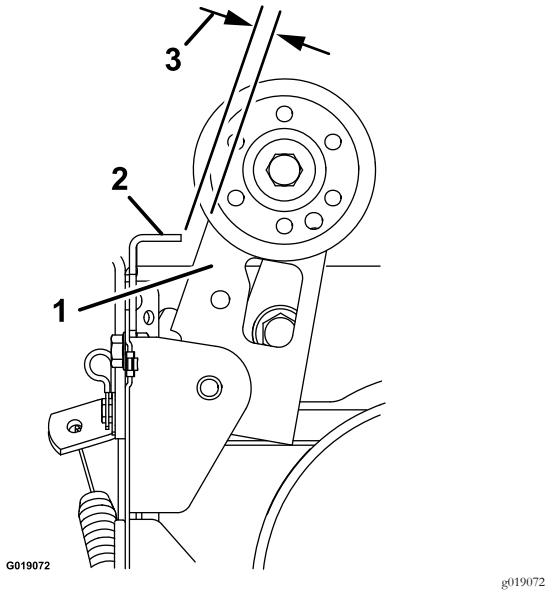

Figure 36

1. Embrayage du balai
2. Patte
3. 3,2 mm

Réglage de l'entraînement du balai

Si le câble de commande du balai n'est réglé correctement (voir Contrôle du câble du balai (page 25)), procédez comme suit :

1. Desserrez l'écrou de blocage (Figure 37).

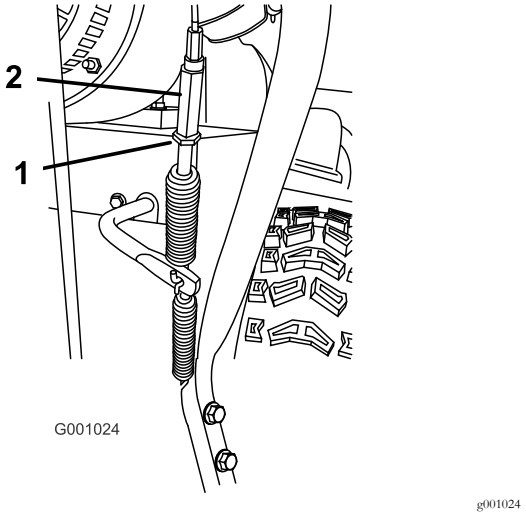

Figure 37

1. Écrou de blocage
2. Tendeur

2. Desserrez ou serrez le tendeur de réglage du câble (Figure 37).
3. Réglez le tendeur jusqu'à obtention d'un écart de 3,2 mm entre l'embrayage du balai et la patte (Figure 36).
4. Resserrez l'écrou de blocage.
5. Si le câble du balai est correctement réglé mais qu'un problème subsiste, contactez un concessionnaire-réparateur Toro agréé.

Entretien des courroies

Contrôle de l'état des courroies

Périodicité des entretiens: Toutes les 50 heures

1. Enlevez le bouton et la rondelle qui fixent le capot moteur et le couvercle de courroie sur la machine (Figure 38).

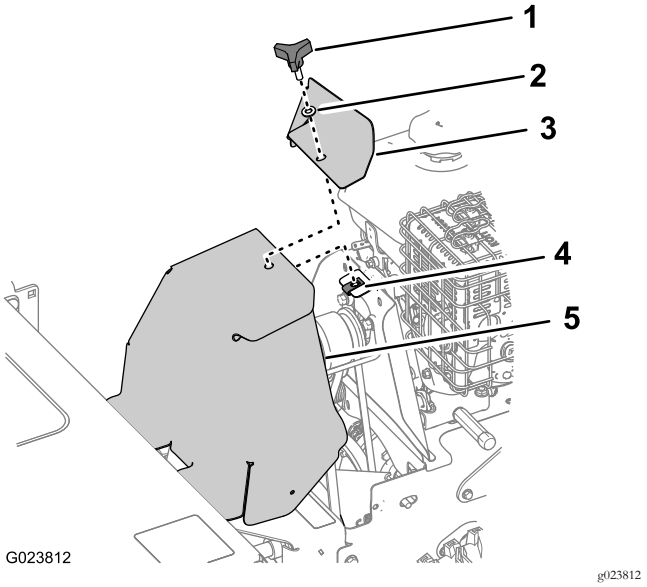

Figure 38

1. Bouton
2. Rondelle
3. Capot du moteur
4. Écrou d'ancrage
5. Couvercle de courroie

2. Contrôlez l'état et l'usure des 2 courroies.

   Remarque: Remplacez la ou les courroies endommagées ou excessivement usées.

3. Alignez le couvercle de la courroie et le capot moteur sur la machine et l'écrou d'ancrage (Figure 38).
4. Fixez le couvercle de la courroie et le capot moteur à la machine avec le bouton et la rondelle (Figure 38).

Dépose de la courroie d'entraînement du balai

1. Déposez le capot moteur et le couvercle de courroie de la machine ; voir l'opération 1 de la section Contrôle de l'état des courroies (page 25).
2. Retirez les 2 boulons et les 2 rondelles qui fixent le guide de courroie à la machine, et déposez le guide et l'entretoise (Figure 39).

   Remarque: L'entretoise est située entre le moteur et la protection de la poulie.

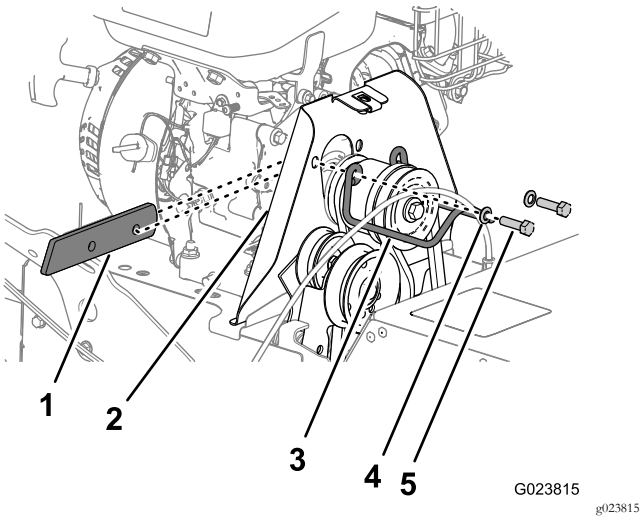

Figure 39

1. Entretoise
2. Protection de la poulie
3. Guide de courroie
4. Rondelle
5. Boulon

3. Glissez la courroie vers l'avant et placez-la dans la gorge avant de la poulie du moteur (Figure 40).

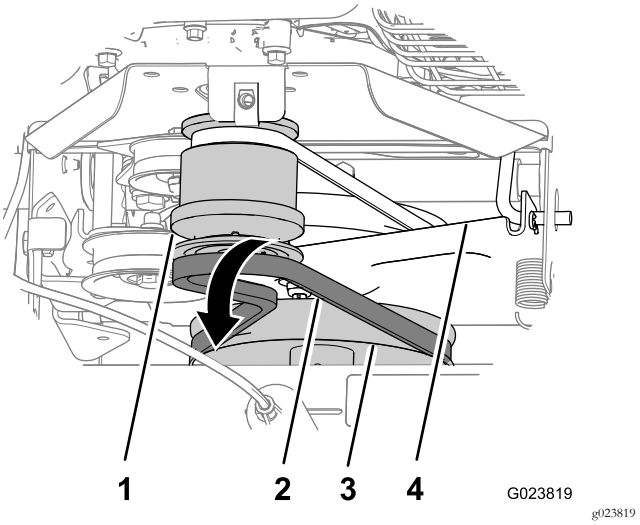

Figure 40

1. Poulie de moteur
2. Courroie d'entraînement de balai
3. Poulie de boîtier d'engrenages de balai
4. Support de commande de déplacement

4. Déchaussez la courroie de la poulie du boîtier d'engrenages du balai, déplacez la courroie en arrière entre la poulie et le support de la commande de déplacement, puis déposez la courroie de la machine (Figure 40).

Montage de la courroie d'entraînement du balai

1. Alignez la courroie de remplacement entre la poulie et le support de la commande de déplacement (Figure 40).

2. Glissez la courroie dans la gorge au fond de la poulie du boîtier d'engrenages du balai (Figure 40).
3. Chaussez la courroie dans la gorge avant de la poulie du moteur (Figure 40).

   Remarque: Veillez à ne pas vriller la courroie.
4. Intercalez l'entretoise entre le moteur et la protection de la poulie, en alignant les trous de l'entretoise, du moteur et de la protection (Figure 39).
5. Fixez le guide de poulie à la machine à l'aide des boulons et rondelles (Figure 39) que vous avez retirés à l'opération 2 de la section Dépose de la courroie d'entraînement du balai (page 26).

Dépose de la courroie de déplacement

1. Déposez la courroie d'entraînement du balai ; voir Dépose de la courroie d'entraînement du balai (page 26).
2. Retirez la goupille fendue de la tige de commande de déplacement (Figure 41).

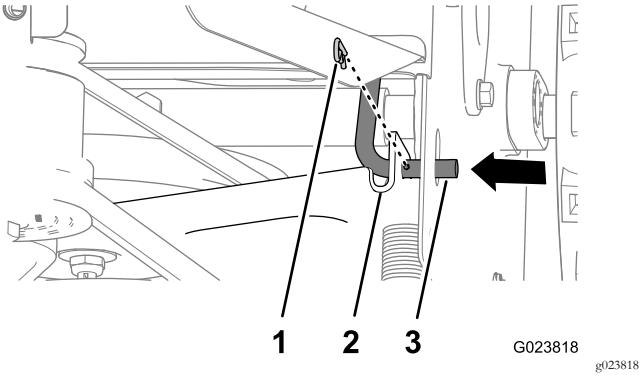

Figure 41

1. Goupille fendue
2. Tige de commande de déplacement
3. Support de commande de déplacement

3. Déposez la tige de commande de déplacement du support en la déplaçant vers l'intérieur (Figure 41).
4. Faites pivoter le support de la commande de déplacement et la poulie de déplacement en avant (Figure 42).

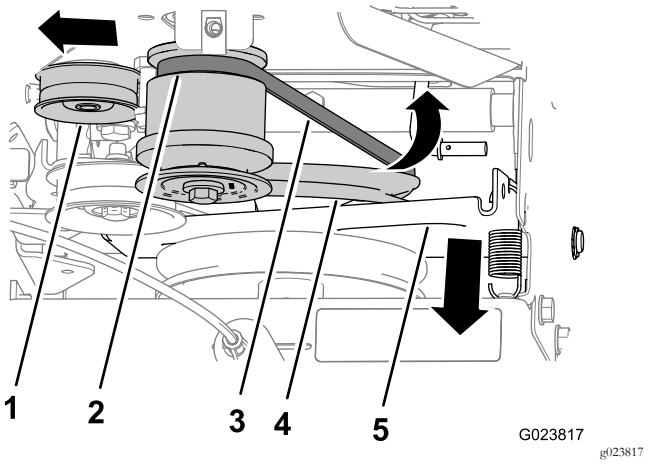

Figure 42

1. Poulie de tension
2. Gorge arrière (poulie de moteur)
3. Courroie de déplacement
4. Poulie de déplacement
5. Support de commande de déplacement

5. Tirez la poulie de tension vers l'extérieur (Figure 42).
6. Déchaussez la courroie de déplacement de la gorge de la poulie de déplacement et faites-la passer entre la poulie et la roue de friction (Figure 43).

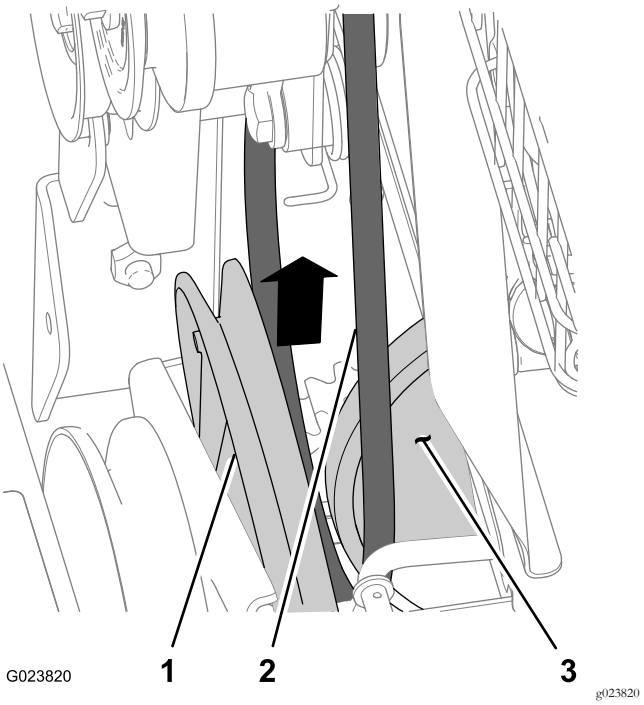

Figure 43

1. Poulie de déplacement
2. Courroie
3. Roue de friction

7. Déchaussez la courroie de la gorge arrière de la poulie du moteur et déposez la courroie de la machine (Figure 42).

Pose de la courroie de déplacement

1. Alignez la courroie de déplacement entre la roue de friction et la poulie de déplacement (Figure 43).
2. Chaussez la courroie dans la gorge au fond de la poulie de déplacement (Figure 42).
3. Tirez la poulie de tension vers l'extérieur (Figure 42).
4. Chaussez la courroie dans la gorge arrière de la poulie du moteur (Figure 42).

   Remarque: Relâchez la poulie de tension.

5. Déplacez le support de commande de déplacement en arrière et alignez le trou du support et la tige de commande de déplacement (Figure 41).
6. Insérez la tige dans le support et fixez-la avec la goupille fendue (Figure 41).
7. Reposez la courroie d'entraînement du balai ; voir Montage de la courroie d'entraînement du balai (page 26).
8. Reposez le capot moteur et le couvercle de courroie ; voir l'opération 1 de la section Contrôle de l'état des courroies (page 25).

Entretien du châssis

Contrôle du serrage des fixations

Périodicité des entretiens: À chaque utilisation ou une fois par jour

1. Recherchez visuellement sur la machine les fixations desserrées ou manquantes, ou tout autre problème éventuel.
2. Resserrez toutes les fixations desserrées avant d'utiliser la machine.
3. Remplacez toutes les fixations manquantes avant d'utiliser la machine.

Remisage

⚠ ATTENTION

Les vapeurs d'essence sont extrêmement inflammables, explosives et dangereuses à respirer. Si vous remisez la machine dans un local où se trouve une flamme nue, les vapeurs d'essence peuvent s'enflammer et provoquer une explosion.

- **Ne remisez pas la machine dans la partie habitée d'une maison, dans une cave ou dans tout autre endroit contenant des sources potentielles d'inflammation telles qu'une chaudière, un chauffe-eau, un séchoir à linge, un appareil de chauffage, etc.**
- **Ne basculez pas la machine en arrière s'il reste du carburant dans le réservoir, car du carburant pourrait s'écouler.**

Préparation de la machine au remisage

1. Placez toujours un support sous le cadre pour empêcher les poils du balai de toucher le sol.

   Remarque: Les poils seront déformés et le balai sera décentré si les poils restent en contact avec le sol pendant une période prolongée.

2. Rangez le balai à l'abri du soleil, des intempéries et des changements de température pour éviter de le fragiliser.
3. Nettoyez soigneusement le balai et vérifiez qu'il est exempt de produits chimiques caustiques et/ou de résidus.
4. Lors du dernier plein de l'année, ajoutez du stabilisateur au carburant frais.
5. Ajoutez du carburant traité dans le réservoir de la machine et faites tourner le moteur pendant 10 minutes.
6. Vidangez le carburant du système d'alimentation ; voir Vidange du système d'alimentation (page 22).
7. Laissez tourner le moteur de la machine jusqu'à ce qu'il s'arrête faute de carburant.
8. Amorcez et remettez le moteur en marche.
9. Laissez tourner le moteur jusqu'à ce qu'il s'arrête.
10. Laissez refroidir le moteur.
11. Débranchez le fil de la bougie.
12. Déposez la bougie, versez 30 ml d'huile moteur dans le trou de la bougie et tirez la poignée du lanceur **lentement** à plusieurs reprises.
13. Reposez la bougie sans la serrer.
14. Débarrassez-vous correctement du carburant inutilisé. Recyclez-le conformément à la réglementation locale ou utilisez-le dans une voiture.

Remarque: Ne conservez pas le carburant traité plus de 3 mois.

15. Nettoyez soigneusement la machine.
16. Retouchez les surfaces écaillées avec une peinture en vente chez un concessionnaire-réparateur Toro agréé. Poncez les zones abîmées avant de les peindre et utilisez un produit antirouille sur les parties métalliques pour prévenir la corrosion.
17. Resserrez toutes les vis, tous les boulons et tous les contre-écrous qui en ont besoin. Réparez ou remplacez les pièces endommagées.
18. Couvrez la machine et remisez-la dans un endroit propre et sec, hors de la portée des enfants. Laissez refroidir le moteur avant de remiser la machine dans un local fermé.

Remise en service après remisage

1. Déposez la bougie et faites tourner le moteur rapidement à l'aide du lanceur pour éliminer l'excédent d'huile dans le cylindre.
2. Mettez la bougie en place à la main et serrez-la à 20,4 N·m.
3. Rebranchez le fil de la bougie.
4. Effectuez les procédures d'entretien annuelles qui sont indiquées dans le Programme d'entretien recommandé ; voir Entretien (page 18).

Dépistage des défauts

Problème	Cause possible	Mesure corrective
Le moteur ne démarre pas, démarre difficilement ou cale.	1. Le réservoir de carburant est vide. 2. Le robinet d'arrivée de carburant est fermé. 3. La commande d'accélérateur et le starter ne sont pas à la bonne position. 4. La vanne de carburant est encrassée. 5. L'évent du bouchon de carburant est bouché. 6. Impuretés, eau ou carburant altéré dans le circuit d'alimentation. 7. Le filtre à air est encrassé. 8. La bougie est défectueuse. 9. Le fil de la bougie est débranché.	1. Faites le plein de carburant. 2. Ouvrez le robinet d'arrivée de carburant. 3. Placez la commande d'accélérateur à mi-course entre les positions Bas régime et Haut régime, et le starter à la position En service si le moteur est froid, ou à la position Hors service si le moteur est chaud. 4. Nettoyez la crépine de la vanne de carburant et la cuvette. 5. Nettoyez l'évent du bouchon de carburant. 6. Contactez un concessionnaire-réparateur agréé. 7. Nettoyez ou remplacez l'élément du filtre à air. 8. Nettoyez, réglez ou remplacez la bougie. 9. Vérifiez la connexion du fil de la bougie.
Le moteur perd de la puissance.	1. Charge excessive du moteur. 2. Le filtre à air est encrassé. 3. Le niveau d'huile du carter moteur n'est pas correct. 4. Le filtre du réservoir de carburant est encrassé. 5. Impuretés, eau ou carburant altéré dans le circuit d'alimentation.	1. Ralentissez la machine ou réglez le balai. 2. Nettoyez ou remplacez l'élément du filtre à air. 3. Contrôlez le niveau d'huile du carter moteur. 4. Nettoyez le filtre du réservoir de carburant. 5. Contactez un concessionnaire-réparateur agréé.
Le balai ne nettoie pas la surface.	1. Le balai n'est pas réglé à la bonne hauteur. 2. Les pneus des roues motrices ne sont pas gonflés à la pression correcte. 3. Vous essayez de déblayer une trop grande quantité de débris à la fois.	1. Corrigez la hauteur du balai. 2. Gonflez les pneus des roues motrices à la pression correcte. 3. Ralentissez et nettoyez une surface plus petite.
Le balai ne tourne pas.	1. Le balai est encrassé. 2. Le levier de commande du balai n'est pas engagé. 3. La courroie d'entraînement du balai glisse. 4. La courroie est cassée. 5. La goupille de cisaillement est cassée.	1. Nettoyez le balai. 2. Engagez le levier de commande du balai. 3. Réglez ou remplacez la courroie. 4. Remplacez la courroie. 5. Remplacez la goupille de cisaillement.
La machine tire vers la droite ou la gauche.	1. Les pneus des roues motrices ne sont pas gonflés à la pression correcte.	1. Gonflez les pneus des roues motrices à la pression correcte.
La machine ne se déplace pas.	1. La courroie d'entraînement est usée, détendue ou cassée. 2. La courroie d'entraînement est déchaussée.	1. Remplacez la courroie. 2. Remplacez ou réglez la courroie.

Problème	Cause possible	Mesure corrective
Vibrations anormales.	1. Le balai est mal fixé ou endommagé.	1. Resserrez les fixations, remplacez le balai ou contactez un concessionnaire-réparateur Toro agréé.
	2. Les boulons de fixation du moteur sont desserrés.	2. Resserrez les boulons de fixation du moteur.
	3. La poulie du moteur ou la poulie de tension est desserrée.	3. Resserrez la poulie voulue.
	4. La poulie du moteur est endommagée.	4. Contactez un concessionnaire-réparateur Toro agréé.
	5. La courroie est endommagée.	5. Remplacez la courroie.
Le balai ne s'arrête pas quand le levier de commande est relâché.	1. La courroie d'entraînement du balai est déréglée.	1. Contrôlez le réglage de l'entraînement du balai.
Le balai s'use prématurément.	1. Le balai n'est pas réglé à la bonne hauteur.	1. Corrigez la hauteur du balai.
Le sélecteur de vitesse est difficile à bouger ou complètement grippé.	1. L'arbre hexagonal a besoin d'être graissé.	1. Graissez l'arbre hexagonal.

Remarques:

Remarques:

Remarques:

Déclaration de confidentialité européenne

Les renseignements recueillis par Toro
Toro Warranty Company (Toro) respecte votre vie privée. Pour nous permettre de traiter votre réclamation au titre de la garantie et de vous contacter dans l'éventualité d'un rappel de produit, nous vous prions de nous communiquer certains renseignements personnels, soit directement soit par l'intermédiaire de votre société ou concessionnaire Toro local(e).

Le système de garantie de Toro est hébergé sur des serveurs situés aux États-Unis où la loi relative à la protection de la vie privée n'offre pas forcément la même protection que dans votre pays.

EN NOUS FOURNISSANT DES RENSEIGNEMENTS PERSONNELS, VOUS CONSENTEZ À CE QUE NOUS LES TRAITIONS COMME DÉCRIT DANS LE PRÉSENT AVIS DE CONFIDENTIALITÉ.

L'utilisation des renseignements par Toro
Toro peut utiliser vos renseignements personnels pour traiter vos réclamations au titre de la garantie et vous contacter dans l'éventualité d'un rappel de produit, ainsi que pour vous communiquer toute information nécessaire. Toro pourra partager les renseignements personnels que vous lui aurez communiqués avec les filiales, concessionnaires ou autres associés Toro en rapport avec ces activités. Nous ne vendrons vos renseignements personnels à aucune autre société. Nous nous réservons le droit de divulguer des renseignements personnels afin de satisfaire aux lois applicables et aux demandes des autorités concernées, pour assurer l'utilisation correcte de nos systèmes ou votre protection et celle d'autres usagers.

Conservation de vos renseignements personnels
Nous conserverons vos renseignements personnels uniquement pendant la durée nécessaire pour répondre aux fins pour lesquelles nous les avons collectés ou autres fins légitimes (comme la conformité réglementaire), ou conformément à la loi en vigueur.

Engagement de Toro relatif à la sécurité de vos renseignements personnels
Nous prenons toutes les précautions raisonnables pour protéger la sécurité de vos renseignements personnels. Nous prenons également les mesures nécessaires pour que vos renseignements personnels restent exacts et à jour.

Consultation et correction de vos renseignements personnels
Si vous souhaitez vérifier ou corriger vos renseignements personnels, veuillez nous contacter par courriel à legal@toro.com.

Droit australien de la consommation

Les clients australiens trouveront les détails concernant le Droit australien de la consommation à l'intérieur de l'emballage ou auprès de leur concessionnaire Toro local.

La garantie Toro

Garantie limitée (voir les périodes de garantie ci-dessous)

Conditions et produits couverts

The Toro® Company et sa filiale, Toro Warranty Company, en vertu d'un accord mutuel, certifient conjointement que les produits Toro ci-dessous ne présentent aucun défaut de matériau ou vice de fabrication.

Cette garantie couvre le coût des pièces et de la main-d'œuvre, mais le transport est à votre charge.

Durées de la garantie à partir de la date d'achat d'origine :

Produits	Période de garantie
Aérateur à conducteur marchant	1 an
• Moteur[1]	2 ans
Aérateur à conducteur debout	1 an
• Batterie	90 jours, pièces et main-d'œuvre 1 an, pièces seulement
• Moteur[1]	2 ans
Déchaumeuse	1 an
• Moteur[1]	2 ans
Semoir de pelouse	1 an
• Moteur[1]	Honda – 2 ans
• Moteur	Subaru – 5 ans
Pulvérisateur-épandeur à conducteur debout	1 an
• Batterie	90 jours, pièces et main-d'œuvre 1 an, pièces seulement
• Moteur[1]	5 ans
Balayeuse rotative autotractée	1 an
• Moteur[1]	2 ans
Débroussailleuses	1 an
• Moteur[1]	2 ans

Dans l'éventualité d'un problème couvert par la garantie, nous nous engageons à réparer le Produit gratuitement, frais de diagnostic, pièces et main-d'œuvre compris.

[1] Certains moteurs utilisés sur les produits Toro sont couverts par la garantie constructeur du moteur.

Comment faire intervenir la garantie

Si vous pensez que votre produit Toro présente un vice de matériau ou de fabrication, procédez comme suit** :

1. Demandez à un concessionnaire-réparateur agréé de prendre en charge votre produit. Pour trouver le concessionnaire le plus proche, consultez notre site web à www.Toro.com. Sélectionnez « Points de vente » puis « Entreprises » sous type de produit. Vous pouvez aussi appeler gratuitement le numéro suivant.
2. Lorsque vous vous rendez chez le réparateur, apportez le produit et une preuve d'achat (reçu).
3. Si, pour une raison quelconque, vous n'êtes pas satisfait du diagnostic de votre réparateur ou des conseils prodigués, n'hésitez pas à nous contacter à l'adresse suivante :

   Toro Warranty Company
   8111 Lyndale Avenue South
   Bloomington, MN 55420-1196, États-Unis
   Numéro vert : 888-384-9939

**Les clients de location autorisés par Toro qui ont achetés les produits directement auprès de Toro et ont signé le contrat client de location Toro ont la possibilité d'effectuer leurs propres travaux dans le cadre de la garantie. Consultez le portal de location de Toro pour en savoir plus sur les procédures de présentation électronique de réclamation en vertu de la garantie ou téléphonez au numéro gratuit ci-dessus.

Responsabilités du propriétaire

L'entretien de votre produit Toro doit être conforme aux procédures décrites dans le *Manuel de l'utilisateur*. Cet entretien courant est à vos frais, qu'il soit effectué par vous-même ou par un concessionnaire-réparateur. Les pièces à remplacer dans le cadre de l'entretien courant (« Pièces de rechange ») seront couvertes par la garantie jusqu'à la date du premier remplacement prévu. Ne pas effectuer les entretiens et réglages requis peut constituer un motif de rejet d'une réclamation au titre de la garantie.

Ce que la garantie ne couvre pas

Les défaillances ou anomalies de fonctionnement survenant au cours de la période de garantie ne sont pas toutes dues à des défauts de matériaux ou des vices de fabrication. Cette garantie expresse ne couvre pas :

- Les défaillances du Produit dues à l'installation et l'utilisation d'accessoires ajoutés, modifiés ou non approuvés
- Le non-respect du programme d'entretien et/ou des réglages requis
- Les réparations requises en raison du non respect de la procédure recommandée relative au carburant (consultez le *Manuel de l'utilisateur* pour plus de détails)
  - La décontamination du système d'alimentation n'est pas couverte
  - L'utilisation de carburant trop ancien (vieux de plus d'un mois) ou de carburant contenant plus de 10 % d'éthanol ou plus de 15 % de MTBE
  - L'omission de la vidange du système d'alimentation avant toute période de non utilisation de plus d'un mois
- Les défaillances du Produit dues à une utilisation abusive, négligente ou dangereuse
- Les pièces sujettes à l'usure pendant l'utilisation, sauf si elles s'avèrent défectueuses. Les pièces consommées comprennent, par exemple, courroies, dispositifs de coupe, embrayages, lames, dents, bougies, pneus, filtres, etc.
- Les défaillances dues à une influence extérieure, notamment, les conditions atmosphériques, les pratiques de remisage, la contamination, l'utilisation de lubrifiants, additifs ou produits chimiques, etc.
- Les éléments sujets à usure normale comme les surfaces peintes et les autocollants rayés, etc.
- Toute pièce couverte par une garantie fabricant séparée
- Les frais de prise à domicile et de livraison.

Conditions générales

La réparation par un réparateur agréé ou une entreprise de location agréée est le seul dédommagement auquel cette garantie donne droit.

The Toro Company et Toro Warranty Company déclinent toute responsabilité en cas de dommages secondaires ou indirects liés à l'utilisation des produits Toro couverts par cette garantie, notamment quant aux coûts et dépenses encourus pour se procurer un équipement ou un service de substitution durant une période raisonnable pour cause de défaillance ou d'indisponibilité en attendant la réparation sous garantie. Toutes les garanties implicites de qualité marchande et d'aptitude à l'emploi sont limitées à la durée de la garantie expresse. L'exclusion de la garantie des dommages secondaires ou indirects, ou les restrictions concernant la durée de la garantie implicite, ne sont pas autorisées dans certains états et peuvent donc ne pas s'appliquer dans votre cas.

Cette garantie vous accorde des droits spécifiques, auxquels peuvent s'ajouter d'autres droits qui varient selon les états.

Il n'existe aucune autre garantie expresse, à part la garantie du moteur et la garantie du système antipollution mentionnées ci-dessous, le cas échéant. Le système antipollution de votre Produit peut être couvert par une garantie séparée répondant aux exigences de l'agence américaine de défense de l'environnement (EPA) ou de la direction californienne des ressources atmosphériques (CARB). Pour plus de renseignements, reportez-vous à la Déclaration de garantie de conformité à la réglementation antipollution de l'état de Californie fournie avec votre produit ou figurant dans la documentation du constructeur du moteur.

Pays autres que les États-Unis et le Canada

Pour les produits Toro achetés hors des États-Unis ou du Canada, demandez à votre distributeur (concessionnaire) Toro la police de garantie applicable dans votre pays, région ou état. Si, pour une raison quelconque, vous n'êtes pas satisfait des services de votre distributeur, ou si vous avez du mal à vous procurer des renseignements sur la garantie, adressez-vous à l'importateur Toro. En dernier recours, vous pouvez nous contacter à Toro Warranty Company.

Droit australien de la consommation Les clients australiens trouveront les détails concernant le Droit australien de la consommation à l'intérieur de l'emballage ou auprès de leur concessionnaire Toro local.