Form No. 3409-332 Rev A

TORO®

Count on it.

Manuale dell'operatore

Spazzola rotante a spinta

Nº del modello 38700—Nº di serie 400000000 e superiori

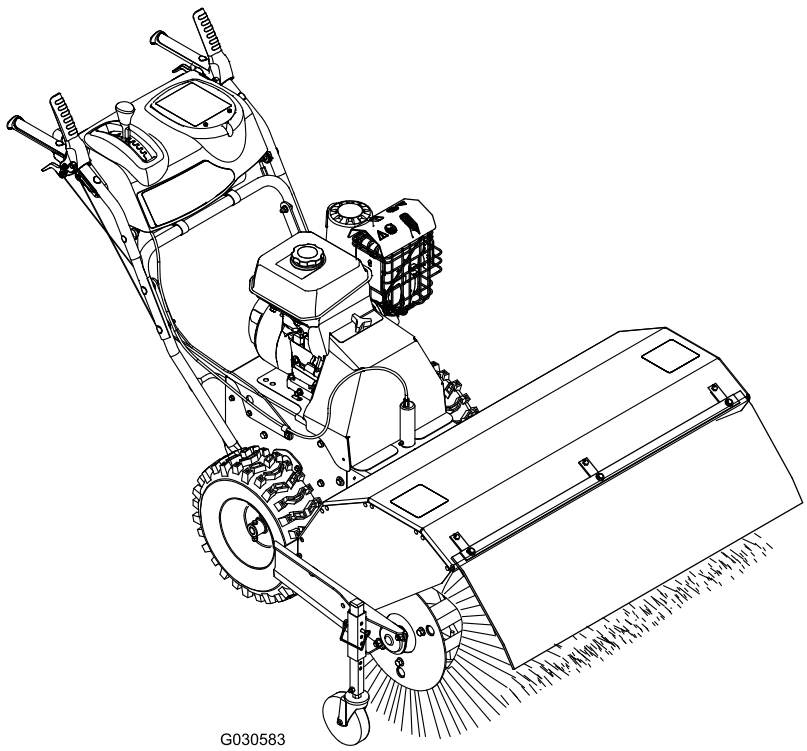

G030583

Registrate il vostro prodotto presso www.Toro.com.
Traduzione dell'originale (IT)

CE

3409-332 A

Questo prodotto è conforme a tutte le direttive europee pertinenti; vedere i dettagli nella Dichiarazione di Conformità (DICO) specifica del prodotto, fornita a parte.

Costituisce una trasgressione al Codice delle Risorse Pubbliche della California, Sezione 4442 o 4443, utilizzare o azionare questo motore su terreno forestale, sottobosco o prateria a meno che il motore non sia dotato di un parascintille, come definito nella Sezione 4442, montato in stato di marcia, o senza che il motore sia realizzato, attrezzato o mantenuto per la prevenzione di incendi.

⚠ AVVERTENZA

CALIFORNIA
Avvertenza norma "Proposition 65"

Il presente prodotto contiene una o più sostanze chimiche che nello Stato della California sono considerate cancerogene e causa di anomalie congenite o di altre problematiche della riproduzione.

Il gas di scarico di questo prodotto contiene sostanze chimiche note allo Stato della California come cancerogene e responsabili di difetti congeniti ed altri problemi riproduttivi.

Il Manuale d'uso del motore allegato fornisce informazioni sull'Environmental Protection Agency (EPA) degli Stati Uniti e sul regolamento per il Controllo delle Emissioni dello stato della California riguardo a sistemi di emissione, manutenzione e garanzia. I pezzi di ricambio possono essere ordinati tramite il produttore del motore.

Introduzione

Per acquisire un parascintille per la vostra macchina, rivolgetevi al Centro assistenza del vostro motore.

Questa macchina è pensata per l'utilizzo da parte di privati od operatori professionisti del verde. È progettata per la rimozione di neve, polvere e sporcizia dalle superfici pavimentate, come vialetti e marciapiedi, e altre superfici adibite al traffico in proprietà residenziali o commerciali, oltre al feltro dal prato.

Leggete attentamente queste informazioni al fine di utilizzare e mantenere correttamente il prodotto, e di evitare infortuni e danni. Voi siete responsabili del corretto utilizzo del prodotto, all'insegna della sicurezza.

Per informazioni su macchine e accessori, per la ricerca di un rivenditore o la registrazione della vostra macchina, potete contattare Toro direttamente su www.Toro.com.

Per assistenza, ricambi originali Toro o ulteriori informazioni, rivolgetevi a un Rivenditore Toro autorizzato o a un Centro Assistenza Toro, e abbiate sempre a portata di mano il numero del modello e il numero di serie della macchina. Figura 1 illustra la posizione del numero di modello e di serie sul prodotto. Scrivete i numeri nell'apposito spazio.

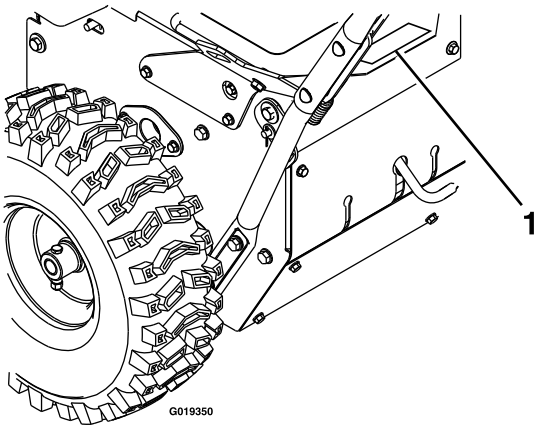

g019350

Figura 1

1. Posizione del numero del modello e del numero di serie

Nº del modello _____

Nº di serie _____

Il sistema di avvertimento adottato dal presente manuale identifica i pericoli potenziali e riporta messaggi di sicurezza, identificati dal simbolo di avvertimento (Figura 2), che segnalano un pericolo in grado di provocare infortuni gravi o la morte se non si osservano le precauzioni raccomandate.



g000502

Figura 2

1. Simbolo di avvertimento

Per evidenziare le informazioni vengono utilizzate due parole. **Importante** indica informazioni meccaniche di particolare importanza, e **Nota** evidenzia informazioni generali di particolare rilevanza.

© 2016—The Toro® Company
8111 Lyndale Avenue South
Bloomington, MN 55420

Contattateci a www.Toro.com.
Stampato negli USA
Tutti i diritti sono riservati

Indice

Sicurezza 3
- Addestramento 3
- Preparazione 3
- Funzionamento 4
- Pulizia di una spazzola ostruita 4
- Manutenzione e rimessaggio 4
- Pressione acustica 5
- Potenza acustica 5
- Vibrazione su mani-braccia 5
- Indicatore di pendenza 6
- Adesivi di sicurezza e informativi 7

Quadro generale del prodotto 9
- Comandi 9
- Specifiche 10
- Attrezzi/accessori 10

Funzionamento 11
- Rifornimento della macchina 11
- Funzionamento del motore 12
- Guida della macchina 13
- Funzionamento della spazzola 14
- Controllo del percorso di pulizia 15
- Regolazione dell'altezza della spazzola 15
- Regolazione dell'angolazione laterale della spazzola 16
- Utilizzo della posizione alternativa delle ruote orientabili 16
- Pulizia di una spazzola ostruita 16
- Prevenzione del congelamento 17
- Trasporto della macchina 17

Manutenzione 18
- Programma di manutenzione raccomandato 18
- Preparazione per la manutenzione 19
- Lubrificazione 19
- Manutenzione del motore 20
- Manutenzione dell'impianto di alimentazione 22
- Manutenzione dell'impianto di trazione 23
- Manutenzione della spazzola 24
- Manutenzione delle cinghie 26
- Manutenzione del telaio 28

Rimessaggio 28
- Preparazione del tosaerba per il rimessaggio 28
- Messa in funzione della macchina dopo il rimessaggio 29

Localizzazione guasti 30

Sicurezza

Leggete e comprendete il contenuto del presente manuale prima di avviare il motore per la prima volta.

⚠Questo è il simbolo di richiamo alla sicurezza, che viene usato per richiamare l'attenzione a pericoli di infortuni potenziali. Attenetevi a tutti i messaggi di sicurezza che seguono questo simbolo, al fine di evitare infortuni ed anche la morte.

L'errato uso o manutenzione di questa macchina può causare infortuni o morte. Limitate questo pericolo attenendovi alle seguenti istruzioni di sicurezza.

Addestramento

- Leggete attentamente il manuale operativo e di manutenzione. Prendete assoluta dimestichezza con i comandi e il corretto utilizzo delle apparecchiature. Imparate a spegnere la macchina e a disattivare i comandi rapidamente.
- Non permettete che adulti privi di una adeguata formazione utilizzino la macchina.

Preparazione

⚠ ATTENZIONE

L'utilizzo di qualsiasi macchina alimentata può comportare che oggetti estranei vengano scagliati negli occhi.

Indossate sempre occhiali di sicurezza o di protezione durante l'utilizzo o quando effettuate interventi di regolazione o riparazione.

⚠ ATTENZIONE

Questa macchina produce livelli acustici superiori a 85 dBA alle orecchie dell'operatore e può causare la perdita dell'udito in caso di lunghi periodi di esposizione al rumore.

Quando utilizzate questa macchina usate la protezione per l'udito.

- Mantenete l'area di intervento libera da qualsiasi persona, in particolare bambini piccoli, e animali domestici.
- Ispezionate con attenzione l'area in cui userete la macchina ed eliminate tutti gli zerbini, slitte, assi, fili e altri corpi estranei.
- Non utilizzate la macchina senza indossare le attrezzature protettive personali appropriate, come abbigliamento e protezioni per l'udito, occhiali o maschera di sicurezza, maschera antipolvere. Indossate calzature che migliorino l'attrito su superfici scivolose.

- Maneggiate con cura il carburante: è altamente infiammabile.
  - Utilizzate una tanica per carburanti approvata.
  - Non aggiungete carburante a un motore in funzione o caldo.
  - Riempite di carburante il serbatoio all'aperto e prestando estrema cautela. Non riempite mai il serbatoio del carburante al chiuso.
  - Fissate il tappo del carburante dopo il rifornimento e tergete eventuale carburante versato.
- Lasciate che il motore e la macchina si adattino alle temperature esterne prima di iniziare a ripulire la neve.

Funzionamento

- Non permettete che bambini e ragazzi utilizzino la macchina.
- Non mettete le mani o i piedi vicino o sotto le parti rotanti. Restate sempre lontani dall'apertura di scarico.
- Non indirizzate mai lo scarico verso gli astanti e non consentite a nessuno di trovarsi davanti alla macchina.
- Prendete tutte le precauzioni possibili quando lasciate la macchina incustodita. Rilasciate la leva della trasmissione della spazzola e la leva di trazione, spegnete il motore e togliete la chiave.
- State sempre attenti a non inciampare e mantenete una presa salda sulle maniglie. Camminate, non correte.
- Non utilizzate mai la macchina in mancanza di una buona visibilità o di luce.
- Non utilizzate la macchina in caso di malattia, stanchezza o sotto l'effetto di alcol o droga.
- Prestate attenzione a evitare di scivolare o cadere, soprattutto quando utilizzate la macchina in retromarcia.
- Arrestate il motore ogni volta che lasciate la posizione di guida, prima di disintasare l'alloggiamento della spazzola e quando effettuate riparazioni, regolazioni o ispezioni.
- Prestate la massima attenzione quando guidate su o attraversate vialetti, sentieri o strade ghiaiosi. Rimanete vigili per individuare pericoli nascosti o traffico.
- Non utilizzate mai la macchina a elevate velocità di trasferimento su superfici scivolose. Prestate la massima attenzione in fase di retromarcia.
- Non ripulite neve, sporcizia o feltro trasversalmente su superfici in pendenza. Invertite la direzione con cautela sulle pendenze. Non cercate di ripulire pendenze ripide.
- Non utilizzate mai la macchina in prossimità di vetrate, automobili, vetrine, scarpate, ecc. senza l'adeguata regolazione dell'angolo di scarico della neve. Tenete bambini e animali domestici a distanza.
- Non sovraccaricate la capacità della macchina cercando di ripulire neve, sporcizia o feltro a un ritmo troppo rapido.
- Non azionate il motore al chiuso, ad eccezione dell'avviamento e dello spostamento della macchina dentro o fuori dall'edificio. Aprite le porte esterne: i gas di scarico sono pericolosi.
- Durante la pulizia, riparazione o ispezione, assicuratevi che la spazzola rotante e tutte le parti in movimento si siano fermate. Scollegate il cappellotto della candela e tenetelo a distanza dalla candela per evitare un avviamento accidentale.
- Scollegate l'alimentazione dalla spazzola rotante quando la macchina viene trasportata o non è in uso.
- Dopo aver colpito un corpo estraneo, arrestate il motore, rimuovete il cappellotto dalla candela, ispezionate la macchina accuratamente per rilevare eventuali danni e riparate eventuali danni prima di riavviarla e utilizzarla.
- Qualora la macchina iniziasse a vibrare in maniera anomala, spegnete il motore e verificate immediatamente la causa. La vibrazione segnala generalmente un problema.
- Non azionate mai la macchina senza le adeguate protezioni, piastre o altri dispositivi di protezione montati.
- Utilizzate solo attrezzi e accessori approvati dal produttore della macchina (come zavorre delle ruote, contrappesi, cabine, ecc.).

Pulizia di una spazzola ostruita

⚠ AVVERTENZA

La spazzola rotante può causare gravi lesioni.

Prestate sempre attenzione quando pulite la spazzola.

Per pulire la spazzola:

- Parcheggiate la macchina su una superficie pianeggiante, spegnete il motore, attendete che tutte le parti in movimento si siano fermate e scollegate il/i cappellotto/i della/e candela/e.
- Oggetti affilati possono incastrarsi tra le setole. Indossate guanti e prestate attenzione durante la pulizia della spazzola dai corpi estranei; non utilizzate mai le mani nude.

Manutenzione e rimessaggio

- Non cercate mai di effettuare regolazioni quando il motore è in funzione (a eccezione dei casi espressamente raccomandati dal produttore).
- Controllate di frequente che tutti i dispositivi di fissaggio siano adeguatamente serrati per garantire che la macchina sia in condizioni operative sicure.
- Non riponete mai la macchina con il carburante nel serbatoio all'interno di un edificio in cui siano presenti fonti d'ignizione, come boiler dell'acqua calda e stufe, asciugatrici, ecc. Lasciate raffreddare il motore prima di riporre la macchina in qualsiasi ambiente chiuso.

- Fate sempre riferimento alle istruzioni del *Manuale dell'operatore* per conoscere importanti dettagli se dovete riporre la macchina per un periodo prolungato.
- Mantenete in buone condizioni le targhette di avvertenza e istruzione e all'occorrenza sostituitele.
- Durante l'utilizzo in condizioni di neve, lasciate in funzione la macchina per qualche minuto dopo aver spazzato la neve per evitare il congelamento della spazzola e dell'alloggiamento.

Pressione acustica

Questa unità ha un livello di pressione acustica all'orecchio dell'operatore di 89 dBA, con un valore d'incertezza (K) di 1 dBA.

Il livello di potenza acustica è stato determinato in conformità con le procedure definite nella norma EN ISO 11201.

Potenza acustica

Questa unità ha un livello di potenza acustica garantito di 101 dBA, con un valore d'incertezza (K) di 1 dBA.

Il livello di pressione acustica è stato determinato in conformità con le procedure definite nella norma ISO 11094.

Vibrazione su mani-braccia

Livello di vibrazione misurato per la mano sinistra = 6,4 m/s^2

Livello di vibrazione misurato per la mano destra = 5,5 m/s^2

Valore d'incertezza (K) = 2,6 m/s^2

I valori rilevati sono stati determinati in conformità con le procedure definite nella norma EN ISO 20643.

Indicatore di pendenza

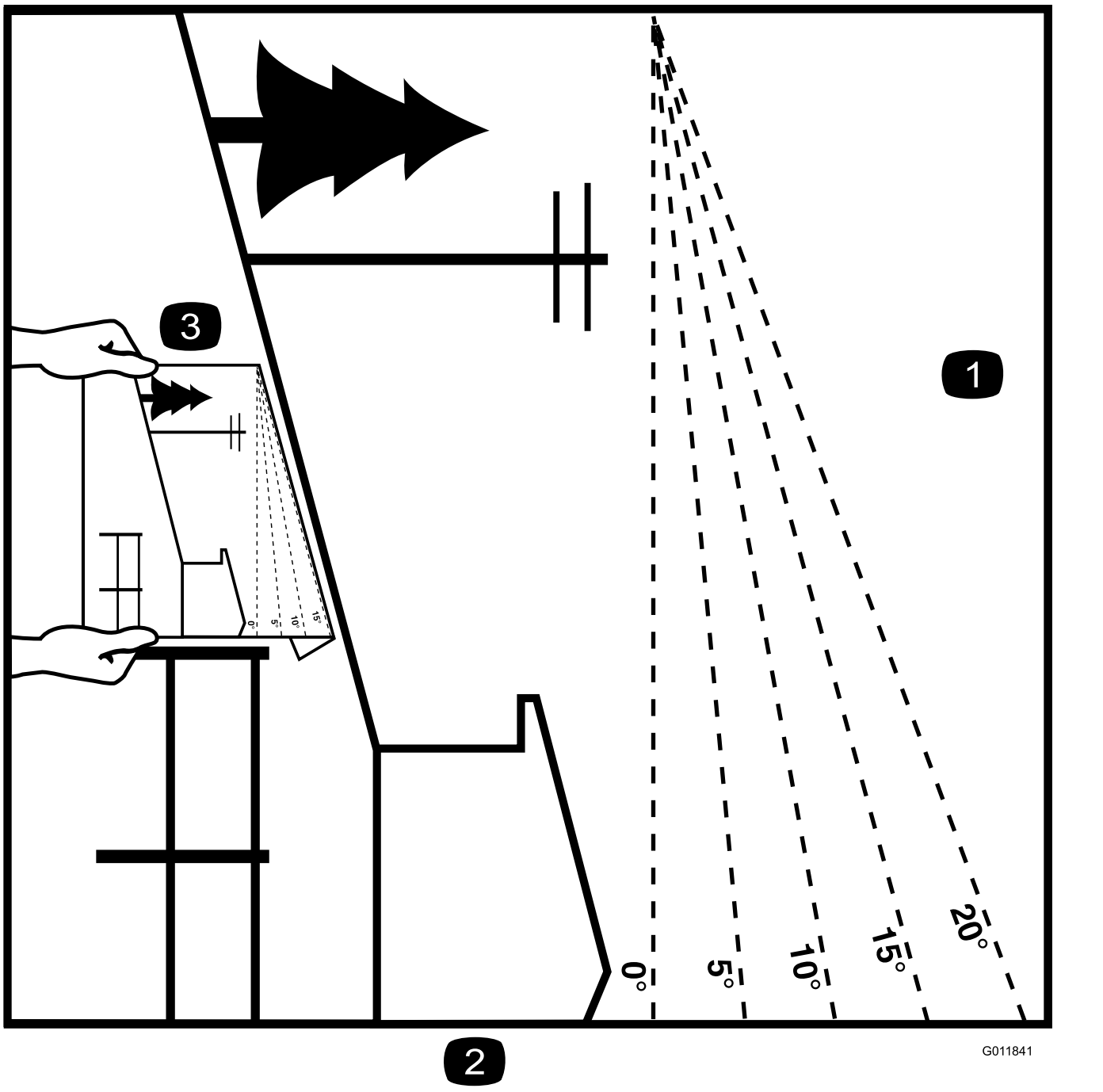

Figura 3

1. La pendenza massima che consente di utilizzare la macchina in modo sicuro è di **10°**. Usate l'indicatore delle pendenze per determinare la pendenza di un terreno prima di utilizzare la macchina. **Non utilizzate questa macchina su pendenze superiori ai 10°.** Ripiegate il grafico lungo la linea che indica la pendenza consigliata.
2. Allineate questo bordo a una superficie verticale, come un albero, un edificio, il palo di un recinto, ecc.
3. Esempio di come confrontare una pendenza con il bordo ripiegato.

Adesivi di sicurezza e informativi

Importante: **Gli adesivi di sicurezza o d'istruzione sono affissi nelle adiacenze di punti potenzialmente pericolosi. Sostituite gli adesivi danneggiati.**

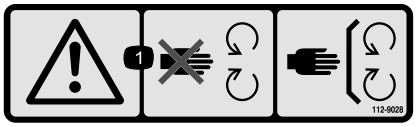

decal112-9028

112-9028

1. Avvertenza – non avvicinatevi alle parti in movimento; tenete tutte le protezioni in posizione.

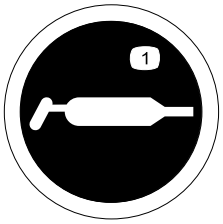

decal115-2903

115-2903

1. Ingrassare

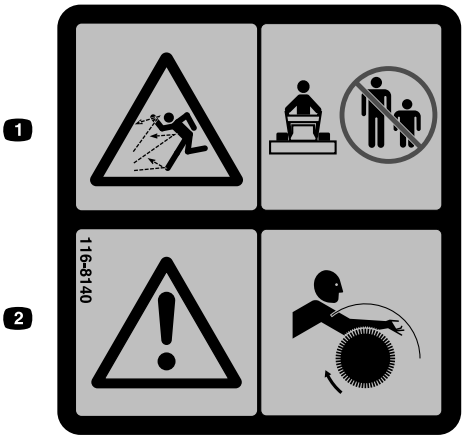

decal116-8140

116-8140

1. Pericolo di oggetti scagliati – non utilizzate la macchina quando persone e animali domestici sono presenti nell'area.
2. Avvertenza – Pericolo di impigliamento – rimanete lontani dalla spazzola rotante.

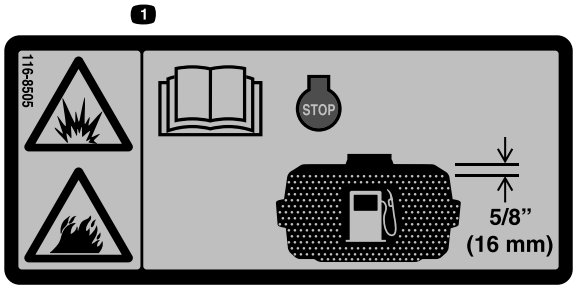

decal116-8505

116-8505

1. Pericolo di esplosione/incendio – Leggete il *Manuale dell'operatore*. Arrestate il motore prima di riempire il serbatoio del carburante. Lasciate 2 cm nella parte superiore del serbatoio per consentire la dilatazione del carburante. Non riempite eccessivamente il serbatoio.



decal117-2718

117–2718

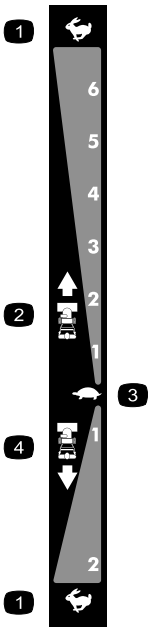

decal106-4525

106-4525

N. cat. ordine 112-6633

1. Massima
2. Velocità in marcia avanti
3. Minima
4. Velocità in retromarcia

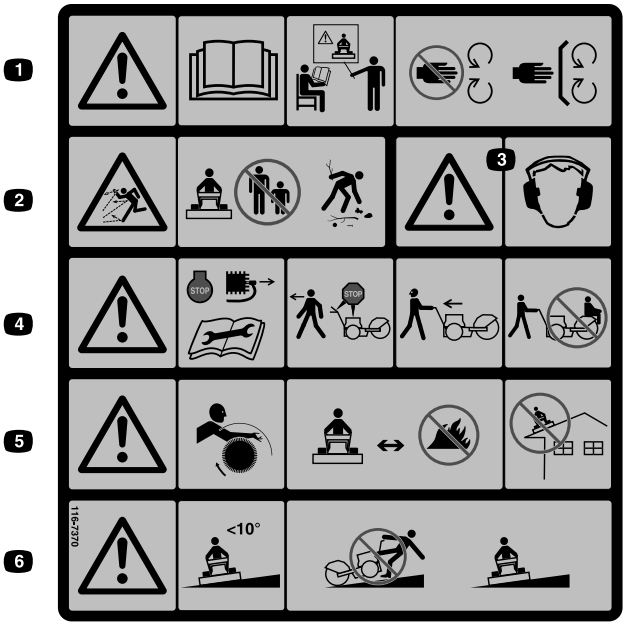

decal116-7370

116-7370

1. Avvertenza – Leggete il *Manuale dell'operatore*. Non usate questa macchina senza addestramento. Non avvicinatevi alle parti in movimento; tenete tutte le protezioni in posizione.
2. Pericolo di oggetti scagliati – non utilizzate la macchina quando persone e animali domestici sono presenti nell'area; raccogliete eventuali oggetti che potrebbero essere scagliati dalla spazzola.
3. Avvertenza – Usate la protezione per l'udito.
4. Avvertenza – Arrestate il motore e rimuovete il cappellotto prima di effettuare interventi di regolazione, manutenzione o pulizia di macchina e accessori. Prima di abbandonare la posizione di guida, disinnestate la spazzola, la trasmissione della trazione e arrestate il motore. Prima di cambiare direzione guardate indietro e ai lati. Non trasportate passeggeri.
5. Avvertenza – Pericolo di impigliamento – rimanete lontani dalla spazzola rotante. Le setole della spazzola possono fondersi o bruciarsi: tenetele lontane da calore estremo o fiamme. Non usate la macchina su tetti o altre superfici sopraelevate.
6. Avvertenza – Non usate la macchina su pendenze superiori ai 10 gradi. Prestate la massima attenzione quando utilizzate la macchina su pendenze; utilizzate la macchina in senso trasversale sulle pendenze, non in salita o discesa.



decal126-0017

126–0017

1. Azionate la leva di svolta a sinistra per svoltare a sinistra.
2. Azionate la leva di comando della trazione per attivare la trasmissione della trazione.
3. Azionate la leva di angolazione della spazzola per regolare la spazzola.
4. Azionate la leva della PDF per attivare la PDF.
5. Azionate la leva di svolta a destra per svoltare a destra.

Quadro generale del prodotto

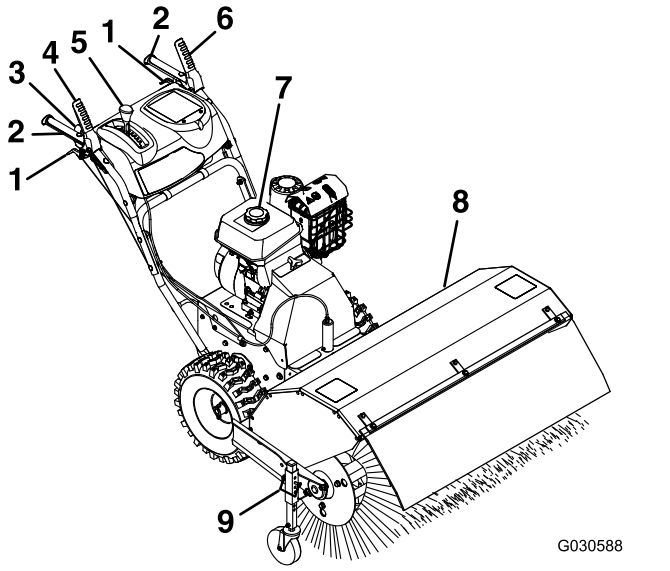

Figura 4

1. Leva della frizione ruota
2. Stegola
3. Leva di angolazione della spazzola
4. Leva di trasmissione della spazzola
5. Leva del selettore della velocità
6. Leva di trasmissione della trazione
7. Tappo carburante
8. Spazzola
9. Perno di regolazione dell'altezza della spazzola

Comandi

Stabilite i lati sinistro e destro della macchina dalla normale posizione di guida.

Comando dello starter

Il comando dello starter è la leva superiore situata sul lato posteriore sinistro del motore, sopra la valvola di intercettazione del carburante (Figura 5).

Lo starter è utilizzato per aiutare ad avviare il motore a freddo. Spostate la leva a sinistra in posizione ON per un avviamento a freddo. Non azionate un motore caldo con lo starter in posizione ON.

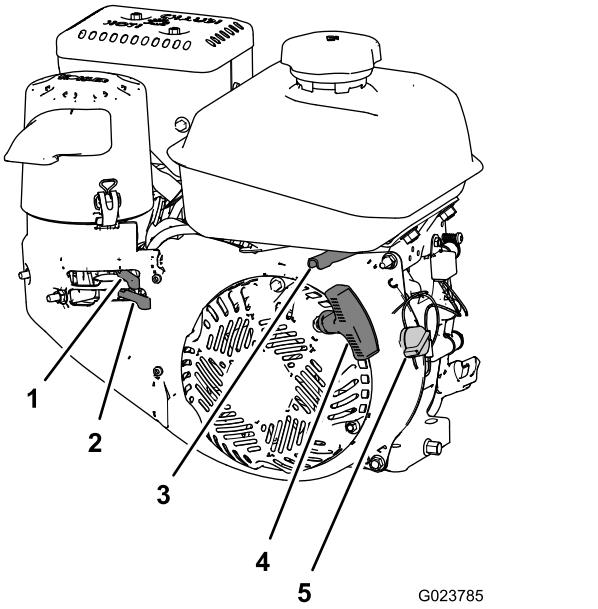

Figura 5

1. Comando dello starter
2. Valvola di intercettazione del carburante
3. Comando dell'acceleratore
4. Stegola autoavvolgente del motore
5. Interruttore On/Off del motore

Valvola di intercettazione del carburante

Utilizzate la valvola di intercettazione del carburante per spegnere il flusso di carburante quando prevedete di non utilizzare la macchina per qualche giorno, parcheggiate la macchina all'interno di un edificio o trasportate la macchina da e verso il sito di lavoro (Figura 5).

Spostate la leva a sinistra per disattivare il carburante. Spostate la leva a destra per attivare il carburante.

Comando dell'acceleratore

Il comando dell'acceleratore si trova sul lato posteriore destro del motore e sotto il serbatoio del carburante (Figura 5).

L'acceleratore è utilizzato per controllare la velocità del motore. Lo spostamento del comando dell'acceleratore a sinistra aumenta la velocità del motore, mentre lo spostamento a destra diminuisce la velocità del motore.

Interruttore On/Off del motore

Situato sul lato destro del motore (Figura 5).

Prima di avviare il motore, ruotate l'interruttore in senso orario in posizione ON. Per arrestare il motore, ruotate l'interruttore in senso antiorario in posizione OFF.

Leve della frizione ruota

Le leve della frizione ruota sono situate sotto le stegole di destra e sinistra.

Le leve della frizione ruota consentono il disinnesto momentaneo della trasmissione di una o entrambe le ruote con la leva di trasmissione della trazione premuta. Ciò consente svolte e manovre più facili con la macchina (Figura 6).

Nota: Premendo entrambe le leve della frizione ruota contemporaneamente si disinnesta la trasmissione di entrambe le ruote (rotazione libera). Ciò vi consente di spostare manualmente la macchina all'indietro senza fermarvi per cambiare in retromarcia. Consente inoltre di manovrare e trasportare la macchina in modo più facile quando il motore non è in funzione.

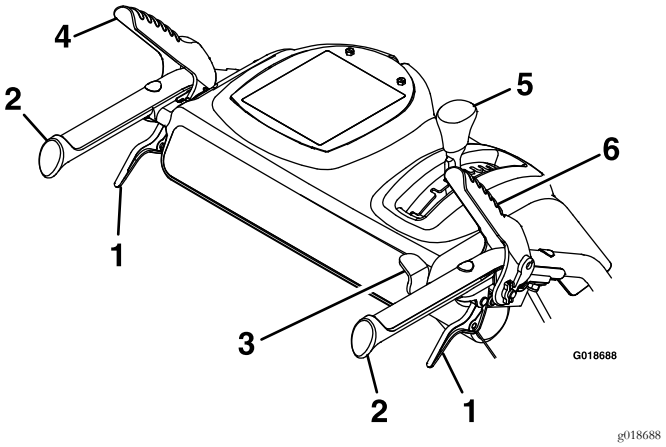

Figura 6

1. Leva della frizione ruota
2. Stegola
3. Leva di angolazione della spazzola
4. Leva di trasmissione della trazione
5. Leva del selettore della velocità
6. Leva di trasmissione della spazzola

Leva di trasmissione della spazzola

La leva di trasmissione della spazzola è situata sopra la stegola destra (Figura 6).

Per azionare la spazzola, premete la leva verso la stegola. Per disattivare la spazzola, rilasciate la leva destra.

Leva di trasmissione della trazione

La leva di trasmissione della trazione è situata sopra la stegola sinistra (Figura 6).

La leva di trasmissione della trazione controlla il movimento in marcia avanti e in retromarcia della macchina. Per azionare la trasmissione della trazione, premete la leva verso la stegola.

Nota: Tenendo premuta la leva di trasmissione della trazione verso il basso, contro la stegola, permette di azionare la trasmissione della trazione su entrambe le ruote.

Leva del selettore della velocità

La leva del selettore della velocità è situata sul pannello della consolle principale (Figura 6).

Il selettore della velocità ha 6 impostazioni in marcia avanti e 2 in retromarcia. Per cambiare velocità, rilasciate la leva di trasmissione della trazione e spostate la leva del selettore della velocità all'impostazione desiderata. La leva si blocca in una tacca a ciascun'impostazione della velocità.

Leva di angolazione della spazzola

La leva di angolazione della spazzola è situata nella stegola destra (Figura 6).

La leva di angolazione della spazzola controlla il blocco dell'angolazione. L'angolazione della spazzola può essere bloccata in 3 posizioni: avanti diritta o angolata a sinistra o destra di 19°.

Specifiche

Larghezza	118 cm
Lunghezza	185,5 cm
Altezza	105,5 cm
Peso	146,5 kg
Velocità del motore (a vuoto)	Piena velocità: 3.600 ± 100 giri/min

Attrezzi/accessori

È disponibile una gamma di attrezzi ed accessori approvati da Toro per l'impiego con la macchina, per ottimizzare ed ampliare le sue applicazioni. Richiedete un elenco di tutti gli attrezzi ed accessori approvati a un Centro Assistenza Toro o a un Distributore autorizzati oppure visitate il sito www.Toro.com.

Funzionamento

Rifornimento della macchina

Capacità del serbatoio del carburante: 4,1 l

- Per ottenere risultati ottimali utilizzate solo benzina senza piombo fresca e pulita (con meno di 30 giorni), di 87 o più ottani (metodo di classificazione (R+M)/2).
- **Etanolo**: È accettabile la benzina con etanolo fino al 10% (nafta) o 15% di MTBE (metil-ter-butil etere) per volume. Etanolo e MTBE non sono identici. L'utilizzo di benzina con etanolo al 15% (E15) per volume non è approvato. **Non utilizzate benzina con etanolo superiore al 10% per volume**, come E15 (contiene etanolo al 15%), E20 (contiene etanolo al 20%) o E85 (contiene etanolo fino all'85%). L'utilizzo di benzina non approvata può provocare problemi di prestazioni e/o danni al motore non coperti dalla garanzia.
- **Non** utilizzate benzina contenente metanolo.
- Nella stagione invernale, **non** conservate il carburante nel serbatoio o nei contenitori senza utilizzare un apposito stabilizzatore.
- **Non** aggiungete olio alla benzina.

Importante: Non utilizzate additivi per carburante diversi dallo stabilizzatore/condizionatore. Non utilizzate stabilizzatori a base di alcol come etanolo, metanolo o alcol isopropilico.

⚠ PERICOLO

In talune condizioni la benzina è estremamente infiammabile ed altamente esplosiva. Un incendio o un'esplosione possono ustionare voi ed altre persone e causare danni.

- **Riempite il serbatoio della benzina in un ambiente aperto e ben ventilato, quando il motore è freddo, e tergete la benzina versata.**
- **Non riempite completamente il serbatoio. Versate benzina nel serbatoio fino a 1–1,5 cm sotto la base del collo del bocchettone di riempimento. Questo spazio consente alla benzina di espandersi.**
- **Quando si usa benzina è vietato fumare e bisogna tenersi lontani da fiamme libere e da luoghi nei quali una scintilla possa accendere i vapori della benzina.**
- **Conservate la benzina in taniche per carburante approvate, e tenetela fuori dalla portata dei bambini.**
- **Acquistate benzina in modo da utilizzarla entro 30 giorni.**

⚠ PERICOLO

In determinate circostanze, durante il rifornimento eventuali cariche elettrostatiche possono incendiare la benzina. Un incendio o un'esplosione possono ustionare voi ed altre persone e causare danni.

- **Prima del rifornimento, collocate sempre le taniche di benzina sul pavimento, lontano dal veicolo.**
- **Non riempite le taniche di benzina all'interno di un veicolo oppure su un camion o un rimorchio, in quanto il tappetino del rimorchio o le pareti di plastica del camion possono isolare la tanica e rallentare la dispersione delle cariche elettrostatiche.**
- **Se possibile, togliete l'apparecchiatura a benzina dal camion o dal rimorchio e fate il pieno con le ruote sul terreno.**
- **Qualora non sia possibile, riempite l'apparecchiatura sul camion o sul rimorchio utilizzando una tanica portatile, anziché una normale pompa del carburante.**
- **Qualora fosse indispensabile utilizzare una pompa di rifornimento, tenete l'ugello a contatto con il bordo del serbatoio del carburante o con l'apertura della tanica finché non sia stato completato il rifornimento.**

Aggiunta di carburante al serbatoio

1. Pulite attorno al tappo del serbatoio del carburante (Figura 7).

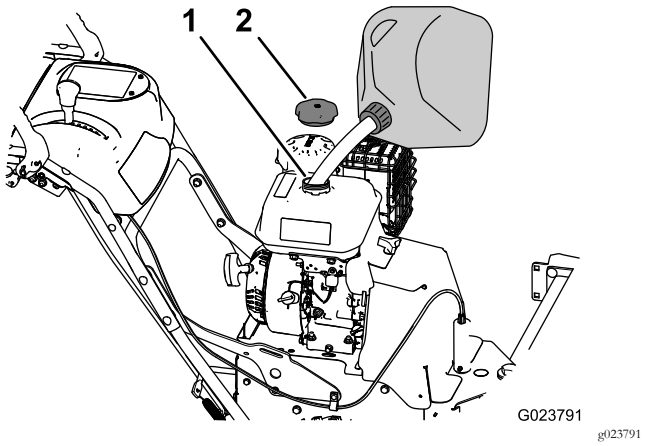

g023791

Figura 7

1. Collo del bocchettone
2. Tappo del serbatoio del carburante

2. Togliete il tappo del serbatoio del carburante (Figura 7).
3. Fate il pieno di benzina senza piombo, fino a 1–1,5 cm dall'estremità superiore del serbatoio. **Non riempite il collo del bocchettone.**

Importante: **Non riempite il serbatoio oltre 1 cm dall'alto, in quanto la benzina ha bisogno di spazio per l'espansione.**

4. Montate il tappo del serbatoio del carburante e tergete la benzina versata (Figura 7).

Funzionamento del motore

Posizionamento del coperchio del filtro dell'aria per la temperatura fredda o calda dell'aria

Importante: **L'avviamento del motore con il coperchio del filtro dell'aria posizionato per il funzionamento in climi freddi quando le condizioni sono normali può danneggiare il motore.**

Il coperchio del filtro dell'aria ha 2 posizioni: posizioni dell'aria ambiente fredda o normale:

Regolate il coperchio del filtro dell'aria come segue:

- Quando utilizzate la macchina in **condizioni dell'aria ambiente fredda** (temperatura dell'aria fredda e umidità), posizionate il coperchio del filtro dell'aria con l'adesivo del fiocco di neve rivolto verso l'esterno (Figura 8).

  Nota: Utilizzate questa posizione se la vostra macchina mostra della formazione di ghiaccio sul carburatore. I sintomi includono un funzionamento irregolare del motore alla minima o minima inferiore e lo scarico di fumo nero o bianco.

- Quando utilizzate la macchina in **condizioni dell'aria ambiente normale**, posizionate il coperchio del filtro dell'aria con l'adesivo del sole rivolto verso l'esterno (Figura 8).

  Nota: Utilizzate questa posizione se la vostra macchina non mostra della formazione di ghiaccio sul carburatore.

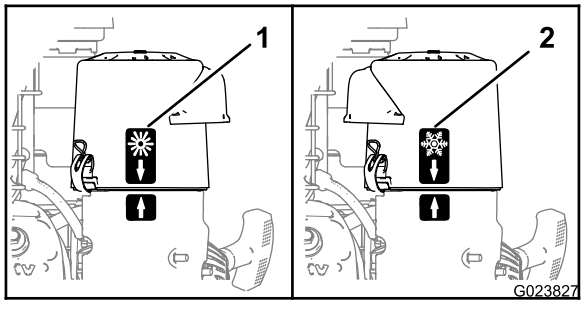

Figura 8

1. Posizione dell'aria ambiente normale
2. Posizione dell'aria ambiente fredda

Apertura della valvola d'intercettazione del carburante

Spostate la valvola di intercettazione del carburante, situata sotto lo starter, a destra per attivare il carburante (Figura 9).

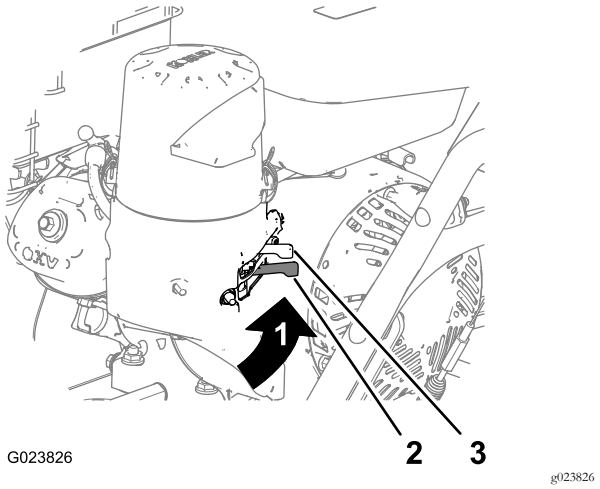

Figura 9

1. Posizione CARBURANTE ON
2. Valvola di intercettazione del carburante
3. Starter

Avviamento del motore

1. Sul lato destro del motore, ruotate l'interruttore On/Off del motore in senso orario in posizione ON (Figura 10).

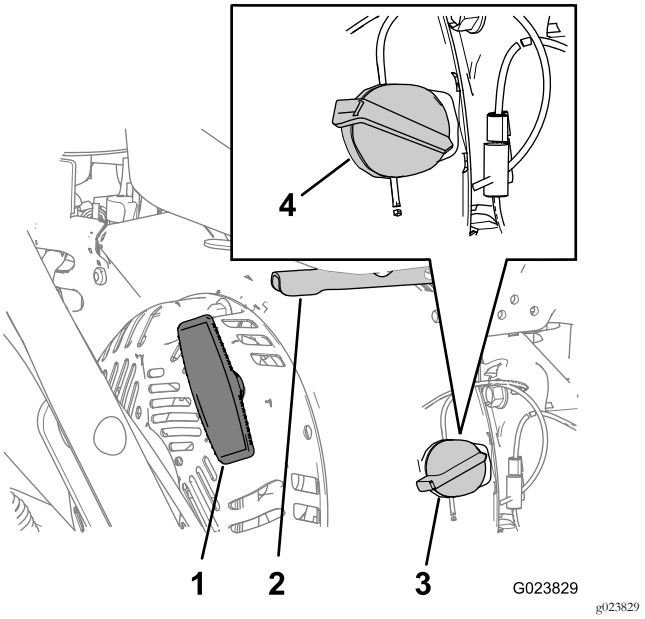

Figura 10

1. Stegola autoavvolgente del motore
2. Acceleratore
3. Interruttore del motore (posizione OFF)
4. Interruttore del motore (posizione ON)

2. Sul lato posteriore sinistro del motore, spostate la leva dello starter a sinistra, in posizione ON. A motore caldo, lasciate lo starter in posizione OFF (Figura 9).
3. Posizionate l'acceleratore a metà tra le posizioni SLOW e FAST situate sul lato posteriore destro del motore (Figura 10).
4. Tirate lentamente la stegola autoavvolgente del motore fino ad avvertire una certa resistenza poi fermatevi (Figura 10).

   Nota: Lasciate che la stegola autoavvolgente si riavvolga e poi tiratela nuovamente in modo deciso.

   Nota: Lasciate che il cordino si riavvolga lentamente.
5. Lasciate riscaldare il motore per diversi minuti, quindi portate lo starter verso la posizione OFF (Figura 9).

Spegnimento del motore

1. Rilasciate la leva di trasmissione della spazzola e la leva di trasmissione della trazione.
2. Posizionate l'acceleratore a metà tra le posizioni SLOW e FAST (Figura 10).
3. Lasciate in funzione il motore per almeno 15 secondi, poi ruotate l'interruttore On/Off del motore in posizione OFF per spegnere il motore (Figura 10).
4. Attendete che tutte le parti in movimento si siano fermate, prima di lasciare il posto di guida.
5. Utilizzate la valvola di intercettazione del carburante per spegnere il flusso di carburante quando prevedete di non utilizzare la macchina per qualche giorno, parcheggiate la macchina all'interno di un edificio o trasportate la macchina da e verso il sito di lavoro (Figura 9).

Guida della macchina

⚠ ATTENZIONE

Se la trasmissione della trazione non è correttamente regolata, la macchina può spostarsi nella direzione opposta a quella da voi intesa, causando infortuni e/o danni alla proprietà.

Controllate attentamente la trasmissione della trazione e regolatela correttamente, se necessario.

Importante: Se la macchina si sposta quando la leva della trazione è in posizione rilasciata, controllate il cavo della trazione; fate riferimento a Controllo del cavo di trazione (pagina 23) e Regolazione del cavo di trazione (pagina 23) o contattate il vostro rivenditore Toro autorizzato.

Guida in marcia avanti

1. Posizionate la leva del selettore della velocità alla posizione desiderata di marcia avanti, assicurandovi che si blocchi nella tacca (Figura 11).

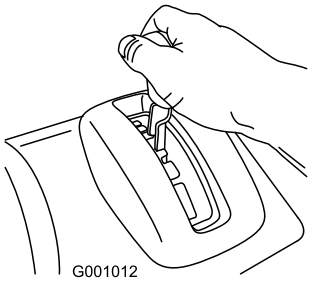

g001012

Figura 11

Nota: Se la velocità di trasferimento è troppo elevata, detriti o neve si accumuleranno davanti alla spazzola, facendo sì che agisca come un bulldozer invece di spazzare. Ciò può danneggiare le setole e la linea di trasmissione.

2. Premete lentamente la leva di trasmissione della trazione verso la stegola (Figura 12).

   Nota: Tenendo premuta la leva di trasmissione della trazione verso il basso, contro la stegola, permette di azionare la trasmissione della trazione su entrambe le ruote.

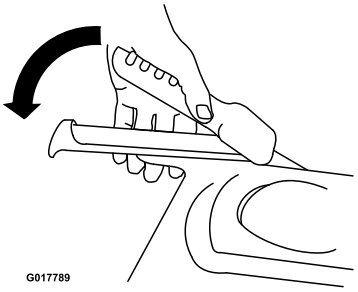

g017789

Figura 12

3. Per arrestare la trasmissione della trazione, rilasciate la relativa leva.
4. Per procedere in avanti, azionate la trasmissione della trazione e premete lentamente la leva della trazione di sinistra verso la stegola (Figura 13).

   Nota: Premendo e rilasciando momentaneamente la leva della frizione ruota di sinistra o destra è possibile regolare la sterzata per far sì che la macchina proceda in linea retta, soprattutto nella neve alta.

   Nota: Per svoltare a destra, sollevate la leva della frizione ruota di destra e premetela verso la stegola. Questa operazione disattiva la trazione alla ruota destra, mentre la ruota sinistra continua a operare e la macchina svolterà a destra.

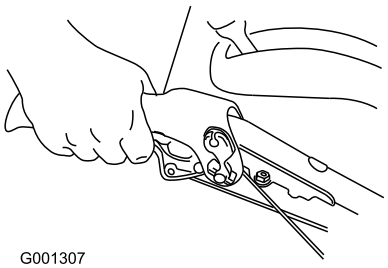

Figura 13

Nota: Analogamente, premendo la leva della frizione ruota di sinistra la macchina svolterà a sinistra.

Nota: Una volta completata la svolta, rilasciate la leva della frizione ruota. La trazione coinvolge entrambe le ruote (Figura 14).

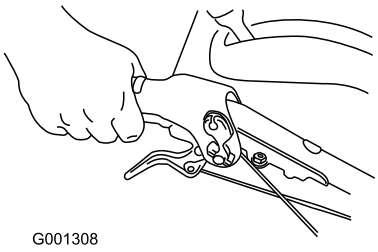

Figura 14

5. Per arrestare la trasmissione della trazione, rilasciate la relativa leva.

Guida della macchina in retromarcia

1. Posizionate la leva del selettore della velocità nell'intervallo di velocità di retromarcia desiderato, assicurandovi che il selettore della velocità si blocchi nella tacca.
2. Per procedere in retromarcia, azionate la trasmissione della trazione e premete lentamente la leva della trazione di sinistra verso la stegola.

   Nota: Premendo e rilasciando momentaneamente la leva della frizione ruota di sinistra o destra è possibile regolare la sterzata per far sì che la macchina proceda in linea retta.

   Nota: Per svoltare a destra, premete la leva della frizione ruota di destra verso la stegola. Questa operazione disattiva la trazione alla ruota destra, mentre la ruota sinistra continua a operare e la macchina svolterà a destra.

   Nota: Analogamente, premendo la leva della frizione ruota di sinistra la macchina svolterà a sinistra.

Nota: Premendo entrambe le leve della frizione ruota contemporaneamente si disinnesta la trasmissione di entrambe le ruote. Ciò vi consente di spostare la macchina all'indietro senza fermarvi per cambiare in retromarcia. Consente inoltre di manovrare e trasportare la macchina in modo più facile quando il motore non è in funzione.

Funzionamento della spazzola

⚠ PERICOLO

Quando la macchina è in funzione, il contatto con parti rotanti o in movimento causerà gravi lesioni a mani e piedi.

- **Prima di effettuare interventi di regolazione, pulizia, ispezione, risoluzione dei problemi o riparazione alla macchina, spegnete il motore e attendete che tutte le parti in movimento si siano fermate. Scollegate il cappellotto dalla candela e tenetelo a distanza dalla candela stessa per evitare che qualcuno avvii accidentalmente il motore.**
- **Rimanete dietro le stegole e lontano dalla spazzola durante l'utilizzo della macchina.**
- **Tenete viso, mani, piedi e ogni altra parte del corpo o dell'abbigliamento lontano da parti nascoste, rotanti o in movimento.**

⚠ AVVERTENZA

Il contatto con una spazzola rotante può provocare gravi lesioni o la morte dell'operatore o degli astanti.

- **Per rimuovere un'ostruzione dalla spazzola, fate riferimento a Pulizia di una spazzola ostruita (pagina 16).**
- **Non azionate la macchina se la leva di trasmissione della spazzola non funziona correttamente. Contattate il distributore autorizzato Toro di zona.**

⚠ AVVERTENZA

La spazzola rotante può scagliare pietre e altri oggetti estranei, causando gravi lesioni all'operatore o agli astanti.

- **Mantenete l'area di lavoro libera da tutti gli oggetti che la spazzola potrebbe raccogliere e scagliare.**
- **Tenete lontano tutti i bambini e gli animali da compagnia dall'area di lavoro.**

⚠ ATTENZIONE

Quando la spazzola è azionata, può spostare la macchina in retromarcia. Se l'altezza della spazzola è regolata a un'impostazione troppo bassa, la macchina può spostarsi con maggior forza in retromarcia, causando infortuni e/o danni alla proprietà.

Controllate attentamente l'altezza della spazzola e regolatela correttamente, oppure contattate il vostro rivenditore autorizzato Toro.

1. Impostate l'acceleratore del motore in posizione Fast.
2. Posizionate la leva del selettore della velocità alla posizione desiderata e lentamente premete la leva di trasmissione della trazione di sinistra.

   Importante: Prima di azionare la spazzola, assicuratevi che la trasmissione della trazione sia inserita, altrimenti la spazzola può spostare la macchina in retromarcia.
3. Per azionare la spazzola, premete lentamente la leva della spazzola di destra verso la stegola (Figura 15).

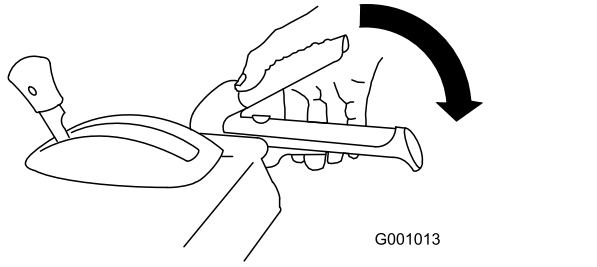

Figura 15

- Se il motore rallenta sotto un carico o le ruote slittano, scalate di marcia la macchina.
- Se la parte anteriore della macchina si solleva, scalate di marcia la macchina. Se la parte anteriore continua a sollevarsi, sollevate le stegole.

4. Per arrestare la spazzola, rilasciate la leva destra.

Controllo del percorso di pulizia

Una spazzola pulisce con le punte delle sue setole. Se applicate troppa pressione verso il basso, la spazzola non utilizza più le punte, funziona invece con i lati delle setole. Ciò limita l'azione di sfioramento delle spazzole e l'efficacia della pulizia, diminuendo la vita utile della spazzola.

1. Guidate su un'area piana e polverosa e arrestate la macchina.
2. Con il motore in funzione, spostate l'acceleratore a metà tra le posizioni SLOW E FAST.
3. Azionate la spazzola e lasciate che pulisca per circa 30 secondi.
4. Disattivate la spazzola e spegnete il motore.
5. Attendete che tutte le parti in movimento si siano fermate, prima di lasciare il posto di guida.
6. Girate l'interruttore On/Off del motore in posizione OFF.
7. Assicuratevi che l'area ripulita sia equivalente alla lunghezza della spazzola e abbia una larghezza massima di 51 a 102 mm.

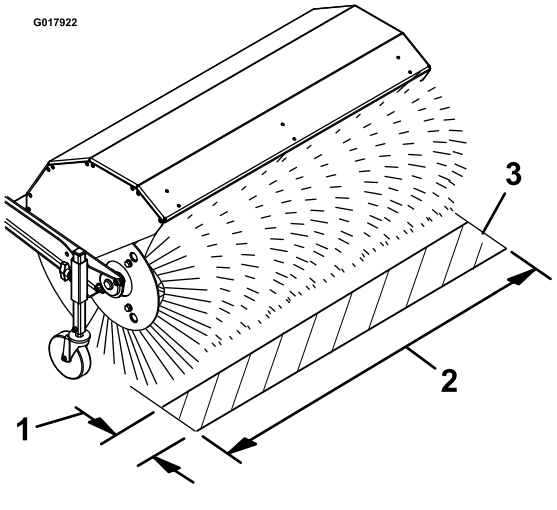

Figura 16

1. Larghezza massima da 51 a 102 mm
2. Lunghezza della spazzola
3. Area ripulita

8. Regolate l'altezza della spazzola, se necessario.

Regolazione dell'altezza della spazzola

1. Guidate su un'area piana e polverosa e arrestate la macchina.
2. Disattivate la spazzola e spegnete il motore.
3. Attendete che tutte le parti in movimento si siano fermate, prima di lasciare il posto di guida.
4. Girate l'interruttore On/Off del motore in posizione OFF.
5. Per regolare l'altezza della spazzola, rimuovete e conservate il perno del manicotto del regolatore e il tubo della ruota orientabile (Figura 17).

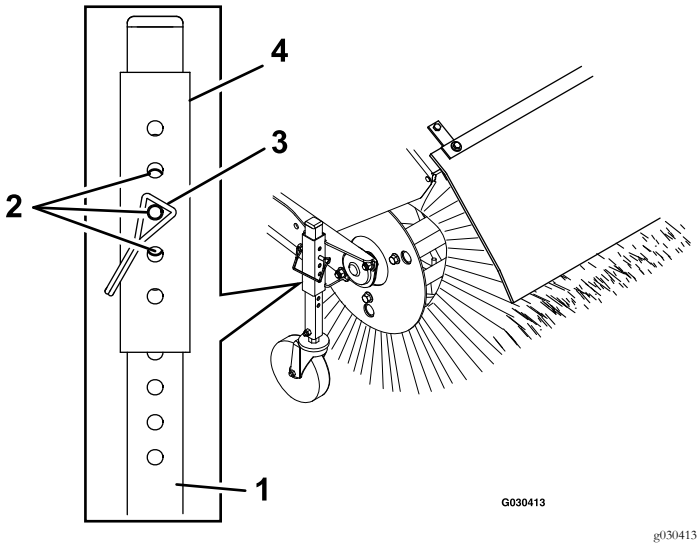

Figura 17

1. Tubo della ruota orientabile
2. Posizioni per ottenere incrementi di 3 mm
3. Perno
4. Manicotto del regolatore

6. Sollevate o abbassate il tubo della ruota orientabile per ottenere l'area di pulizia indicata nella Controllo del percorso di pulizia (pagina 15).

   Nota: Selezionate qualsiasi combinazione di fori che siano allineati per posizionare e fermare il perno di ritenuta; fate corrispondere la stessa posizione sull'altro lato.

7. Per le regolazioni di precisione, fate scorrere il manicotto del regolatore in su o in giù di 1 foro del perno sul tubo della ruota orientabile per regolare l'altezza della spazzola in incrementi di 3 mm (Figura 17). Ripetete le fasi da 5 a 7 per l'altra ruota orientabile.
   - Per sollevare la spazzola in incrementi di 3 mm, sollevate leggermente il manicotto del regolatore e inserite il perno nel relativo foro successivo, sotto a quello attualmente in uso.
   - Per abbassare la spazzola in incrementi di 3 mm, abbassate leggermente il manicotto del regolatore e inserite il perno nel relativo foro successivo, sopra a quello attualmente in uso.
8. Una volta ottenuta l'altezza desiderata, fissate il perno su ciascuna ruota orientabile e controllate l'area di pulizia.

Regolazione dell'angolazione laterale della spazzola

1. Disattivate la spazzola e spegnete il motore.
2. Attendete finché tutte le parti mobili si siano fermate.
3. Spingete la leva verso il basso con il pollice della vostra mano destra (Figura 6).
4. Premete la leva sinistra della frizione ruota verso la stegola e spingete l'alloggiamento della spazzola all'angolazione desiderata.

   Nota: La spazzola può ruotare di 19° a destra o sinistra, oppure diritta davanti.
5. Una volta posizionata la spazzola, rilasciate la relativa leva di angolazione.
6. Rilasciate la leva sinistra della frizione ruota e assicuratevi che la spazzola sia bloccata in posizione.

Utilizzo della posizione alternativa delle ruote orientabili

Durante il lavoro con la neve, montate le ruote orientabili dietro le setole della spazzola (Figura 18).

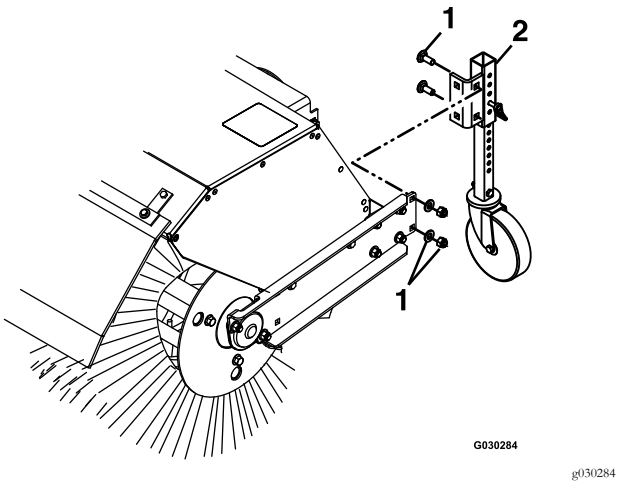

Figura 18

1. Bulloneria
2. Ruota orientabile

Pulizia di una spazzola ostruita

⚠ AVVERTENZA

La spazzola rotante può causare gravi lesioni.

Prima di pulire la spazzola, spegnete la macchina e attendete l'arresto di tutte le parti rotanti.

- Se la spazzola diventa ostruita, rimanete in posizione di guida e rilasciate la leva di trasmissione della trazione di sinistra. Azionando la spazzola, spingete in basso le stegole per sollevare la parte anteriore della macchina di pochi centimetri da terra. Poi sollevate le stegole rapidamente per sbattere la parte anteriore della macchina sul terreno. Ripetete, se necessario.
- Se non è possibile disintasare la spazzola sbattendo la parte anteriore della macchina:

– Parcheggiate la macchina su terreno pianeggiante. Spegnete il motore, attendete che tutte le parti in movimento si arrestino e scollegate il cappellotto dalla candela.

– Oggetti affilati possono incastrarsi tra le setole. Utilizzate i guanti e prestate attenzione durante la rimozione di oggetti estranei dalla spazzola; non usate la mani.

Prevenzione del congelamento

- In condizioni di neve e freddo, alcuni comandi e parti mobili possono congelarsi. Non usate una forza eccessiva quando cercate di azionare i controlli congelati. Se avete difficoltà nell'utilizzo di qualsiasi comando o componente, avviate il motore e lasciatelo in funzione per qualche minuto.
- Dopo l'uso della macchina, lasciate in funzione il motore per alcuni minuti per evitare che le parti mobili si congelino. Azionate la spazzola per eliminare eventuale neve residua dall'interno dell'alloggiamento. Spegnete il motore, attendete che tutte le parti in movimento si arrestino e scollegate il cappellotto dalla candela. Rimuovete tutto il ghiaccio, la neve o altri detriti dalla macchina.
- Collegate il cappellotto alla candela. Con l'interruttore del motore in posizione OFF, tirate la stegola dell'avviatore autoavvolgente diverse volte per evitare che si congeli.

Trasporto della macchina

⚠ AVVERTENZA

L'utilizzo di rampe non sufficientemente robuste o non correttamente supportate per caricare la macchina sul veicolo di trasferimento può essere pericoloso. Le rampe potrebbero crollare, causando la caduta della macchina che, a sua volta, può determinare lesioni.

- **Utilizzate rampe corrette che siano fissate all'autocarro o al rimorchio.**
- **Tenete piedi e gambe lontano dalla parte sottostante la macchina durante il carico e lo scarico.**

Preparazione al trasporto della macchina

Effettuate quanto segue prima di trasportare la macchina.

- Assicuratevi che la valvola d'intercettazione del carburante sia chiusa.
- Per trasportare la macchina usate un rimorchio per servizio pesante. Posizionate la macchina in marcia avanti o retromarcia, poi bloccate le ruote.
- Ancorate saldamente la macchina al rimorchio con cinghie, catene, cavi o funi.
- Assicuratevi che il rimorchio sia provvisto dei fari e dei segnali richiesti per legge.

Manutenzione

Nota: Stabilite i lati sinistro e destro della macchina dalla normale posizione di guida.

Programma di manutenzione raccomandato

Cadenza di manutenzione	Procedura di manutenzione
Dopo le prime 2 ore	• Controllate il cavo di trazione. • Controllate il cavo della spazzola.
Dopo le prime 5 ore	• Cambiate l'olio motore.
Prima di ogni utilizzo o quotidianamente	• Controllo del livello dell'olio motore. • Controllate il perno di sicurezza dell'albero della spazzola. • Verificate che non sia presente bulloneria lenta.
Ogni 50 ore	• Pulite il prefiltro in schiuma sintetica (più spesso in ambienti polverosi). • Controllate la pressione dei pneumatici. • Controllate le condizioni delle cinghie.
Ogni 100 ore	• Lubrificate il perno di bloccaggio dell'angolazione della spazzola. • Cambiate l'olio motore (più spesso in condizioni estreme). • Controllate la candela.
Ogni 200 ore	• Sostituite il prefiltro in schiuma sintetica.
Ogni 300 ore	• Sostituite il filtro di carta dell'aria (più sovente in ambienti polverosi).
Ogni anno	• Lubrificate l'albero esagonale. • Controllate il cavo di trazione. • Controllate il cavo della spazzola.
Ogni anno o prima del rimessaggio	• Verificate la pressione dell'aria degli pneumatici di trazione e gonfiateli a 116-137 kPa. • Spurgate la benzina e azionate il motore per asciugare il serbatoio del carburante e il carburatore al termine della stagione. • Fate ispezionare e sostituire la cinghia di trasmissione della trazione, se necessario, a un addetto all'assistenza autorizzato.

Importante: Potete trovare maggiori informazioni sulla manutenzione e l'assistenza alla vostra macchina sul sito www.Toro.com.

Importante: Per ulteriori interventi di manutenzione si rimanda al manuale per l'uso del motore. Per le regolazioni, riparazioni o interventi di assistenza in garanzia al motore non coperti in questo manuale, contattate il Centro assistenza del motore autorizzato.

Preparazione per la manutenzione

1. Portate la macchina su una superficie pianeggiante.
2. Spegnete il motore e lasciatelo raffreddare.
3. Scollegate il cappellotto dalla candela e tenetelo a distanza dalla candela stessa per evitare un avviamento accidentale (Figura 19).

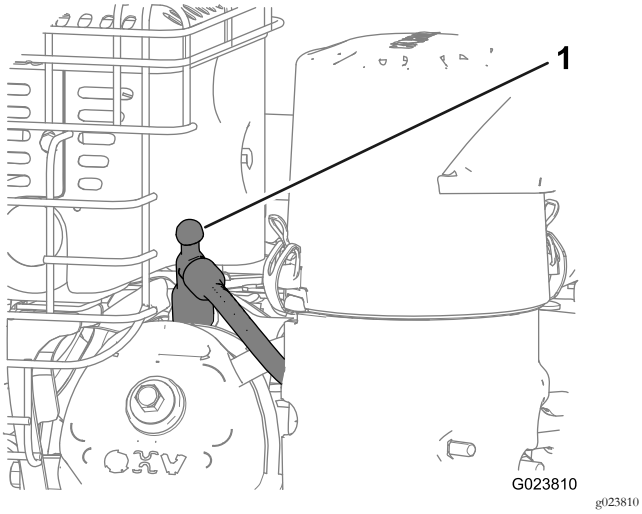

Figura 19

1. Cappellotto della candela

Lubrificazione

Lubrificazione del perno di bloccaggio dell'angolazione della spazzola e dell'albero esagonale

Intervallo tra gli interventi tecnici: Ogni 100 ore

Ogni anno

1. Lubrificate il raccordo del perno di bloccaggio dell'angolazione della spazzola con grasso al litio n. 2 (Figura 20).

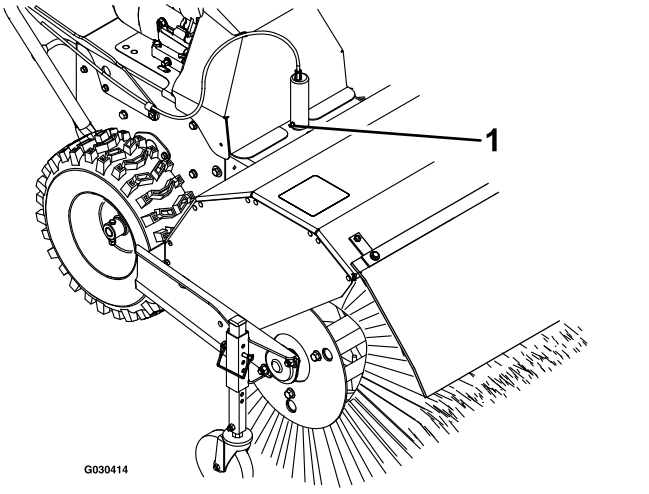

Figura 20

1. Perno di bloccaggio dell'angolazione della spazzola

2. Rimuovete il copricinghia e lo schermo del motore.
3. Spostate la leva del selettore di velocità in posizione R2.
4. Intingete un pennello a punta fine lungo e pulito nell'olio motore per automobili e lubrificate leggermente l'albero esagonale (Figura 21).

   Importante: Evitate che la ruota in gomma o la piastra di alluminio della frizione vengano a contatto con l'olio, dal momento che la trazione potrebbe slittare (Figura 21).

   Nota: Fate oscillare la macchina avanti e indietro per ruotare l'albero esagonale

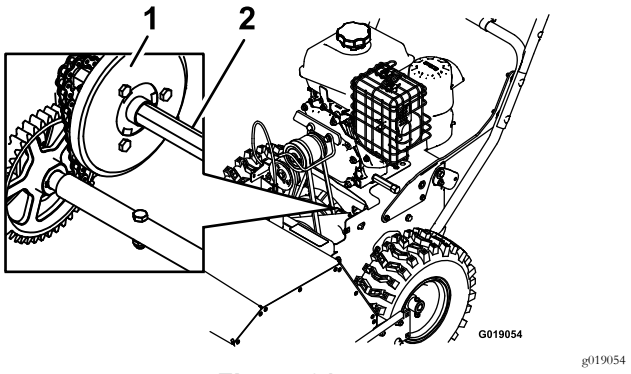

Figura 21

1. Piastra di alluminio della frizione
2. Albero esagonale

5. Spostate la leva del selettore della velocità in posizione 6.
6. Lubrificate l'altra estremità dell'albero esagonale.
7. Spostate la leva del selettore della velocità avanti e indietro alcune volte.
8. Montate il copricinghia e lo schermo del motore.

Manutenzione del motore

Revisione del filtro dell'aria

Intervallo tra gli interventi tecnici: Ogni 50 ore—Pulite il prefiltro in schiuma sintetica (più spesso in ambienti polverosi).

Ogni 200 ore—Sostituite il prefiltro in schiuma sintetica.

Ogni 300 ore—Sostituite il filtro di carta dell'aria (più sovente in ambienti polverosi).

Importante: Non azionate il motore senza il filtro dell'aria completo, per evitare di danneggiare seriamente il motore.

1. Rilasciate i fermi sul coperchio del filtro dell'aria.
2. Togliete il coperchio e pulitelo accuratamente (Figura 22).

   Nota: Prestate attenzione a evitare che sporcizia e detriti cadano nella base.

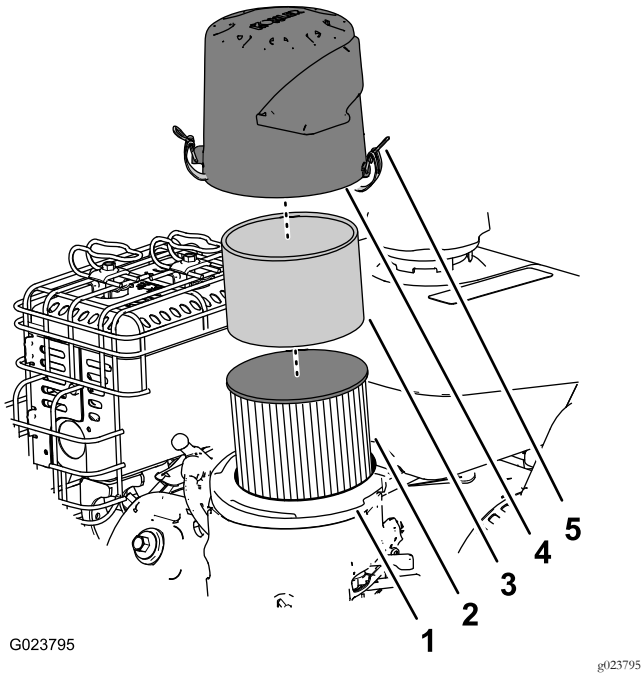

Figura 22

1. Base del filtro dell'aria
2. Filtro di carta dell'aria
3. Prefiltro in schiuma sintetica
4. Coperchio
5. Fermo sul coperchio del filtro dell'aria (2)

3. Togliete il prefiltro in schiuma sintetica, lavatelo con acqua e detersivo neutro, infine tamponatelo finché non è asciutto (Figura 22).
4. Togliete e controllate il filtro di carta dell'aria (Figura 22); gettatelo se è eccessivamente sporco.

   Importante: Non cercate di pulire i filtri di carta.

5. Pulite la sporcizia dalla base e dal coperchio con un panno umido.

   Nota: Prestate attenzione a evitare l'ingresso di sporcizia e detriti nel condotto dell'aria che porta al carburatore.

6. Montate il prefiltro in schiuma sintetica sul filtro di carta dell'aria (Figura 22).

   Nota: Se avete gettato il vecchio filtro di carta dell'aria, utilizzatene uno nuovo.

7. Montate il gruppo del filtro dell'aria sulla relativa base (Figura 22).
8. Allineate l'adesivo con la freccia sul coperchio del filtro dell'aria e l'adesivo con la freccia sulla base (Figura 23).

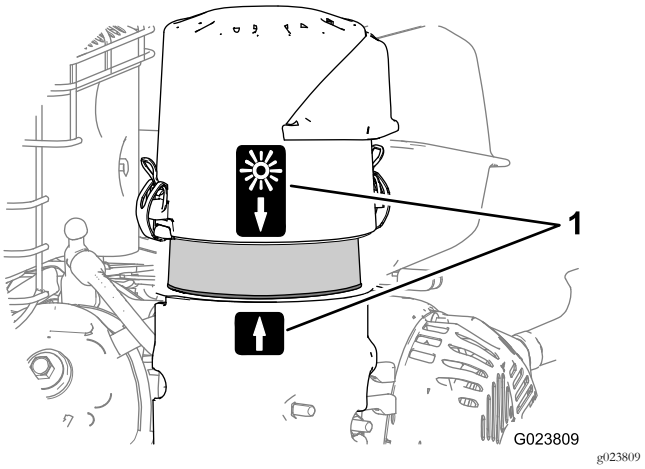

Figura 23

1. Adesivo con freccia di allineamento (posizione dell'aria ambiente normale illustrata)

9. Fissate il coperchio del filtro dell'aria alla base con i fermi.

Controllo del livello dell'olio motore

Intervallo tra gli interventi tecnici: Prima di ogni utilizzo o quotidianamente

Tipo di olio motore: olio motore Toro Premium a 4 cicli

Utilizzate oli detergenti di alta qualità (inclusi quelli sintetici) con classe di servizio API (American Petroleum Institute) SJ o superiore. Selezionate la viscosità in base alla temperatura dell'aria al momento del funzionamento, come illustrato nella tabella sottostante.

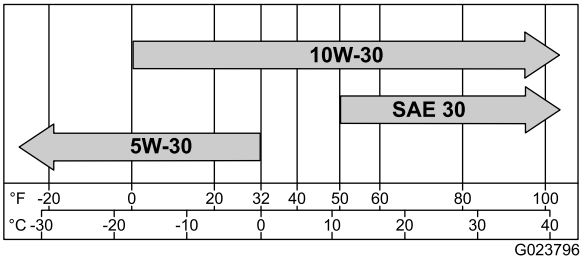

g023796

Figura 24

Verificate il livello dell'olio a motore freddo.

1. Pulite l'area attorno all'asta di livello.
2. Rimuovete l'asta e controllate il livello dell'olio (Figura 25).

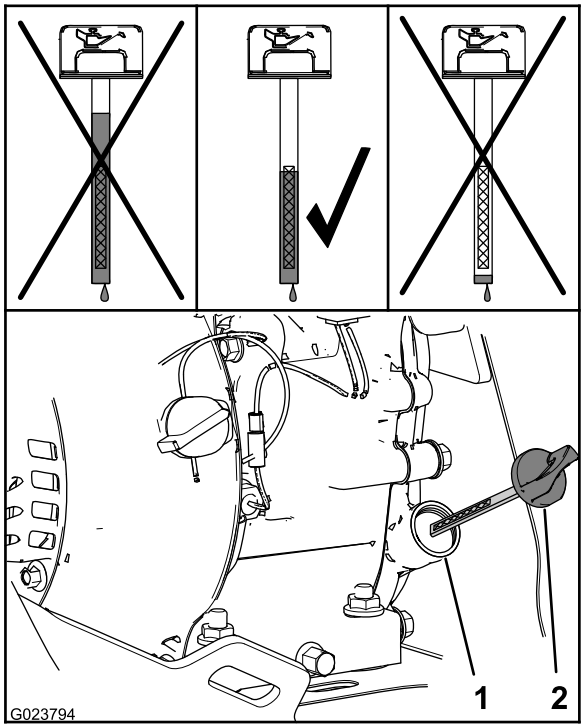

g023794

Figura 25

1. Collo del bocchettone
2. Asta di livello

3. Rimuovete l'asta di livello e asciugate l'olio con uno straccio pulito.
4. Inserite l'asta di livello nel collo del bocchettone, appoggiatela al collo del bocchettone dell'olio e giratela in senso antiorario, fino a quando il tappo non scende al punto inferiore della filettatura.

   Nota: Non avvitate il tappo sul tubo.
5. Rimuovete l'asta e controllate il livello dell'olio.

   Nota: Non azionate la macchina con un livello dell'olio al di sotto del segno Add o al di sopra del segno Full sull'asta di livello.

   Nota: Il livello dell'olio deve essere nella parte superiore dell'indicatore sull'asta di livello (Figura 25).

- Se il livello dell'olio è basso, effettuate quanto segue:
  A. Versate l'olio specificato nel collo del bocchettone (Figura 25).

     Nota: Non riempite eccessivamente il motore con olio.
  B. Ripetete i passaggi da 3 a 5.
- Se il livello dell'olio è alto, effettuate quanto segue:
  A. Togliete il tappo dal raccordo di scarico.
  B. Spurgate l'olio fino a quando il livello non si trova nella parte superiore dell'indicatore sull'asta di livello; fate riferimento ai passaggi 1 di Cambio dell'olio motore (pagina 21).
  C. Montate il tappo sul raccordo di scarico; fate riferimento al passaggio 2 di Cambio dell'olio motore (pagina 21).

6. Inserite l'asta di livello nel collo del bocchettone e serratela manualmente.

Cambio dell'olio motore

Intervallo tra gli interventi tecnici: Dopo le prime 5 ore

Ogni 100 ore (più spesso in condizioni estreme).

Capacità dell'olio: 0,60 l

Nota: Spurgate l'olio motore a motore caldo.

1. Posizionate una bacinella sotto il raccordo di scarico e rimuovete il tappo di spurgo dell'olio (Figura 26).

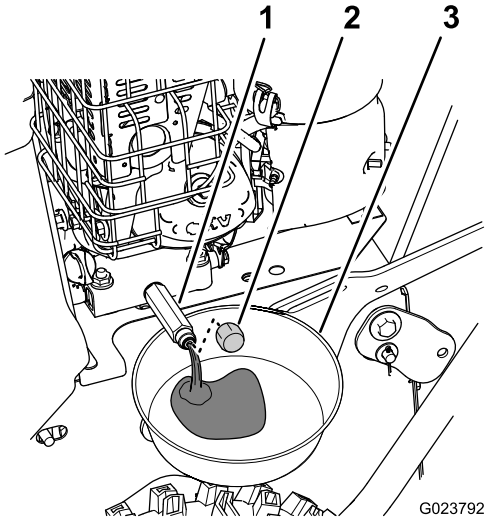

g023792

Figura 26

1. Raccordo di scarico
2. Tappo
3. Bacinella di spurgo

2. Fate spurgare l'olio e poi riposizionate il tappo di spurgo dell'olio.
3. Pulite attorno al collo del bocchettone ed estraete l'asta di livello.

4. Rabboccate in base alla capacità e l'olio specificati e riposizionate l'asta di livello; fate riferimento a Controllo del livello dell'olio motore (pagina 20).

   Nota: Non riempite eccessivamente il motore con olio.

5. Tergete l'olio versato.
6. Avviate il motore e verificate che non ci siano fuoriuscite.
7. Spegnete il motore e controllate il livello dell'olio; fate riferimento a Controllo del livello dell'olio motore (pagina 20).

Controllo della candela

Intervallo tra gli interventi tecnici: Ogni 100 ore

Tipo di candela: Champion® RC12YC, Kohler® 12 132 02-S o Koher 25 132 14-S (conforme RFI)

Distanza fra le candele: 0,76 mm

1. Scollegate il cappellotto dal morsetto della candela (Figura 19).
2. Pulite l'area attorno alla base della candela.
3. Togliete la candela dalla testata ruotandola in senso antiorario.
4. Verificate che la candela non presenti usura o danni (Figura 27).

   Importante: Le candele incrinate, incrostate o sporche devono essere sostituite. Non pulite gli elettrodi, perché i granelli che penetrano nel cilindro possono danneggiare il motore.

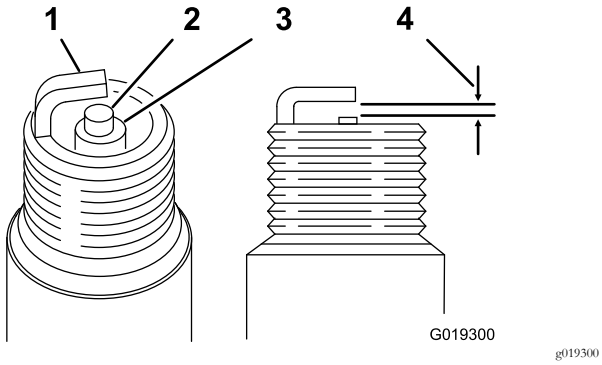

Figura 27

1. Elettrodo di terra
2. Elettrodo centrale
3. Isolatore
4. Distanza fra le candele 0,76 mm

5. Verificate la distanza tra le candele con una sezione di cavo (Figura 27).

   Nota: Se necessario, regolate la distanza a 0,76 mm piegando con attenzione l'elettrodo di terra.

6. Montate la candela avvitandola sulla testata e serratela a 20 N·m.
7. Collegate il cappellotto al morsetto della candela.

Manutenzione dell'impianto di alimentazione

Spurgo dell'impianto di alimentazione

1. Individuate il bullone di spurgo situato sul foro laterale della vaschetta del carburatore (Figura 28).

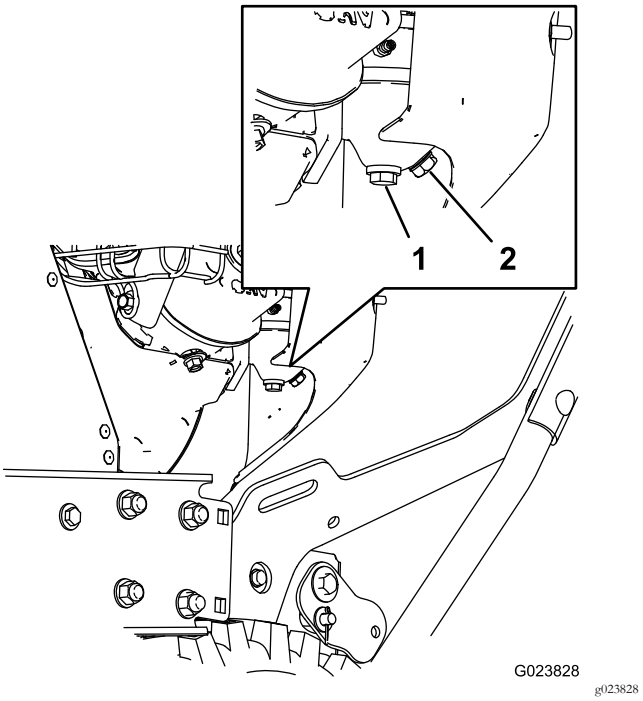

Figura 28

1. Vite di fissaggio della vaschetta
2. Bullone di spurgo

2. Allineate l'attrezzatura che userete per raccogliere il carburante sotto la vite di spurgo.
3. Rimuovete la vite di spurgo dal carburatore e fate spurgare il carburante dal serbatoio e dal carburatore.

   Nota: Non togliete la vite di fissaggio della vaschetta dal carburatore.

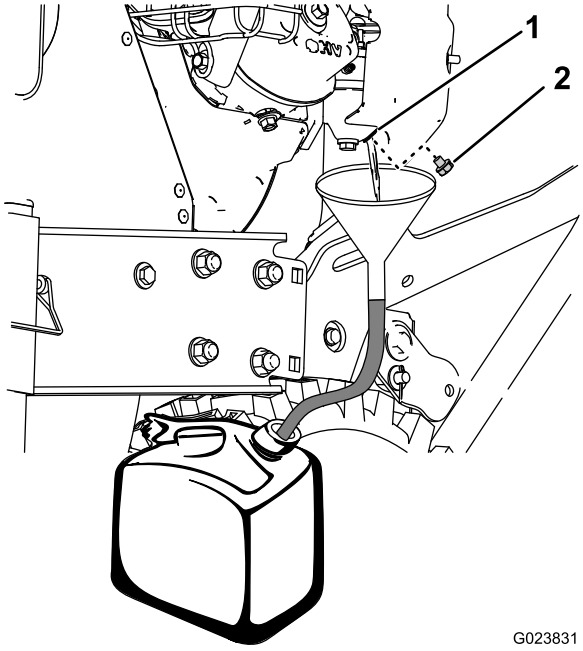

Figura 29

1. Foro laterale della vaschetta del carburatore
2. Bullone di spurgo

4. Montate il bullone di spurgo situato sul foro laterale del carburatore.

Manutenzione dell'impianto di trazione

Controllo della pressione dei pneumatici

Intervallo tra gli interventi tecnici: Ogni 50 ore

1. Spegnete il motore e attendete l'arresto di tutte le parti in movimento e lasciate l'interruttore del motore in posizione OFF.
2. Verificate la pressione degli pneumatici in quelli di trazione.
3. Gonfiate gli pneumatici di trazione da 117 a 138 kPa.

Controllo del cavo di trazione

Intervallo tra gli interventi tecnici: Dopo le prime 2 ore
Ogni anno

1. Spegnete il motore, attendete che tutte le parti in movimento si arrestino e scollegate il cappellotto dalla candela.
2. Con la leva di trazione disinserita, verificate il perno nella scanalatura allungata sul lato destro della macchina, sopra lo pneumatico (Figura 30).

   Nota: Deve essere presente una distanza di 6 mm dalla parte anteriore della scanalatura al bordo anteriore del perno (Figura 30).

Nota: Se è necessaria una regolazione, fate riferimento a Regolazione del cavo di trazione (pagina 23).

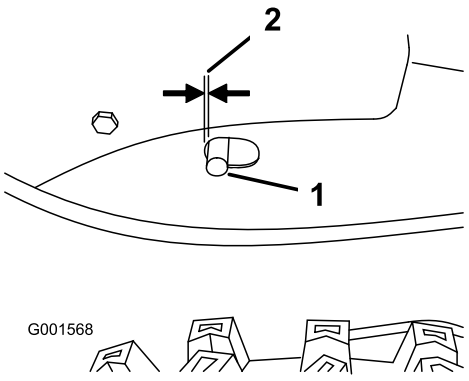

Figura 30

1. Perno
2. 6 mm

Regolazione del cavo di trazione

Se la macchina non funziona in marcia avanti o retromarcia o se tende a spostarsi quando rilasciate la leva della trazione, regolate il cavo della trazione.

Con la leva di trazione disinserita, verificate il perno nella scanalatura allungata sul lato destro della macchina, sopra lo pneumatico. Deve essere presente una distanza di 6 mm dalla parte anteriore della scanalatura al bordo anteriore del perno; fate riferimento a Controllo del cavo di trazione (pagina 23).

Se il cavo della trazione di sinistra non è correttamente regolato, effettuate quanto segue:

1. Allentate il controdado (Figura 31)
2. Allentate o serrate il tornichetto per regolare il perno fino a quando non ottenete la distanza adeguata dal bordo anteriore della scanalatura (Figura 31).
3. Serrate il controdado (Figura 31).

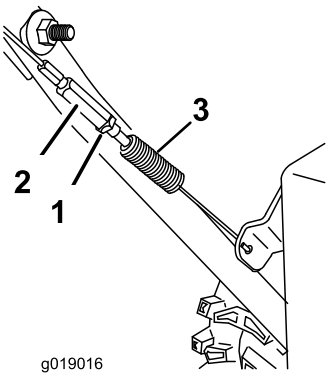

Figura 31

1. Controdado
2. Tornichetto

Regolazione del cavo della frizione ruota

1. Premete a fondo la leva, poi verificate la distanza tra la parte inferiore della stegola e l'estremità della leva della frizione ruota (Figura 32).

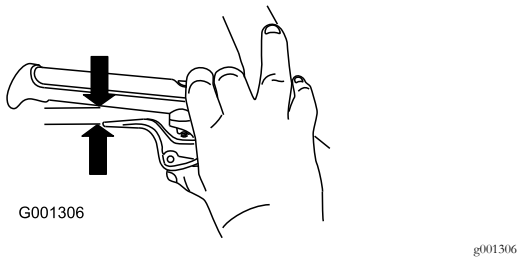

Figura 32

Nota: La distanza deve essere circa pari allo spessore di una matita (6 mm). Se è maggiore, allentate il dado del serrafilo del cavo, fate scorrere la guaina del cavo leggermente verso l'alto, serrate il dado del serrafilo del cavo e verificate nuovamente la distanza.

2. Ripetete la procedura per l'altro cavo (Figura 32).

Manutenzione della spazzola

Controllo del perno di sicurezza dell'albero della spazzola

Intervallo tra gli interventi tecnici: Prima di ogni utilizzo o quotidianamente

1. Portate la macchina su una superficie pianeggiante.
2. Spegnete il motore, attendete che tutte le parti in movimento si arrestino e scollegate il cappellotto dalla candela.
3. Verificate il perno di sicurezza situato sull'albero della spazzola su ciascun lato della scatola degli ingranaggi.

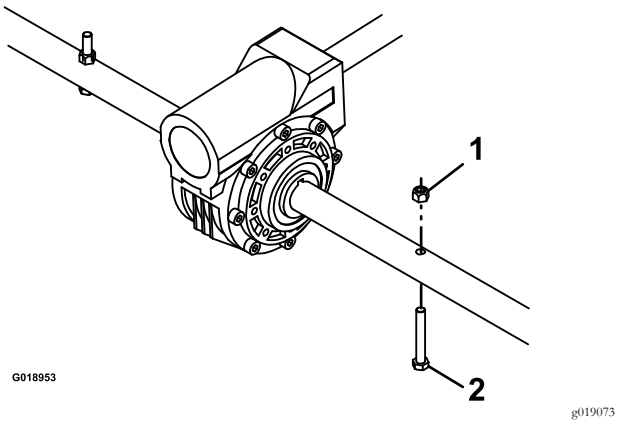

Figura 33

1. Dado
2. Perno di sicurezza

4. Se il perno di sicurezza è danneggiato, rimuovetelo, sostituitelo e fissatelo con un dado.

Sostituzione di segmenti della spazzola usurati o danneggiati

Intervallo di manutenzione: in base alla necessità.

1. Sollevate la spazzola impostando le posizioni delle ruote orientabili.
2. Su entrambi i lati della macchina, rimuovete e conservate i bulloni a testa tonda, le rondelle e i dadi di bloccaggio che fissano i cuscinetti terminali al supporto della spazzola.

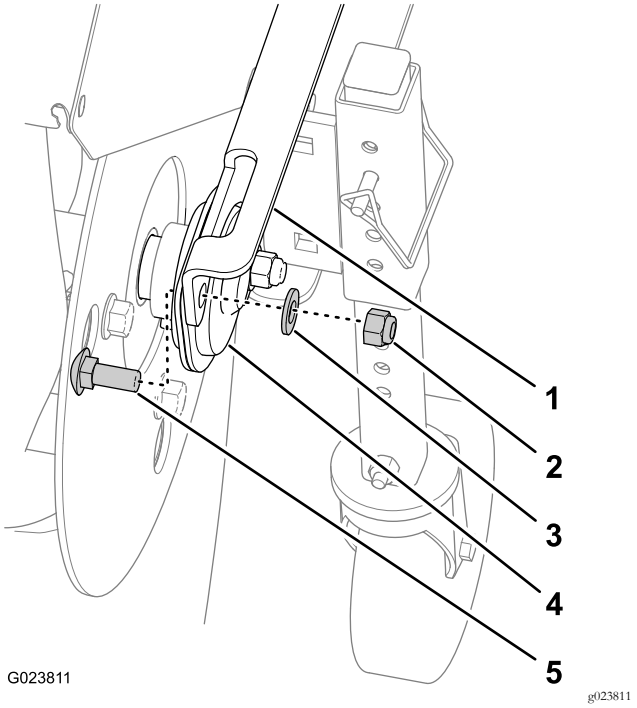

Figura 34

1. Supporto della spazzola
2. Dado di bloccaggio
3. Rondella
4. Cuscinetto terminale
5. Bullone a testa tonda

3. Tirate indietro manualmente l'unità di alimentazione per rimuovere il gruppo spazzola dalla macchina.
4. Supportate l'albero scanalato su ciascun lato della scatola degli ingranaggi.
5. Posizionate il gruppo centrale della spazzola in verticale sull'estremità, in modo che la piastra di ritenuta terminale sia rivolta verso l'alto (Figura 35).

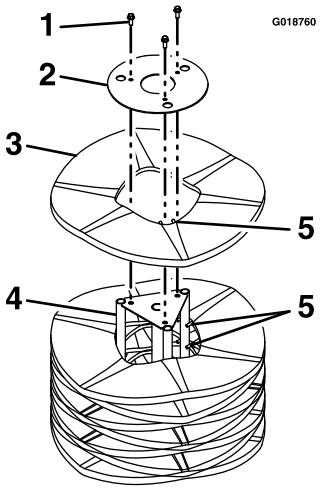

Figura 35

1. Bulloneria
2. Piastra di ritenuta terminale
3. Segmento della spazzola
4. Albero di supporto
5. Aste di allineamento

6. Rimuovete e conservate la bulloneria della piastra di ritenuta terminale (Figura 35).
7. Togliete il/i segmento/i danneggiato/i della spazzola.
8. Montate il/i nuovo/i segmento/i sfalsando le aste di allineamento dell'anello di metallo come illustrato nella Figura 35.

   Importante: Potreste danneggiare il gruppo spazzola se non montate correttamente i segmenti della spazzola.
9. Montate il gruppo spazzola sulla macchina.

   Importante: Assicuratevi che le viti di fermo dei cuscinetti siano serrate prima di azionare la spazzola.

Controllo del cavo della spazzola

Intervallo tra gli interventi tecnici: Dopo le prime 2 ore

Ogni anno

1. Spegnete il motore, attendete che tutte le parti in movimento si arrestino e scollegate il cappellotto dalla candela.
2. Rimuovete il copricinghia e lo schermo del motore.
3. Con la leva della spazzola disinnestata, assicuratevi che la distanza tra il gruppo frizione della spazzola e la linguetta sia di 3,2 mm.

   Nota: Se la spazzola non è correttamente regolata, fate riferimento a Regolazione della trazione della spazzola (pagina 25).

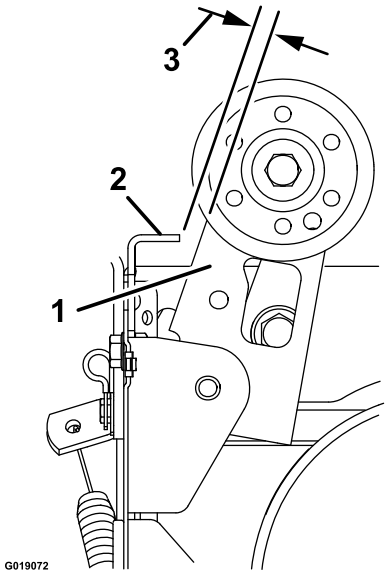

Figura 36

1. Gruppo frizione della spazzola
2. Linguetta
3. 3,2 mm

Regolazione della trazione della spazzola

Se il cavo della spazzola non è correttamente regolato, fate riferimento a Controllo del cavo della spazzola (pagina 25) ed eseguite i seguenti passaggi:

1. Allentate il controdado (Figura 37)

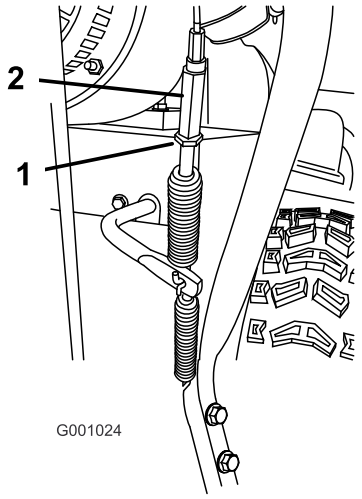

Figura 37

1. Controdado
2. Tornichetto

2. Allentate o serrate il tornichetto che regola la tensione sul cavo (Figura 37).
3. Regolate il tornichetto finché la distanza tra il gruppo frizione della spazzola e la linguetta non è pari a 3,2 mm (Figura 36).

4. Serrate il controdado.
5. Se il cavo della spazzola è correttamente regolato ma il problema persiste, contattate il vostro rivenditore autorizzato Toro.

Manutenzione delle cinghie

Controllo delle condizioni della cinghia

Intervallo tra gli interventi tecnici: Ogni 50 ore

1. Rimuovete la manopola e la rondella che fissano il coperchio del motore e il copricinghia alla macchina (Figura 38).

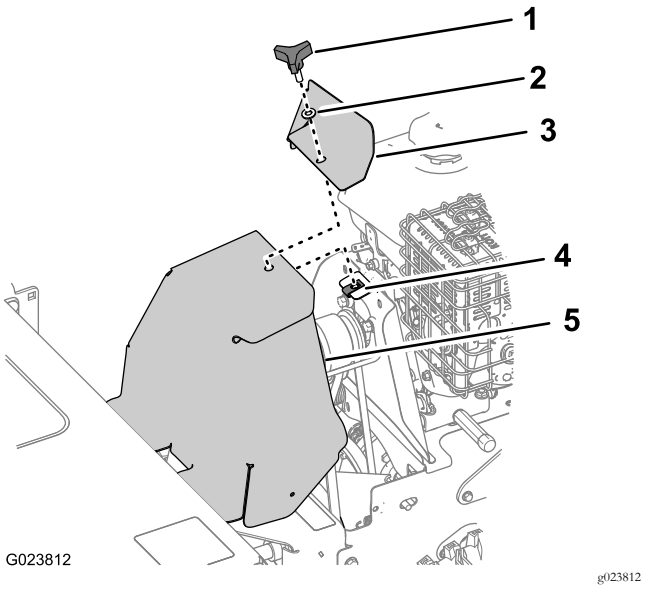

Figura 38

1. Manopola
2. Rondella
3. Coperchio del motore
4. Dado della piastra
5. Copricinghia

2. Verificate che le 2 cinghie non presentino danni o usura.

   Nota: Sostituite le cinghie eventualmente danneggiate o eccessivamente usurate.
3. Allineate il copricinghia e il coperchio del motore alla macchina e al dado della piastra (Figura 38).
4. Fissate il copricinghia e il coperchio del motore alla macchina con la manopola e la rondella (Figura 38).

Rimozione della cinghia di trasmissione della spazzola

1. Rimuovete il coperchio del motore e il copricinghia dalla macchina; fate riferimento al passaggio 1 di Controllo delle condizioni della cinghia (pagina 26).
2. Rimuovete i 2 bulloni e le 2 rondelle che fissano il guidacinghia alla macchina e rimuovete il guidacinghia e il distanziale (Figura 39).

Nota: Il distanziale è situato tra il motore e lo schermo della puleggia.

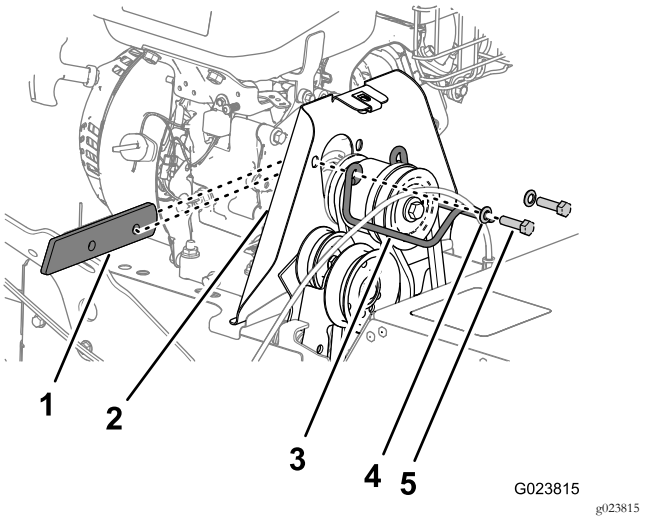

Figura 39

1. Distanziale
2. Schermo della puleggia
3. Guidacinghia
4. Rondella
5. Bullone

3. Fate scorrere la cinghia in avanti sopra la scanalatura anteriore della puleggia del motore (Figura 40).

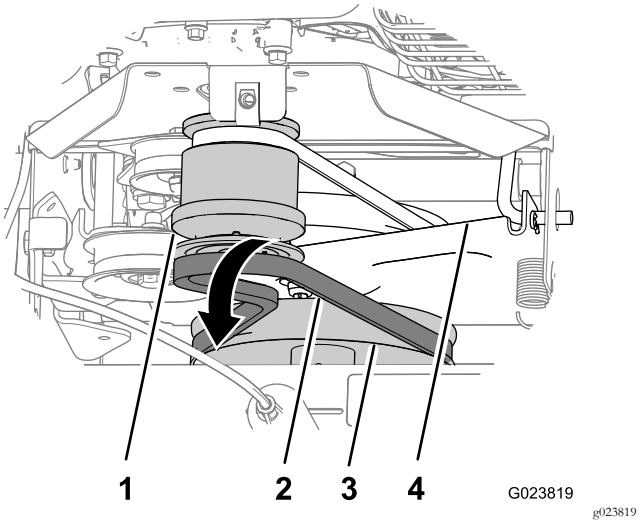

Figura 40

1. Puleggia del motore
2. Cinghia di trasmissione della spazzola
3. Puleggia della scatola ingranaggi della spazzola
4. Staffa di comando trazione

4. Fate scorrere via la cinghia dalla puleggia della scatola ingranaggi della spazzola, spostate all'indietro la cinghia tra la puleggia e la staffa di comando della trazione e rimuovete la cinghia dalla macchina (Figura 40).

Montaggio della cinghia di trasmissione della spazzola

1. Allineate la cinghia sostitutiva tra la puleggia e la staffa di comando della trazione (Figura 40).
2. Fate scorrere la cinghia sopra la scanalatura nella parte inferiore della puleggia della scatola ingranaggi della spazzola (Figura 40).
3. Fate scorrere la cinghia sopra la scanalatura anteriore della puleggia del motore (Figura 40).

   Nota: Assicuratevi che la cinghia non sia attorcigliata.
4. Allineate il distanziale tra il motore e lo schermo della puleggia e allineate i fori del distanziale, del motore e dello schermo (Figura 39).
5. Fissate la guida della puleggia alla macchina con i bulloni e le rondelle (Figura 39) rimossi al punto 2 di Rimozione della cinghia di trasmissione della spazzola (pagina 26).

Rimozione della cinghia di trazione

1. Togliete la cinghia di trasmissione della spazzola; fate riferimento a Rimozione della cinghia di trasmissione della spazzola (pagina 26).
2. Togliete la coppiglia dall'asta di comando della trazione (Figura 41).

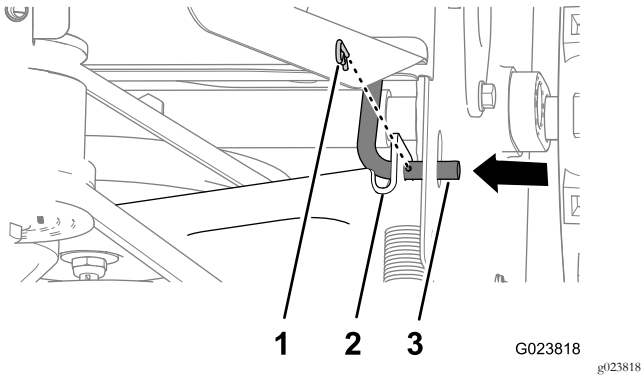

Figura 41

1. Coppiglia
2. Asta di comando trazione
3. Staffa di comando trazione

3. Togliete l'asta di comando della trazione dalla staffa di comando della trazione spostando l'asta verso l'interno (Figura 41).
4. Ruotate la staffa di comando della trazione e la puleggia di trazione in avanti (Figura 42).

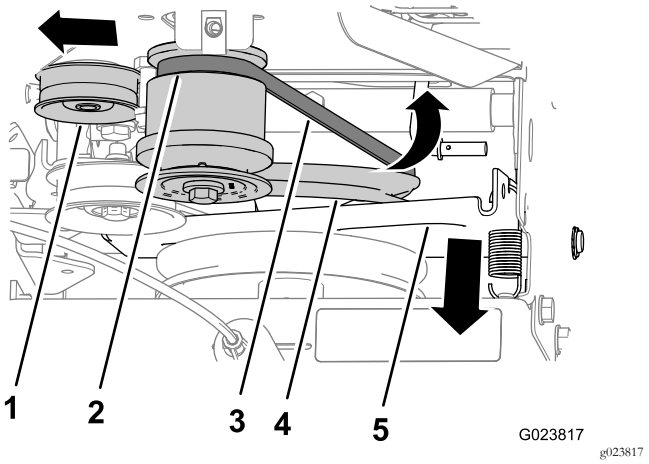

Figura 42

1. Puleggia di tensione
2. Scanalatura posteriore (puleggia del motore)
3. Cinghia di trazione
4. Puleggia di trazione
5. Staffa di comando trazione

5. Tirate la puleggia di tensione verso l'esterno (Figura 42).
6. Fate scorrere via la cinghia di trazione dalla scanalatura della puleggia di trazione e verso l'alto tra la puleggia e la ruota di frizione (Figura 43).

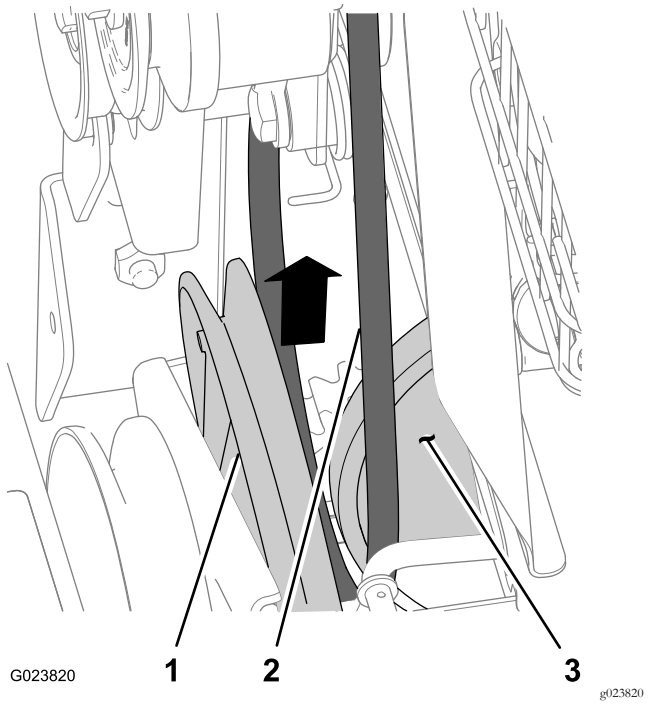

Figura 43

1. Puleggia di trazione
2. Cinghia
3. Ruota di frizione

7. Fate scorrere via la cinghia dalla scanalatura posteriore della puleggia del motore e rimuovete la cinghia dalla macchina (Figura 42).

Montaggio della cinghia di trazione

1. Allineate la cinghia di trazione tra la ruota di frizione e la puleggia di trazione (Figura 43).
2. Allineate la cinghia nella scanalatura nella parte inferiore della puleggia di trazione (Figura 42).
3. Tirate la puleggia di tensione verso l'esterno (Figura 42).
4. Allineate la cinghia nella scanalatura posteriore della puleggia del motore (Figura 42).

   Nota: Rilasciate la puleggia di tensione.
5. Spostate la staffa di comando della trazione all'indietro e allineate il foro nella staffa con l'asta di comando della trazione (Figura 41).
6. Fate scorrere l'asta attraverso la staffa e fissate l'asta con la coppiglia (Figura 41).
7. Montate la cinghia di trasmissione della spazzola; fate riferimento a Montaggio della cinghia di trasmissione della spazzola (pagina 27).
8. Montate il coperchio del motore e il copricinghia; fate riferimento al passaggio 1 di Controllo delle condizioni della cinghia (pagina 26).

Manutenzione del telaio

Verifica della bulloneria lenta

Intervallo tra gli interventi tecnici: Prima di ogni utilizzo o quotidianamente

1. Ispezionate visivamente la macchina per individuare eventuale bulloneria lenta o mancante o qualsiasi altro possibile problema.
2. Serrate tutta la bulloneria lenta prima di utilizzare la macchina.
3. Sostituite tutta la bulloneria mancante prima di utilizzare la macchina.

Rimessaggio

⚠ AVVERTENZA

I fumi di benzina sono altamente infiammabili, esplosivi e pericolosi se inalati. Se riponete la macchina in un'area con una fiamma aperta, i fumi di benzina possono accendersi e causare un'esplosione.

- **Non riponete la macchina in casa (zona abitata), cantina o qualsiasi altra area in cui siano presenti fonti d'ignizione, come boiler dell'acqua calda e stufe, asciugatrici, forni e altri elettrodomestici simili.**
- **Non inclinate la macchina all'indietro con carburante nel serbatoio, altrimenti il carburante potrebbe fuoriuscire dalla macchina.**

Preparazione del tosaerba per il rimessaggio

1. Sostenete il telaio, in modo che le setole non tocchino il terreno.

   Nota: Le setole si deformeranno e la spazzola sarà fuori allineamento se le setole toccano il terreno per un periodo di tempo prolungato.
2. Tenete la spazzola lontano da luce del sole, intemperie e cambiamenti di temperatura per evitare che diventi fragile.
3. Pulite accuratamente la spazzola e assicuratevi che sia priva di sostanze chimiche e/o residui caustici.
4. All'ultimo rifornimento di carburante dell'anno, versate lo stabilizzatore nel carburante fresco.
5. Aggiungete carburante trattato alla macchina e lasciate in funzione il motore per 10 minuti.
6. Spurgate il carburante dall'impianto; fate riferimento a Spurgo dell'impianto di alimentazione (pagina 22).
7. Fate funzionare il tosaerba finché il motore non si ferma per mancanza di carburante.
8. Iniettate la benzina nel motore e avviatelo di nuovo.
9. Lasciate che il motore giri finché non si ferma.
10. Lasciatelo raffreddare.
11. Scollegate il cappellotto dalla candela.
12. Togliete la candela, versate 30 ml di olio motore nel foro della candela e tirate più volte, **lentamente**, il cavo di avviamento.
13. Montate la candela senza stringerla.
14. Smaltite ecologicamente il carburante non utilizzato. Riciclatelo in ottemperanza alle norme locali, oppure utilizzatelo nella vostra automobile.

Nota: Non conservate carburante stabilizzato per più di 90 giorni.

15. Pulite accuratamente la macchina.
16. Ritoccate le superfici scheggiate con vernice reperibile da un Centro Assistenza Toro autorizzato. Levigate le aree interessate prima di verniciare e utilizzate un prodotto antiruggine per evitare che le parti in metallo si arrugginiscano.
17. Serrate tutte le viti, i bulloni e i dadi di bloccaggio lenti. Riparate o sostituite eventuali parti danneggiate.
18. Coprite la macchina e riponetela in un luogo asciutto e pulito, fuori dalla portata dei bambini. Lasciate che il motore si raffreddi prima di riporlo in un luogo chiuso.

Messa in funzione della macchina dopo il rimessaggio

1. Togliete la candela e fate girare velocemente il motore utilizzando l'innesco, per eliminare l'olio superfluo dal cilindro.
2. Montate la candela a mano e poi serratela a 20,4 N·m.
3. Collegate il cappellotto alla candela.
4. Effettuate le procedure di manutenzione annuali, come indicato nel Programma di manutenzione raccomandato; fate riferimento a Manutenzione (pagina 18).

Localizzazione guasti

Problema	Possibile causa	Rimedio
Il motore non si avvia, ha difficoltà di avviamento o perde potenza.	1. Il serbatoio del carburante è vuoto. 2. La valvola d'intercettazione del carburante è chiusa. 3. L'acceleratore e lo starter non sono in posizione corretta. 4. È presente dello sporco nella valvola del carburante. 5. Il tappo di sfiato del carburante è ostruito. 6. Presenza di morchia, acqua o carburante stantio nel sistema di alimentazione. 7. Il filtro dell'aria è sporco. 8. La candela è difettosa. 9. Il cappellotto delle candele non è collegato.	1. Riempite il serbatoio del carburante. 2. Aprite la valvola d'intercettazione del carburante. 3. Assicuratevi che il comando dell'acceleratore sia a metà tra le posizioni Slow e Fast e che lo starter sia in posizione On a motore freddo e in posizione Off a motore caldo. 4. Pulite lo schermo della valvola del carburante e la coppa. 5. Pulite il tappo di sfiato del carburante. 6. Rivolgetevi a un Centro Assistenza del motore autorizzato. 7. Pulite o sostituite l'elemento del filtro dell'aria. 8. Pulite, regolate o sostituite la candela. 9. Verificate il collegamento del cappellotto.
Il motore perde potenza.	1. Il motore è sotto sforzo eccessivo. 2. Il filtro dell'aria è sporco. 3. Il livello dell'olio nel carter non è corretto. 4. È presente dello sporco nel filtro del serbatoio del carburante. 5. Presenza di morchia, acqua o carburante stantio nel sistema di alimentazione.	1. Riducete la velocità di trasferimento o regolate la spazzola. 2. Pulite o sostituite l'elemento del filtro dell'aria. 3. Controllate il livello dell'olio nel carter. 4. Pulite il filtro del serbatoio del carburante. 5. Rivolgetevi a un Centro Assistenza del motore autorizzato.
La spazzola non pulisce la superficie.	1. L'altezza della spazzola non è corretta. 2. La pressione negli pneumatici di trazione non è corretta. 3. State ripulendo troppi detriti in una sola volta.	1. Regolate l'altezza della spazzola. 2. Regolate la pressione degli pneumatici di trazione. 3. Rallentate e pulite zone di detriti più piccole.
La spazzola non ruota.	1. La spazzola è ostruita. 2. La leva di trasmissione della spazzola non è innestata. 3. La cinghia di trasmissione della spazzola scivola. 4. La cinghia è rotta. 5. Il perno di sicurezza è rotto.	1. Disintasate la spazzola. 2. Innestate la leva di trasmissione della spazzola. 3. Regolate o sostituite la cinghia. 4. Sostituite la cinghia. 5. Sostituite il perno di sicurezza.
La macchina tende a sinistra o destra.	1. La pressione negli pneumatici di trazione non è corretta.	1. Regolate la pressione degli pneumatici di trazione.
La macchina non parte.	1. La cinghia di trasmissione è usurata, allentata o rotta. 2. La cinghia di trasmissione è scivolata da una puleggia.	1. Montate una cinghia nuova. 2. Sostituite o regolate la cinghia.

Problema	Possibile causa	Rimedio
Presenza di vibrazioni anomale.	1. Il gruppo spazzola è allentato o danneggiato.	1. Serrate la bulloneria, sostituite il gruppo spazzola o contattate un Centro Assistenza Toro autorizzato.
	2. I bulloni di fissaggio del motore sono allentati.	2. Serrate i bulloni di fissaggio.
	3. La puleggia del motore o la puleggia tendicinghia sono allentate.	3. Serrate la puleggia interessata.
	4. La puleggia del motore è danneggiata.	4. Rivolgetevi a un Centro Assistenza del motore Toro autorizzato.
	5. La cinghia è danneggiata.	5. Montate una cinghia nuova.
La spazzola non si arresta al rilascio della leva di trasmissione.	1. La cinghia di trasmissione della spazzola non è regolata.	1. Verificate la regolazione della trasmissione della spazzola.
La spazzola si usura prematuramente.	1. State utilizzando un'altezza della spazzola non corretta.	1. Regolate l'altezza della spazzola.
Il selettore di velocità è difficile da spostare o bloccato.	1. È necessario lubrificare l'albero esagonale.	1. Lubrificate l'albero esagonale.

Note:

Note:

Note:

Informativa europea sulla privacy

Dati raccolti da Toro
Toro Warranty Company (Toro) rispetta la privacy. Al fine di elaborare i reclami in garanzia e contattarvi in caso di richiamo di un prodotto, vi chiediamo di comunicarci determinati dati personali direttamente o tramite The Toro Company o un rivenditore Toro in loco.

Il sistema di garanzia Toro è installato su server situati negli Stati Uniti, dove la legge sulla tutela della privacy può prevedere una protezione diversa da quella del vostro paese.

COMUNICANDOCI I VOSTRI DATI PERSONALI ACCONSENTITE ALLA LORO ELABORAZIONE COME INDICATO NELL'INFORMATIVA SULLA PRIVACY.

Utilizzo delle informazioni da parte di Toro
Toro può utilizzare i vostri dati personali per elaborare i reclami in garanzia, contattarvi in caso di richiamo di un prodotto e per qualsiasi altro scopo di cui vi informiamo, nonché condividere i vostri dati con consociate, rivenditori e altri partner commerciali collegati a tali attività. Non venderemo i vostri dati personali ad altre compagnie. Ci riserviamo il diritto di divulgare i dati personali a scopo di conformità con la legislazione applicabile e su richiesta delle autorità competenti, per il corretto funzionamento del nostro sistema o per tutelare noi stessi o gli altri utenti.

Conservazione dei dati personali
Conserveremo i vostri dati personali finché saranno necessari per gli scopi previsti al momento della loro raccolta iniziale o per altri scopi legittimi (come la conformità normativa) o laddove richiesto dalla legislazione applicabile.

Impegno di Toro alla sicurezza dei dati personali
Adottiamo precauzioni ragionevoli al fine di tutelare la sicurezza dei vostri dati personali, nonché misure atte a mantenere l'accuratezza e lo status corrente dei dati personali.

Accesso e correzione delle vostre informazioni personali
Se desiderate rivedere o correggere le vostre informazioni personali, contattateci via e-mail all'indirizzo legal@toro.com.

Legislazione australiana relativa ai consumatori

I clienti australiani potranno reperire i dettagli concernenti la legislazione australiana relativa ai consumatori all'interno della confezione o presso il rivenditore Toro in loco.

La garanzia del marchio Toro

Una garanzia limitata (vedere i periodi di garanzia di seguito)

Condizioni e prodotti coperti

The Toro Company e la sua affiliata, Toro Warranty Company, ai sensi dell'accordo tra di loro siglato, garantiscono che i vostri Prodotti Toro sotto indicati sono esenti da difetti di materiale o lavorazione.

La presente garanzia copre il costo delle parti e della manodopera, escluse le spese di trasporto.

I seguenti periodi di tempo si applicano a partire dalla data originale dell'acquisto:

Prodotti	Periodo di garanzia
Arieggiatore a spinta	1 anno
• Motore[1]	2 anni
Arieggiatore stand on	1 anno
• Batteria	90 giorni per materiali e manodopera 1 anno solo per materiali
• Motore[1]	2 anni
Elemento antifeltro	1 anno
• Motore[1]	2 anni
Seminatrice per tappeti erbosi	1 anno
• Motore[1]	Honda – 2 anni
• Motore[1]	Subaru – 5 anni
Irroratrice concimatrice stand on	1 anno
• Batteria	90 giorni per materiali e manodopera 1 anno solo per materiali
• Motore[1]	5 anni
Spazzola rotante a spinta	1 anno
• Motore[1]	2 anni
Apparato di taglio della spazzola	1 anno
• Motore[1]	2 anni

Nei casi coperti dalla garanzia, provvederemo alla riparazione gratuita del Prodotto, ad inclusione di diagnosi, manodopera e parti.

[1]Alcuni motori montati sui prodotti Toro sono coperti dalla garanzia del produttore.

Istruzioni per ottenere il servizio in garanzia

Se credete che il vostro prodotto Toro riveli difetti di materiali o lavorazione, osservate la seguente procedura[**]:

1. Contattate un Centro di assistenza autorizzato per concordare la manutenzione presso il Centro. Per individuarne uno vicino a voi, visitate il nostro sito Web www.Toro.com. Selezionate "Dove acquistare" e selezionate "Professionista" nel tipo di prodotto. Potete anche contattare il nostro numero verde sotto.
2. Portate il prodotto e la prova d'acquisto (ricevuta di vendita) al Centro.
3. Se per qualsiasi motivo non siete soddisfatti dell'analisi o del servizio del Centro di assistenza, contattateci al:

   Toro Warranty Company
   8111 Lyndale Avenue South
   Bloomington, MN 55420-1196
   Numero verde: 888-384-9939

[**]I clienti autorizzati del servizio di noleggio Toro che abbiano acquistato i prodotti direttamente da Toro e abbiano firmato l'accordo dei clienti del servizio di noleggio Toro hanno la possibilità di effettuare i propri interventi in garanzia. Visitate il portale del servizio di noleggio Toro per le procedure di compilazione della domanda elettronica di garanzia o chiamate il numero verde riportato sopra.

Responsabilità del proprietario

Il proprietario deve eseguire la manutenzione del Prodotto Toro in conformità alle procedure di manutenzione riportate nel *Manuale dell'operatore*. Questa tipologia di manutenzione ordinaria, sia essa eseguita da un rivenditore o dal proprietario, è a carico del proprietario. Le parti previste per la sostituzione come parte della manutenzione ("Parti per la manutenzione") sono garantite per il periodo di tempo previsto fino alla sostituzione di tale parte. La mancata esecuzione della manutenzione e delle regolazioni previste possono rendere nullo un reclamo in garanzia.

Articoli e condizioni non coperti da garanzia

Non tutte le avarie o i guasti che si verificano durante il periodo di garanzia sono difetti di materiale o lavorazione. Quanto segue è escluso dalla presente espressa garanzia.

- Avarie del prodotto risultanti dall'installazione e dall'utilizzo di accessori add-on, modificati o non approvati
- La mancata esecuzione della manutenzione e/o delle regolazioni necessarie
- Riparazioni resesi necessarie a causa della mancata osservanza della procedura consigliata per il carburante (per ulteriori dettagli, consultate il *Manuale dell'operatore*)
  - La rimozione di elementi contaminanti nel sistema di alimentazione non è coperta
  - Utilizzo di carburante stantio (di oltre un mese) o contenente etanolo oltre il 10% o MTBE oltre il 15%
  - Mancato svuotamento del sistema di alimentazione prima di un periodo di inutilizzo superiore a un mese
- Avarie risultanti dall'utilizzo del prodotto in maniera errata, negligente o incauta
- Le parti soggette a usura derivante dall'utilizzo, salvo quando risultino difettose. Esempi di componenti soggetti a consumo includono cinghie, apparati di taglio, frizioni, lame, denti, candele a incandescenza, pneumatici, filtri, ecc.
- Avarie risultanti da influenza esterna compresi condizioni climatiche, stoccaggio, contaminazione, lubrificanti, additivi o sostanze chimiche, ecc.
- Gli elementi di normale usura includono superfici verniciate e adesivi graffiati, ecc.
- Qualsiasi componente coperto da una garanzia del fabbricante separata
- Spese di ritiro e consegna

Condizioni generali

La riparazione da parte di un Centro di assistenza autorizzato o un centro self-service che funga da Centro di servizio di noleggio autorizzato è l'unico rimedio previsto dalla presente garanzia.

Né The Toro Company né Toro Warranty Company sono responsabili di danni indiretti, incidentali o consequenziali in merito all'utilizzo dei Prodotti Toro coperti dalla presente garanzia, ivi compresi costi o spese per apparecchiature sostitutive o assistenza per periodi ragionevoli di avaria o di mancato utilizzo in attesa della riparazione ai sensi della presente garanzia. Tutte le garanzie implicite di commerciabilità e idoneità all'uso sono limitate alla durata della presente garanzia esplicita. In alcuni Stati non è permessa l'esclusione di danni incidentali o consequenziali, né sono previste limitazioni sulla durata di una garanzia implicita; di conseguenza, nel vostro caso le suddette esclusioni e limitazioni potrebbero non essere applicabili.

La presente garanzia concede diritti legali specifici; potreste inoltre godere di altri diritti, che variano da uno Stato all'altro.

Ad eccezione della copertura di garanzia del motore e della garanzia sulle emissioni, citata di seguito, se pertinente, non vi sono altre espresse garanzie. Il Sistema di Controllo delle Emissioni presente sul vostro Prodotto può essere coperto da garanzia a parte, rispondente ai requisiti stabiliti dall'Environmental Protection Agency (EPA) degli Stati Uniti o dall'Air Resources Board (CARB) della California. I particolari sono riportati nella Dichiarazione di Garanzia sul Controllo delle Emissioni della California, fornita insieme al Prodotto o contenuta nella documentazione del costruttore del motore.

Paesi oltre gli Stati Uniti e il Canada.

I clienti acquirenti di prodotti Toro al di fuori degli Stati Uniti o dal Canada devono contattare il proprio Distributore (Concessionario) Toro per ottenere le polizze di garanzia per il proprio paese, regione o stato. Se per qualsiasi motivo non siete soddisfatti del servizio del vostro Distributore o avete difficoltà nell'ottenere informazioni sulla garanzia, siete pregati di rivolgervi all'importatore Toro. Se tutti i rimedi falliscono, potete contattare Toro Warranty Company.

Legislazione australiana relativa ai consumatori: I clienti australiani potranno reperire i dettagli concernenti la legislazione australiana relativa ai consumatori all'interno della confezione o presso il rivenditore Toro in loco.