Form No. 3409-334 Rev A

TORO®

Count on it.

Brukerhåndbok

Roterende børste, skyvemodell

Modellnr. 38700—Serienr. 400000000 og oppover

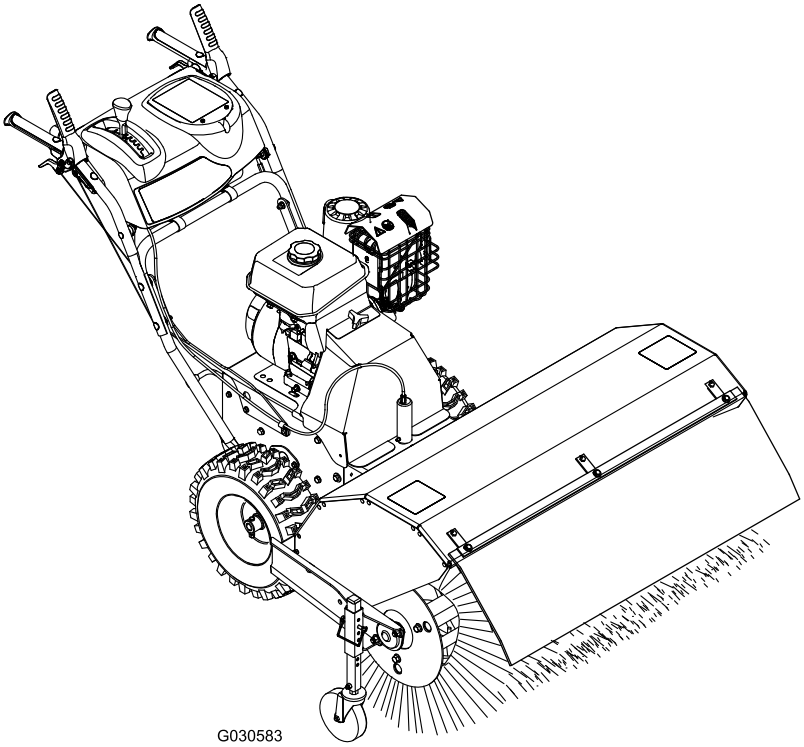

Registrer ditt produkt på www.Toro.com.
Oversettelse av originalen (NO)

CE

3409-334 A

Dette produktet er i samsvar med alle relevante europeiske direktiver. Se eget samsvarserklæringsskjema for produktet for detaljert informasjon.

Det er i strid med Californias Public Resource Code, avsnitt 4442 eller 4443, å bruke denne motoren i skogs-, busk- eller gressområder med mindre motoren er utstyrt med en fungerende gnistfanger, som definert i avsnitt 4442, eller en motor som er beregnet, utstyrt og vedlikeholdt for å unngå brann.

⚠ ADVARSEL

CALIFORNIA
Proposition 65-advarsel

Dette produktet inneholder et kjemikalie eller kjemikalier som staten California vet forårsaker kreft, fødselsdefekter eller forplantningsskade.

Staten California kjenner til at motoreksosen fra dette produktet inneholder kjemikalier som kan forårsake kreft, fosterskader eller skade forplantningsevnen på andre måter.

Den vedlagte brukerhåndboken for motor inneholder informasjon om amerikanske miljømyndigheters (EPA) og Californias utslippskontrollreguleringer for utslippssystemer, vedlikehold og garanti. Du kan bestille nye brukerhåndbøker fra motorprodusenten.

Innledning

Ta kontakt med motorserviceforhandleren for å få tak i en gnistfanger til maskinen.

Denne maskinen er beregnet på privat bruk eller av profesjonelle, innleide operatører. Den er beregnet for å fjerne snø, støv og jord fra fast dekke, som oppkjørsler, fortauer og andre trafikkerte overflater på bolig- eller kommersielle eiendommer, i tillegg til halm fra gress.

Les denne håndboken nøye, slik at du lærer å bruke og vedlikeholde produktet på riktig måte og unngår person- eller produktskade. Det er ditt ansvar å bruke produktet på en riktig og sikker måte.

Du kan kontakte Toro direkte på www.Toro.com for informasjon om maskiner og tilbehør, hjelp til å finne en forhandler eller for å registrere maskinen din.

Hvis maskinen må repareres eller du trenger originale Toro-deler eller mer informasjon, kan du kontakte et autorisert forhandlerverksted eller Toros kundeserviceavdeling. Ha modell- og serienummer for hånden når du tar kontakt. Figur 1 identifiserer plasseringen av modell- og serienummeret på maskinen. Skriv inn numrene i de tomme feltene.

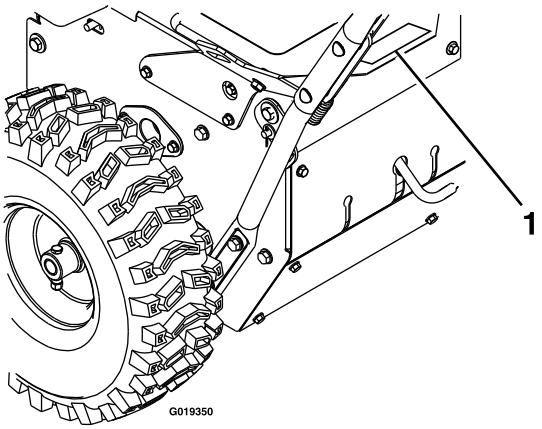

g019350

Figur 1

1. Plassering av modellnummer og serienummer

Modellnr. _____

Serienr. _____

Denne brukerhåndboken identifiserer potensielle farer og sikkerhetsbeskjeder gjennom sikkerhetsvarslingssymbolet (Figur 2). Meldingene varsler om en fare som kan føre til alvorlige skader eller dødsfall, hvis man ikke tar de anbefalte forholdsreglene.

g000502

Figur 2

1. Sikkerhetsvarselssymbol

I tillegg brukes to ord for å utheve informasjon. **Viktig** gjør oppmerksom på spesiell mekanisk informasjon og **Obs** henviser til generell informasjon som det er verdt å huske på.

© 2016—The Toro® Company
8111 Lyndale Avenue South
Bloomington, MN 55420

Kontakt oss på www.Toro.com.
Trykt i USA
Med enerett

Innhold

Sikkerhet 3
- Opplæring 3
- Forberedelser 3
- Bruk 4
- Renske en blokkert børste 4
- Vedlikehold og oppbevaring 4
- Lydtrykk 5
- Lydstyrke 5
- Hånd-arm-vibrasjon 5
- Hellingsindikator 6
- Sikkerhets- og instruksjonsmerker 7

Oversikt over produktet 9
- Kontroller 9
- Spesifikasjoner 10
- Tilbehør/tilleggsutstyr 10

Bruk 11
- Fylle drivstoff på maskinen 11
- Bruke motoren 12
- Kjøre maskinen 13
- Bruke børsten 14
- Kontrollere oppsamlingbanen 15
- Justere børstehøyden 15
- Justere børstens sidevinkel 16
- Bruke alternativ styrehjulplassering 16
- Renske en blokkert børste 16
- Forhindre frysing 17
- Transportere maskinen 17

Vedlikehold 18
- Anbefalt vedlikeholdsplan 18
- Gjøre klar til vedlikehold 19
- Smøring 19
- Vedlikehold av motor 19
- Vedlikehold av drivstoffsystem 22
- Vedlikehold av drivsystem 23
- Børstevedlikehold 24
- Vedlikeholde beltene 26
- Vedlikeholde chassiset 28

Lagring 28
- Gjøre maskinen klar til oppbevaring 28
- Ta maskinen frem fra oppbevaring 29

Feilsøking 30

Sikkerhet

Les håndboken slik at du forstår innholdet før du starter motoren.

⚠Dette er et sikkerhetsvarselssymbol. Det brukes for å varsle deg om mulige farer for personskade. Følg alle sikkerhetsmeldinger som følger dette symbolet for å unngå skader eller dødsulykker.

Feilaktig bruk og vedlikehold av maskinen kan føre til personskade eller dødsfall. For å redusere muligheten for skader bør du følge sikkerhetsinstruksjonene nedenfor.

Opplæring

- Les bruker- og serviceinstruksjonshåndboken nøye. Gjør deg godt kjent med alle kontroller og hvordan du skal bruke maskinen. Lær hvordan du raskt kan stoppe snøfreseren og koble fra kontrollene.
- La ikke voksne personer bruke maskinen uten å få nøyaktige instrukser.

Forberedelser

⚠ FORSIKTIG

Bruk av motordrevne maskiner kan føre til at gjenstander blir kastet opp og rett i øynene.

Ha derfor alltid på deg vernebriller eller øyebeskyttelse ved bruk eller ved utføring av en justering eller reparasjon.

⚠ FORSIKTIG

Denne maskinen har en lydstyrke på over 85 dB(A) ved operatørens øre og kan føre til hørselsskade hvis du utsettes for denne lydstyrken i lengre perioder.

Bruk hørselsvern når du bruker denne maskinen.

- Ikke la noen oppholde seg i området der snøfreseren skal brukes, spesielt ikke små barn og kjæledyr.
- Kontroller området der du skal bruke maskinen, nøye og fjern alle dørmatter, kjelker, plater, ledninger og andre fremmedlegemer.
- Sørg alltid for å ha på deg egnet verneutstyr når du bruker maskinen, som hørselsvern, vernebriller, støvmaske og verneklær. Bruk fottøy som gir godt grep på glatte underlag.
- Drivstoff er meget brannfarlig og må behandles forsiktig.
  - Bruk en godkjent drivstoffkanne.
  - Fyll aldri drivstoff på en motor som er i gang, eller som er varm.
  - Fyll drivstoff på tanken utendørs, og vær meget forsiktig. Fyll aldri drivstoff innendørs.

– Fest drivstofflokket etter fylling og tørk opp eventuelt drivstoffsøl.

- La motoren og maskinen justere seg til utendørstemperaturen før du begynner å rydde snø.

Bruk

- Maskinen er ikke tillatt for barn.
- Hold hender og føtter borte fra roterende deler. Hold deg unna åpningen på utløpssjakten til enhver tid.
- Rett aldri snøskyen mot folk, og tillat heller ikke at noen står foran maskinen.
- Ta alle mulige forholdsregler når du forlater maskinen uten tilsyn. Frigjør børstedrivspaken og trekkdrivspaken, stopp motoren og ta ut nøkkelen.
- Sørg alltid for å ha godt fotfeste og godt grep om håndtakene. Gå, ikke løp.
- Snøfreseren må kun brukes når det er godt lys og god sikt.
- Ikke bruk maskinen når du er syk, trett eller påvirket av alkohol eller andre rusmidler.
- Vær forsiktig slik at du ikke sklir eller faller, spesielt når maskinen brukes i revers.
- Stopp motoren hver gang du forlater førerplassen, før du renser børstehuset og ved reparasjon, justering eller inspeksjon.
- Vær ytterst forsiktig når du arbeider på eller krysser gruslagte innkjørsler, fortau eller veier. Vær oppmerksom på skjulte farer og trafikk.
- Ikke bruk maskinen i høye transporthastigheter på glatte overflater. Vær forsiktig når du rygger.
- Ikke rydd snø, jord eller halm på tvers av skråninger. Vær ytterst forsiktig når du forandrer retning i skråninger. Forsøk aldri å rydde snø i bratte skråninger.
- Bruk aldri maskinen i nærheten av glasskonstruksjoner, biler, vinduer, holdeplasser etc. uten at snøsjaktens utløpsvinkel er riktig justert. Hold barn og kjæledyr på avstand.
- Maskinens kapasitet må ikke overbelastes ved at du forsøker å rydde snø, jord eller halm for fort.
- La aldri motoren gå innendørs, unntatt når du starter maskinen eller flytter den inn eller ut av bygningen. Åpne ytterdørene, ettersom eksos er farlig.
- Pass på at den roterende børsten og alle bevegelige deler har stoppet før du foretar rengjøring, reparasjoner eller undersøkelser. Koble fra tennpluggledningen, og hold ledningen vekk fra tennpluggen for å forhindre at motoren startes ved et uhell.
- Koble fra strømtilførselen til den roterende børsten når maskinen transporteres eller ikke er i bruk.
- Hvis maskinen treffer et fremmedobjekt, må du stoppe motoren og ta ledningen ut av tennpluggen. Undersøk maskinen nøye for å se om den er blitt skadet, og reparer skaden før du starter og tar den i bruk igjen.
- Hvis maskinen begynner å vibrere sterkt, må du straks stanse motoren og lete etter årsaken. Vibrasjon er som regel et tegn på at det har oppstått et problem.
- Bruk aldri maskinen uten at de riktige verneplatene, skyddene eller andre sikkerhetsanordninger sitter på plass.
- Bruk bare tilbehør og utstyr som er godkjent av produsenten av maskinen (slik som hjulvekter, motvekter, førerhus osv.).

Renske en blokkert børste

⚠ ADVARSEL

Den roterende børsten kan forårsake alvorlig personskade.

Vær alltid forsiktig når du rengjør børsten.

Slik rengjør du børsten:

- Parker maskinen på flatt underlag, stopp motoren, vent til alle bevegelige deler stanser og fjern tennpluggledningen(e).
- Skarpe gjenstander kan sette seg fast inni busten. Bruk hansker og vær forsiktig når du fjerner fremmedlegemer fra børsten. Bruk aldri bare hender.

Vedlikehold og oppbevaring

- Forsøk aldri å foreta justeringer mens motoren er i gang (unntatt når en slik justering er spesielt anbefalt av produsenten).
- Undersøk alle festene regelmessig for å se om tiltrekningsmomentet er riktig, slik at du er sikker på at maskinen er trygg å bruke.
- En maskin med drivstoff på tanken må aldri oppbevares inne i bygninger der det finnes antennelseskilder, slik som varmtvannstanker, varmeovner, tørketromler/-skap osv. La motoren bli kald før maskinen settes på et lukket sted.
- Se alltid instruksjonene i *brukerhåndboken* for viktig informasjon hvis maskinen skal lagres over en lengre periode.
- Sikkerhets- og instruksjonsmerker må vedlikeholdes og skiftes ut etter behov.
- Ved bruk i snø, la maskinen gå i noen få minutter etter at snøryddingen er ferdig for å unngå at børsten og huset fryser fast.

Lydtrykk

Denne enheten har et lydtrykknivå på 89 dBA ved operatørens øre, med en usikkerhetsverdi (K) på 1 dBA.

Lydstyrkenivået ble fastsatt iht. prosedyrene som er beskrevet i EN ISO 11201.

Lydstyrke

Denne enheten har et garantert lydstyrkenivå på 101 dBA, med en usikkerhetsverdi (K) på 1 dBA.

Lydtrykknivået ble fastsatt iht. prosedyrene som er beskrevet i ISO 11094.

Hånd-arm-vibrasjon

Målt vibrasjonsnivå for venstre hånd = 6,4 m/s^2

Målt vibrasjonsnivå for høyre hånd = 5,5 m/s^2

Usikkerhetsverdi (K) = 2,6 m/s^2

Målte verdier ble fastsatt iht. prosedyrene som er beskrevet i EN ISO 20643.

Hellingsindikator

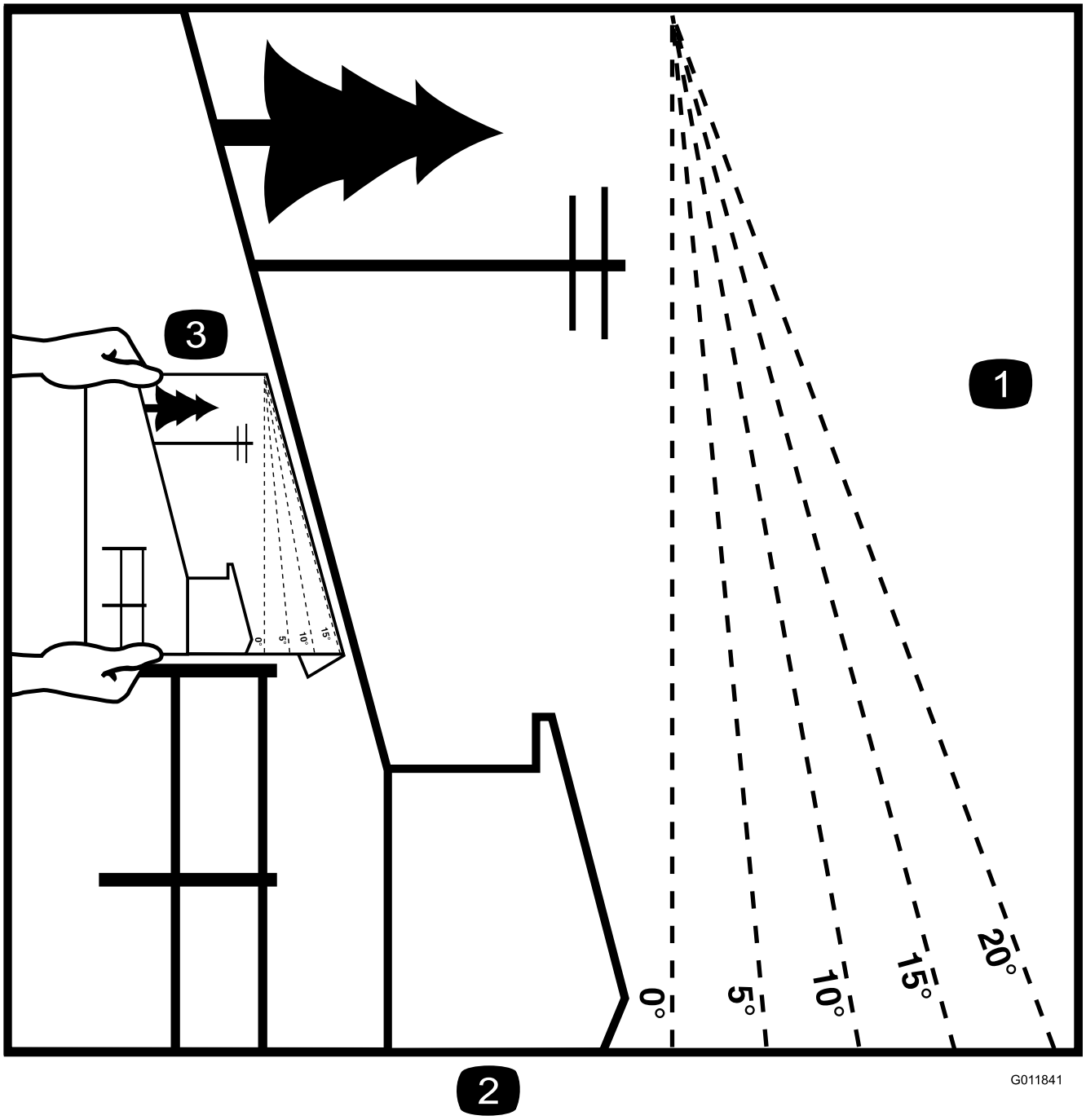

Figur 3

1. Den maksimale skråningen maskinen kan brukes sikkert i, er **10 grader**. Bruk hellingsdiagrammet til å avgjøre hellingen for bakker før bruk av maskinen. **Maskinen må ikke brukes i bakker som har en skråning på mer enn 10 grader.** Brett langs linjene for å matche den anbefalte skråningen.
2. Juster denne kanten med en vertikal overflate (tre, bygning, gjerdestolpe osv).
3. Eksempel på sammenlikning av skråning med brettet kant.

Sikkerhets- og instruksjonsmerker

Viktig: **Sikkerhets- og instruksjonsmerker er plassert nær områder som utgjør en mulig fare. Skift ut skadde merker.**

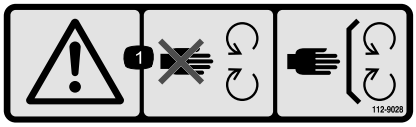

decal112-9028

112-9028

1. Advarsel – hold deg unna bevegelige deler, behold alle skyddene på plass.

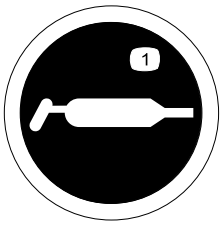

decal115-2903

115-2903

1. Fett

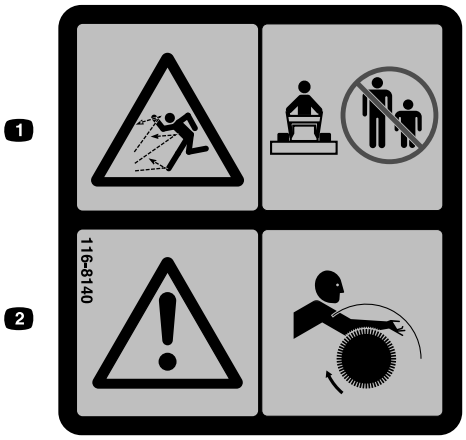

decal116-8140

116-8140

1. Fare for at gjenstander slynges gjennom luften – ikke bruk enheten mens folk eller dyr er i nærheten.
2. Advarsel – viklingsfare – hold deg unna den roterende børsten.

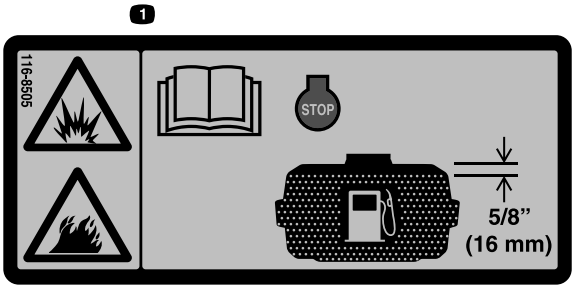

decal116-8505

116-8505

1. Eksplosjonsfare – les *brukerhåndboken*. Stopp motoren før du fyller drivstofftanken. La det være igjen 2 cm øverst på tanken slik at drivstoffet har rom til å utvide seg. Ikke fyll på for mye.

CALIFORNIA SPARK ARRESTER WARNING

Operation of this equipment may create sparks that can start fires around dry vegetation. A spark arrester may be required. The operator should contact local fire agencies for laws or regulations relating to fire prevention requirements. 117-2718

decal117-2718

117-2718

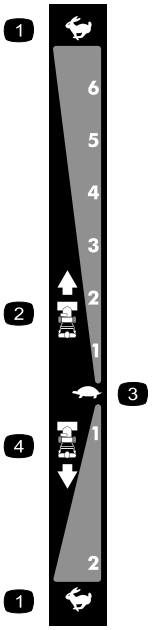

decal106-4525

106-4525

Bestill delenr. 112-6633

1. Hurtig
2. Hastigheter framover
3. Sakte
4. Hastigheter bakover

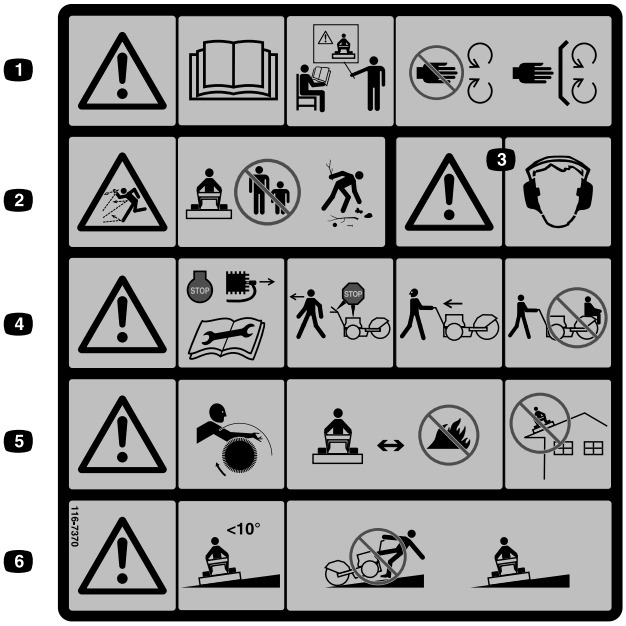

decal116-7370

116-7370

1. Advarsel – les *brukerhåndboken*. Ikke bruk maskinen med mindre du har fått opplæring. Hold deg unna bevegelige deler, behold alle vernene på plass.
2. Fare for at gjenstander slynges gjennom luften – ikke bruk enheten mens folk eller dyr er i nærheten, plukk opp gjenstander som kan bli slynget av børsten.
3. Advarsel – bruk hørselsvern.
4. Advarsel – stopp motoren og ta ut tennpluggen før du foretar justeringer, reparasjoner eller rengjøring av maskinen og tilbehør. Før du forlater førerens plass, deaktiver børsten og trekkdrivet og stans motoren. Se bakover og til siden før du skifter retning. Ta aldri med passasjerer.
5. Advarsel – viklingsfare – hold deg unna den roterende børsten. Børstehårene vil smelte eller brenne – hold deg borte fra ekstrem varme eller åpen ild. Ikke bruk på tak eller andre hevede overflater.
6. Advarsel – må ikke brukes i bakker som har en skråning på mer enn 10 grader. Vær svært forsiktig når du kjører i skråninger; kjør på tvers av skråninger, ikke opp og ned.

decal126-0017

126–0017

1. Aktiver venstre svingspake for å svinge til venstre.
2. Aktiver trekkontrollspaken for å aktivere trekkdrivet.
3. Aktiver børstevinkelspaken for å justere børsten.
4. Aktiver kraftuttakspaken for å aktivere kraftuttaket.
5. Aktiver høyre svingspake for å svinge til høyre.

Oversikt over produktet

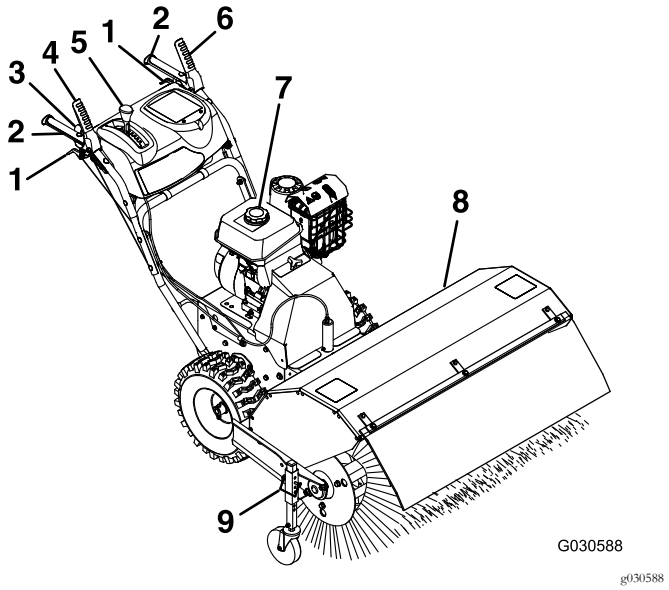

Figur 4

1. Hjulclutchspake
2. Håndtak
3. Børstevinkelspak
4. Børstedrivspak
5. Hastighetsvelgerspake
6. Trekkontrollspake
7. Drivstofflokk
8. Børste
9. Justeringspinne for børstehøyde

Kontroller

Angi hva som er høyre og venstre side på maskinen ved å stå i normal arbeidsstilling.

Chokekontroll

Chokekontrollen er den øverste spaken på den bakre, venstre siden av motoren, ved siden av drivstoffavstengningsventilen (Figur 5).

Choken brukes til å hjelpe med å starte en kald motor. Flytt spaken til venstre til PÅ-stilling ved kaldstart. Du må ikke kjøre en varm motor med choken i PÅ-posisjon.

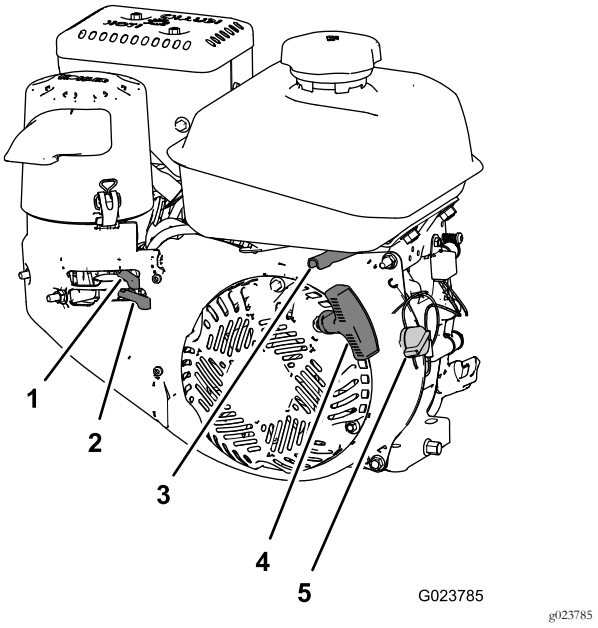

Figur 5

1. Chokekontroll
2. Drivstoffavstengingsventil
3. Gasskontroll
4. Motorstarthåndtak
5. Motorens av/på-bryter

Drivstoffavstengingsventil

Bruk drivstoffavstengningsventilen til å slå av drivstofftilførselen når du ikke skal bruke maskinen de neste dagene, parker maskinen inne i en bygning eller transporter maskinen til og fra arbeidsstedet (Figur 5).

Flytt spaken til venstre for å stenge av drivstofftilførselen. Flytt spaken til høyre for å slå på drivstofftilførselen.

Gasskontroll

Gasskontrollen er plassert bak på høyre side av motoren og nedenfor drivstofftanken (Figur 5).

Gassen brukes til å kontrollere motorhastigheten. Flytt gasskontrollen til venstre for å øke turtallet, og mot høyre for å redusere turtallet.

Motorens av/på-bryter

Plassert på høyre side av motoren (Figur 5).

Vri nøkkelen med klokken til PÅ-stillingen før du starter motoren. Stopp motoren ved å vri nøkkelen mot klokken til AV-stillingen.

Hjulclutchspakene

Hjulclutchspakene er plassert under høyre og venstre håndtak.

Hjulclutchspakene gjør det mulig å koble fra drivet til ett av eller begge hjulene midlertidig med trekkdrivspaken i klem. Dette gjør det enklere å snu og manøvrere maskinen (Figur 6).

Merk: Ved å klemme inn begge hjulclutchspakene samtidig deaktiveres drivet på begge hjulene (kjøring på frihjul). Dette gjør at du manuelt kan flytte maskinen bakover uten å stanse for å skifte til reversgir. Det muliggjør også at du kan manøvrere og transportere maskinen på en enkel måte når motoren ikke er i gang.

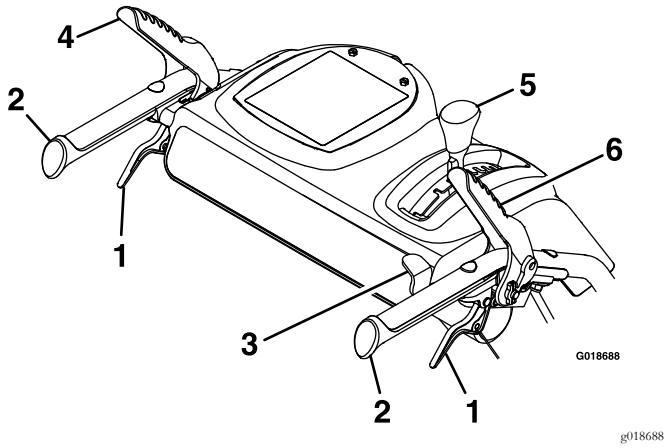

Figur 6

1. Hjulclutchspake
2. Håndtak
3. Børstevinkelspak
4. Trekkontrollspake
5. Hastighetsvelgerspake
6. Børstedrivspak

Børstedrivspak

Børstedrivspaken er plassert over høyre håndtak (Figur 6).

Aktiver børsten ved å klemme spaken mot håndtaket. Koble fra børsten ved å slippe den høyre spaken.

Trekkontrollspake

Trekkdrivspaken er plassert over det venstre håndtaket (Figur 6).

Trekkdrivspaken styrer maskinens bevegelse forover og bakover. Aktiver trekkdrivet ved å klemme spaken mot håndtaket.

Merk: Ved å holde nede trekkdrivspaken mot håndtaket aktiveres trekkdrivet på begge hjulene.

Hastighetsvelgerspake

Hastighetsvelgerspaken er plassert på hovedkonsollpanelet (Figur 6).

Hastighetsvelgerspaken har seks fremovergir og to reversgir. Endre hastigheten ved å slippe ut trekkdrivspaken og flytte hastighetsvelgerspaken til den ønskede stillingen. Spaken låser seg i hakket ved hver hastighetsstilling.

Børstevinkelspak

Børstevinkelspaken er plassert på høyre håndtak (Figur 6).

Børstevinkelspaken styrer vinkellåsen. Børstevinkelen kan låses i tre stillinger: rett fremover, eller vinklet 19° til venstre eller høyre.

Spesifikasjoner

Bredde	118 cm
Lengde	185,5 cm
Høyde	105,5 cm
Vekt	146,5 kg
Motorhastighet (ingen belastning)	Full hastighet: 3 600 ± 100 o/min

Tilbehør/tilleggsutstyr

Et utvalg av Toro-godkjent tilbehør som kan brukes sammen med maskinen for å forbedre og utvide dens funksjoner er tilgjengelig. Ta kontakt med din autoriserte serviceforhandler, eller gå til www.Toro.com for å få en liste over godkjent tilbehør og utstyr.

Bruk

Fylle drivstoff på maskinen

Drivstofftankens kapasitet: 4,1 l

- For best resultat, bruk kun ren, fersk (mindre enn 30 dager gammel) og blyfri bensin med oktankvalitet på 87 eller høyere (vurderingsmetode (R+M)/2)).
- **Etanol**: Bensin med opptil 10 % etanol (alkoholbensin) eller 15 % MTBE (metyltertiærbutyleter) i volum er akseptabelt. Etanol og MTBE er ikke det samme. Bensin med 15 % etanol (E15) i volum er ikke godkjent for bruk. **Ikke bruk bensin som inneholder mer enn 10 % etanol i volum**, som f.eks. E15 (inneholder 15 % etanol), E20 (inneholder 20 % etanol) eller E85 (inneholder opptil 85 % etanol). Bruk av bensin som ikke er godkjent kan forårsake problemer og/eller motorskade som kanskje ikke dekkes av garanti.
- **Ikke** bruk bensin som inneholder metanol.
- **Ikke** oppbevar drivstoff i drivstofftanken eller i drivstoffbeholdere over vinteren, med mindre du bruker drivstoffstabilisator.
- **Ikke** bland olje i bensinen.

Viktig: Ikke bruk andre tilsetningsstoffer i bensinen enn drivstoffstabilisator/kondisjoneringsmiddel. Ikke bruk alkoholbaserte drivstoffstabilisatorer som for eksempel etanol, metanol eller isopropanol.

⚠ FARE

Bensin er meget brannfarlig, og under visse forhold svært eksplosivt. Brann eller eksplosjon forårsaket av bensin kan påføre deg og andre brannskader samt ødelegge eiendom.

- **Fyll drivstofftanken på et åpent område utendørs mens motoren er kald. Tørk opp eventuelt bensinsøl.**
- **Tanken må ikke fylles helt opp. Fyll bensin på tanken helt til nivået er 1 til 1,5 cm under bunnen av påfyllingshalsen. Dette tomrommet i tanken gir bensinen plass til å utvide seg.**
- **Røyk aldri når du håndterer bensin og hold deg borte fra åpne flammer eller steder der bensingass kan antennes av gnister.**
- **Oppbevar bensin i en godkjent kanne og utenfor barns rekkevidde.**
- **Kjøp aldri mer bensin enn til 30 dagers forbruk.**

⚠ FARE

Under visse forhold kan det dannes statisk elektrisitet under påfylling av bensin, noe som kan antenne bensinen. Brann eller eksplosjon forårsaket av bensin kan påføre deg og andre brannskader og ødelegge eiendom.

- **Sett alltid bensinkannen på bakken og i god avstand fra kjøretøyet før du fyller bensin.**
- **Ikke fyll opp bensinkannen inne i et kjøretøy eller på en lastebil eller tilhenger, fordi tepper eller presenninger kan isolere kannen og hemme utladning av eventuell statisk elektrisitet.**
- **Bensindrevet utstyr må tas ut av lastebilen eller tilhengeren når dette lar seg gjøre, og fylles med bensin mens hjulene står på bakken.**
- **Hvis dette ikke lar seg gjøre, fyller du slikt utstyr fra en bensinkanne, ikke fra dysen på en bensinpumpe.**
- **Hvis du må fylle bensin direkte fra dysen på en bensinpumpe, skal dysen hele tiden være i kontakt med kanten på drivstofftanken eller kannens åpning, helt til påfyllingen er fullført.**

Fylle drivstoff på drivstofftanken

1. Rengjør rundt drivstofflokket (Figur 7).

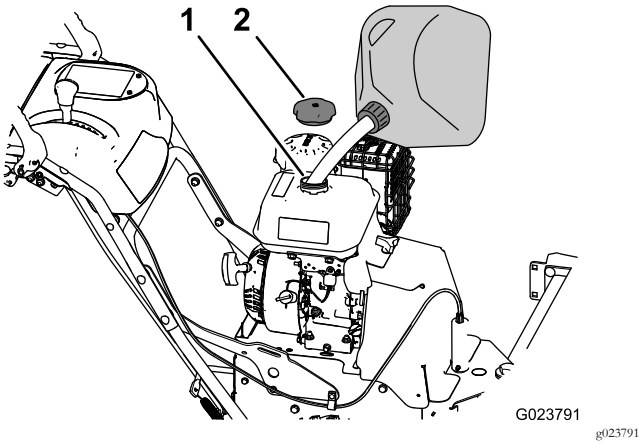

Figur 7

1. Påfyllingshals
2. Drivstofftanklokk

2. Ta lokket av drivstofftanken (Figur 7).
3. Fyll drivstofftanken med vanlig blyfri bensin opp til mellom 1 og 1,5 cm fra toppen av tanken. **Ikke fyll i helt opp til påfyllingshalsen.**

   Viktig: Fyll ikke drivstofftanken opp til mer enn 1 cm fra toppen av tanken, da bensinen må ha plass til å utvide seg.
4. Sett lokket godt på, og tørk opp eventuelt bensinsøl (Figur 7).

Bruke motoren

Plassering av luftrenserdekslet ved kald eller varm lufttemperatur

Viktig: Hvis maskinen kjøres med luftrenserdekslet i kaldværsstilling ved normale driftsforhold, kan dette føre til skade på motoren.

Luftrenserdekslet har to stillinger: kald og normal omgivelsestemperatur:

Juster luftrenserdekslet på følgende måte:

- Ved bruk i **kalde omgivelsesforhold** (kald lufttemperatur og luftfuktighet) – plasser luftrenserdekslet med snøfnuggmerket vendt utover (Figur 8).

  Merk: Bruk denne stillingen hvis maskinen viser tegn på frost i forgasseren. Symptomene omfatter at motoren kjører tungt ved tomgangskjøring eller lave hastigheter, og den avgir svart eller hvit røyk i eksosen.

- Ved bruk i **normale omgivelsesforhold** – plasser luftrenserdekslet med solmerket vendt utover (Figur 8).

  Merk: Bruk denne stillingen hvis maskinen ikke viser tegn på frost i forgasseren.

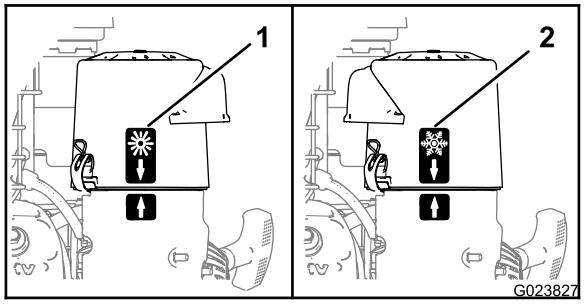

g023827

Figur 8

1. Stilling for normal omgivelsestemperatur
2. Stilling for kald omgivelsestemperatur

Åpne drivstoffavstengingsventilen

Flytt drivstoffavstengingsventilen under choken til høyre for å slå på drivstofftilførselen (Figur 9).

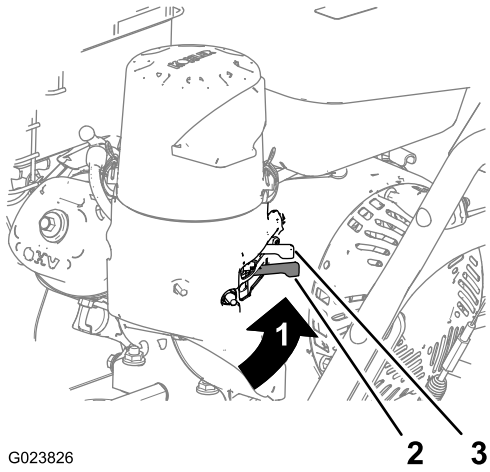

g023826

Figur 9

1. DRIVSTOFF PÅ-stilling
2. Drivstoffavstengingsventil
3. Choke

Starte motoren

1. På høyre side av motoren, vri av/på-bryteren for motoren med klokken til PÅ-stillingen (Figur 10).

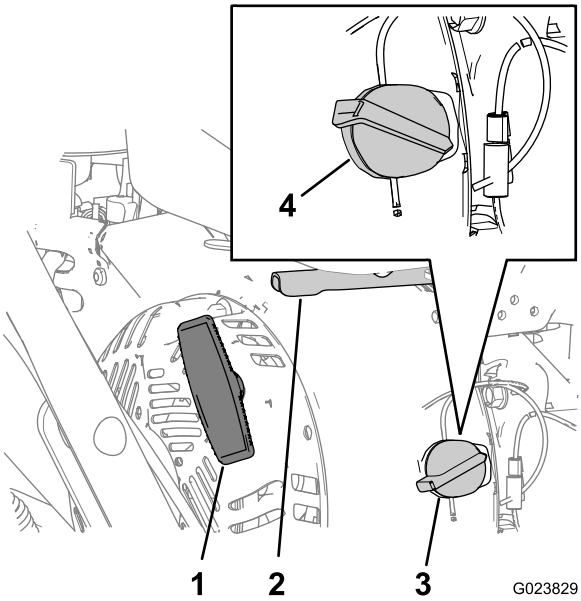

g023829

Figur 10

1. Motorstarthåndtak
2. Gass
3. Motorbryter (AV-stilling)
4. Motorbryter (PÅ-stilling)

2. På venstre, bakre side av motoren, flytt chokespaken til venstre til PÅ-stillingen. La choken stå i AV-posisjon når motoren er varm (Figur 9).

3. Flytt gasspaken til midtveis mellom LANGSOMT- og HURTIG-stillingene på høyre, bakre side av motoren (Figur 10).
4. Dra sakte i motorens starthåndtak, og stopp når du kjenner motstand (Figur 10).

   Merk: La starthåndtaket gå tilbake, og trekk det så rett ut.

   Merk: La snoren gå sakte tilbake.
5. La motoren varme seg opp i et par minutter, flytt så choken mot AV-stillingen (Figur 9).

Stoppe motoren

1. Frigjør børstedrivspaken og trekkdrivspaken.
2. Flytt gasspaken til midtveis mellom LANGSOMT- og HURTIG-stillingene (Figur 10).
3. La motoren gå i minst 15 sekunder, og vri så av-/på-bryteren for motoren til AV-stillingen for å stoppe motoren (Figur 10).
4. Vent til alle bevegelige deler stanser før du forlater førerstillingen.
5. Bruk drivstoffavstengningsventilen til å slå av drivstofftilførselen når du ikke skal bruke maskinen de neste dagene, parker maskinen inne i en bygning eller transporter maskinen til og fra arbeidsstedet (Figur 9).

Kjøre maskinen

⚠ FORSIKTIG

Hvis trekkdrivet ikke er korrekt justert, kan maskinen komme til å bevege seg i feil retning, noe som kan forårsake personskade og/eller skade på eiendom.

Kontroller grundig trekkdrivet, og juster det om nødvendig.

Viktig: Kontroller trekkdrivkabelen hvis maskinen går når trekkdrivspaken er i frigitt stilling. Se Kontrollere trekkkabelen (side 23) og Justere trekkabelen (side 23), eller kontakt et autorisert Toro-serviceverksted.

Kjøre fremover

1. Still hastighetsvelgerspaken i ønsket stilling, og påse at den låser seg i hakket (Figur 11).

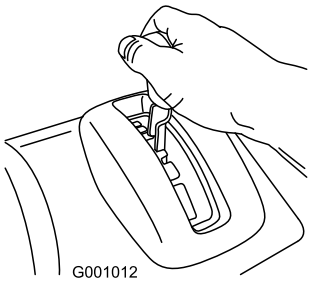

g001012

Figur 11

Merk: Hvis kjørehastigheten er for rask, vil rusk eller snø samle seg foran børsten slik at den skyver det foran seg i stedet for å børste. Dette kan skade busten og drivledningen.

2. Klem den venstre trekkdrivspaken langsomt til håndtaket (Figur 12).

   Merk: Ved å holde nede trekkdrivspaken mot håndtaket aktiveres trekkdrivet på begge hjulene.

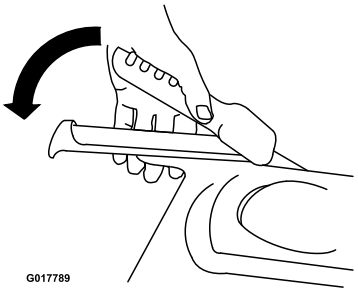

g017789

Figur 12

3. Slipp trekkdrivspaken for å stoppe trekkdrivet.
4. Flytt fremover ved å aktivere trekkdrivet og klem den venstre trekkfunksjonsspaken langsomt til håndtaket (Figur 13).

   Merk: Ved å klemme og slippe raskt den venstre eller høyre hjulclutchspaken muliggjør man styrejusteringer for å holde maskinen gående i en rett linje, særlig i dyp snø.

   Merk: Sving til høyre ved å løfte opp den høyre hjulclutchspaken og klem den mot håndtaket. Dette aktiverer drivet til det høyre hjulet mens det venstre hjulet fortsetter å kjøre og maskinen svinger til høyre.

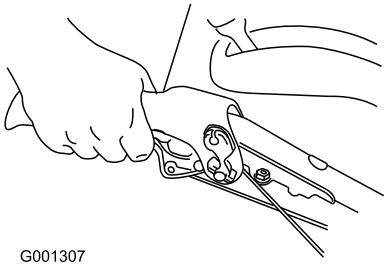

g001307

Figur 13

Merk: På samme måte vil maskinen svinge til venstre når man klemmer inn den venstre hjulclutchspaken.

Merk: Når du har fullført svingen, frigjør hjulclutchspaken. Drivet aktiverer begge hjulene (Figur 14).

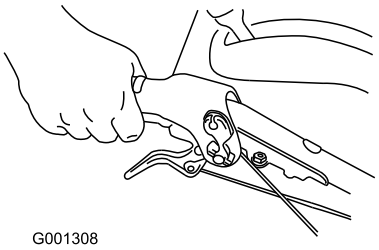

g001308

Figur 14

5. Slipp trekkdrivspaken for å stoppe trekkdrivet.

Kjøre maskinen bakover

1. Still hastighetsvelgerspaken i ønsket ryggehastighets-stilling, og påse at den låser seg i hakket.
2. Flytt bakover ved å aktivere trekkdrivet og klem den venstre trekkfunksjonsspaken langsomt til håndtaket.

   Merk: Ved å klemme og slippe raskt den venstre eller høyre hjulclutchspaken muliggjør man styrejusteringer for å holde maskinen gående i en rett linje.

   Merk: Sving til høyre ved å klemme den høyre hjulclutchspaken mot håndtaket. Dette deaktiverer drivet til det høyre hjulet mens det venstre hjulet fortsetter å kjøre og maskinen svinger til høyre.

   Merk: På samme måte vil maskinen svinge til venstre når man klemmer inn den venstre hjulclutchspaken.

Merk: Ved å klemme inn begge hjulclutchspakene samtidig deaktiveres drivet på begge hjulene. Dette gjør at du kan flytte maskinen bakover uten å stanse for å skifte til reversgir. Det muliggjør også at du kan manøvrere og transportere maskinen på en enkel måte når motoren ikke er i gang.

Bruke børsten

⚠ FARE

Kontakt med roterende deler eller deler i bevegelse når maskinen er i gang, vil føre til alvorlige skader på hender og føtter.

- **Før du skal justere, vaske, undersøke, kontrollere eller reparere maskinen, må du stanse motoren og vente til alle bevegelige deler står stille. Koble kabelen fra tennpluggen og hold den borte fra stikkontakten, for å unngå at motoren starter ved et uhell.**
- **Stå alltid bak håndtakene og på avstand fra børsten når du bruker maskinen.**
- **Hold ansikt, hender, føtter og andre kroppsdeler samt klær borte fra skjulte, bevegelige eller roterende deler.**

⚠ ADVARSEL

Kontakt med en roterende børste kan påføre både føreren og andre i nærheten alvorlige skader eller føre til dødsfall.

- **Se Renske en blokkert børste (side 16) for å fjerne en hindring fra børsten.**
- **Ikke bruk maskinen hvis børstedrivspaken ikke fungerer som den skal. Ta kontakt med et autorisert forhandlerverksted.**

⚠ ADVARSEL

Den roterende børsten kan slynge steiner og andre gjenstander, noe som kan forårsake personskader på føreren eller forbipasserende.

- **Hold arbeidsområdet fritt for alt som kan bli plukket opp og slynget ut av børsten.**
- **Hold barn og kjæledyr borte fra arbeidsområdet.**

⚠ FORSIKTIG

Når børsten er aktivert, kan den kjøre maskinen i motsatt retning. Hvis børstehøyden er stilt for lavt, kan maskinen komme til å bevege seg i revers, noe som kan forårsake personskade og/eller skade på eiendom.

Kontroller børstehøyden nøye, og juster den til korrekt høyde eller ta kontakt med en autorisert Toro-forhandler.

1. Sett motorgassen til hurtigstillingen.

2. Plasser hastighetsvelgerspaken i ønsket stilling og klem den venstre trekkfunksjonsspaken langsomt.

   Viktig: Påse at trekkdrivet er aktivert før du betjener børsten, ellers kan børsten drive maskinen i motsatt retning.

3. Aktiver børsten ved å klemme høyre børstespak langsomt mot håndtaket (Figur 15).

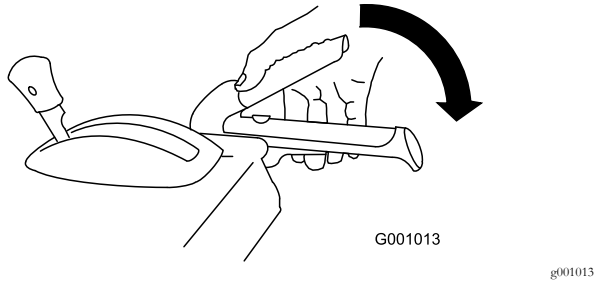

Figur 15

- Hvis motoren sakker farten under en last eller et hjul glipper, sett maskinen i et lavere gir.
- Hvis fronten på maskinen vipper opp, sett maskinen i et lavere gir. Hvis fronten fortsetter å vippe opp, løft opp på håndtakene.

4. Stopp børsten ved å slippe den høyre spaken.

Kontrollere oppsamlingbanen

En børste børster med tuppen av busten. Når du bruker for mye trykk nedover, bruker børsten ikke lenger spissen av busten, men arbeider i stedet med sidene på busten. Dette begrenser bustens bevegelse og børsteeffektiviteten, noe som er med på å forkorte børstens levetid.

1. Kjør til et flatt, støvete område og stopp maskinen.
2. Mens motoren går, flytt gasspaken til midtveis mellom stillingene SAKTE OG HURTIG.
3. Koble inn børsten og la den børste i ca. 30 sekunder.
4. Koble fra børsten og stopp motoren.
5. Vent til alle bevegelige deler stanser før du forlater førerstillingen.
6. Vri motorens av/på-bryter til AV-stillingen.
7. Påser at det børstede området tilsvarer børstens lengde, og 51 til 102 mm maks. bredde

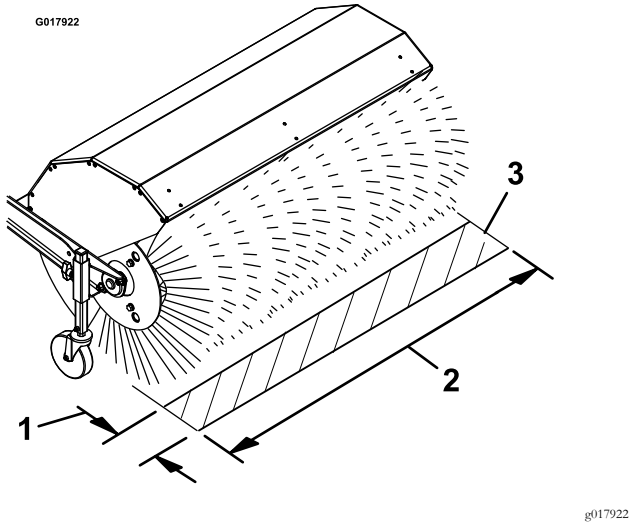

Figur 16

1. 51 til 102 mm maks. bredde
2. Lengde på børste
3. Børstet område

8. Juster børstehøyden, hvis nødvendig.

Justere børstehøyden

1. Kjør til et flatt, støvete område og stopp maskinen.
2. Koble fra børsten og stopp motoren.
3. Vent til alle bevegelige deler stanser før du forlater førerstillingen.
4. Vri motorens av/på-bryter til AV-stillingen.
5. Du kan justere børstehøyden ved å fjerne og ta vare på pinnen fra justeringshylsen og styrehjulrøret (Figur 17).

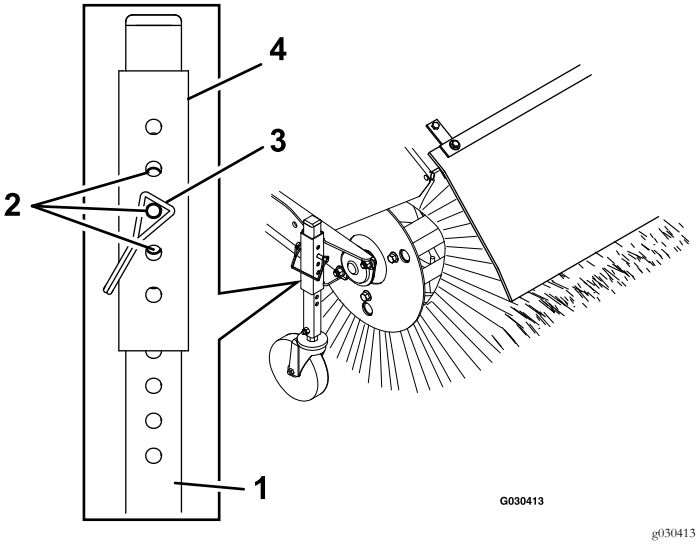

Figur 17

1. Styrehjulrør
2. Stillinger for å oppnå trinn på 3 mm
3. Pinne
4. Justeringshylse

6. Hev eller senk styrehjulslangen for å oppnå det ønskede børsteområdet som oppgitt i Kontrollere oppsamlingbanen (side 15).

   Merk: Velg enhver innrettet hullkombinasjon til å plassere og låse festebolten, og gjenta på den andre siden.

7. Foreta finjusteringer ved å føre justeringshylsen ett pinnehull opp eller ned på styrehjulrøret for å justere børstehøyden i trinn på 3 mm (Figur 17). Gjenta trinn 5 til og med 7 på det andre styrehjulet.
   - Hev børsten i trinn på 3 mm ved å løfte justeringshylsen litt og sett pinnen inn i neste pinnehull under hullet som brukes for øyeblikket.
   - Senk børsten i trinn på 3 mm ved å senke justeringshylsen litt og sett pinnen inn i neste pinnehull over hullet som brukes for øyeblikket.
8. Når du oppnår ønsket høyde, fest pinnen på hvert styrehjul og kontroller det børstede området.

Justere børstens sidevinkel

1. Koble fra børsten og stopp motoren.
2. Vent til alle bevegelige deler har stoppet.
3. Dytt spaken ned med tommelen på høyre hånd (Figur 6).
4. Klem venstre hjulclutchspake mot håndtaket og skyv børstehuset til ønsket vinkel.

   Merk: Børsten kan roteres 19° til venstre eller høyre, eller rett fremover.

5. Når børsten er i posisjon, frigjør børstevinkelspaken.
6. Frigjør den venstre hjulclutchspaken og påse at børsten låses på plass.

Bruke alternativ styrehjulplassering

Når du arbeider i snø, monter styrehjulene bak børstebusten (Figur 18).

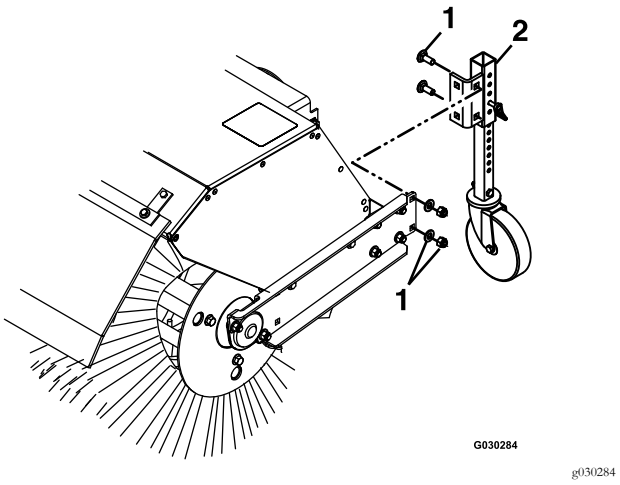

Figur 18

1. Monteringsdeler
2. Styrehjul

Renske en blokkert børste

⚠ ADVARSEL

Den roterende børsten kan forårsake alvorlig personskade.

Slå av motoren og vent til alle bevegelige deler har stoppet før rengjør børsten.

- Hvis børsten blir tilstoppet, bli i førerstillingen og slipp den venstre trekkontrollspaken. Mens børsten er aktivert, press ned mot håndtakene for å løfte fronten på maskinen noen centimeter fra bakken. Løft deretter håndtakene raskt for å støte fronten på maskinen mot bakken. Gjenta om nødvendig.
- Hvis du ikke kan rense børsten ved å støte mot fronten av maskinen:
  - Parker maskinen på en jevn flate. Stopp motoren, vent til alle bevegelige deler har stoppet, og koble fra tennpluggledningen.
  - Skarpe gjenstander kan sette seg fast inni busten. Bruk hansker og vær forsiktig når du fjerner fremmedlegemer fra børsten. Bruk aldri bare hender.

Forhindre frysing

- Når det er kaldt ute og mye snø, kan det hende at noen kontroller og bevegelige deler fryser fast. Ikke bruk for mye makt når du prøver å bruke kontroller som er frosset. Hvis du har problemer med å bruke noen kontroller eller deler, starter du motoren og lar den gå i noen minutter.
- Når du har brukt maskinen, lar du motoren gå i noen få minutter for å unngå at bevegelige deler fryser fast. Sett i gang børsen for å fjerne rester av snø fra innersiden av huset. Stopp motoren, vent til alle bevegelige deler har stoppet og koble fra tennpluggledningen. Fjern all is, snø eller annet rusk fra maskinen.
- Koble til tennpluggledningen. Med motorbryteren i AV-stillingen, trekk flere ganger i starthåndtaket for å forhindre at det fryser fast.

Transportere maskinen

⚠ ADVARSEL

Det kan være farlig å bruke ramper som ikke er sterke nok eller ikke er støttet opp, når du laster maskinen på transportkjøretøyet. Rampene kan kollapse, noe som kan føre til at maskinen faller og forårsaker personskader.

- **Bruk ordentlige ramper som er festet til lastebilen eller tilhengeren.**
- **Hold føtter og bein borte fra maskinen ved lasting og lossing.**

Forberede transport av maskinen

Gjør følgende før du transporterer maskinen:

- Påse at drivstoffavstengningsventilen er stengt.
- Bruk en kraftig tilhenger for å transportere maskinen. Still maskinen i et fremover- eller bakovergir, og blokker så hjulene.
- Fest maskinen godt til tilhengeren med stropper, kjetting eller tau.
- Påse at tilhengeren har all nødvendig belysning og markering som kreves ved lov.

Vedlikehold

Merk: Angi hva som er høyre og venstre side på maskinen ved å stå i normal arbeidsstilling.

Anbefalt vedlikeholdsplan

Vedlikeholdsintervall	Vedlikeholdsprosedyre
Etter de 2 første timene	• Kontroller trekkabelen. • Kontroller børstekabelen.
Etter de 5 første timene	• Skift motoroljen.
For hver bruk eller daglig	• Kontrollere motoroljenivået. • Kontroller børsteakselens skjærbolt. • Kontroller om det finnes løse monteringsdeler.
Hver 50. driftstime	• Disse delene må rengjøres oftere hvis de brukes under støvete eller skitne forhold. • Kontroller trykket i dekkene. • Kontroller remmenes tilstand.
Hver 100. driftstime	• Smør børstevinkellåsepinnen. • Skift motoroljen (oftere under vanskelige forhold). • Kontroller tennpluggen.
Hver 200. driftstime	• Fjern skumforfilteret.
Hver 300. driftstime	• Skift ut luftfilteret (oftere under støvete driftsforhold).
Årlig	• Smør sekskantakselen. • Kontroller trekkabelen. • Kontroller børstekabelen.
Årlig eller før lagring	• Kontroller dekktrykket i drivhjulene og fyll dem til 116 til 137 kPa. • Tapp ut drivstoffet, og kjør motoren for å tørke ut drivstofftanken og forgasseren på slutten av sesongen. • Få et autorisert serviceverksted til å kontrollere og skifte ut trekkdrivremmen om nødvendig.

Viktig: **Du finner mer informasjon om vedlikehold og utføring av service på maskinen din på www.Toro.com.**

Viktig: **Hvis du vil ha mer informasjon om vedlikeholdsprosedyrer, ser du i brukerhåndboken for motoren. Vil du vite mer om justering eller reparasjon av motor, eller servicegaranti for denne, ta kontakt med det autoriserte motorserviceverkstedet.**

Gjøre klar til vedlikehold

1. Flytt maskinen til en jevn flate.
2. Slå av motoren, og vent til den er nedkjølt.
3. Koble fra tennpluggledningen fra tennpluggen, og hold ledningen vekk fra tennpluggen for å forhindre at motoren startes ved et uhell (Figur 19).

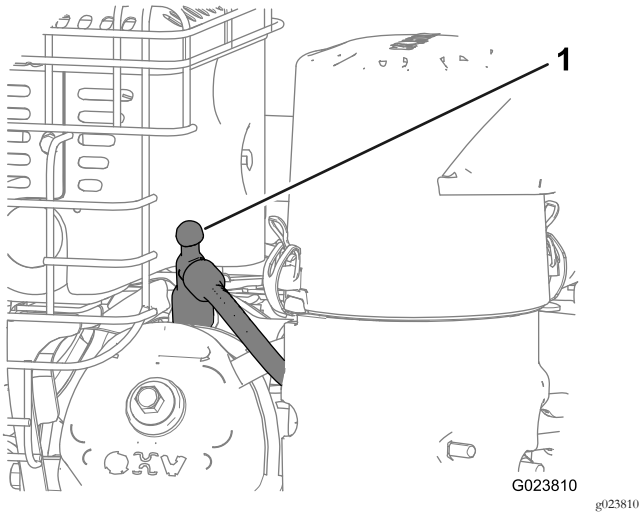

Figur 19

1. Tennpluggkabel

Smøring

Smøre låsepinnen for børstevinkel og sekskantakselen

Serviceintervall: Hver 100. driftstime

Årlig

1. Smør børstevinkellåsepinnen med nr. 2 litiumsmørefett (Figur 20).

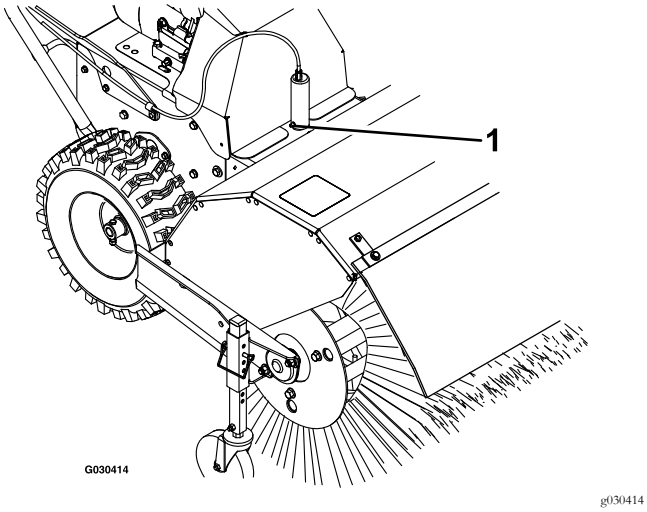

Figur 20

1. Børstevinkellåsepinne

2. Fjern remdekslet og motordekslet.
3. Flytt hastighetsvelgerspaken til R2-stillingen.
4. Dypp en lang, ren malekost med liten bust i bilolje og smør sekskantakselen lett (Figur 21).

Viktig: Gummihjulet og friksjonsdrivplaten i aluminium må ikke tilsøles med olje, fordi trekkdrivet ikke vil få tak (Figur 21).

Merk: Vugg maskinen frem og tilbake for å rotere sekskantakselen.

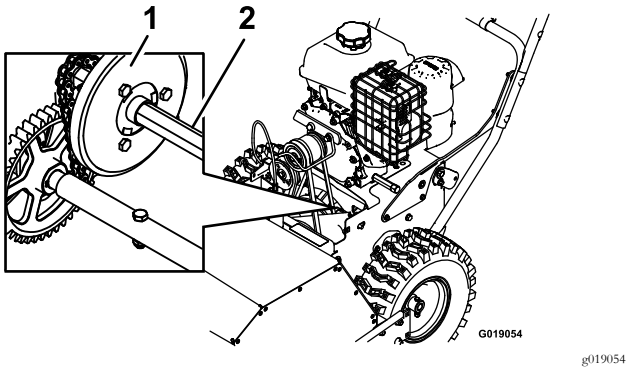

Figur 21

1. Friksjonsdrivplate i aluminium
2. Sekskantaksel

5. Sett hastighetsvelgerspaken i stilling 6.
6. Smør inn den andre enden av sekskantakselen.
7. Flytt hastighetsvelgerspaken frem og tilbake noen ganger.
8. Monter remdekslet og motordekslet.

Vedlikehold av motor

Overhale luftrenseren

Serviceintervall: Hver 50. driftstime—Disse delene må rengjøres oftere hvis de brukes under støvete eller skitne forhold.

Hver 200. driftstime—Fjern skumforfilteret.

Hver 300. driftstime—Skift ut luftfilteret (oftere under støvete driftsforhold).

Viktig: Hvis du starter motoren uten luftfilterenheten, kan den bli ødelagt.

1. Åpne låsene på luftrenserdekslet.
2. Fjern dekselet og rengjør det grundig (Figur 22).

Merk: Pass på at det ikke faller ned smuss og rusk i basen.

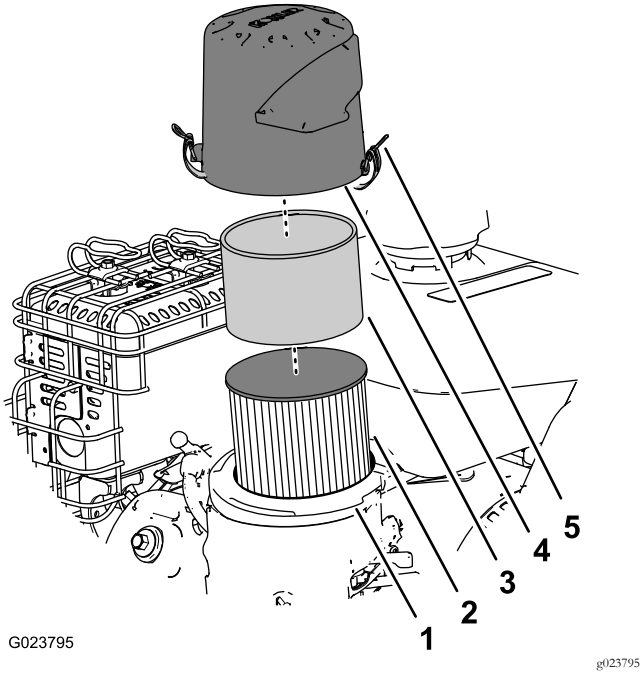

Figur 22

1. Luftfilterbase
2. Papirfilter
3. Skumforfilter
4. Deksel
5. Lås på luftrenserdekselet (2)

3. Fjern skumforfilteret, vask det med et mildt rengjøringsmiddel og vann, og tørk det med et håndkle eller en klut (Figur 22).
4. Fjern og undersøk papirfilteret (Figur 22), og kast det hvis det er svært skittent.

   Viktig: Forsøk ikke å rengjøre et papirfilter.

5. Tørk smuss fra basen og dekselet med en fuktig klut.

   Merk: Pass på at det ikke kommer ned smuss og rusk i luftkanalen som fører til forgasseren.

6. Monter skumforfilteret på papirluftfilteret (Figur 22).

   Merk: Bruk et nytt papirluftfilter hvis du kastet det gamle.

7. Monter luftfilterenheten på luftfilterbasen (Figur 22).
8. Plasser pilmerket på luftrenserdekslet på linje med pilmerket på basen (Figur 23).

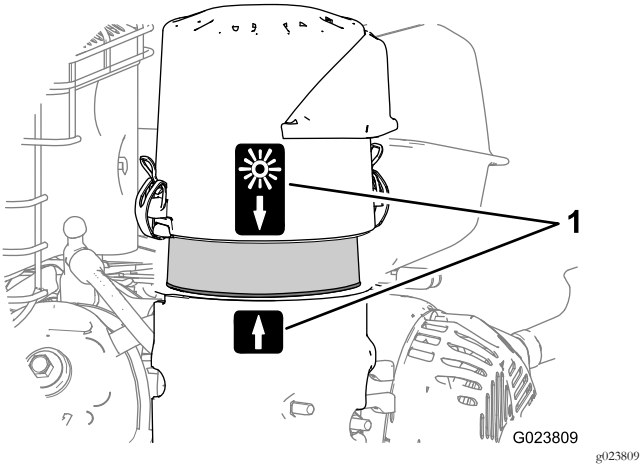

Figur 23

1. Justeringspilmerke (stilling for normal omgivelsestemperatur)

9. Fest luftfilterdekslet til basen med låsene.

Kontrollere motoroljenivået

Serviceintervall: For hver bruk eller daglig

Motoroljetype: Toro 4–Cycle Premium Engine Oil

Bruk rensende oljer av høy kvalitet (inkludert syntetisk) med API (American Petroleum Institute)-serviceklasse SJ eller høyere. Velg viskositet basert på lufttemperaturen når du bruker maskinen, som vist i tabellen nedenfor.

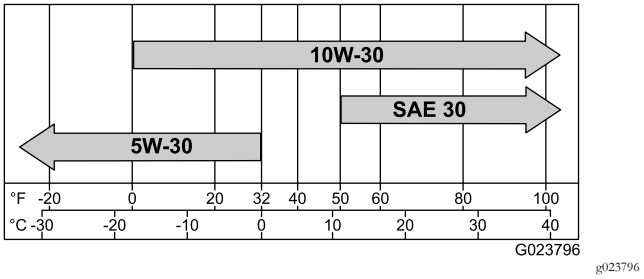

Figur 24

Sjekk oljen når motoren er kald.

1. Rengjør området rundt peilestaven.
2. Ta ut peilestaven, og kontroller oljenivået (Figur 25).

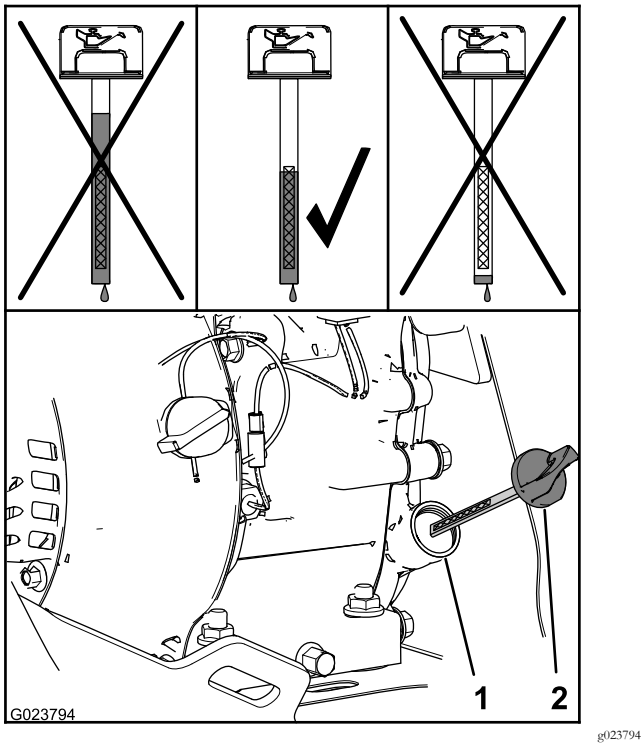

Figur 25

1. Påfyllingshals
2. Peilestav

3. Ta ut peilestaven og tørk den med en ren fille.
4. Sett peilestaven ned i påfyllinghalsen, la den hvile på oljepåfyllingshalsen, og vri den mot urviseren til lokket går ned til gjengenes laveste punkt.

   Merk: Ikke skru lokket på røret.
5. Ta ut peilestaven, og kontroller oljenivået.

   Merk: Motoren må ikke brukes med oljenivåer under Add-merket eller over Full-merket på peilestaven.

   Merk: Oljenivået bør være ved toppen av indikatoren på peilestaven (Figur 25).

   - Gjør følgende hvis oljenivået er lavt:
     A. Hell den spesifiserte oljen ned i påfyllingshalsen (Figur 25).

     Merk: Ikke overfyll motoren med olje.

     B. Gjenta trinn 3 til 5.
   - Gjør følgende hvis oljenivået er høyt:
     A. Ta hetten av avløpskoblingen.

     B. Tapp oljen til oljenivået er ved indikatoren øverst på peilestaven. Se trinn 1 i Skifte motorolje (side 21).

     C. Sett på lokket på avløpskoblingen. Se trinn 2 i Skifte motorolje (side 21).
6. Sett peilestaven ned i påfyllingshalsen, og stram til peilestaven for hånd.

Skifte motorolje

Serviceintervall: Etter de 5 første timene

Hver 100. driftstime (oftere under vanskelige forhold).

Oljekapasitet: 0,60 l

Merk: Tapp motoroljen mens motoren fortsatt er varm.

1. Plasser et tappefat under avløpskoblingen, og fjern oljetappingslokket (Figur 26).

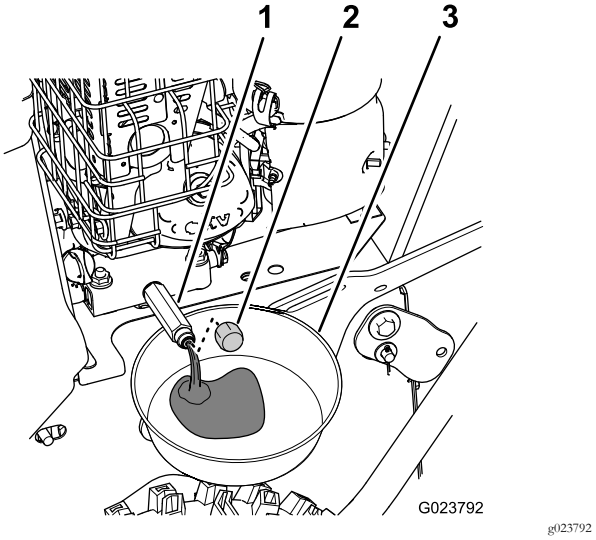

Figur 26

1. Avløpskobling
2. Lokk
3. Tappefat

2. La oljen renne helt ut, og sett så på oljetappingslokket.
3. Rengjør rundt påfyllingshalsen, og ta ut peilestaven.
4. Fyll på med spesifisert olje til spesifisert kapasitet, og sett i peilestaven. Se Kontrollere motoroljenivået (side 20).

   Merk: Ikke overfyll motoren med olje.
5. Tørk opp eventuelt drivstoffsøl.
6. Start motoren og kontroller om det finnes lekkasjer.
7. Stopp motoren og kontroller oljenivået. Se Kontrollere motoroljenivået (side 20).

Kontrollere tennpluggen

Serviceintervall: Hver 100. driftstime

Tennpluggtype: Champion® RC12YC, Kohler® 12 132 02-S eller Koher 25 132 14-S (RFI-samsvarende)

Tennpluggavstand: 0,76 mm

1. Koble fra tennpluggledningen fra klemmene på tennpluggen (Figur 19).
2. Rengjør området rundt bunnen av tennpluggen.
3. Fjern tennpluggen fra sylinderhodet ved å rotere den mot klokken.
4. Kontroller pluggen for slitasje og skade (Figur 27).

   Viktig: En tennplugg som er sprukket eller skitten, må skiftes ut. Rengjør ikke elektrodene, siden partikler som kommer inn i sylinderen kan føre til at motoren skades.

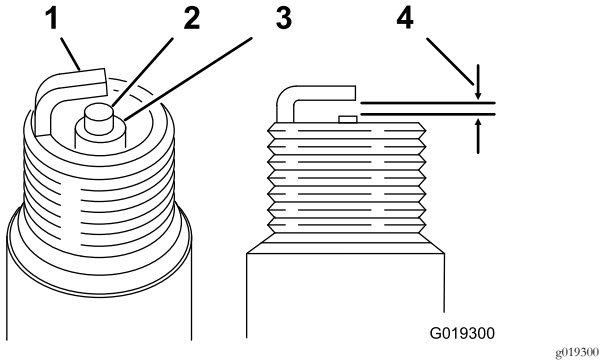

Figur 27

1. Jordet elektrode
2. Sentrer elektroden
3. Isolator
4. Tennpluggavstand 0,76 mm

5. Sjekk tennpluggavstanden med en trådlære (Figur 27).

   Merk: Juster om nødvendig avstanden til 0,76 mm ved å bøye jordelektroden forsiktig.
6. Monter tennpluggen ved å skru den på sylinderhodet, og stram med et moment på 20 Nm.
7. Koble tennpluggledningen til klemmene på tennpluggen.

Vedlikehold av drivstoffsystem

Tapping av drivstoffsystemet

1. Finn tappebolten i sideporten på forgasserbollen (Figur 28).

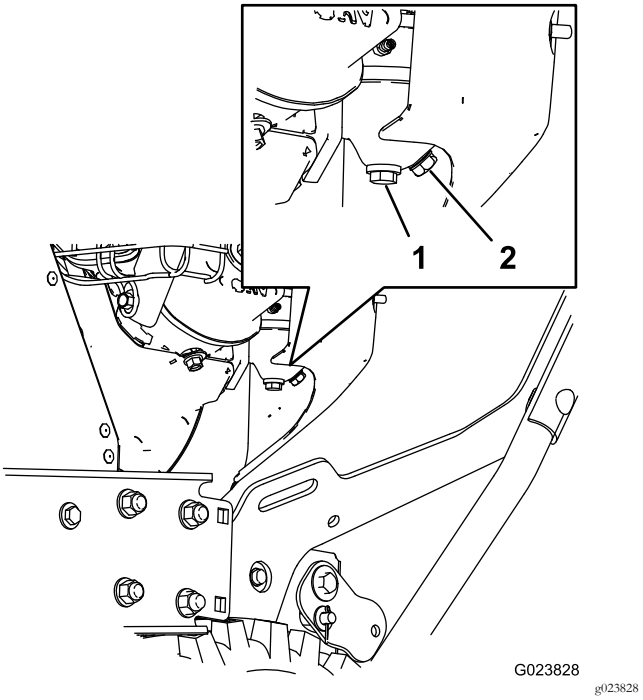

Figur 28

1. Festeskrue for bolle
2. Tappebolt

2. Plasser utstyret som du vil bruke til å samle opp drivstoffet, under tappeskruen.
3. Fjern tappeskruen fra forgasseren, og la drivstoffet tappes fra drivstofftanken og forgasseren.

   Merk: Ikke fjern skruen som fester bollen, fra forgasseren.

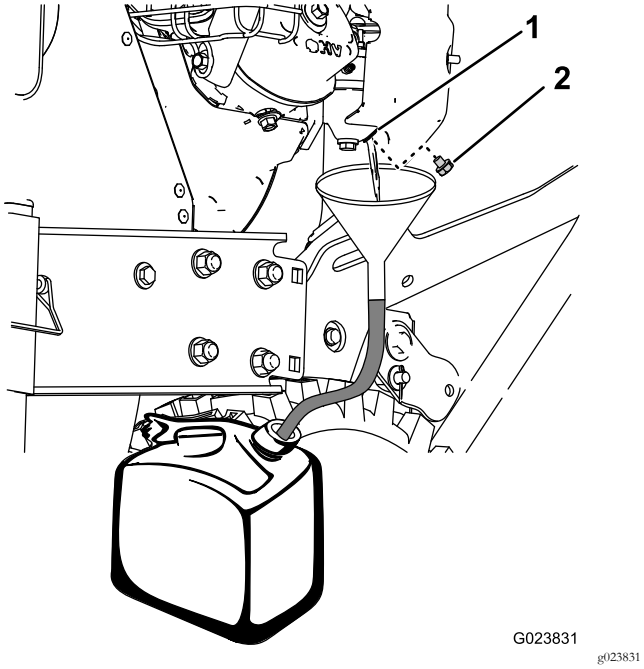

Figur 29

1. Sideport i forgasserbollen 2. Tappebolt

4. Monter tappebolten i sideporten på forgasseren.

Vedlikehold av drivsystem

Kontrollere trykket i dekkene

Serviceintervall: Hver 50. driftstime

1. Slå av motoren, vent til alle bevegelige deler har stoppet og la motorbryteren stå i AV-stilling.
2. Kontroller dekktrykket for drivhjulene.
3. Fyll drivhjuldekkene til 117 til 138 kPa.

Kontrollere trekkkabelen

Serviceintervall: Etter de 2 første timene

Årlig

1. Slå av motoren, vent til alle bevegelige deler har stoppet, og koble fra tennpluggledningen.
2. Når trekkspaken er frakoblet, kontroller bolten i slissen på maskinens venstre side over dekket (Figur 30).

   Merk: Det skal det være et mellomrom på 6 mm fra begynnelsen på slissen til den fremste enden på bolten (Figur 30).

   Merk: Se Justere trekkabelen (side 23) hvis det er nødvendig med justering.

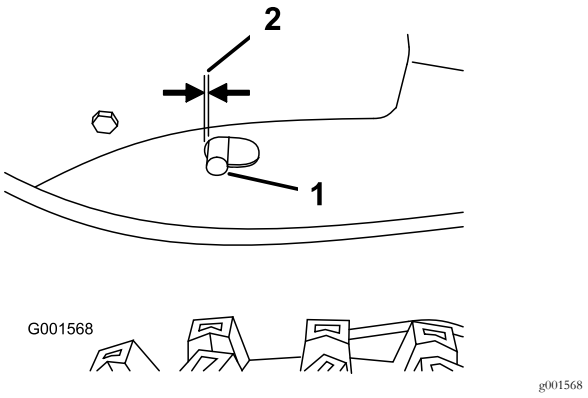

Figur 30

1. Pinne 2. 6 mm

Justere trekkabelen

Hvis maskinen verken går fremover eller bakover, eller den går når du løsner trekkspaken, må du justere trekkdrivkabelen.

Når trekkspaken er frakoblet, kontroller bolten i slissen på maskinens venstre side over dekket. Det skal det være et mellomrom på 6 mm fra begynnelsen på slissen til den fremste enden på bolten. Se Kontrollere trekkkabelen (side 23).

Hvis den venstre trekkdrivkabelen ikke er ordentlig justert, utfør følgende trinn:

1. Løsne låsemutteren (Figur 31).
2. Løsne eller stram til spennmutteren for å justere bolten inntil det er passende avstand til den fremre enden av slissen (Figur 31).
3. Stram låsemutteren (Figur 31).

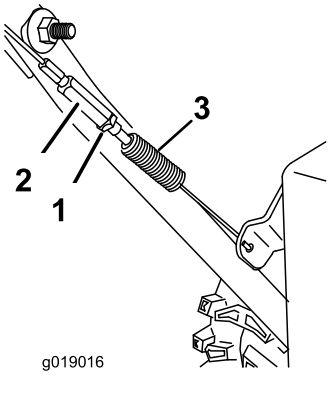

Figur 31

1. Låsemutter 2. Spennmutter

Justere hjulclutchkabelen

1. Klem spaken helt inn, kontroller deretter mellomrommet mellom bunnen av håndtaket og enden på hjulclutchspaken (Figur 32).

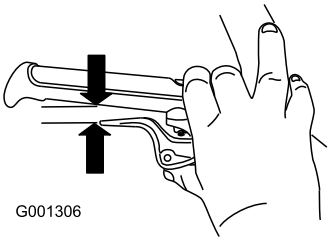

g001306

Figur 32

Merk: Mellomrommet skal være omtrent så tykt som en blyant (6 mm). Hvis det er større kan du løsne kabelklemmemutteren, før kabelkappen noe oppover, trekk til kabelklemmemutteren og kontroller mellomrommet på nytt.

2. Gjenta trinnene for den andre kabelen (Figur 32).

Børstevedlikehold

Kontrollere børsteakselens skjærbolt

Serviceintervall: For hver bruk eller daglig

1. Flytt maskinen til en jevn flate.
2. Slå av motoren, vent til alle bevegelige deler har stoppet, og koble fra tennpluggledningen.
3. Kontroller skjærbolten på børsteakselen på begge sider av girkassen.

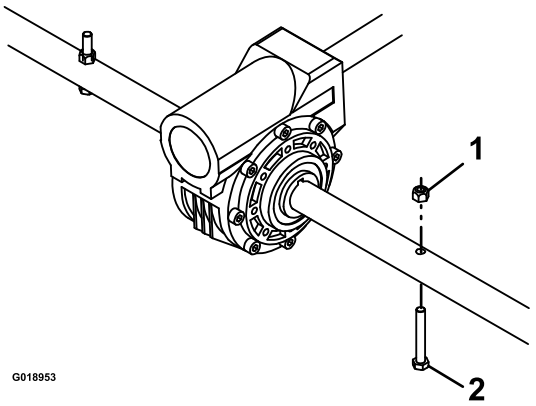

g019073

Figur 33

1. Mutter
2. Skjærbolt

4. Hvis skjærbolten er skadet, fjern bolten, skift den ut og fest den med en mutter.

Skifte ut slitte og skadede børstesegmenter

Serviceintervall: Etter behov.

1. Hev børsten ved å stille inn styrehjulsposisjonene.
2. Fjern og ta vare på låseboltene, skivene og låsemutterne som fester endelagrene til børstestøtten, på begge sider av maskinen.

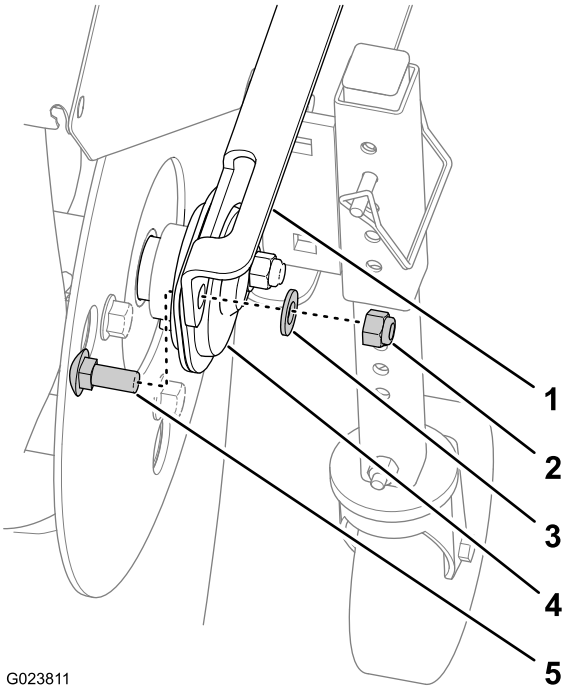

g023811

Figur 34

1. Børstestøtte
2. Låsemutter
3. Skive
4. Endelager
5. Låsebolt

3. Trekk kraftenheten manuelt bakover for å fjerne børsteenheten fra maskinen.
4. Støtt kileakselen på begge sider av girkassen.
5. Still børstekjerneenheten i horisontal stilling slik at endeholderplaten vender oppover (Figur 35).

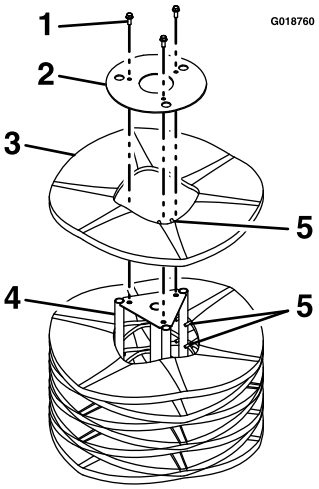

g018760

Figur 35

1. Monteringsdeler
2. Endeholderplate
3. Børstesegment
4. Støtteaksel
5. Innrettingsriller

6. Fjern og behold monteringsdelene fra endeholderplaten (Figur 35).

7. Fjern de(t) skadde børstesegmentet/-segmentene.
8. Monter de(t) nye segmentet/segmentene ved å forskyve innrettingsrillene som vist i Figur 35.

   Viktig: Du kan ødelegge børsteenheten hvis du ikke monterer børstesegmentene på korrekt måte.

9. Monter børsteenheten på maskinen.

   Viktig: Pass på at justeringsskruene for lagrene strammes til før du bruker børsten.

Kontrollere børstekabelen

Serviceintervall: Etter de 2 første timene

Årlig

1. Slå av motoren, vent til alle bevegelige deler har stoppet, og koble fra tennpluggledningen.
2. Fjern remdekslet og motordekslet.
3. Når børstespaken er deaktivert, påse at mellomrommet mellom børsteclutchenheten og tappen er 3,2 mm.

   Merk: Hvis børstekabelen ikke er ordentlig justert, se Justere børstedrivet (side 25).

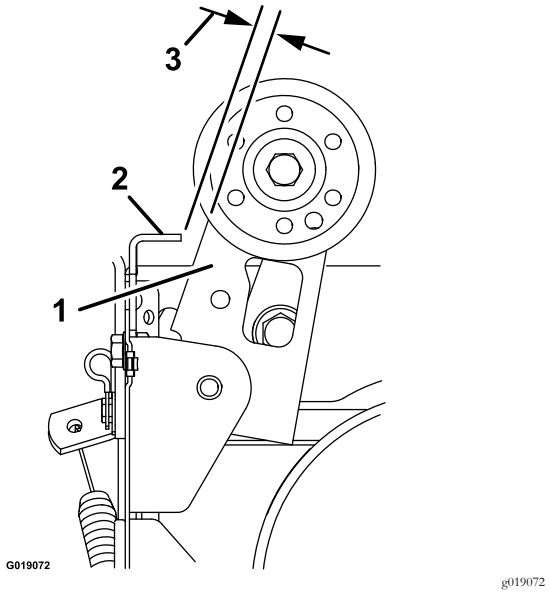

Figur 36

1. Børsteclutchenhet
2. Tapp
3. 3,2 mm

Justere børstedrivet

Hvis børstekabelen ikke er ordentlig justert, se Kontrollere børstekabelen (side 25) og utfør så de følgende trinnene:

1. Løsne låsemutteren (Figur 37).

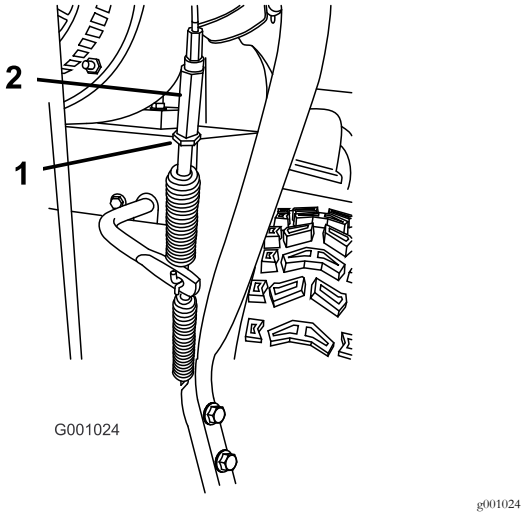

Figur 37

1. Låsemutter
2. Spennmutter

2. Løsne eller stram til spennmutteren som tilpasser kabelspenningen (Figur 37).
3. Juster spennmutteren til mellomrommet mellom børsteclutchenheten og tappen er 3,2 mm (Figur 36).
4. Stram låsemutteren.
5. Hvis børstedrivkabelen er riktig justert, men problemet vedvarer, ta kontakt med et autorisert Toro-forhandlerverksted.

Vedlikeholde beltene

Kontrollere remmenes tilstand

Serviceintervall: Hver 50. driftstime

1. Fjern knotten og skiven som fester motordekslet og remdekslet til maskinen (Figur 38).

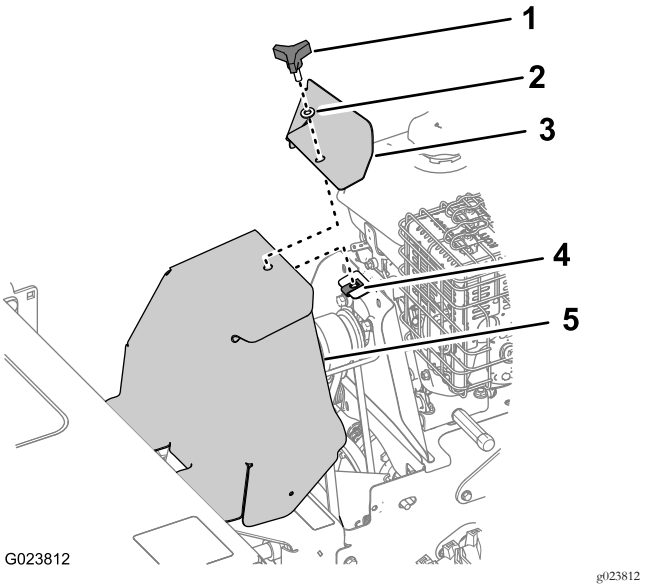

Figur 38

1. Knott
2. Skive
3. Motordeksel
4. Platemutter
5. Remdeksel

2. Kontroller de to remmene for skade og slitasje.

   Merk: Skift ut eventuelle slitte eller skadde remmer.

3. Plasser remdekslet og motordekslet på linje med maskinen og platemutteren (Figur 38).
4. Fest motordekslet og remdekslet til maskinen med knotten og skiven (Figur 38).

Fjerne børstedrivremmen

1. Monter motordekslet og remdekslet fra maskinen. Se trinn 1 i Kontrollere remmenes tilstand (side 26).
2. Fjern de to boltene og skivene som fester remføreren til maskinen, og fjern remføreren og avstandsstykket (Figur 39).

   Merk: Avstandsstykket er plassert mellom motoren og remskivedekslet.

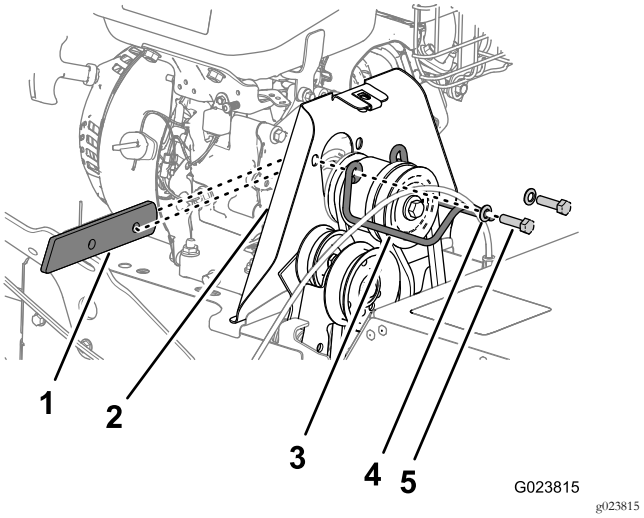

Figur 39

1. Avstandsstykke
2. Remskivedeksel
3. Remfører
4. Skive
5. Bolt

3. Før remmen fremover over det fremre sporet på motorremskiven (Figur 40).

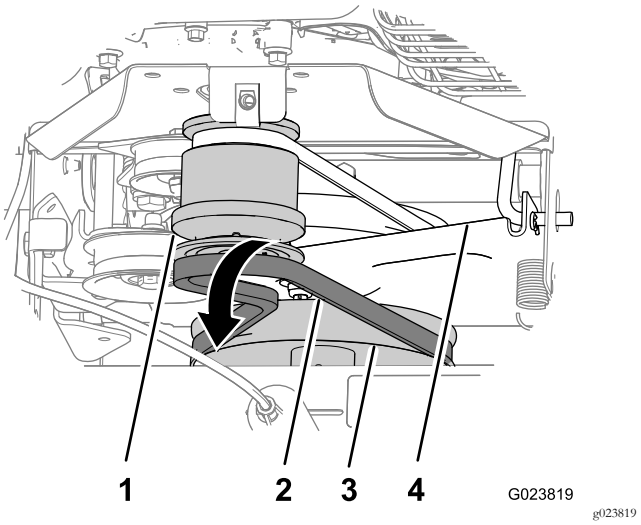

Figur 40

1. Motorremskive
2. Børstens drivrem
3. Girkasseremskive for børste
4. Trekkontrollbrakett

4. Før remmen av girkasseremskiven for børsten, flytt remmen bakover mellom skiven og trekkontrollbraketten, og fjern remmen fra maskinen (Figur 40).

Montere børstedrivrem

1. Juster den nye remmen mellom remskiven og trekkontrollbraketten (Figur 40).
2. Før remmen inn i sporet på undersiden av girkasseremskiven for børsten (Figur 40).

3. Før remmen inn i det fremre sporet på motorremskiven (Figur 40).

   Merk: Påse at remmen ikke er vridd.

4. Plasser avstandsstykket mellom motoren og remskivedekslet, og plasser hullene i avstandsstykket, motoren og dekslet på linje med hverandre (Figur 39).

5. Fest remskiveføreren til maskinen med boltene og skivene (Figur 39) du fjernet i trinn 2 av Fjerne børstedrivremmen (side 26).

Fjerne trekkremmen

1. Fjern børstedrivremmen. Se Fjerne børstedrivremmen (side 26).

2. Fjern hårnålssplinten fra trekkontrollstaget (Figur 41).

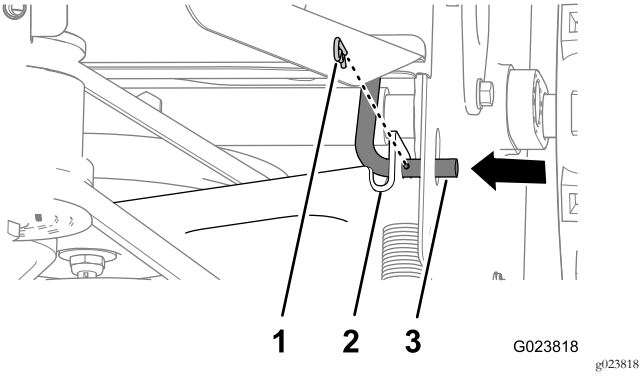

Figur 41

1. Hårnålssplint
2. Trekkontrollstag
3. Trekkontrollbrakett

3. Fjern trekkontrollstaget fra trekkontrollbraketten ved å flytte staget innover (Figur 41).

4. Sving trekkontrollbraketten og trekkfunksjonsskiven fremover (Figur 42).

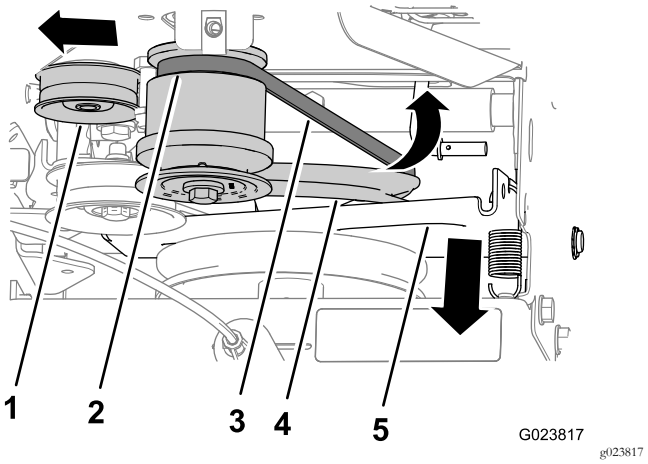

Figur 42

1. Spennremskive
2. Bakre spor (motorremskive)
3. Trekkrem
4. Trekkfunksjonsskive
5. Trekkontrollbrakett

5. Trekk spennremskiven utover (Figur 42).

6. Før trekkfunksjonsremmen ut av sporet i trekkfunksjonsskiven og opp mellom skiven og friksjonshjulet (Figur 43).

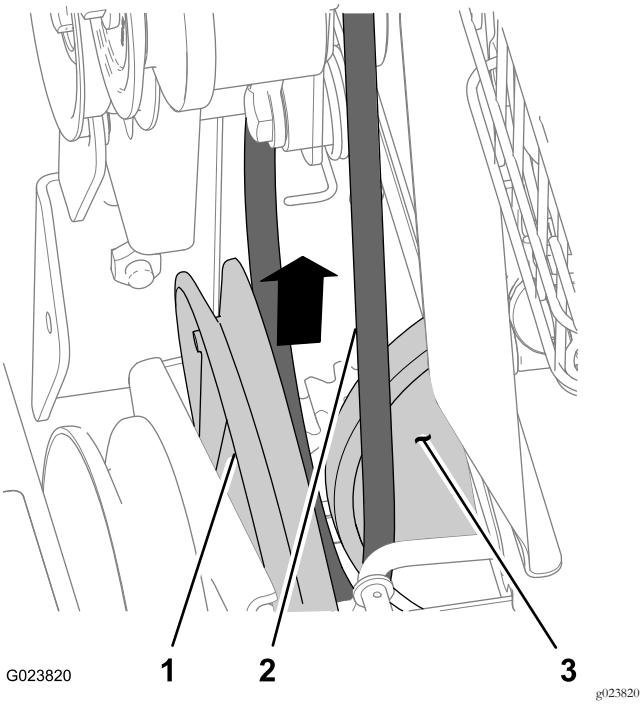

Figur 43

1. Trekkfunksjonsskive
2. Rem
3. Friksjonshjul

7. Før remmen ut av det bakre sporet i motorremskiven, og fjern remmen fra maskinen (Figur 42).

Montere trekkdrivremmen

1. Juster trekkremmen mellom friksjonshjulet og trekkfunksjonsskiven (Figur 43).
2. Juster remmen i sporet på undersiden av trekkfunksjonsskiven (Figur 42).
3. Trekk spennremskiven utover (Figur 42).
4. Plasser remmen i det bakre sporet i motorremskiven (Figur 42).

   Merk: Slipp spennremskiven.
5. Flytt trekkontrollbraketten bakover og plasser hullet i braketten på linje med trekkontrollstaget (Figur 41).
6. Før staget gjennom braketten og fest det med hårnålen (Figur 41).
7. Montere børstedrivremmen. Se Montere børstedrivrem (side 26).
8. Monter motordekslet og remdekslet. Se trinn 1 i Kontrollere remmenes tilstand (side 26).

Vedlikeholde chassiset

Kontrollere om det finnes løse monteringsdeler

Serviceintervall: For hver bruk eller daglig

1. Inspiser maskinen visuelt for løse eller manglende monteringsdeler eller andre mulige problemer.
2. Stram alle løse monteringsdeler før du bruker maskinen.
3. Erstatt alle manglende monteringsdeler før du bruker maskinen.

Lagring

⚠ ADVARSEL

Bensingass er meget brannfarlig, eksplosiv og farlig å innånde. Hvis produktet oppbevares i nærheten av ild, kan bensingass antennes og forårsake en eksplosjon.

- **Snøfreseren må aldri oppbevares inne i hus (bolig), i kjeller eller på andre steder der det finnes antennelseskilder, slik som varmtvannsbeholdere og varmeovner, tørketromler/-skap, fyringsanlegg og liknende.**
- **Ikke vipp maskinen bakover med drivstoff i tanken, da drivstoff kan lekke ut av maskinen.**

Gjøre maskinen klar til oppbevaring

1. Støtt opp rammen, slik at busten ikke berører bakken.

   Merk: Busten vil bli deformert og børsten komme ut av balanse hvis busten berører bakken over en lengre tidsperiode.
2. Hold børsten borte fra sollys, vær og temperaturendringer for å hindre sprøhet.
3. Rengjør børsten grundig og påse at den er fri for alle kaustiske kjemikalier og/eller reststoffer.
4. Når du for siste gang for sesongen heller på mer drivstoff, bland stabiliseringsmiddel i.
5. Tilsett det behandlede drivstoffet til maskinen og la motoren gå i 10 minutter.
6. Tøm drivstoffet ut av drivstoffsystemet. Se Tapping av drivstoffsystemet (side 22).
7. Kjør maskinen til den går tom for drivstoff.
8. Prim motoren, og start den på nytt.
9. La motoren gå til den stopper.
10. La den kjøles ned.
11. Koble fra tennpluggledningen.
12. Ta ut tennpluggen, hell 30 ml motorolje gjennom tennplugghullet, og dra **langsomt** i startsnoren flere ganger.
13. Monter tennpluggen løst.
14. Drivstoff kasseres i henhold til lokale forskrifter. Resirkuler i samsvar med lokale forskrifter, eller bruk drivstoffet i bilen din.

    Merk: Stabilisert drivstoff skal ikke lagres i mer enn 90 dager.
15. Rengjør maskinen grundig.
16. Lakker avskallede overflater med lakk som er tilgjengelig fra et autorisert Toro-forhandlerverksted.

Puss området før lakkering og bruk et rustforhindrende middel for å forhindre at metalldeler ruster.

17. Stram alle løse skruer, bolter og låsemuttere. Reparer eller skift ut ødelagte deler.
18. Dekk til maskinen, og oppbevar den på et rent, tørt sted som er utilgjengelig for barn. La motoren bli kald før maskinen settes på et lukket sted.

Ta maskinen frem fra oppbevaring

1. Fjern tennpluggen og roter motoren hurtig ved å bruke starteren for å fjerne overflødig olje fra sylinderen.
2. Monter tennpluggen for hånd, og trekk den deretter til med 20,4 Nm.
3. Koble til tennpluggledningen.
4. Utfør de årlige vedlikeholdsprosedyrene som angitt i Anbefalt vedlikeholdsplan. Se Vedlikehold (side 18).

Feilsøking

Problem	Mulig årsak	Løsning
Motoren vil ikke starte, er vanskelig å starte eller går ikke.	1. Drivstofftanken er tom.	1. Fyll drivstofftanken.
	2. Drivstoffavstengningsventilen er stengt.	2. Åpne drivstoffavstengingsventilen.
	3. Gassen og choken står ikke i riktig stilling.	3. Sjekk at gasskontrollen står midtveis mellom Slow (langsom) og Fast (rask) og at choken er i på-posisjon dersom motoren er kald eller av-posisjon dersom motoren er varm.
	4. Det er smuss i drivstoffventilen.	4. Rengjør drivstoffventilsilen og -koppen.
	5. Drivstofflokkventilen er blokkert.	5. Rengjør drivstofflokkventilen.
	6. Det er smuss, vann eller gammelt drivstoff i drivstoffsystemet.	6. Kontakt et autorisert motorserviceverksted.
	7. Luftrenseren er skitten.	7. Rengjør eller bytt ut luftrenserelementet.
	8. Tennpluggen er defekt.	8. Rengjør, juster eller skift ut tennpluggen.
	9. Tennpluggkabelen er ikke tilkoblet.	9. Sjekk at tennpluggkabelen sitter godt.
Motoren mister kraft.	1. For stor motorbelastning.	1. Reduser kjørehastigheten eller juster børsten.
	2. Luftrenseren er skitten.	2. Rengjør eller bytt ut luftrenserelementet.
	3. Oljenivået i veivhuset er feil.	3. Kontroller oljenivået i veivhuset.
	4. Det er smuss i drivstofftankfilteret.	4. Rengjør drivstofftankfilteret.
	5. Det er smuss, vann eller gammelt drivstoff i drivstoffsystemet.	5. Kontakt et autorisert motorserviceverksted.
Børsten rengjør ikke overflaten.	1. Børstehøyden er feil.	1. Juster børstehøyden.
	2. Trykket i drivhjulsdekkene er feil.	2. Juster dekktrykket i drivhjulene.
	3. Du rydder for mye rusk på én gang.	3. Sett ned farten og rydd mindre områder for rusk.
Børsten roterer ikke.	1. Børsten er blokkert.	1. Rensk børsten.
	2. Børstedrivspaken er ikke aktivert.	2. Aktiver børstedrivspaken.
	3. Børstedrivremmen slurer.	3. Juster eller skift ut remmene.
	4. Remmen er ødelagt.	4. Bytt remmen.
	5. Skjærbolten er ødelagt.	5. Skift ut skjærbolten.
Maskinen drar til venstre eller høyre.	1. Trykket i drivhjulsdekkene er feil.	1. Juster dekktrykket i drivhjulene.
Maskinen kjører ikke.	1. Knivens drivrem er slitt, løs eller ødelagt.	1. Monter en ny rem.
	2. Drivremmen sitter ikke på en remskive.	2. Skift eller juster remmen.
Det er unormal vibrasjon.	1. Børsteenheten er løs eller ødelagt.	1. Stram monteringsdelene, skift ut børsteenheten eller ta kontakt med en autorisert Toro-forhandlerverksted.
	2. Monteringsboltene i motoren er løse.	2. Stram motormonteringsboltene.
	3. Motorremskiven eller lederullen er løs.	3. Stram til den aktuelle skiven.
	4. Motorremskiven er ødelagt.	4. Kontakt et autorisert Toro-forhandlerverksted.
	5. Remmen er skadet.	5. Monter en ny rem.
Børsten stopper ikke når drivspaken slippes.	1. Børstedrivremmen er feiljustert.	1. Kontroller børstedrivjusteringen.

Problem	Mulig årsak	Løsning
Børsten slites ut raskere.	1. Du bruker feil børstehøyde.	1. Juster børstehøyden.
Hastighetsvelgeren er vanskelig å flytte eller frosset fast.	1. Sekskantakselen trenger smøring.	1. Smør sekskantakselen.

Notat:

Notat:

Notat:

Europeisk personvernerklæring

Informasjonen Toro samler inn
Toro Warranty Company (Toro) respekterer ditt personvern. For at vi skal kunne behandle ditt garantikrav og kontakte deg ved en eventuell produkttilbakekalling, ber vi deg om å dele enkelte personopplysninger med oss, enten direkte eller gjennom din lokale Toro-bedrift eller -forhandler.

Toros garantisystem finnes på vertsservere i USA, hvor personvernlovgivningen kanskje ikke gir samme beskyttelse som i ditt eget land.

VED Å DELE DIN PERSONLIGE INFORMASJON MED OSS, SAMTYKKER DU I BEHANDLINGEN AV DIN PERSONLIGE INFORMASJON SOM BESKREVET I DENNE PERSONVERNERKLÆRINGEN.

Måten Toro bruker informasjon på
Toro kan bruke din personlige informasjon til å behandle garantikrav, til å kontakte deg ved en eventuell produkttilbakekalling og av andre hensyn som vi vil fortelle deg om. Toro kan dele din informasjon med Toros datterselskaper, forhandlere eller andre forretningspartnere i forbindelse med disse aktivitetene. Vi vil ikke selge din personlige informasjon til andre selskaper. Vi forbeholder oss retten til å oppgi personlig informasjon for samsvar med gjeldende lovgivning og på forespørsel fra passende myndighet, for å kunne drive våre systemer korrekt eller for vår egen eller andre brukeres beskyttelse.

Oppbevaring av personlig informasjon
Vi vil oppbevare din personlige informasjon så lenge vi har behov for den, av hensynene de opprinnelig ble samlet inn for eller av andre legitime hensyn (som f.eks. samsvar med regelverk), eller som påkrevd av gjeldende lovgivning.

Toros forpliktelse til din personlige informasjons sikkerhet
Vi tar rimelige forholdsregler for å beskytte sikkerheten til din personlige informasjon. Vi setter også i verk tiltak for å opprettholde nøyaktigheten til og gjeldende status for personlig informasjon.

Tilgang og korrigering av din personlige informasjon
Hvis du vil gjennomgå eller korrigere din personlige informasjon, kontakt oss per e-post på legal@toro.com.

Australsk forbrukerlov

Australske kunder vil finne opplysninger angående australsk forbrukerlov enten inni boksen eller hos din lokale Toro-forhandler.

Toro-garantien

En begrenset garanti (se garantiperiodene nedenfor)

Betingelser og inkluderte produkter

Toro- Company og datterselskapet Toro Warranty Company, i henhold til en avtale mellom dem, garanterer i fellesskap at dine kommersielle Toro-produkter oppgitt nedenfor, er uten feil i materialer eller håndverk.

Denne garantien dekker deler og arbeidskostnader, men du må betale transportkostnadene.

Følgende tidsperioder gjelder fra den opprinnelige kjøpsdatoen:

Produkter	Garantiperiode
Luftemaskin, skyvemodell	1 år
• Motor[1]	2 år
Luftemaskin med ståplattform	1 år
• Batteri	90 dager for deler og arbeid Ett år for kun deler
• Motor[1]	2 år
Halmfjerner	1 år
• Motor[1]	2 år
Gressåmaskin	1 år
• Motor[1]	Honda – 2 år
• Motor[1]	Subaru – 5 år
Spreder med ståplattform	1 år
• Batteri	90 dager for deler og arbeid Ett år for kun deler
• Motor[1]	5 år
Roterende børste, skyvemodell	1 år
• Motor[1]	2 år
Børsteklipper	1 år
• Motor[1]	2 år

Der det finnes berettigede forhold, vil vi reparere produktet uten ekstra kostnad for deg, inkludert diagnose, arbeid og deler.

[1]Noen motorer som brukes på Toro-produkter dekkes av motorprodusentens garanti.

Instruksjoner for å innhente garantitjenester

Hvis du mener at ditt Toro-produkt inneholder en defekt i materialer eller arbeidskvalitet, følger du denne fremgangsmåten[**]:

1. Kontakt enhver autorisert serviceforhandler for å avtale service ved deres verksted. Du kan finne en forhandler nær deg på vårt nettsted www.Toro.com. Velg "Where to Buy" (forhandlere), og velg "Contractor" (entreprenør) under produkttype. Du kan også ringe det grønne nummeret nedenfor.
2. Ta med deg produktet og kjøpsbeviset (kvittering) til dem.
3. Hvis du av en eller annen grunn er misfornøyd med serviceforhandlerens analyse eller med hjelpen du får, kan du kontakte oss på:

   Toro Warranty Company
   8111 Lyndale Avenue South
   Bloomington, MN 55420-1196, USA
   Grønt nummer: 888-384-9939

[**]Toro-autoriserte utleiekunder som har kjøpt produkter direkte fra Toro, og har signert Toros utleiekundeavtale, kan utføre sitt eget garantiarbeid. Gå til Toros utleieportal for prosedyre for fremsetting av krav via Internett, eller ring det grønne nummeret ovenfor.

Eierens ansvar

Du må vedlikeholde Toro-produktet ved å følge vedlikeholdsprosedyrene som er beskrevet i *brukerhåndboken*. Det er du som dekker kostnadene til slikt rutinevedlikehold, enten det utføres av en forhandler eller av deg. Deler som skal skiftes ut som en del av nødvendig vedlikehold ("vedlikeholdsdeler"), er garantert for perioden opptil tidspunktet for utskiftingen av delen. Hvis du ikke utfører nødvendig vedlikehold og justeringer, kan dette føre til at garantien blir ugyldig.

Elementer og betingelser som ikke inkluderes

Ikke all produktsvikt eller feilfunksjon som finner sted i løpet av garantiperioden er et resultat av defekter i materialene eller håndverket. Denne uttrykkelige garantien dekker ikke følgende:

- Produktsvikt som er et resultat av feil ved installering og bruk av tilleggsutstyr, modifisert tilbehør eller tilbehør som ikke er godkjent
- Unnlatelse av å utføre nødvendig vedlikehold og/eller justeringer
- Reparasjoner som er nødvendig pga. manglende overholdelse av anbefalt drivstoffprosedyre (se *brukerhåndboken* for mer informasjon)
  - Fjerning av urenheter fra drivstoffsystemet dekkes ikke
  - Bruk av gammelt drivstoff (mer enn én måned gammelt) eller drivstoff som inneholder mer enn 10 % etanol eller mer enn 15 % MTBE
  - Mangel på å tappe drivstoffsystemet før en periode på over én måned uten bruk
- Produktsvikt som er et resultat av at man har brukt produktet på en grov, uaktsom eller uforsiktig måte
- Deler som anses som forbruksdeler, bortsett fra om de er defekte. Eksempler på deler som brukes opp, omfatter remmer, klippere, clutcher, kniver, tenner, tennplugger, dekk, filtre osv.
- Feil som er et resultat av utenforliggende krefter, omfatter vær, oppbevaring, kontaminering, smøremidler, tilsetningsstoffer, kjemikalier osv.
- Elementer som anses å være "vanlig slitasje", inkluderer lakkerte overflater og skrap på merker osv.
- Enhver komponent som dekkes av garanti til separat produsent
- Gebyrer for henting og levering

Generelle betingelser

Reparasjon av et autorisert serviceverksted eller egenservice som autorisert utleiekunde, er ditt eneste rettsmiddel under denne garantien.

Verken The Toro Company eller Toro Warranty Company er ansvarlig for indirekte, tilfeldig eller betingede skader i forbindelse med bruke av Toro-produkter som dekkes av denne garantien, inkludert eventuelle kostnader eller utgifter med å erstatte utstyr eller tjenester i løpet av rimelige perioder med feilfunksjon eller ikke-bruk i påvente av fullføring av reparasjoner under denne garantien. Alle impliserte garantier om salgbarhet og egnethet til bruk er begrenset til varigheten av denne uttrykkelig garantien. Noen delstater tillater ikke utelatelse av tilfeldige eller betingede skader eller begrensninger på hvor lenge en implisert garanti varer, så ovenfor nevnte utelatelse og begrensninger gjelder kanskje ikke for deg.

Denne garantien gir deg spesielle rettigheter i henhold til loven, og du kan kanskje også ha andre rettigheter som varierer fra stat til stat.

Bortsett fra motorens garantidekning og utslippsgarantien som det vises til nedenfor, hvis den gjelder, er det ingen andre uttrykkelige garantier. Systemet for utslippskontroll på ditt produkt dekkes kanskje også av en separat garanti som overholder kravene som ble etablert av det amerikanske Environmental Protection Agency (EPA) eller California Air Resources Board (CARB). Du finner mer informasjon om dette i Californias garantierklæring for utslippskontroll sammen med produktet eller i dokumentasjonen fra motorprodusenten.

Andre land enn USA og Canada

Kunder som har kjøpt Toro-produkter utenfor USA eller Canada, bør ta kontakt med sin Toro-distributør (forhandler) for å få garantipoliser for ditt land, din provins eller din delstat. Ta kontakt med importøren av Toro-produktene hvis du skulle være misfornøyd med din forhandlers tjenester eller har vanskeligheter med å skaffe deg informasjon om garantien. Hvis alt annet er resultatløst, kan du ta kontakt med Toro Warranty Company.

Australsk forbrukerlov: Australske kunder vil finne opplysninger angående australsk forbrukerlov enten inni boksen eller hos sin lokale Toro-forhandler.