Form No. 3409-402 Rev A

TORO®

Count on it.

# Manuale dell'operatore

# Tosaerba rider TimeCutter® ZS 4200T o ZS 5000

**Nº del modello 74657—Nº di serie 400000000 e superiori**
**Nº del modello 74661—Nº di serie 400000000 e superiori**

Registrate il vostro prodotto presso www.Toro.com.
Traduzione dell'originale (IT)

CE

*3409-402* A

Questo prodotto è conforme a tutte le direttive europee pertinenti. Per informazioni dettagliate vedere la Dichiarazione di Conformità (DICO) specifica del prodotto, fornita a parte.

**Potenza lorda**

La potenza lorda o netta di questo motore è stata valutata in laboratorio dal produttore del motore in conformità alla norma SAE (Society of Automotive Engineers) J1940. La configurazione rispondente ai requisiti di sicurezza, emissioni e funzionamento comporta una sensibile riduzione della coppia effettiva del motore di questa classe di tosaerba.

Visitate il sito www.Toro.com per visualizzare le specifiche relative al modello di tosaerba.

**Importante: Se state utilizzando una macchina con motore Toro al di sopra di 1500 m di altitudine per un periodo continuato, assicuratevi che sia stato installato il Kit altitudini elevate, in modo che il motore soddisfi i regolamenti sulle emissioni CARB/EPA. Il Kit altitudini elevate aumenta le prestazioni del motore impedendo, al tempo stesso, ostruzioni delle candele, difficoltà di avviamento e aumenti delle emissioni. Una volta installato il kit, applicate l'adesivo per le altitudini elevate accanto all'adesivo del numero di serie sulla macchina. Contattate un Centro assistenza Toro autorizzato per ottenere il kit altitudini elevate e la relativa etichetta per la vostra macchina. Per individuare un distributore nelle vostre vicinanze, navigate sul nostro sito Web www.Toro.com o contattate il nostro Servizio clienti Toro al numero (o numeri) indicato nella vostra dichiarazione di garanzia sul controllo delle emissioni.**

**Rimuovete il kit dal motore e riportate il motore alla configurazione originaria di fabbrica quando è in funzione al di sotto di 1500 m di altitudine. Non utilizzate un motore convertito per l'utilizzo ad altitudini elevate ad altitudini inferiori, altrimenti potreste surriscaldarlo e danneggiarlo.**

**Se non siete sicuri del fatto che la vostra macchina sia stata convertita per l'uso ad altitudini elevate o meno, cercate la seguente etichetta (Figura 3).**




decal127-9363

**Figura 3**

# Introduzione

Questa macchina è dotata di postazione per l'operatore e lame rotanti, concepita per essere utilizzato da privati in applicazioni residenziali. Il suo scopo è quello di tagliare l'erba di prati ben tenuti. Non è stato progettato per tagliare aree cespugliose, erba e altre piante ai bordi delle strade, né per impieghi in agricoltura.

Leggete attentamente il presente manuale al fine di utilizzare e mantenere correttamente il prodotto ed evitare infortuni e danni. Voi siete responsabili del corretto utilizzo del prodotto, all'insegna della sicurezza.

Per ricevere materiale di addestramento sulla sicurezza e il funzionamento dei prodotti, informazioni sugli accessori, ottenere assistenza nella ricerca di un rivenditore o registrare il vostro prodotto potete contattare direttamente Toro all'indirizzo www.Toro.com.

Per assistenza, ricambi originali Toro o ulteriori informazioni, rivolgetevi a un Distributore Toro autorizzato o ad un Centro Assistenza Toro ed abbiate sempre a portata di mano il numero del modello ed il numero di serie del prodotto. Figura 1 indica la posizione del numero del modello e del numero di serie sul prodotto. Scrivete i numeri negli spazi previsti.

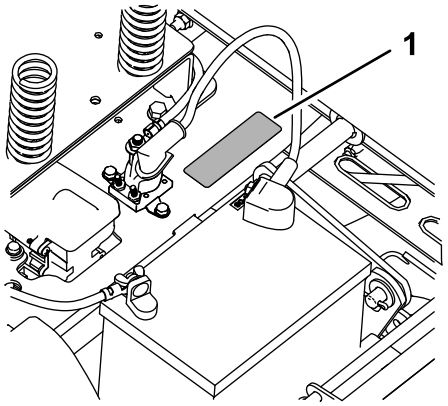


g188142

**Figura 1**
Sotto il sedile

1. Piastra del numero di modello e numero di serie

Scrivete il numero del modello e il numero di serie nello spazio seguente:

**Nº del modello** _____

**Nº di serie** _____

Questo manuale identifica pericoli potenziali e riporta messaggi di sicurezza evidenziati dal simbolo di avviso di sicurezza (Figura 2), che segnala un pericolo che può causare gravi infortuni o la morte se non osserverete le precauzioni raccomandate.

© 2016—The Toro® Company
8111 Lyndale Avenue South
Bloomington, MN 55420



Contattateci a www.Toro.com.
Stampato negli USA
Tutti i diritti sono riservati



g000502

**Figura 2**

1. Simbolo di avviso di sicurezza

Per evidenziare le informazioni vengono utilizzate due parole. **Importante** indica informazioni meccaniche di particolare importanza e **Nota** evidenzia informazioni generali di particolare rilevanza.

# Indice


Sicurezza ..... 4
Requisiti generali di sicurezza ..... 4
Indicatore di pendenza ..... 5
Adesivi di sicurezza e informativi ..... 6
Quadro generale del prodotto ..... 12
Comandi ..... 12
Prima dell'uso ..... 14
Sicurezza prima del funzionamento ..... 14
Carburante raccomandato ..... 14
Uso dello stabilizzatore/condizionatore ..... 15
Riempimento del serbatoio carburante ..... 15
Controllo del livello dell'olio motore ..... 15
Rodaggio di una macchina nuova ..... 15
La sicurezza prima di tutto ..... 15
Uso del sistema interruttori di sicurezza ..... 16
Posizionamento del sedile ..... 17
Regolazione delle leve di controllo del movimento ..... 17
Conversione allo scarico laterale ..... 17
Durante l'uso ..... 20
Sicurezza durante il funzionamento ..... 20
Utilizzo del comando delle lame del tosaerba (PDF) ..... 21
Utilizzo dell'acceleratore ..... 21
Utilizzo dello Starter ..... 22
Utilizzo dell'interruttore di accensione ..... 22
Avviamento e spegnimento del motore ..... 22
Utilizzo delle leve di controllo del movimento ..... 23
Guida della macchina ..... 23
Arresto della macchina ..... 25
Regolazione dell'altezza di taglio ..... 25
Regolazione dei rulli antistrappo ..... 25
Uso dello scarico laterale ..... 26
Suggerimenti ..... 26
Dopo l'uso ..... 27
Sicurezza dopo il funzionamento ..... 27
Spingere la macchina a mano ..... 27
Trasporto della macchina ..... 28
Carico della macchina ..... 28
Manutenzione ..... 30
Programma di manutenzione raccomandato ..... 30
Procedure pre-manutenzione ..... 31
Manutenzione e rimessaggio ..... 31
Sollevamento del sedile ..... 31
Rilascio della cortina del piatto di taglio ..... 31
Lubrificazione ..... 32
Ingrassaggio dei cuscinetti ..... 32
Manutenzione del motore ..... 32
Sicurezza del motore ..... 32
Revisione del filtro dell'aria ..... 32
Cambio dell'olio motore ..... 33
Manutenzione della candela ..... 36
Pulizia dell'impianto di raffreddamento ..... 37
Manutenzione del sistema di alimentazione ..... 37
Sostituzione del filtro del carburante in linea ..... 37
Manutenzione dell'impianto elettrico ..... 38
Sicurezza dell'impianto elettrico ..... 38
Revisione della batteria ..... 38
Revisione dei fusibili ..... 40
Manutenzione del sistema di trazione ..... 40
Controllo della pressione degli pneumatici ..... 40
Rilascio del freno elettrico ..... 41
Manutenzione del tosaerba ..... 41
Revisione delle lame di taglio ..... 41
Livellamento del piatto di taglio del tosaerba ..... 44
Rimozione del piatto di taglio ..... 46
Montaggio del piatto di taglio ..... 47
Sostituzione del deflettore di sfalcio ..... 47
Manutenzione delle cinghie del tosaerba ..... 48
Ispezione delle cinghie ..... 48
Sostituzione della cinghia del tosaerba ..... 48
Pulizia ..... 49
Lavaggio del sottoscocca del tosaerba ..... 49
Rimessaggio ..... 50
Pulizia e rimessaggio ..... 50
Localizzazione guasti ..... 52
Schemi ..... 54

# Sicurezza

Questa macchina è stata progettata in conformità con EN ISO 5395:2013.

## Requisiti generali di sicurezza

Questo prodotto è in grado di amputare mani e piedi, e di scagliare oggetti. Rispettate sempre tutte le norme di sicurezza per evitare gravi lesioni personali.

L'utilizzo di questo prodotto per scopi non conformi alle funzioni per cui è stato concepito può essere pericoloso per voi e gli astanti.

- Leggete e comprendete il contenuto di questo *Manuale dell'operatore* prima di avviare il motore. Assicuratevi che tutti coloro che utilizzano questo prodotto sappiano come utilizzarlo e comprendano le avvertenze.
- Non infilate le mani o i piedi accanto alle parti in movimento della macchina.
- Non utilizzate la macchina se non sono montate e funzionanti tutte le protezioni e gli altri dispositivi di sicurezza sulla macchina.
- Restate lontani dalle aperture di scarico. Tenete gli astanti a distanza di sicurezza dalla macchina
- Tenete i bambini lontano dall'area di lavoro. Non permettete mai che bambini e ragazzi utilizzino la macchina.
- Arrestate la macchina e spegnete il motore prima di effettuare operazioni di assistenza, rifornimento o disintasamento della macchina.

L'errato utilizzo o l'errata manutenzione di questa macchina può causare infortuni. Per ridurre il rischio di incidenti, rispettate le seguenti norme di sicurezza e fate sempre attenzione al simbolo di allarme che indica Attenzione, Avvertenza o Pericolo – norme di sicurezza personali. Il mancato rispetto di queste istruzioni può provocare infortuni o la morte.

Potete trovare informazioni di sicurezza aggiuntive nelle relative sezioni di questo manuale.

# Indicatore di pendenza

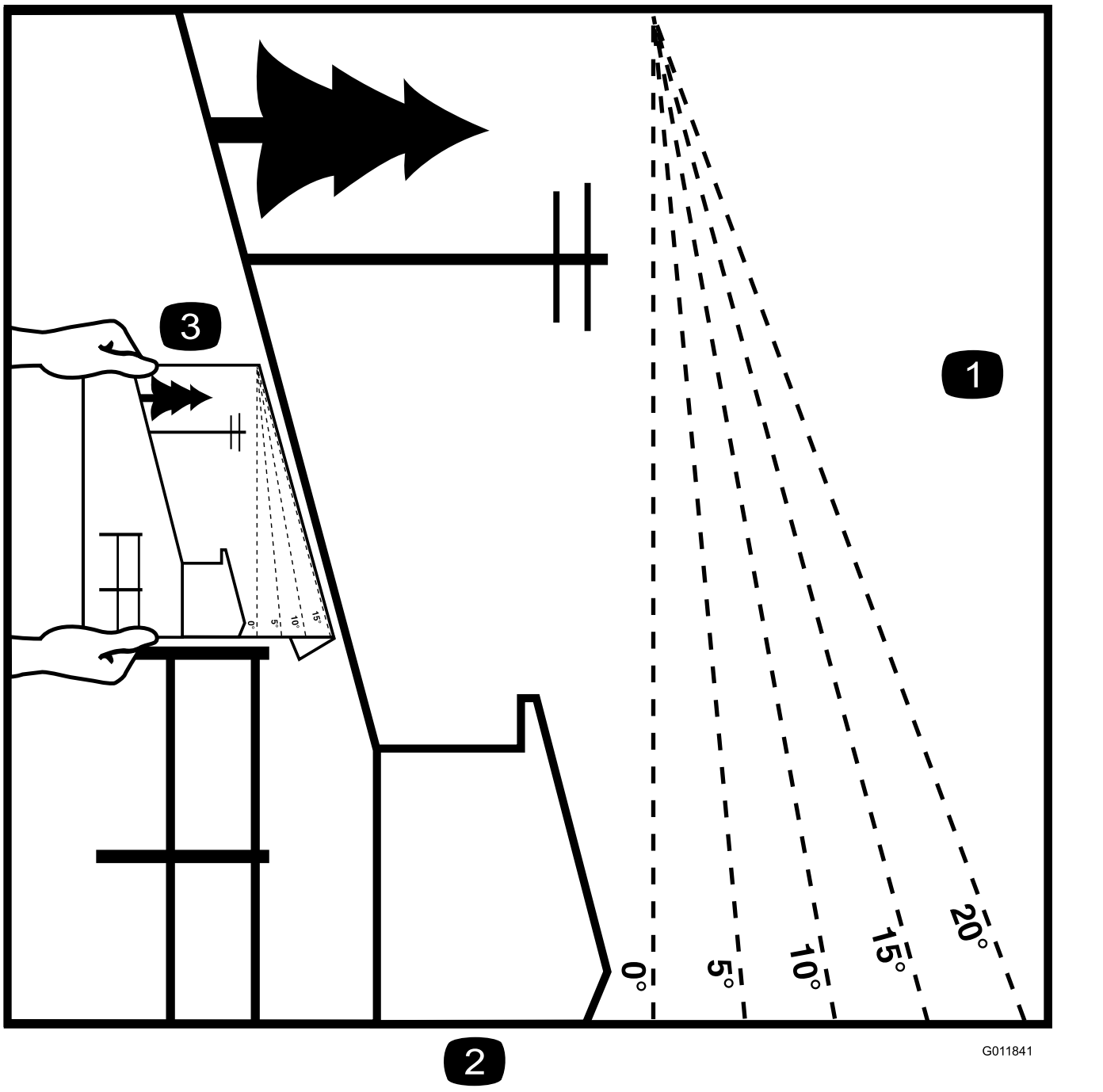


**Figura 4**

È possibile fotocopiare questa pagina per uso personale.

1. La pendenza massima che consente di utilizzare la macchina in modo sicuro è di **15 gradi**. Usate il grafico delle pendenze per determinare la pendenza di un terreno prima di utilizzare la macchina. **Non utilizzate questa macchina su pendenze superiori ai 15 gradi.** Ripiegate il grafico lungo la linea che indica la pendenza consigliata.
2. Allineate questo bordo a una superficie verticale, come un albero, un edificio, il palo di un recinto, ecc.
3. Esempio di come confrontare una pendenza con il bordo ripiegato

# Adesivi di sicurezza e informativi

Gli adesivi di sicurezza e di istruzione sono chiaramente visibili e sono affissi accanto a zone particolarmente pericolose. Sostituite gli adesivi danneggiati o smarriti.

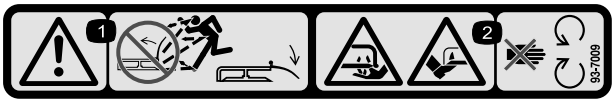


decal93-7009

**93-7009**

1. Avvertenza – non usate il tosaerba con il deflettore alzato o senza; tenete montato il deflettore.
2. Pericolo di ferite o smembramento di mano o piede causati dalla lama del tosaerba – restate lontano dalle parti in movimento.

---

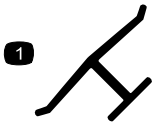


decaloemmarkt

**Marchio del produttore**

1. Indica che la lama è specificata come parte realizzata dal produttore della macchina originale.

---

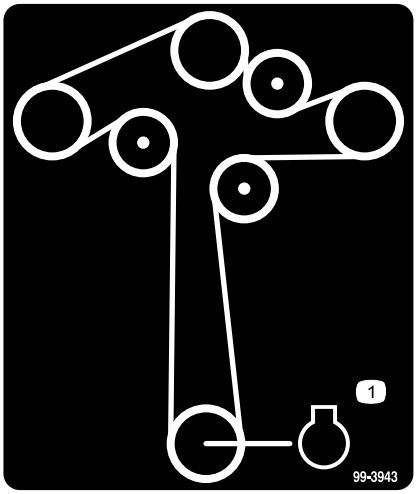


decal99-3943

**99-3943**

Per i modelli con piatti di taglio da 127 cm

1. Motore

---

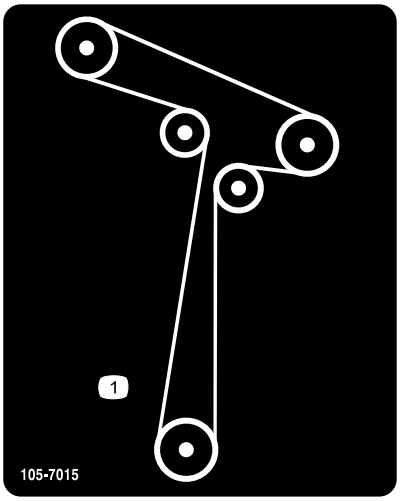


decal105-7015

**105-7015**

Per i modelli con piatti di taglio da 107 cm

---

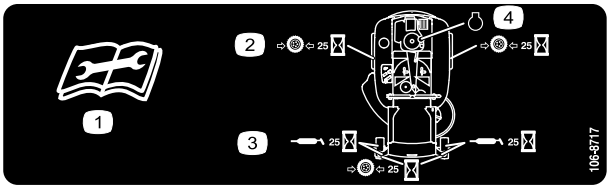


decal106-8717

**106-8717**

1. Leggete le istruzioni prima di eseguire interventi di revisione o manutenzione.
2. Controllate la pressione degli pneumatici ogni 25 ore di servizio.
3. Lubrificate con grasso ogni 25 ore di servizio.
4. Motore

---

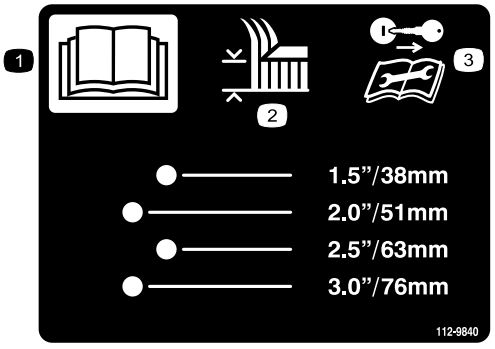


decal112-9840

**112-9840**

Per i modelli con piatti di taglio da 127 cm

1. Leggete il *Manuale dell'operatore*.
2. Altezza di taglio
3. Togliete la chiave di accensione e leggete le istruzioni prima di eseguire interventi di revisione o manutenzione.

---

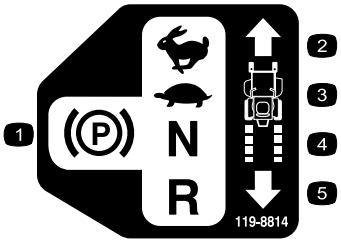


decal119-8814

**119-8814**

1. Posizione di stazionamento
2. Massima
3. Minima
4. Folle
5. Retromarcia

---

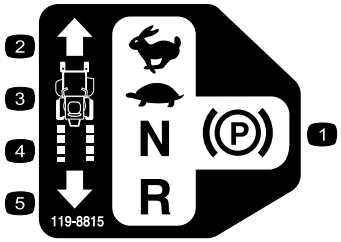


decal119-8815

**119-8815**

1. Posizione di stazionamento
2. Massima
3. Minima
4. Folle
5. Retromarcia

---

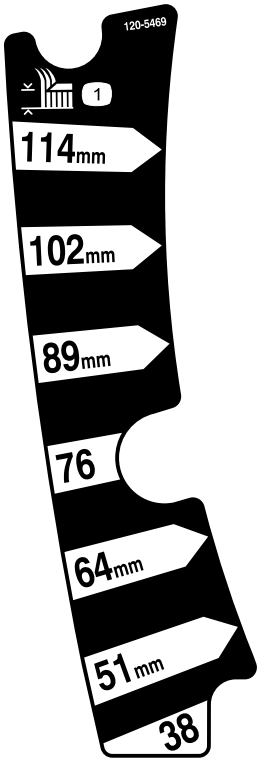


decal120-5469

**120-5469**

Per i modelli con piatti di taglio da 107 cm

1. Altezza di taglio

---

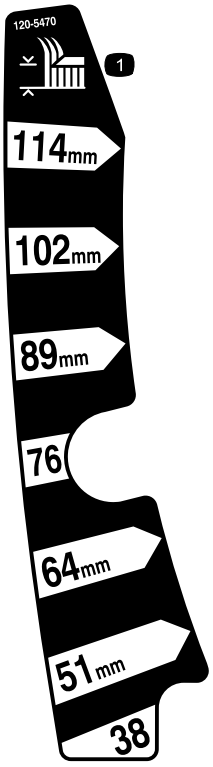


decal120-5470

**120-5470**

Per i modelli con piatti di taglio da 127 cm

1. Altezza di taglio

---

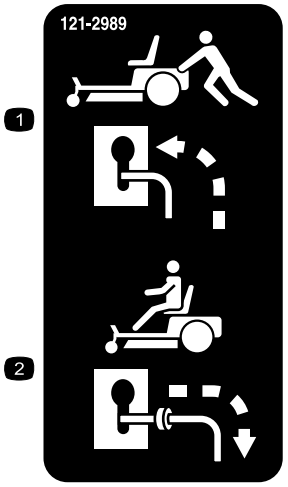


decal121-2989b

**121-2989**

1. Posizione della leva di bypass per spingere la macchina
2. Posizione della leva di bypass per azionare la macchina

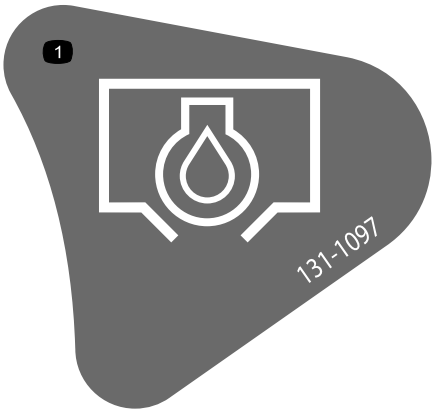


decal131-1097

**131-1097**

1. Spurgo dell'olio

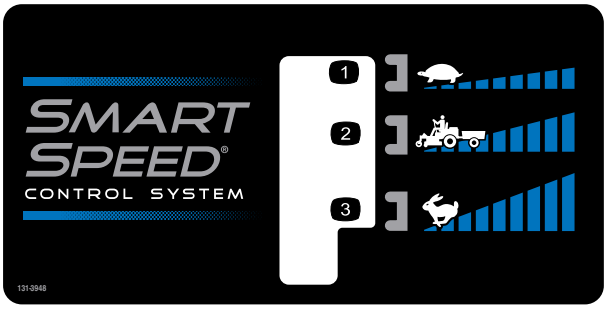


decal131-3948

**131-3948**

1. Minima
2. Traino
3. Massima




decalbatterysymbols

**Simboli della batteria**

Sulla vostra batteria si trovano alcuni di questi simboli, o tutti.

1. Pericolo di esplosione.
2. Vietato fumare, fuoco e fiamme libere
3. Pericolo di ustioni da liquido caustico o sostanza chimica.
4. Usate occhiali di sicurezza.
5. Leggete il *Manuale dell'operatore*.
6. Tenete gli astanti a distanza di sicurezza dalla batteria.
7. Indossate protezioni per gli occhi; i gas esplosivi possono causare cecità e altri infortuni.
8. L'acido della batteria può accecare e causare gravi ustioni.
9. Lavate immediatamente gli occhi con abbondante acqua e ricorrete subito al medico.
10. Contiene piombo; non disperdete nell'ambiente.

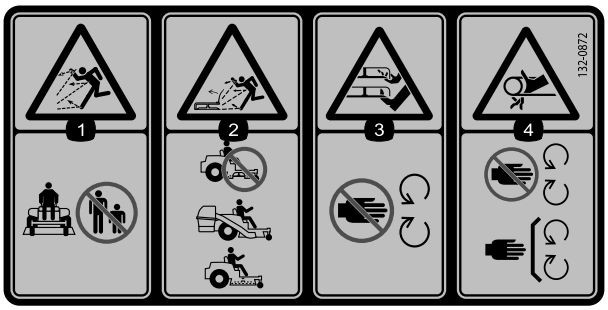


decal132-0872

**132-0872**

1. Pericolo di lancio di oggetti – tenete gli astanti a distanza di sicurezza dalla macchina.
2. Pericolo di lancio di oggetti, deflettore sollevato – non azionate la macchina con un piatto aperto; utilizzate un cesto di raccolta o un deflettore.
3. Pericolo di ferite alla mano o al piede – tenetevi a distanza dalle parti in movimento.
4. Pericolo di aggrovigliamento – Tenetevi a distanza dalle parti in movimento, non rimuovete le protezioni e gli schermi.

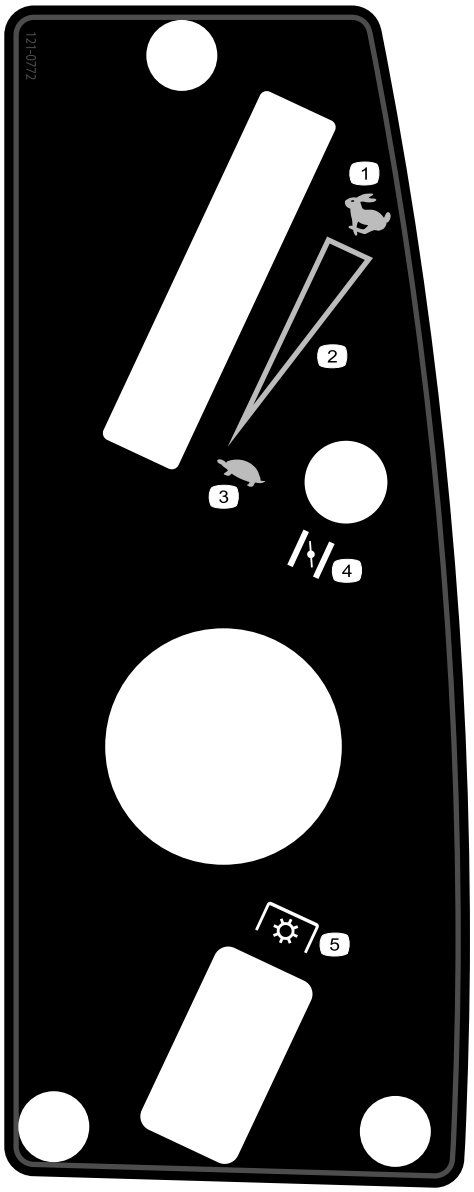


decal121-0772

**121-0772**

Per i modelli con piatti di taglio da 107 cm

1. Massima
2. Regolazione continua variabile
3. Minima
4. Starter
5. Presa di forza (PDF), comando delle lame

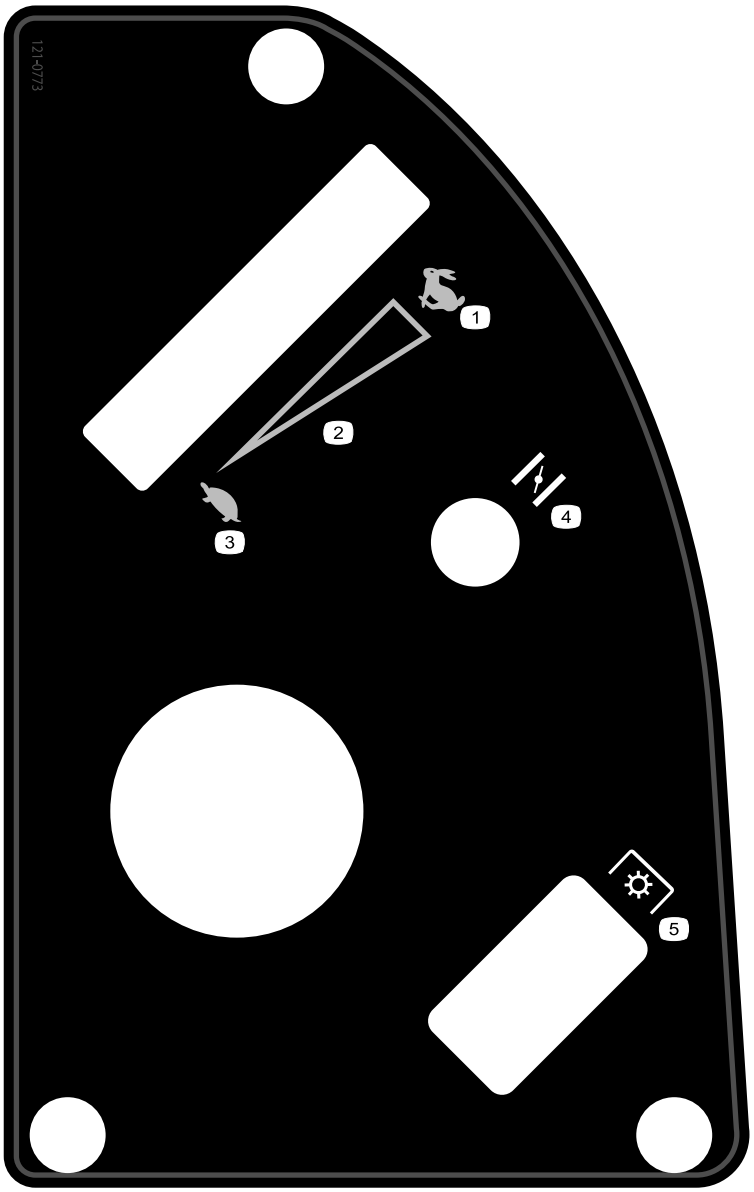


decal121-0773

**121-0773**

Per i modelli con piatti di taglio da 127 cm

1. Massima
2. Regolazione continua variabile
3. Minima
4. Starter
5. Presa di forza (PDF), comando delle lame

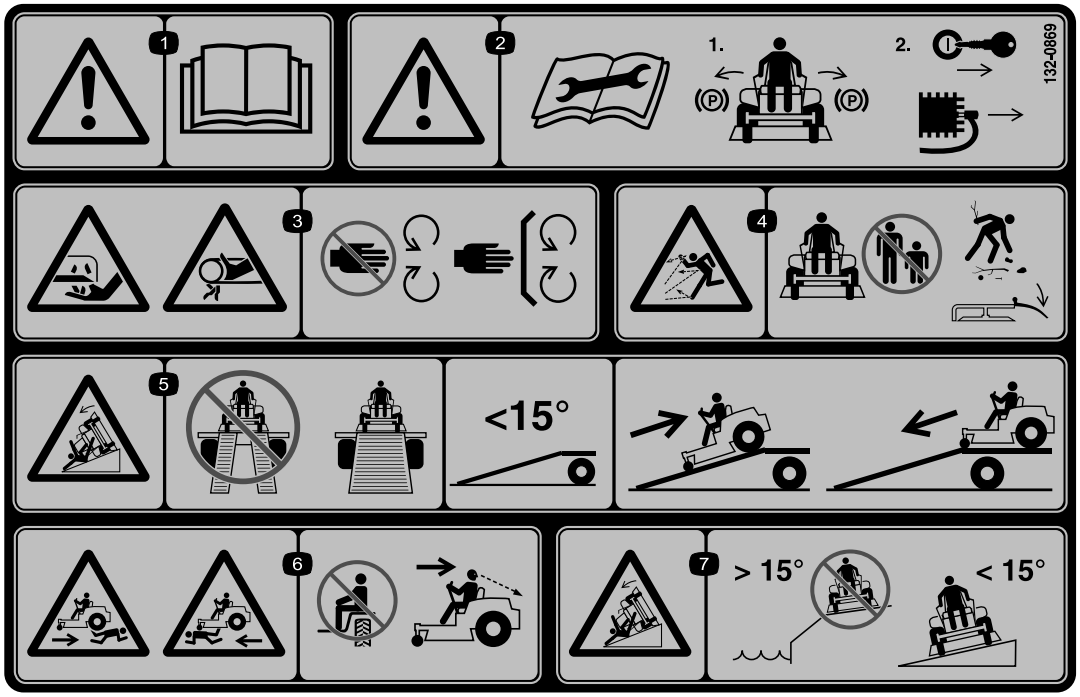


decal132-0869

**132-0869**

1. Avvertenza – leggete il *Manuale dell'operatore*.
2. Avvertenza – prima della manutenzione, inserite il freno di stazionamento, togliete la chiave e staccate il cappellotto dalla candela.
3. Pericolo di lesioni delle mani, piatto di taglio; pericolo di impigliamento delle mani, cinghia – tenete mani e piedi a distanza dalle parti mobili; non rimuovete i carter e le protezioni.
4. Pericolo di lancio di oggetti – tenete gli astanti lontano dalla macchina; rimuovete i detriti dall'area prima di procedere con la tosatura; tenete abbassato lo schermo del deflettore.
5. Pericolo di ribaltamento sulla rampa – per il carico della macchina su un rimorchio, non utilizzate rampe doppie; utilizzate solo una rampa singola sufficientemente larga per la macchina e con un'inclinazione inferiore a 15 gradi; risalite in retromarcia sulla rampa e scendete in marcia avanti dalla stessa.
6. Rischio di lesioni corporali – non trasportate passeggeri; guardare indietro durante la tosatura in retromarcia.
7. Pericolo di ribaltamento sui pendii – non utilizzate la macchina sui pendii in presenza di zone d'acqua aperte; non utilizzate su pendii superiori a 15 gradi.

# Quadro generale del prodotto

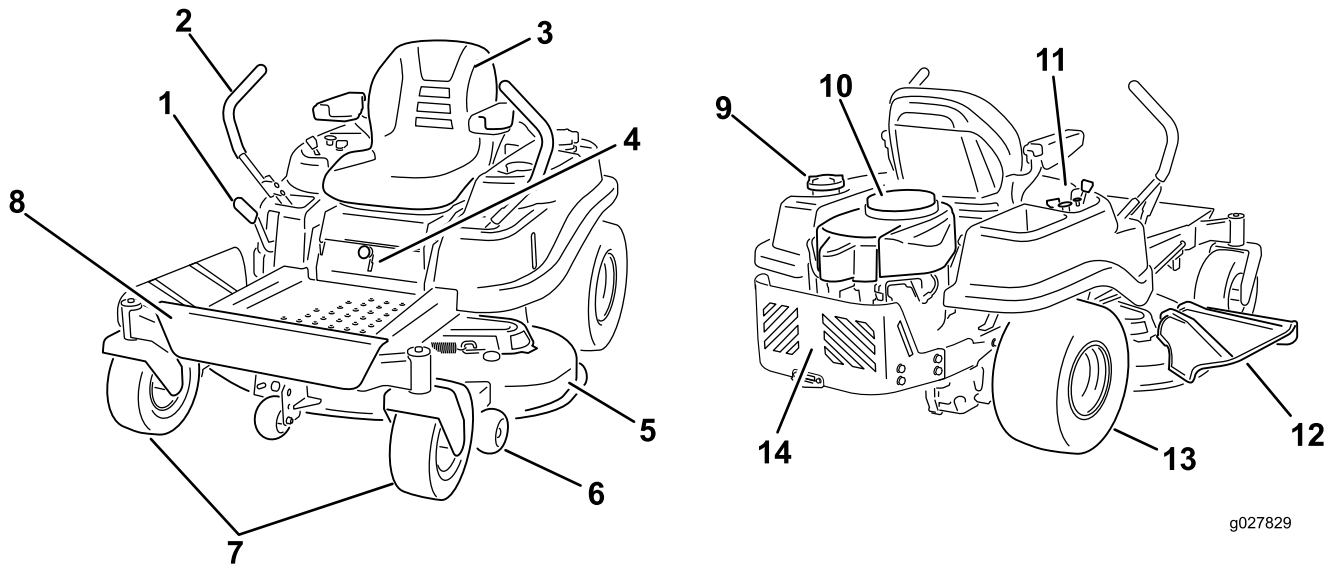


g027829

**Figura 5**

| | | | |
|---|---|---|---|
| 1. Leva dell'altezza di taglio | 5. Piatto di taglio | 9. Tappo del serbatoio del carburante | 13. Ruota motrice posteriore |
| 2. Leve di controllo del movimento | 6. Rullo antistrappo | 10. Motore | 14. Protezione del motore |
| 3. Sedile dell'operatore | 7. Ruota orientabile anteriore | 11. Plancia | |
| 4. Leva Smart Speed™ | 8. Poggiapiedi | 12. Deflettore | |

## Comandi

Familiarizzate con tutti i comandi in Figura 5 e Figura 6 prima di avviare il motore e utilizzare la macchina.

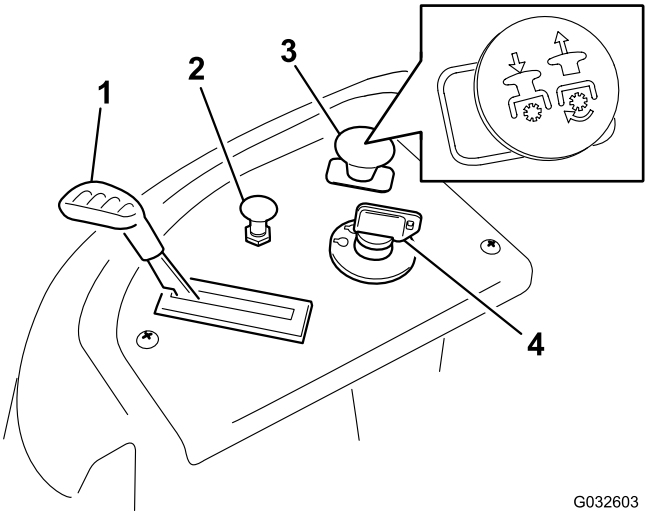


g032603

**Figura 6**
Plancia

| | |
|---|---|
| 1. Acceleratore | 3. Comando delle lame (presa di forza) |
| 2. Starter | 4. Interruttore di accensione |

## Interruttore di accensione

Utilizzate questo interruttore per avviare il motore del tosaerba. Presenta 3 posizioni: AVVIAMENTO, FUNZIONAMENTO e SPEGNIMENTO.

## Comando dello starter

Usate lo starter per avviare il motore a freddo. Sollevate la manopola dello starter per innestare lo starter. Spingete in basso la manopola dello starter per disinnestarla (Figura 6).

## Comando dell'acceleratore

L'acceleratore controlla il regime motore e vanta una regolazione continua variabile dalla posizione di MINIMA a quella di MASSIMA (Figura 6).

## Comando delle lame (presa di forza)

Il comando delle lame, rappresentato dal simbolo della presa di forza (PDF), innesta e disinnesta l'alimentazione alle lame del tosaerba (Figura 6).

## Leve di controllo del movimento

Utilizzate le leve di controllo del movimento per fare marcia avanti, indietreggiare e girare la macchina nella direzione opportuna.

## Posizione di parcheggio

Spostate le leve di controllo del movimento verso l'esterno, nella posizione di PARCHEGGIO quando scendete dalla macchina (Figura 5). Quando fermate la macchina o la lasciate incustodita, mettete sempre le leve di controllo del movimento in posizione FRENO.

## Leva del sistema di controllo Smart Speed™

La leva del sistema di controllo Smart Speed™, situata sotto la posizione operativa, vi offre la possibilità di guidare la macchina a 3 intervalli di velocità: taglio, traino e tosatura (Figura 5).

## Indicatore di presenza del carburante

Potete utilizzare la finestra del carburante, situata sul lato sinistro della macchina, per verificare la presenza di carburante nel serbatoio (Figura 7).

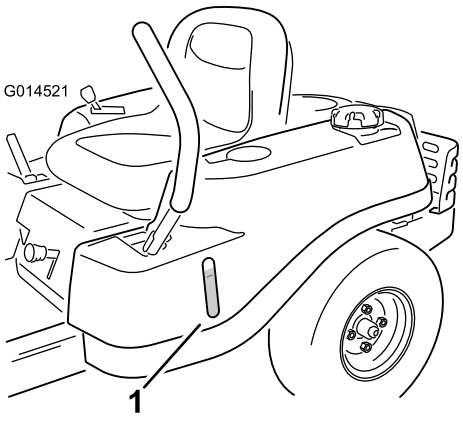


**Figura 7**

1. Indicatore di presenza del carburante

## Leva dell'altezza di taglio

Utilizzate la leva dell'altezza di taglio per abbassare e sollevare il piatto di taglio dalla posizione di seduta. Lo spostamento della leva verso l'alto (verso di voi) solleva il piatto da terra, mentre lo spostamento della leva verso il basso (lontano da voi) abbassa il piatto verso terra. Regolate l'altezza di taglio soltanto quando la macchina è ferma (Figura 5).

## Attrezzi/accessori

È disponibile una gamma di attrezzi ed accessori approvati da Toro per l'impiego con la macchina, per ottimizzare ed ampliare le sue applicazioni. Richiedete la lista degli attrezzi ed accessori approvati ad un Centro Assistenza Toro o ad un Distributore, oppure visitate www.Toro.com.

# Funzionamento

**Nota:** Stabilite i lati sinistro e destro della macchina dalla normale posizione di guida.

# *Prima dell'uso*

## Sicurezza prima del funzionamento

### Requisiti generali di sicurezza

- Non permettete a bambini, ragazzi o adulti non addestrati di utilizzare o manutenere la macchina. Le normative locali possono imporre limiti all'età dell'operatore. Il proprietario è responsabile dell'addestramento di tutti gli operatori e i meccanici.
- Familiarizzate con il sicuro funzionamento dell'apparecchiatura, dei comandi dell'operatore e degli adesivi di sicurezza.
- Imparate a fermare rapidamente la macchina e il motore.
- Verificate che comandi di presenza dell'operatore, interruttori di sicurezza e schermi siano fissati e correttamente funzionanti. Se non funzionano correttamente, non azionate la macchina.
- Prima della tosatura, ispezionate sempre la macchina per garantire che lame, bulloni delle lame e gruppi di taglio siano in buone condizioni operative. Sostituite in serie lame e bulloni usurati o danneggiati, per mantenere il bilanciamento.
- Ispezionate l'area dove utilizzerete la macchina e rimuovete tutti gli oggetti che la macchina potrebbe eventualmente scagliare.
- Valutate il terreno per determinare l'attrezzatura appropriata ed eventuali attrezzi o accessori necessari per il funzionamento corretto e sicuro della macchina.

### Avvertimenti sull'utilizzo del carburante

- Per evitare lesioni personali o danni alle cose, prestate la massima cautela quando manipolate il carburante. I vapori di carburante sono infiammabili ed esplosivi.
- Spegnete sigarette, sigari, pipa e altre fonti di accensione.
- Utilizzate soltanto taniche per carburanti approvate.
- Non rimuovete il tappo del carburante né rabboccate il carburante nel relativo serbatoio mentre il motore è in funzione o è caldo.
- Non effettuate il rifornimento della macchina al chiuso.
- Non depositate la macchina o la tanica del carburante in presenza di fiamme libere, scintille o spie, come vicino a uno scaldabagno o altre apparecchiature.
- Non riempite le taniche all'interno di un veicolo o su un autocarro o il pianale di un rimorchio con rivestimento in plastica. Prima del rabbocco, posizionate sempre le taniche di carburante sul pavimento, lontano dal veicolo.
- Rimuovete l'attrezzatura dall'autocarro o rimorchio ed effettuate il rifornimento quando si trova a terra. Qualora ciò non sia possibile, fate rifornimento mediante una tanica portatile, anziché con un normale ugello erogatore del carburante.
- Non utilizzate la macchina se non è montato l'impianto di scarico completo o se non è in buone condizioni di servizio.
- Tenete sempre l'ugello della pompa del carburante a contatto con il bordo del serbatoio del carburante o con il foro della tanica finché non sia stato completato il rifornimento. Non utilizzate un dispositivo di apertura del blocco pompa.
- Se vi siete sporcati gli indumenti con il carburante, cambiatevi immediatamente. Tergete il carburante versato.
- Non riempite eccessivamente il serbatoio del carburante. Riposizionate il tappo del carburante e serrate a fondo.
- Conservate il carburante in taniche approvate, e tenetelo lontano dalla portata dei bambini. Acquistate carburante in modo da utilizzarla entro 30 giorni.
- Non riempite completamente il serbatoio. Versate del carburante nel serbatoio fino a 6–13 mm sotto la base del collo del bocchettone di riempimento. Questo spazio servirà ad assorbire l'espansione del carburante.
  - Evitate di respirare a lungo i vapori.
  - Tenete il viso a distanza dall'erogatore e dall'apertura del serbatoio della benzina.
  - Evitate il contatto con la pelle; pulite le fuoriuscite con sapone e acqua.

## Carburante raccomandato

- Per ottenere risultati ottimali utilizzate solo benzina senza piombo fresca (con meno di 30 giorni) e pulita, di 87 o più ottani (metodo di classificazione (R+M)/2).
- **Etanolo**: È accettabile la benzina con etanolo fino al 10% (nafta) o 15% di MTBE (metil-ter-butil-etere) per volume. L'etanolo e l'MTBE non sono la stessa cosa. Non è consentito l'utilizzo di benzina con il 15% di etanolo (E15) per volume. **Non utilizzate benzina con etanolo superiore al 10% per volume**, come E15 (contiene etanolo al 15%), E20 (contiene etanolo al 20%) o E85 (contiene etanolo fino all'85%). L'utilizzo di benzina non consentita può causare problemi di prestazioni e/o danni al motore non coperti dalla garanzia.
- **Non** utilizzate benzina contenente metanolo.
- **Nella stagione invernale, non conservate il carburante nel serbatoio o nei contenitori senza utilizzare un apposito stabilizzatore.**
- **Non** aggiungete olio alla benzina.

# Uso dello stabilizzatore/condizionatore

l'uso di un additivo stabilizzatore/condizionatore nella macchina offre i seguenti vantaggi:

- mantiene fresco il carburante durante un rimessaggio pari o inferiore a 90 giorni (spurgate il serbatoio del carburante quando rimessate la macchina per oltre 90 giorni)
- mantiene pulito il motore durante l'uso;
- elimina i depositi gommosi nell'impianto di alimentazione, che possono provocare problemi di avviamento.

**Importante: Non utilizzate additivi per carburante contenenti metanolo o etanolo.**

Aggiungete la quantità corretta di stabilizzatore/condizionatore del carburante al carburante.

**Nota:** Lo stabilizzatore/condizionatore è più efficace se mescolato a carburante fresco. Per ridurre al minimo la morchia nell'impianto di alimentazione, utilizzate sempre lo stabilizzatore.

# Riempimento del serbatoio carburante

1. Parcheggiate la macchina su terreno pianeggiante.
2. Spegnete il motore e inserite il freno di stazionamento.
3. Pulite attorno al tappo del serbatoio del carburante.
4. Riempite il serbatoio fino alla base del collo del bocchettone (Figura 8).

   **Nota:** Non riempite completamente il serbatoio. Lo spazio consentirà l'espansione del carburante.

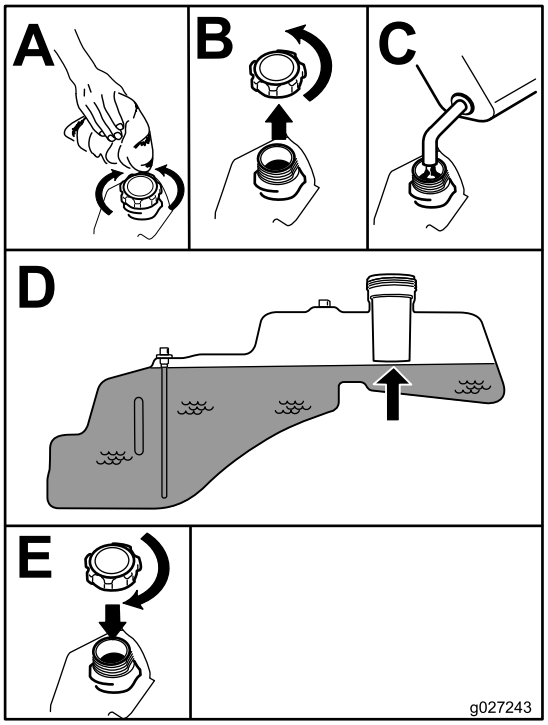


g027243

**Figura 8**

# Controllo del livello dell'olio motore

Prima di avviare il motore e di utilizzare la macchina, controllate il livello dell'olio nella coppa; vedere Controllo del livello dell'olio motore (pagina 33).

# Rodaggio di una macchina nuova

I motori nuovi raggiungono la piena potenza dopo qualche tempo. I piatti di taglio e le trasmissioni, quando sono nuovi, hanno un maggiore attrito e assoggettano il motore ad un maggiore carico. Le macchine nuove hanno bisogno di un rodaggio di 40 o 50 ore prima di sviluppare la piena potenza e dare la migliore performance.

# La sicurezza prima di tutto

Leggete tutte le istruzioni e i simboli contenuti nella sezione sulla sicurezza. La conoscenza di queste informazioni potrebbe aiutare voi e gli astanti ad evitare infortuni.

**⚠ PERICOLO**

**L'erba bagnata e pendenze ripide possono causare scivolate e la perdita di controllo del tosaerba.**

- **non utilizzate su pendenze superiori ai 15 gradi;**
- **rallentate sui pendii, ed usate la massima cautela;**
- **Non azionate la macchina nei pressi di zone d'acqua.**

**⚠ PERICOLO**

**Se le ruote cadono oltre i bordi dell'area di lavoro, possono provocare il ribaltamento della macchina e causare gravi infortuni, la morte o l'annegamento.**

**Non azionate la macchina nei pressi di scarpate.**

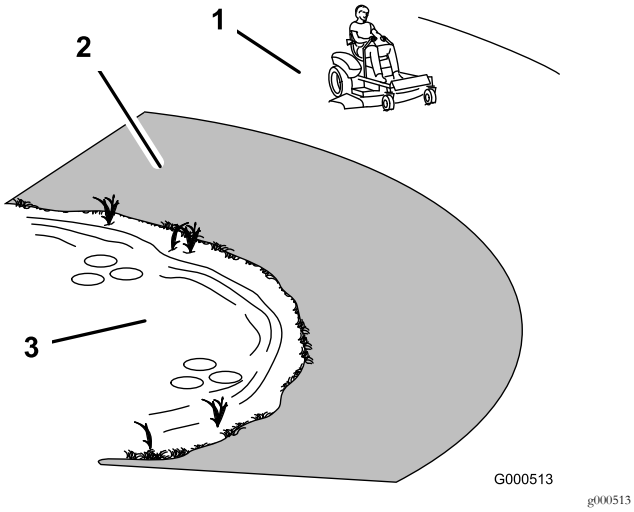


**Figura 9**

1. Zona di sicurezza – utilizzate qui la macchina su pendenze inferiori a 15 gradi o zone pianeggianti.
2. Zona di pericolo – utilizzate un tosaerba a spinta e/o un decespugliatore a mano su pendii di oltre 15 gradi, vicino a scarpate e acqua.
3. Acqua

**⚠ ATTENZIONE**

**Questa macchina produce livelli acustici superiori a 85 dBA alle orecchie dell'operatore e può causare la perdita dell'udito in caso di lunghi periodi di esposizione al rumore.**

**Quando utilizzate questa macchina indossate protezioni per l'udito.**

Utilizzate l'equipaggiamento di protezione per gli occhi, l'udito, le mani, i piedi e la testa.

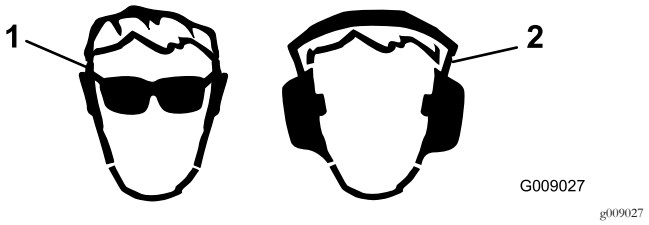


**Figura 10**

1. Usate occhiali di sicurezza.
2. Usate la protezione per l'udito.

# Uso del sistema interruttori di sicurezza

**⚠ AVVERTENZA**

**Se i microinterruttori di sicurezza sono scollegati o guasti, la macchina può muoversi improvvisamente e causare lesioni personali.**

- **Non manomettete i microinterruttori di sicurezza.**
- **Ogni giorno, controllate il funzionamento dei microinterruttori di sicurezza, e prima di azionare la macchina sostituite gli interruttori guasti.**

## Descrizione del sistema di sicurezza a interblocchi

Il sistema di sicurezza a interblocchi è progettato per consentire l'avviamento del motore a condizione che:

- il comando delle lame (PDF) sia disinnestato.
- le leve di controllo del movimento siano in posizione FRENO.

Il sistema di sicurezza a interblocchi spegne inoltre il motore quando le leve di controllo non sono in posizione FRENO e l'operatore si alza dal sedile.

## Prova del sistema di sicurezza a interblocchi

Collaudate sempre il sistema di sicurezza a interblocchi prima di utilizzare la macchina. Qualora non funzioni come descritto di seguito, fatelo riparare immediatamente da un Centro Assistenza autorizzato.

1. Sedetevi sul sedile, spostate le leve di controllo del movimento in posizione di PARCHEGGIO e spostate il comando delle lame in posizione di ACCENSIONE. Provate ad avviare il motore, che non deve girare.

2. Sedetevi sul sedile e spostate il comando delle lame in posizione di SPEGNIMENTO. Sbloccate una qualsiasi delle leve di controllo del movimento, portandola al centro. Provate ad avviare il motore, che non deve girare. Ripetete con l'altra leva di controllo del movimento.
3. Sedetevi sul sedile, spostate il comando delle lame in posizione di SPEGNIMENTO e bloccate le leve di controllo del movimento in posizione di PARCHEGGIO. Avviate il motore. Con il motore acceso, inserite il comando delle lame e alzatevi leggermente dal sedile: il motore dovrebbe spegnersi.
4. Sedetevi sul sedile, spostate il comando delle lame in posizione di SPEGNIMENTO e bloccate le leve di controllo del movimento in posizione di PARCHEGGIO. Avviate il motore. Con il motore acceso, spostate le leve di controllo del movimento al centro, in posizione sbloccata, inserite il comando delle lame e alzatevi leggermente dal sedile: il motore dovrebbe spegnersi.

# Posizionamento del sedile

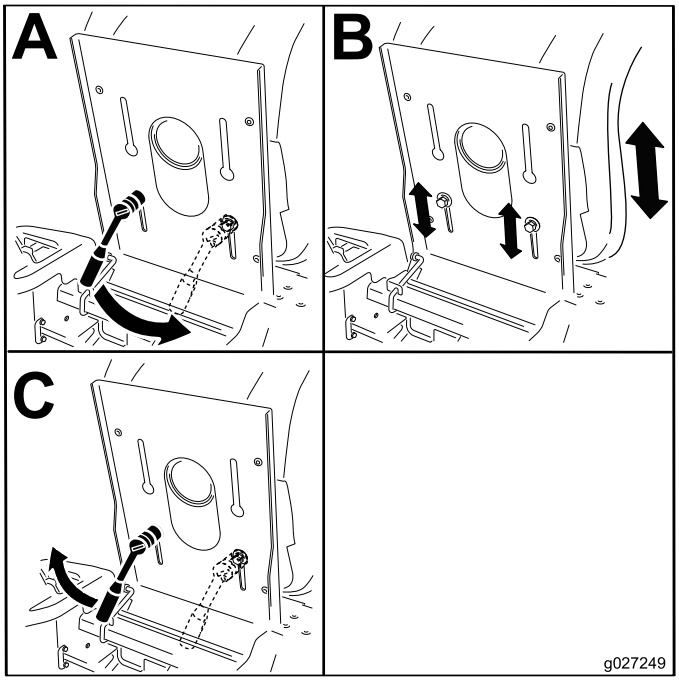

g027249

**Figura 11**

# Regolazione delle leve di controllo del movimento

## Regolazione dell'altezza

Potete regolare le leve di controllo del movimento più in alto o in basso al fine di ottenere il massimo comfort (Figura 12).

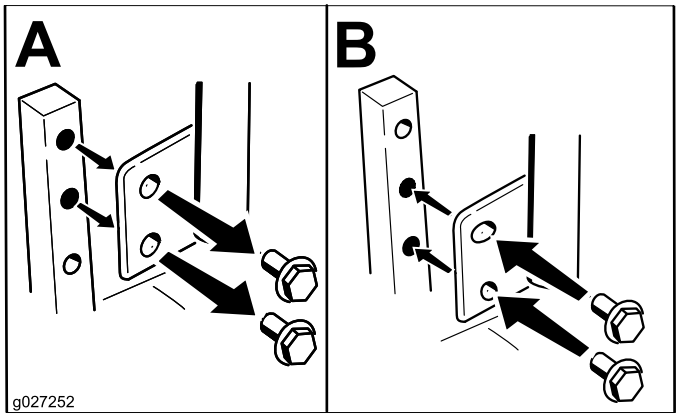

g027252

**Figura 12**

## Regolazione dell'inclinazione

Potete regolare le leve di controllo del movimento in avanti o indietro per il miglior comfort.

1. Allentate il bullone superiore che fissa la leva di controllo all'albero del braccio di controllo.
2. Allentate il bullone inferiore appena a sufficienza per ruotare la leva di controllo in avanti o all'indietro (Figura 12).
3. Serrate entrambi i bulloni per fissare la leva di controllo nella nuova posizione.
4. Ripetete la regolazione sull'altra leva di comando.

# Conversione allo scarico laterale

## Solo macchine con piatti di taglio da 107 cm

Il piatto di taglio e le lame spediti con questa macchina sono stati progettati per prestazioni ottimali di mulching e scarico laterale.

### Rimozione del coperchio dello scarico per lo scarico laterale

1. Parcheggiate la macchina su un terreno pianeggiante e disinnestate il comando delle lame.
2. Assicuratevi che il freno di stazionamento sia inserito, spegnete il motore, togliete la chiave e attendete che tutte le parti in movimento si fermino prima di lasciare la posizione di guida.
3. Rimuovete i due 2 bulloni e dadi che fissano il coperchio dello scarico al tosaerba (Figura 13).

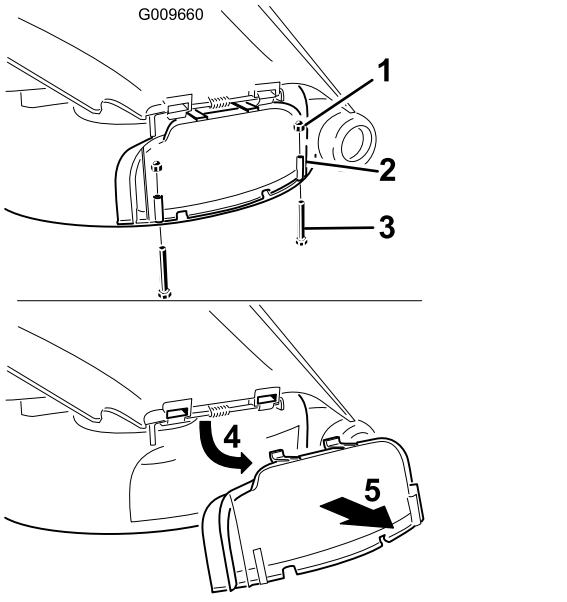


**Figura 13**

1. Dado cieco (¼")
2. Coperchio dello scarico
3. Bullone (¼" x 2½")
4. Girate il coperchio verso l'alto
5. Togliete il coperchio

4. Togliete il coperchio dello scarico.
5. Sollevate il deflettore d'erba e inserite il dado di bloccaggio sull'asta di rotazione del deflettore.
6. Rimuovete il dado sottile in dotazione (⅜").
7. Installate il deflettore di scarico sull'asta di rotazione visibile (Figura 14).

   **Nota:** Usate il dado sottile in dotazione (⅜") per assicurare il deflettore al tosaerba.

   **Nota:** Il deflettore di scarico è stato fornito con la macchina a corredo con le parti sciolte.

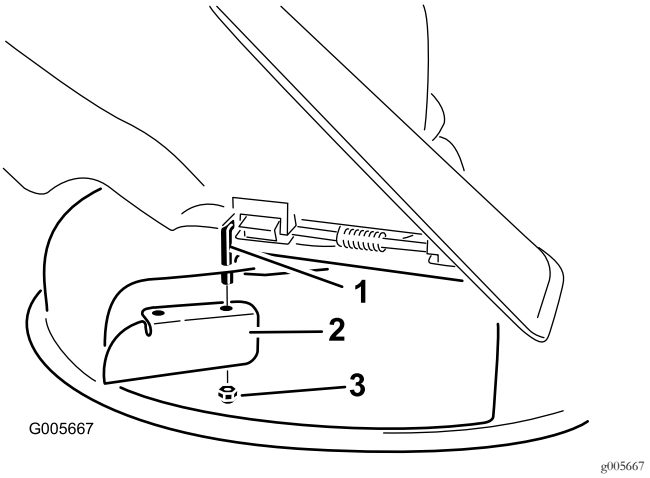


**Figura 14**

1. Asta orientabile
2. Deflettore di scarico (fornito originariamente con la macchina)
3. Dado sottile in dotazione (⅜")

8. Serrate il dispositivo di fissaggio a un valore compreso tra 7 e 9 N·m.
9. Abbassate il deflettore dell'erba sull'apertura di scarico

   **Importante: Verificate che il tosaerba sia dotato di un deflettore incernierato che sparge lo sfalcio ai lati e verso il terreno, quando è in modo scarico laterale.**

### Montaggio del coperchio di scarico per mulching

1. Parcheggiate la macchina su un terreno pianeggiante e disinnestate il comando delle lame.
2. Assicuratevi che il freno di stazionamento sia inserito, spegnete il motore, togliete la chiave e attendete che tutte le parti in movimento si fermino prima di lasciare la posizione di guida.
3. Staccate il deflettore di scarico dal piatto di taglio (Figura 14).
4. Sollevate il deflettore ed infilate le linguette in cima al carter di scarico, sotto l'asta di fissaggio del deflettore.
5. Ruotate il coperchio dello scarico verso il basso sull'apertura e sul bordo inferiore del tosaerba (Figura 15).

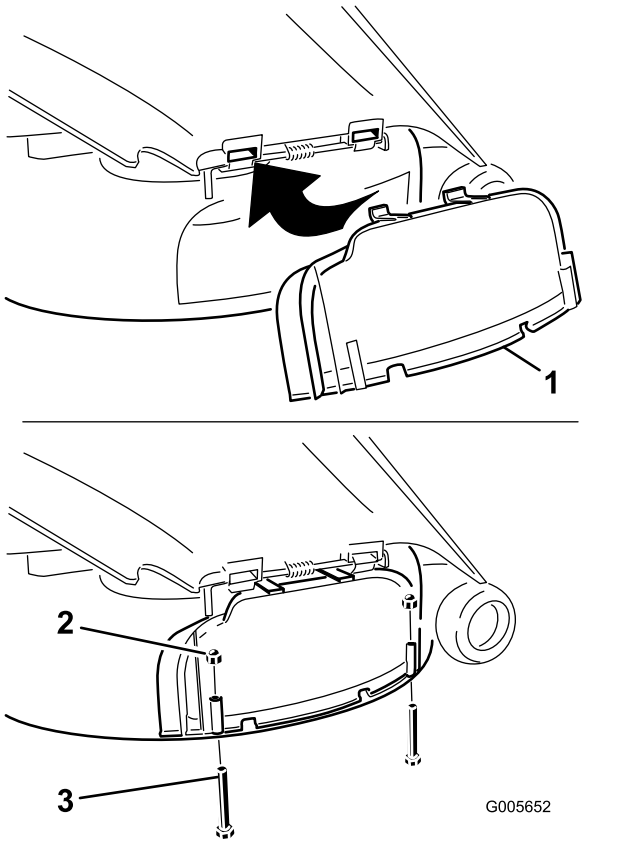


**Figura 15**

1. Coperchio dello scarico
2. Dado cieco (¼")
3. Bullone (¼" x 2½")

6. Fissate il coperchio dello scarico sul bordo inferiore del tosaerba con 2 bulloni (¼" x 2½") e 2 dadi ciechi (¼") come indicato nella Figura 15.

   **Nota:** Non serrate eccessivamente i dadi, ciò potrebbe deformare il coperchio e provocare il contatto con la lama.

## Solo macchine con piatti di taglio da 127 cm

Il piatto di taglio e le lame spediti con questa macchina sono stati progettati per prestazioni ottimali di mulching e scarico laterale.

### Rimozione del deflettore destro per lo scarico laterale

1. Parcheggiate la macchina su un terreno pianeggiante e disinnestate il comando delle lame.
2. Assicuratevi che il freno di stazionamento sia inserito, spegnete il motore, togliete la chiave e attendete che tutte le parti in movimento si fermino prima di lasciare la posizione di guida.
3. Togliete la lama destra del tosaerba; fate riferimento a Rimozione delle lame (pagina 43).
4. Togliete le 2 manopole e le rondelle curve che fissano il diaframma destro al tosaerba (Figura 16).

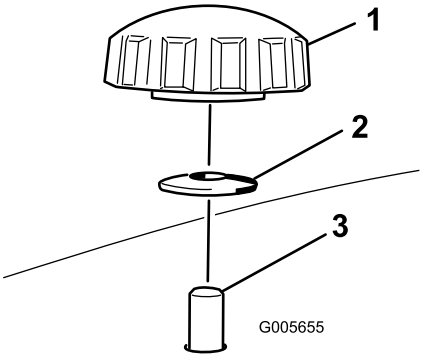


**Figura 16**

1. Manopola
2. Rondella curva
3. Perno del diaframma passante il tosaerba

5. Togliete il diaframma destro e abbassate il deflettore dell'erba sull'apertura di scarico come illustrato nella Figura 16 e Figura 17.

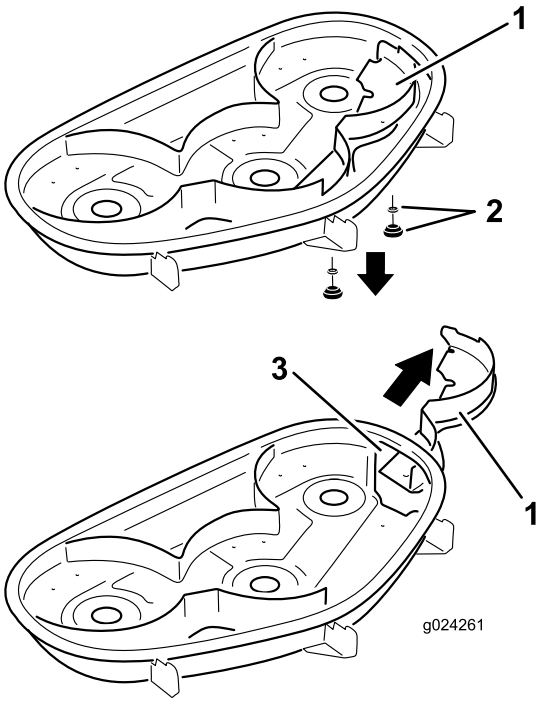


**Figura 17**

1. Diaframma destro
2. Rondella curva e manopola
3. Apertura di scarico

6. Montate i dispositivi di fermo nei fori sulla parte superiore del tosaerba per evitare detriti volanti.

**⚠ AVVERTENZA**

**Fori aperti nel tosaerba sottopongono voi e gli altri ai detriti scagliati che possono causare gravi infortuni.**

- **Non usate mai il tosaerba senza aver prima chiuso tutti i fori della scocca con la bulloneria necessaria.**
- **Montate la bulloneria nei fori di montaggio al momento di togliete il diaframma di mulching.**

7. Installate la lama destra del tosaerba; fate riferimento a Montaggio delle lame (pagina 44).
8. Sollevate il deflettore dell'erba. Inserite 2 bulloni (5/16" x ¾") nei 2 fori previsti lungo la sfinestratura del piatto.
9. Installate il deflettore di scarico sul piatto di taglio (Figura 18).

   **Nota:** Fissate il deflettore sul piatto del tosaerba con i 2 dadi di bloccaggio (5/16")

   **Nota:** Il deflettore di scarico è stato fornito con la macchina a corredo con le parti sciolte.

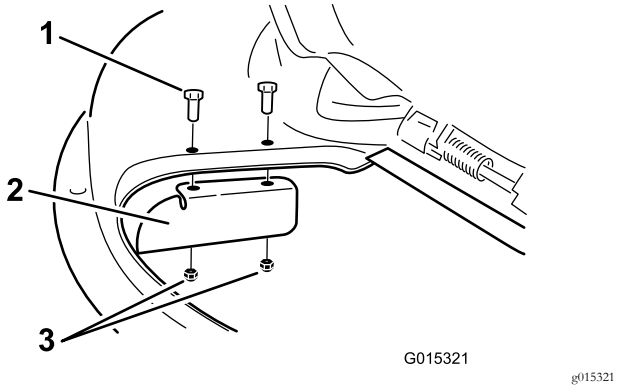


**Figura 18**

1. Bullone (5/16" x ¾")
2. Deflettore di scarico
3. Dado di bloccaggio (5/16")

10. Serrate i dispositivi di fissaggio a un valore compreso tra 7 e 9 N·m.
11. Abbassate il deflettore dell'erba sull'apertura di scarico.

    **Importante: Verificate che il tosaerba sia dotato di un deflettore incernierato che sparge lo sfalcio ai lati e verso il terreno, quando è in modo scarico laterale.**

### Montaggio del deflettore destro per mulching

1. Parcheggiate la macchina su un terreno pianeggiante e disinnestate il comando delle lame.
2. Assicuratevi che il freno di stazionamento sia inserito, spegnete il motore, togliete la chiave e attendete che tutte le parti in movimento si fermino prima di lasciare la posizione di guida.
3. Staccate il deflettore di scarico dal piatto di taglio (Figura 18).
4. Togliete la lama destra del tosaerba; fate riferimento a Rimozione delle lame (pagina 43).
5. Infilate il diaframma destro sotto il piatto di taglio e fissate utilizzando le 2 manopole e le rondelle curve (lato concavo verso il tosaerba) come illustrato nella Figura 16 e Figura 17.

   **Importante: Verificate che la linguetta sul lato estremo destro del diaframma destro si trovi all'esterno del tosaerba e a filo con la parete.**

6. Installate la lama destra del tosaerba; fate riferimento a Montaggio delle lame (pagina 44).

# *Durante l'uso*

## Sicurezza durante il funzionamento

### Requisiti generali di sicurezza

- Il proprietario/operatore può impedire ed è responsabile di incidenti che possano causare infortuni personali o danni alla proprietà.
- Indossate un abbigliamento idoneo, comprendente occhiali di protezione, scarpe robuste e antiscivolo e protezioni per le orecchie. Legate i capelli lunghi e non indossate gioielli.
- Non utilizzate la macchina se siete malati, stanchi o se siete sotto l'effetto di alcol o droga.
- Non trasportate mai passeggeri sulla macchina e tenete astanti e animali domestici a distanza dalla macchina durante l'utilizzo.
- Utilizzate la macchina solo in buone condizioni di visibilità per evitare buche o pericoli nascosti.
- Evitate di tosare sull'erba bagnata. Una trazione ridotta può causare lo slittamento della macchina.
- Assicuratevi che tutte le trasmissioni siano in posizione di folle, che il freno di stazionamento sia inserito e che vi troviate nella posizione operativa prima di avviare il motore.
- Tenete mani e piedi a distanza dagli apparati di taglio. Restate sempre lontani dall'apertura di scarico.
- Prima di fare marcia indietro, guardate indietro e in basso, assicurandovi che il percorso sia libero.
- Prestate attenzione quando vi avvicinate ad angoli ciechi, cespugli, alberi o altri oggetti che possano ostacolare la vostra visuale.
- Non tosate nelle adiacenze di scarpate, fossati o terrapieni. La macchina potrebbe ribaltarsi improvvisamente nel

caso in cui una ruota ne superi il bordo o se il bordo dovesse cedere.

- Fermate le lame ogni volta che non state effettuando la tosatura.
- Dopo avere urtato contro un oggetto, o in caso di vibrazioni anomale, fermate la macchina e ispezionate le lame. Eseguite tutte le necessarie riparazioni prima di riprendere l'attività.
- Rallentate e fate attenzione quando eseguite curve o attraversate strade e marciapiedi con la macchina. Date sempre la precedenza.
- Disinnestate la trasmissione all'apparato di taglio e spegnete il motore prima di regolare l'altezza di taglio (a meno che non possiate regolarla dalla posizione operativa).
- Non fate funzionare il motore in luoghi chiusi dove può accumularsi il gas di scarico.
- Non lasciate incustodita la macchina in funzione.
- Prima di abbandonare la posizione operativa (incluso per svuotare i dispositivi di raccolta o per disintasare la guida di scarico), effettuate le seguenti operazioni:
  - Arrestate la macchina su terreno pianeggiante.
  - Disinnestate la presa di forza e abbassate al suolo l'attrezzatura.
  - Inserite il freno di stazionamento.
  - Spegnete il motore ed estraete la chiave.
  - Attendete finché tutte le parti mobili si siano fermate.
- Non utilizzate la macchina se c'è rischio di fulmini.
- Non usate la macchina come veicolo di traino.
- Non cambiate la velocità del regolatore o utilizzate una velocità eccessiva del motore.
- Usate unicamente accessori e attrezzi approvati da Toro

## Sicurezza in pendenza

- Rallentate la macchina e fate molta attenzione sui pendii. Guidate in salita e discesa dalle pendenze. Le condizioni del tappeto erboso possono influire sulla stabilità della macchina.
- Non fate curvare la macchina su pendii. Se è necessario sterzare con la macchina, fatelo lentamente e gradualmente a valle, se possibile.
- Non curvate bruscamente con la macchina ed eseguite le retromarce con prudenza.
- Prestate particolare attenzione quando azionate la macchina con gli accessori in quanto possono compromettere la stabilità della macchina stessa.

# Utilizzo del comando delle lame del tosaerba (PDF)

Il comando delle lame (PDF) avvia ed arresta le lame del tosaerba e gli accessori elettrici.

## Attivazione del comando delle lame (PDF)

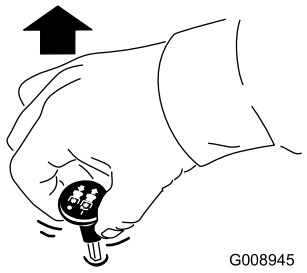


g008945

**Figura 19**

**Nota:** Inserite sempre le lame con l'acceleratore in posizione di MASSIMA (Figura 20).

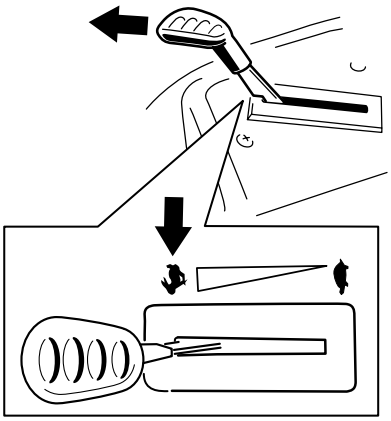

g187516

**Figura 20**

## Disattivazione del comando delle lame (PDF)

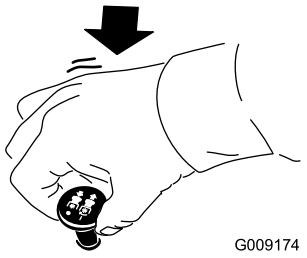


g009174

**Figura 21**

# Utilizzo dell'acceleratore

Potete spostare il comando dell'acceleratore tra le posizioni di MASSIMA e MINIMA (Figura 22).

Usate sempre la posizione di MASSIMA quando attivate l'apparato di taglio con l'interruttore di comando delle lame (PDF).

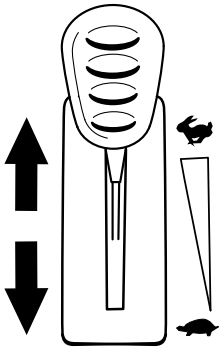

g187517

**Figura 22**

# Utilizzo dello Starter

Usate lo starter per avviare il motore a freddo.

1. Se il motore è freddo, usate lo starter per avviare il motore.
2. Tirate su la manopola dello starter per innestare lo starter prima di usare l'interruttore di accensione (Figura 23).

   **Nota:** Assicuratevi di innestare completamente lo starter. Può essere necessario tenere fissa la manopola in alto quando utilizzate l'interruttore di accensione.
3. Spingete giù lo starter per disinnestarlo una volta acceso il motore (Figura 23).

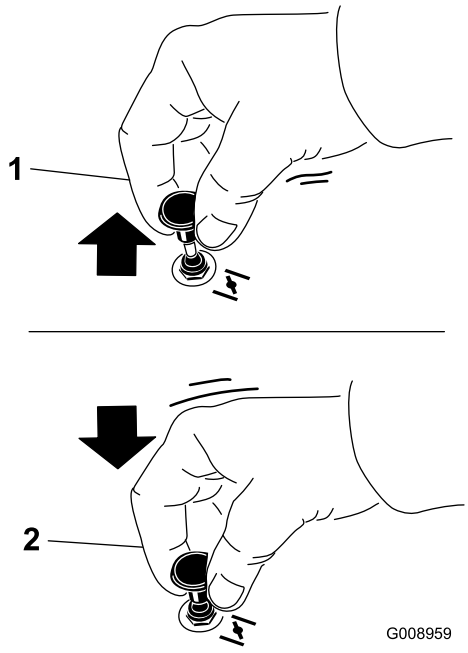


g008959

**Figura 23**

1. Posizione On
2. Posizione Off

# Utilizzo dell'interruttore di accensione

1. Girate la chiave di accensione in posizione AVVIO (Figura 24).

   **Nota:** Rilasciatela quando il motore si accende.

   **Importante: Non utilizzate il motorino di avviamento per più di 5 secondi alla volta. Se il motore non si avvia, attendete 15 secondi prima di riprovare. La mancata osservanza di queste istruzioni può fare bruciare il motorino di avviamento.**

   **Nota:** Possono essere necessari diversi tentativi di avviamento del motore la prima volta che lo avviate dopo avere lasciato l'impianto di alimentazione completamente vuoto.

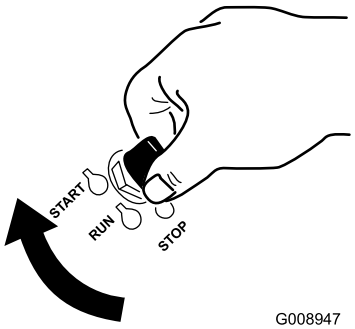


g008947

**Figura 24**

2. Girate la chiave di accensione in posizione STOP per spegnere il motore.

# Avviamento e spegnimento del motore

## Avviamento del motore

**Nota:** Con il motore tiepido o caldo non è sempre necessario strozzare l'afflusso dell'aria.

**Importante: Non utilizzate il motorino di avviamento per più di 5 secondi alla volta. L'utilizzo del motorino di avviamento per oltre 5 secondi può danneggiarlo. Se il motore non si avvia, attendete 10 secondi prima di utilizzare nuovamente il motorino di avviamento.**

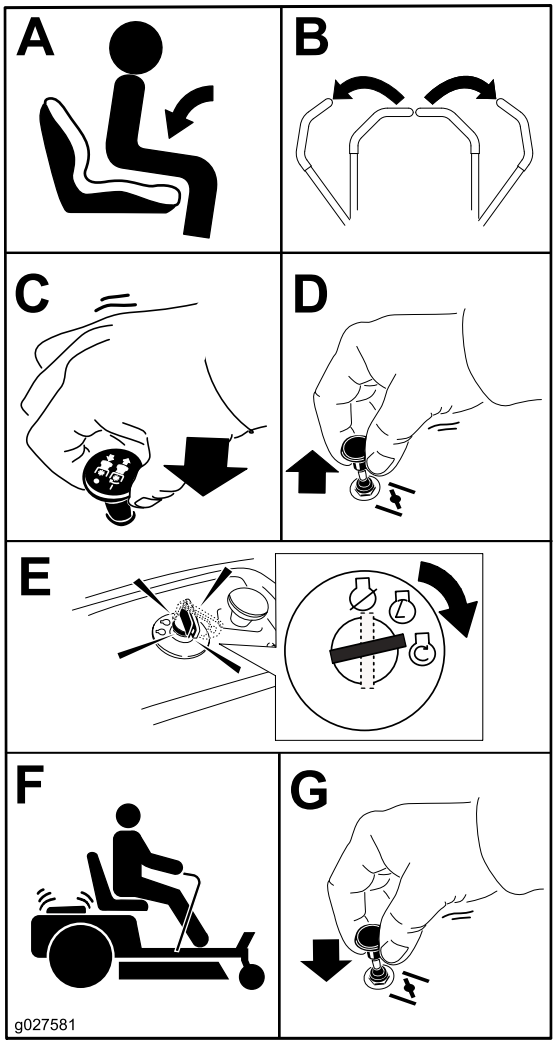


g027581

**Figura 25**

## Spegnimento del motore

1. Disinserite le lame spostando il comando delle lame in posizione OFF (Figura 23).
2. Spostate la leva dell'acceleratore in posizione MASSIMA.
3. Girate la chiave di accensione in posizione di SPEGNIMENTO e toglietela.

# Utilizzo delle leve di controllo del movimento

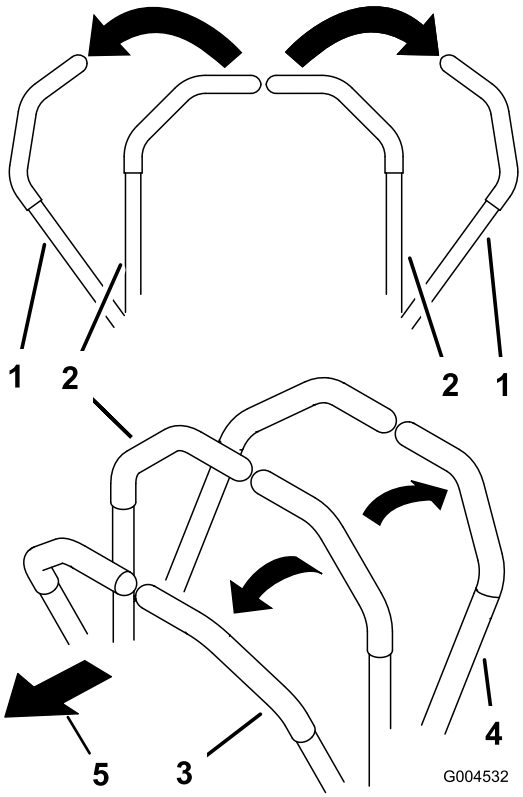


g004532

**Figura 26**

1. Leva di controllo del movimento: posizione di PARCHEGGIO
2. Posizione centrale di sbloccaggio
3. Marcia avanti
4. Retromarcia
5. Parte anteriore della macchina

# Guida della macchina

Le ruote motrici girano in modo indipendente, alimentate da motori idraulici su ciascun assale. Potete girare un lato in retromarcia mentre l'altro in marcia avanti, facendo in modo che la macchina giri su se stessa, anziché curvare. Ciò migliora notevolmente la manovrabilità della macchina ma può richiedere un periodo di adattamento al modo in cui si muove.

Il comando dell'acceleratore regola il regime del motore, misurato in giri al minuto. Posizionate il comando dell'acceleratore in posizione VELOCE per ottenere prestazioni ottimali. Tosate sempre con l'acceleratore sulla massima.

**⚠ AVVERTENZA**

**La macchina può girare molto rapidamente. Potete perdere il controllo della macchina e infortunarvi o danneggiare la macchina.**

- **Prestate molta attenzione quando sterzate.**
- **Rallentate prima di prendere curve strette.**

## Guida in marcia avanti

**Nota:** Prestate sempre molta attenzione quando fate retromarcia e sterzate.

1. Sbloccate le leve portandole al centro.
2. Per fare marcia avanti spingete lentamente in avanti le leve di controllo del movimento (Figura 27).

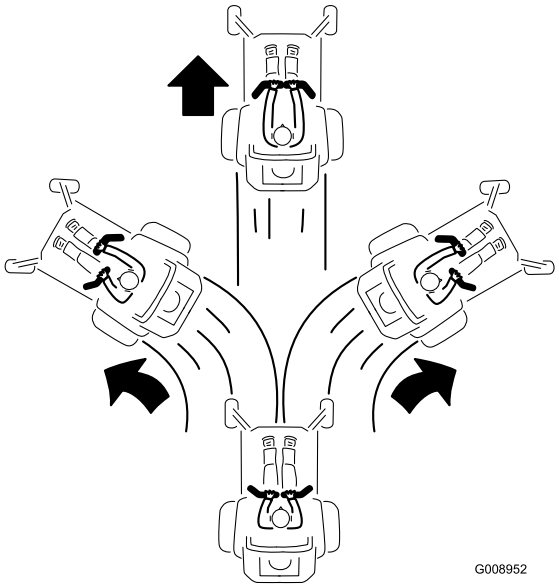


**Figura 27**

## Guida in retromarcia

1. Sbloccate le leve portandole al centro.
2. Per fare marcia indietro tirate lentamente indietro le leve di controllo del movimento (Figura 28).

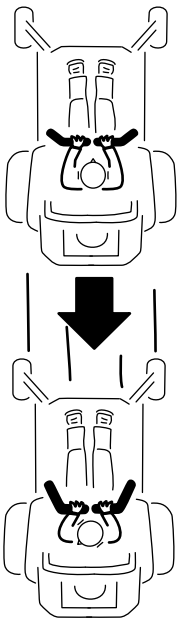


**Figura 28**

## Utilizzo del sistema di controllo Smart Speed™

La leva del sistema di controllo Smart Speed™, collocata sotto al posto di guida (Figura 29), offre all'operatore la possibilità di scegliere tra 3 velocità di guida della macchina: finitura, traino e tosatura.

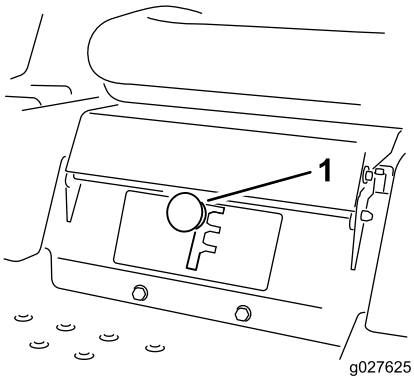


**Figura 29**

1. Leva Smart speed

Per cambiare velocità, procedete come segue:

1. Spostate le leve di controllo del movimento in folle e verso l'esterno, in posizione di PARCHEGGIO.
2. Disinnestate il comando delle lame.
3. Regolate la leva nella posizione desiderata.

Quanto segue è inteso puramente come consiglio per l'uso. Le regolazioni variano secondo il tipo di erba, il tenore di umidità e l'altezza dell'erba.

| Utilizzi consigliati: | Finitura | Traino | Tosatura |
|---|---|---|---|
| Parcheggio | X | | |
| Erba pesante e bagnata | X | | |
| Addestra-mento | X | | |
| Raccolta dell'erba | | X | |
| Mulching | | X | |
| Tosatura normale | | | X |
| Trasferi-mento | | | X |

**Finitura**

Questa è la velocità inferiore. Si consiglia l'utilizzo di questa velocità nei seguenti casi:

- Parcheggio
- Condizioni di tosatura con erba pesante e bagnata
- Addestramento

**Traino**

Questa è la velocità intermedia. Si consiglia l'utilizzo di questa velocità nei seguenti casi:

- Raccolta dell'erba
- Mulching

**Tosatura**

Questa è la velocità superiore. Si consiglia l'utilizzo di questa velocità nei seguenti casi:

- Tosatura normale
- Trasporto della macchina

# Arresto della macchina

Per arrestare la macchina, spostate le leve di controllo del movimento in FOLLE e poi verso l'esterno in posizione di PARCHEGGIO, disinserite l'interruttore di comando delle lame, assicuratevi che l'acceleratore sia in posizione MASSIMA e girate la chiave di accensione in posizione di SPEGNIMENTO. Rimuovete la chiave dall'interruttore di accensione.

**⚠ AVVERTENZA**

**Bambini ed altre persone potrebbero ferirsi se dovessero spostare o cercare di azionare il tosaerba quando è incustodito.**

**Togliete sempre la chiave di avviamento e spostate le leve di controllo del movimento in posizione FRENO prima di lasciare incustodita la macchina, anche per pochi minuti.**

# Regolazione dell'altezza di taglio

**Nota:** La posizione di trasferimento è la posizione dell'altezza di taglio superiore, pari a 115 mm, come illustrato nella Figura 30.

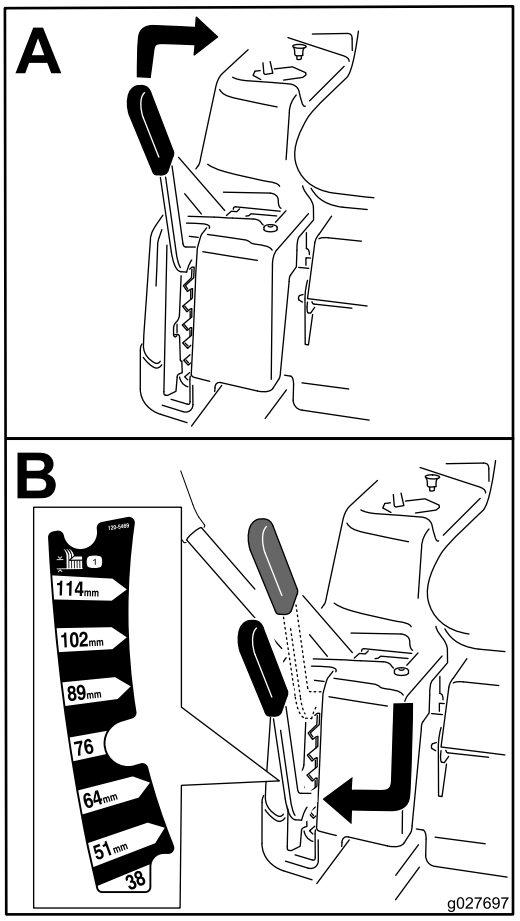


g027697

**Figura 30**

# Regolazione dei rulli antistrappo

## Per le macchine con piatti di taglio da 107 cm

Ogni volta che cambiate l'altezza di taglio, regolate anche l'altezza dei rulli antistrappo.

**Nota:** Regolate i rulli antistrappo evitando che tocchino il terreno nelle aree da tosare normali e pianeggianti.

1. Parcheggiate la macchina su un terreno pianeggiante e disinnestate il comando delle lame.
2. Assicuratevi che il freno di stazionamento sia inserito, spegnete il motore, togliete la chiave e attendete che tutte le parti in movimento si fermino prima di lasciare la posizione di guida.
3. Regolate i rulli antistrappo in una delle posizioni seguenti:

- Foro superiore: utilizzate questa posizione con il piatto di taglio nelle posizioni dell'altezza di taglio pari o inferiori a 63 mm (Figura 31).
- Foro inferiore: utilizzate questa posizione con il piatto di taglio nelle posizioni dell'altezza di taglio pari o superiori a 76 mm (Figura 31).

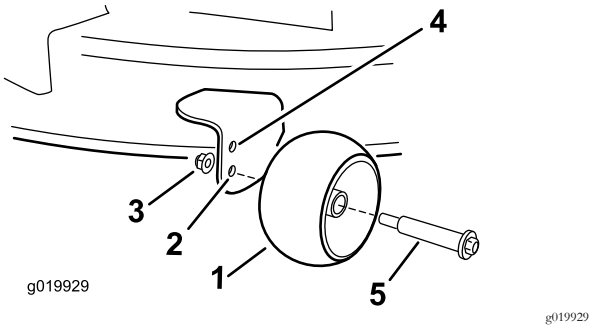


Figura 31

1. Rullo antistrappo
2. Foro inferiore: piatto di taglio nelle posizioni dell'altezza di taglio pari o superiori a 76 mm
3. Dado flangiato
4. Foro superiore: piatto di taglio nelle posizioni dell'altezza di taglio pari o inferiori a 63 mm
5. Bullone

## Per le macchine con piatti di taglio da 127 cm

Ogni volta che cambiate l'altezza di taglio, regolate anche l'altezza dei rulli antistrappo.

**Nota:** Regolate i rulli antistrappo evitando che tocchino il terreno nelle aree da tosare normali e pianeggianti.

1. Parcheggiate la macchina su un terreno pianeggiante e disinnestate il comando delle lame.
2. Assicuratevi che il freno di stazionamento sia inserito, spegnete il motore, togliete la chiave e attendete che tutte le parti in movimento si fermino prima di lasciare la posizione di guida.
3. Regolate i fori antistrappo (Figura 32) per adattarli alla posizione di altezza di taglio più vicina.

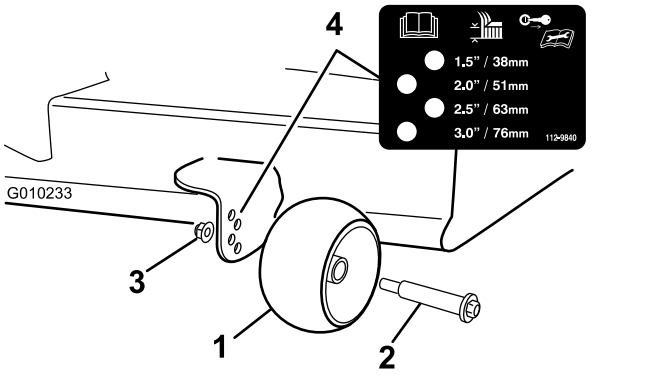


Figura 32

1. Rullo antistrappo
2. Bullone
3. Dado flangiato
4. Spaziatura fori

# Uso dello scarico laterale

Il tosaerba è dotato di un deflettore incernierato che sparge lo sfalcio ai lati e verso il terreno.

**⚠ PERICOLO**

**Se il deflettore di sfalcio, il coperchio dello scarico o il cesto di raccolta completo non sono montati, voi ed altre persone correte il rischio di venire a contatto con la lama e con oggetti scagliati dal tosaerba. Il contatto con la lama (o lame) rotante e con i detriti scagliati può provocare gravi infortuni o la morte.**

- **Non togliete mai il deflettore di sfalcio dal tosaerba, perché indirizza lo sfalcio verso il tappeto erboso. Nel caso in cui il deflettore sia danneggiato, sostituitelo immediatamente.**
- **Non infilate mai le mani o i piedi sotto il tosaerba.**
- **Non cercate mai di stasare la zona di scarico o le lame del tosaerba senza aver prima spostato la presa di forza in posizione SPENTO, girato la chiave di accensione in posizione SPENTO e tolto la chiave.**
- **Accertatevi che il deflettore di sfalcio sia abbassato.**

# Suggerimenti

## Utilizzo dell'impostazione alta velocità

Per ottenere migliori risultati e garantire la massima circolazione dell'aria, regolate il motore in posizione di MASSIMA. L'aria è necessaria per sminuzzare l'erba tagliata, quindi si raccomanda di non utilizzare un'altezza di taglio tanto bassa da circondare completamente il tosaerba con erba non tagliata. Perché l'aria venga aspirata nel tosaerba, lasciate sempre un lato del tosaerba lontano dall'erba non tagliata.

### Primo taglio del tappeto erboso

Tagliate l'erba leggermente più alta del normale per evitare che il tosaerba venga a contatto con le asperità del terreno. Tuttavia, in genere l'altezza migliore è quella usata in passato. Se l'erba è alta più di 15 cm, è preferibile praticare due passate per garantire una migliore qualità di taglio.

### Taglio di un terzo del filo d'erba

In genere è preferibile tagliare solamente un terzo circa del filo d'erba. Si raccomanda di non superare questa altezza, a meno che l'erba non sia rada, oppure ad autunno inoltrato quando l'erba cresce più lentamente.

### Direzione di tosatura alternata

Alternate la direzione della tosatura per mantenere l'erba eretta. In tal modo si agevola lo spargimento dello sfalcio per una migliore decomposizione e fertilizzazione.

### Intervalli di taglio corretti

L'erba cresce a ritmi diversi in momenti diversi dell'anno. Per mantenere la stessa altezza di taglio, tosate più spesso all'inizio della primavera. Poiché a mezza estate il ritmo di crescita dell'erba rallenta, tagliate l'erba meno di frequente. Qualora l'erba non sia stata tagliata per un periodo prolungato, tagliatela prima a un'altezza di taglio elevata, e di nuovo 2 giorni dopo, riducendo gradualmente l'altezza di taglio.

### Utilizzo di una velocità di taglio inferiore

Per migliorare la qualità del taglio, in determinate condizioni scegliete una velocità di spostamento inferiore.

### Come evitare di tosare eccessivamente il tappeto erboso

Durante la tosatura di tappeto erboso disomogeneo, alzate l'altezza di taglio per evitare strappi sul manto erboso.

### Spegnimento della macchina

Se si arresta la marcia avanti della macchina durante la tosatura, sul tappeto erboso potrebbe depositarsi un mucchio di sfalcio. Per evitare questo inconveniente, spostatevi con le lame innestate verso un'area già tosata oppure arrestate il piatto di taglio mentre avanzate.

### Mantenimento della pulizia del sottoscocca del tosaerba

Eliminate l'erba falciata e la morchia dal sottoscocca del tosaerba dopo ogni utilizzo. In caso di accumulo di sfalcio e detriti all'interno del tosaerba, la qualità di taglio può risultare insoddisfacente.

### Mantenimento della lama (o delle lame)

Mantenete affilata la lama per l'intera stagione di taglio, al fine di evitare lo strappo e la frammentazione dell'erba. In caso contrario i bordi dell'erba diventano marrone, di conseguenza l'erba cresce più lentamente ed è più soggetta a malattie. Dopo ogni utilizzo controllate che le lame siano affilate e non presentino danni o segni di usura. All'occorrenza, limate eventuali tacche ed affilate le lame. Sostituite immediatamente la lama se è danneggiata o usurata, utilizzando una lama di ricambio originale Toro.

# *Dopo l'uso*

## Sicurezza dopo il funzionamento

### Requisiti generali di sicurezza

- Pulite erba e detriti da piatti di taglio, marmitte e vano motore, per aiutare a evitare incendi. Tergete l'olio o il carburante versati.
- Chiudete il carburante prima di effettuare il rifornimento o il trasporto della macchina.
- Disinnestate la trasmissione all'accessorio ogni volta che trasportate o non utilizzate la macchina.
- Utilizzate rampe di larghezza massima per caricare la macchina su un rimorchio o un autocarro.
- Fissate saldamente la macchina in basso utilizzando cinghie, catene, cavi o corde. Le cinghie anteriori e posteriori dovranno essere rivolte verso il basso e all'esterno rispetto alla macchina.
- Lasciate raffreddare il motore prima di riporre la macchina in un ambiente chiuso.
- Chiudete il carburante prima di effettuare il rifornimento o il trasporto della macchina.
- Non depositate mai la macchina o la tanica del carburante in presenza di fiamme libere, scintille o spie, come vicino a uno scaldabagno o altre apparecchiature.

## Spingere la macchina a mano

**Importante: Spingete sempre la macchina a mano, Non trainate la macchina, dal momento che potrebbero verificarsi danni all'impianto di trasmissione idraulica.**

Questa macchina è dotata di un meccanismo del freno elettrico. Per spingere la macchina, girate la chiave di accensione in posizione di FUNZIONAMENTO. La batteria deve essere carica e funzionante perché sia possibile disinserire il freno elettrico.

### Spingere la macchina

1. Parcheggiate la macchina su un terreno pianeggiante e disinnestate il comando delle lame.

2. Spostate le leve di controllo del movimento verso l'esterno in posizione di PARCHEGGIO, spegnete il motore e attendete che tutte le parti in movimento si fermino prima di lasciare la posizione di guida.
3. Individuate le leve di bypass sul telaio su ambo i lati del motore.
4. Spostate in avanti le leve di bypass attraverso il foro della chiavetta, quindi verso il basso per bloccarle in posizione (Figura 33).

   **Nota:** Effettuate l'operazione per ciascuna leva.
5. Spostate le leve di controllo del movimento verso l'interno in posizione di FOLLE e girate la chiave di accensione in posizione di FUNZIONAMENTO.

   **Nota:** Non avviate la macchina.

   **Nota:** Ora potete spingere la macchina a mano,

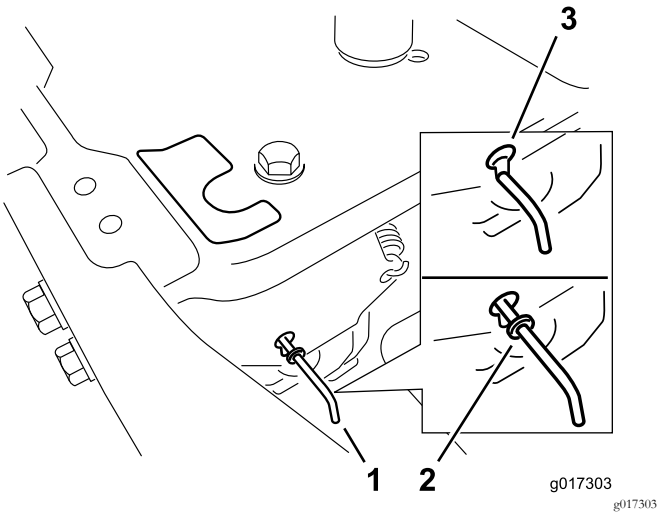


**Figura 33**

1. Posizioni della leva bypass
2. Posizione della leva per azionare la macchina
3. Posizione della leva per spingere la macchina

6. Al termine, girate la chiave in posizione di ARRESTO per evitare di scaricare la batteria.

**Nota:** Se la macchina non si sposta, il freno elettrico potrebbe essere innestato. Potete rilasciare il freno elettrico, se necessario; fate riferimento a Rilascio del freno elettrico (pagina 41).

## Funzionamento della macchina

Spostate indietro le leve di bypass attraverso il foro della chiavetta, quindi verso il basso per bloccarle in posizione, come illustrato in Figura 33.

**Nota:** Effettuate l'operazione per ciascuna leva.

# Trasporto della macchina

Per trasportare la macchina usate un rimorchio per servizio pesante o un autocarro. Controllate che il rimorchio, o l'autocarro, sia provvisto dei freni, fari e dei segnali richiesti per legge. Leggete attentamente tutte le istruzioni di sicurezza. Queste informazioni contribuiranno a salvaguardare l'integrità fisica della vostra persona, della vostra famiglia, di animali domestici e di eventuali astanti.

**⚠ AVVERTENZA**

**Non guidate su strade o superstrade se non avete le luci di direzione, fari, catarifrangenti o un cartello di veicolo lento; ciò è pericoloso e può causare incidenti e ferite.**

**Non guidate la macchina su strade pubbliche o superstrade.**

1. Se usate un rimorchio, collegatelo al veicolo trainante per mezzo di catene di sicurezza.
2. Se necessario, collegate i freni del rimorchio.
3. Caricate la macchina sul rimorchio o sull'autocarro.
4. Arrestate il motore, togliete la chiave, innestate il freno e chiudete la valvola del carburante.
5. Ancorate la macchina vicino alle ruote orientabili anteriori e al paraurti posteriore (Figura 34).

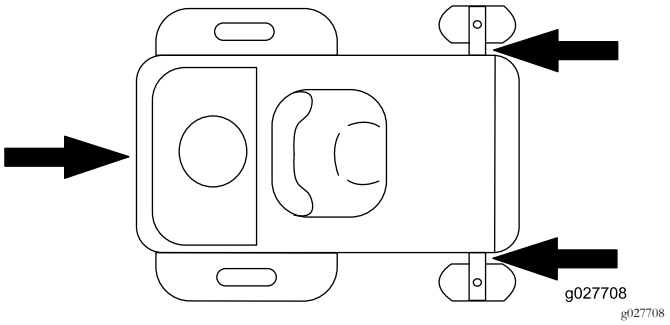


**Figura 34**

# Carico della macchina

Prestate la massima attenzione in fase di carico o scarico delle macchine su un rimorchio o un autocarro. Utilizzate una rampa di larghezza massima che sia più larga della macchina per questa procedura. Risalite in retromarcia la rampa e scendete dalla rampa in marcia avanti (Figura 35).

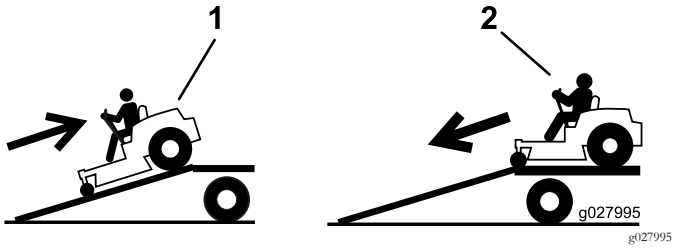


Figura 35

1. Risalite in retromarcia la rampa.
2. Scendete dalla rampa in marcia avanti.

**Importante:** **Non utilizzate singole rampe strette per ciascun lato della macchina.**

## ⚠ AVVERTENZA

**Quando si carica la macchina su un trailer o un autocarro si aumenta il rischio di ribaltamento, che può causare gravi ferite ed anche la morte (Figura 37).**

- **Prestate la massima attenzione quando guidate la macchina su una rampa.**
- **Usate solo una rampa di larghezza massima, non singole rampe per ciascun lato della macchina.**
- **Non superate un angolo di 15 gradi fra la rampa e il suolo o fra la rampa e il trailer o l'autocarro.**
- **Assicuratevi che la lunghezza della rampa sia almeno il quadruplo dell'altezza dell'autocarro o rimorchio fino al terreno. Ciò garantirà che l'angolo della rampa non superi i 15 gradi su terreno pianeggiante.**
- **Risalite in retromarcia le rampe e scendete dalle rampe in marcia avanti.**
- **Evitate accelerazioni o decelerazioni improvvise mentre guidate la macchina su una rampa, dal momento che potrebbero causare una perdita di controllo o il ribaltamento.**

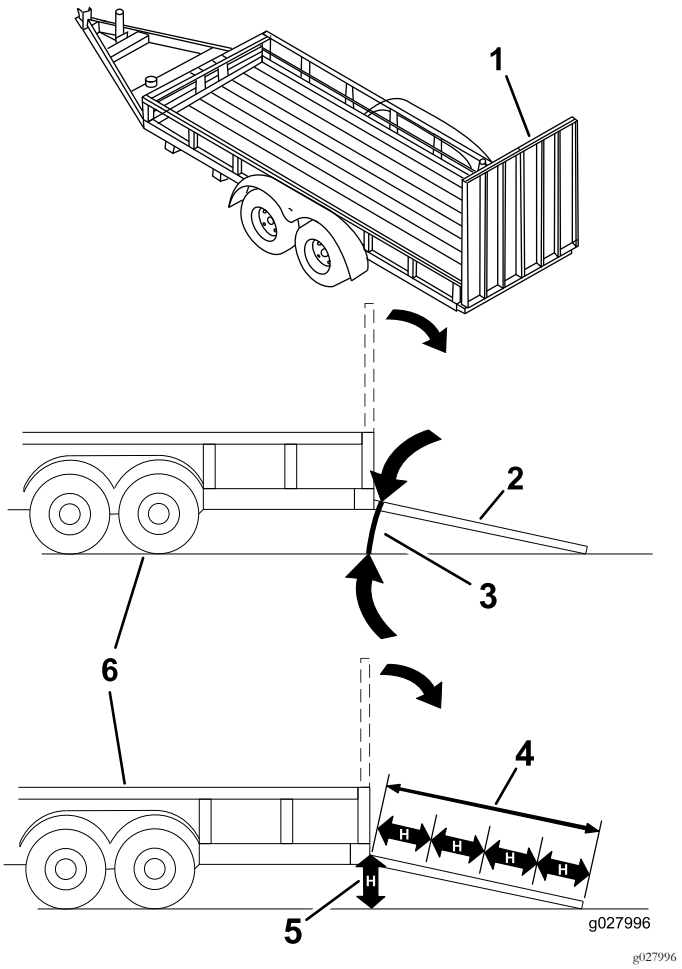


Figura 36

1. Rampa alla massima larghezza in posizione chiusa.
2. Vista laterale della rampa alla massima larghezza in posizione di caricamento.
3. Non superiore a 15 gradi
4. La lunghezza della rampa è almeno il quadruplo dell'altezza dell'autocarro o rimorchio fino al terreno.
5. H= altezza dell'autocarro o rimorchio al terreno
6. Rimorchio

# Manutenzione

**Nota:** Stabilite i lati sinistro e destro della macchina dalla normale posizione di guida.

## Programma di manutenzione raccomandato

| Cadenza di manutenzione | Procedura di manutenzione |
|---|---|
| Dopo le prime 5 ore | • Cambiate l'olio motore. |
| Prima di ogni utilizzo o quotidianamente | • Controllate il sistema microinterruttori di sicurezza.<br>• Verificate il filtro dell'aria per escludere componenti sporchi, lenti o danneggiati.<br>• Controllo del livello dell'olio motore.<br>• Pulite la griglia della presa d'aria.<br>• Ispezionate le lame.<br>• Controllate il deflettore dell'erba tagliata per verificare la presenza di eventuali danni. |
| Dopo ogni utilizzo | • Pulite l'alloggiamento della scocca del tosaerba. |
| Ogni 25 ore | • Ingrassate tutti i punti di lubrificazione.<br>• Pulite l'elemento in schiuma del filtro dell'aria (più spesso in ambienti sporchi o polverosi).<br>• Controllate la pressione degli pneumatici.<br>• Controllate crepe/usura delle cinghie. |
| Ogni 100 ore | • Sostituite l'elemento in schiuma del filtro dell'aria (più spesso in ambienti sporchi o polverosi).<br>• Effettuate la manutenzione dell'elemento di carta del filtro dell'aria (più spesso in ambienti sporchi o polverosi).<br>• Cambiate l'olio motore (Più spesso in ambienti sporchi o polverosi).<br>• Cambiate il filtro dell'olio motore (Più spesso in ambienti sporchi o polverosi).<br>• Controllate la candela (o candele).<br>• Controllate il filtro del carburante in linea. |
| Ogni 200 ore | • Sostituite l'elemento di carta del filtro dell'aria (più spesso in ambienti sporchi o polverosi).<br>• Sostituite la candela (o candele).<br>• Sostituite il filtro del carburante in linea. |
| Prima del rimessaggio | • Caricate la batteria e scollegate i cavi.<br>• Prima del rimessaggio eseguite gli interventi di manutenzione sopra riportati<br>• Verniciate le superfici scheggiate. |

**⚠ ATTENZIONE**

**Se lasciate la chiave nell'interruttore di accensione, qualcuno potrebbe accidentalmente avviare il motore e ferire gravemente voi od altre persone.**

**Prima di eseguire qualsiasi intervento di manutenzione, togliete la chiave dall'interruttore di accensione e staccate il cappellotto della candela. e riponetelo in un luogo sicuro, perché non tocchi accidentalmente la candela.**

# Procedure pre-manutenzione

## Manutenzione e rimessaggio

- Prima di riparare la macchina, effettuate le seguenti procedure:
  - Disinnestate le trasmissioni.
  - Inserite il freno di stazionamento.
  - Spegnete il motore ed estraete la chiave.
  - Scollegate il cappellotto.
- Parcheggiate la macchina su terreno pianeggiante.
- Per prevenire un incendio, eliminate erba e detriti dall'apparato di taglio, dalle trasmissioni, dalle marmitte e dal motore.
- Tergete l'olio o il carburante versati.
- Fate raffreddare il motore prima del rimessaggio della macchina.
- Non rimessate la macchina o il carburante accanto a fiamme e non spurgate il carburante al chiuso.
- Non affidate la manutenzione della macchina a personale non addestrato.
- Utilizzate cavalletti metallici per sostenere la macchina e/o i componenti quando necessario.
- Scaricate con cautela la pressione dai componenti che hanno accumulato energia.
- Prima di eseguire qualsiasi riparazione, scollegate la batteria o rimuovete i cappellotti dalla candela. Scollegate prima il morsetto negativo, per ultimo quello positivo. Collegate prima il morsetto positivo, per ultimo quello negativo.
- Prestate la massima attenzione quando controllate le lame. Durante gli interventi di manutenzione avvolgete la lama (o lame) o indossate guanti imbottiti adatti allo scopo e fate attenzione. Sostituite soltanto le lame; non raddrizzatele e non saldatele.
- Tenete mani e piedi a distanza dalle parti mobili. Se possibile, non eseguite regolazioni mentre il motore è in funzione.
- Mantenete tutti i componenti in buone condizioni operative e tutta la bulloneria serrata, soprattutto i bulloni di fissaggio delle lame. Sostituite tutti gli adesivi consumati o danneggiati.
- Non interferite mai con la funzione per cui un dispositivo di sicurezza è progettato e non riducete il livello di protezione fornito da un dispositivo di sicurezza. Controllatene il funzionamento ad intervalli regolari.
- Per garantire prestazioni ottimali e mantenere sempre la macchina in conformità alle norme di sicurezza, utilizzate esclusivamente ricambi e accessori originali Toro. Ricambi e accessori di altri produttori potrebbero risultare pericolosi e il loro impiego potrebbe far decadere la garanzia del prodotto.
- Verificate di frequente il funzionamento del freno di stazionamento. All'occorrenza regolatelo e provvedete alla revisione.

## Sollevamento del sedile

Assicuratevi che le leve di controllo del movimento siano bloccate in posizione di PARCHEGGIO. Alzate il sedile in avanti.

Potete accedere ai seguenti componenti sollevando il sedile:

- Targa del numero di serie
- Adesivo di revisione
- Bulloni di regolazione del sedile
- Filtro del carburante
- Batteria e relativi cavi

## Rilascio della cortina del piatto di taglio

Allentate i 2 bulloni inferiori della cortina per accedere alla parte superiore del piatto di taglio (Figura 37).

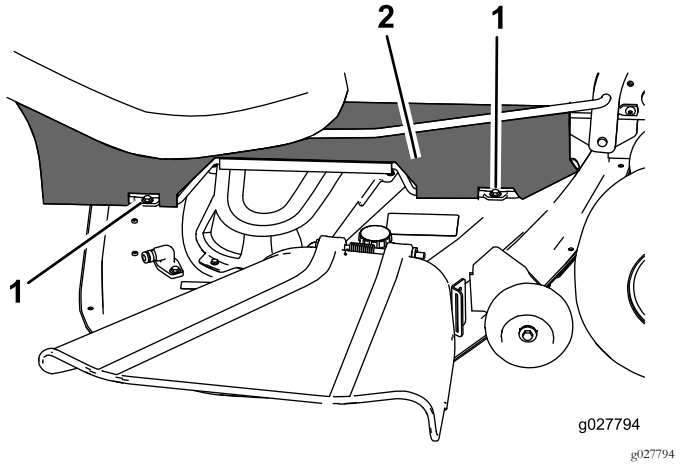


**Figura 37**

1. Bullone inferiore
2. Cortina

**Nota:** Serrate sempre i bulloni per collegare la cortina dopo la manutenzione.

# Lubrificazione

## Ingrassaggio dei cuscinetti

**Intervallo tra gli interventi tecnici:** Ogni 25 ore—Ingrassate tutti i punti di lubrificazione.

**Tipo di grasso:** grasso n. 2 a base di litio

1. Parcheggiate la macchina su un terreno pianeggiante e disinnestate il comando delle lame.
2. Portate le leve di controllo del movimento in posizione FRENO, spegnete il motore, togliete la chiave di accensione e prima di scendere dal posto di guida attendete che le parti in movimento si siano fermate.
3. Pulite i raccordi d'ingrassaggio (Figura 38 e Figura 39) con un panno.

   **Nota:** Togliete eventuali tracce di vernice davanti all'ingrassatore (o ingrassatori).

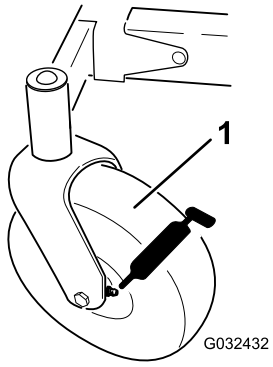


g032432

**Figura 38**

1. Ruota orientabile anteriore

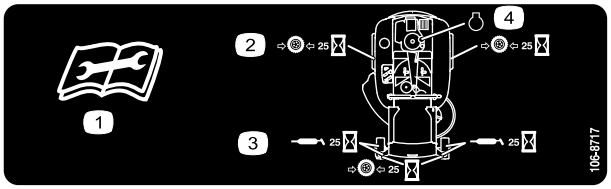


decal106-8717

**Figura 39**

Situato sulla parte sottostante il fondo del sedile

1. Leggete le istruzioni prima di eseguire interventi di revisione o manutenzione.
2. Controllate la pressione degli pneumatici ogni 25 ore di servizio.
3. Lubrificate con grasso ogni 25 ore di servizio.
4. Motore

4. Collegate un ingrassatore a pressione a ciascun ingrassatore (Figura 38 e Figura 39).
5. Pompate del grasso nel raccordo finché non inizia a fuoriuscire dai cuscinetti.

# Manutenzione del motore

## Sicurezza del motore

Prima di controllare l'olio o di rabboccare la coppa, spegnete il motore.

## Revisione del filtro dell'aria

**Intervallo tra gli interventi tecnici:** Prima di ogni utilizzo o quotidianamente

**Nota:** Eseguite la manutenzione del filtro dell'aria più di frequente (ogni poche ore) in ambienti molto inquinati o sabbiosi.

### Rimozione degli elementi

1. Parcheggiate la macchina su un terreno pianeggiante e disinnestate il comando delle lame (PDF).
2. Inserite il freno di stazionamento, spegnete il motore, togliete la chiave e attendete che tutte le parti in movimento si fermino prima di lasciare la posizione di guida.
3. Pulite intorno al filtro dell'aria per evitare che la morchia possa penetrare nel motore provocando gravi danni.
4. Sollevate il coperchio e ruotate il gruppo del filtro dell'aria per estrarlo dal motore (Figura 40).

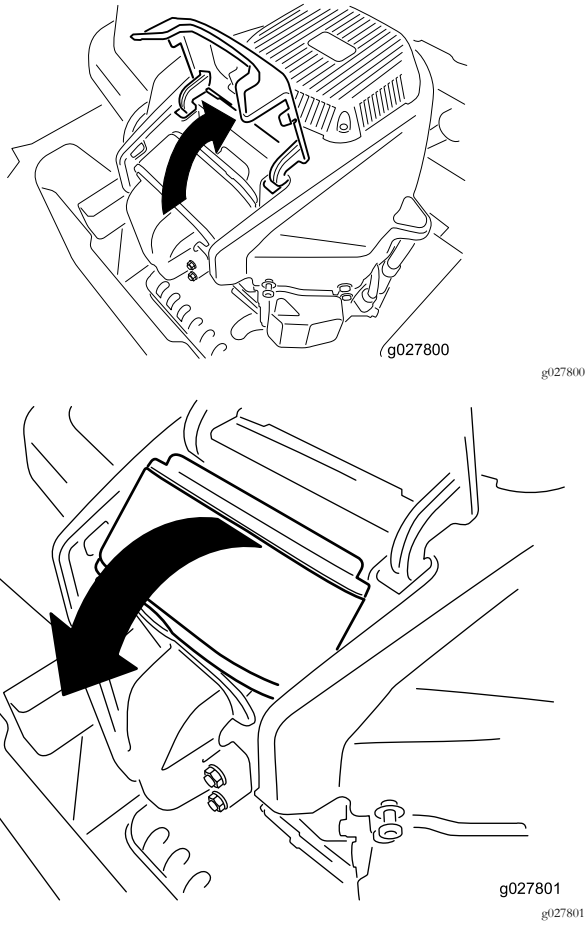


**Figura 40**

5. Togliete l'elemento in schiuma sintetica dall'elemento di carta (Figura 41).

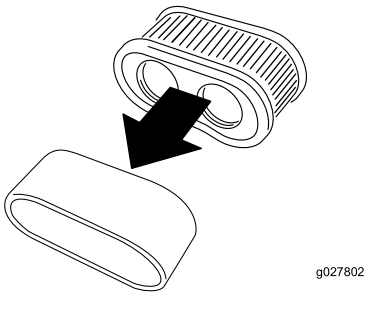


**Figura 41**

## Revisione dell'elemento in schiuma sintetica

**Intervallo tra gli interventi tecnici:** Ogni 25 ore/Ogni mese (optando per l'intervallo più breve)—Pulite l'elemento in schiuma del filtro dell'aria (più spesso in ambienti sporchi o polverosi).

Ogni 100 ore/Ogni anno (optando per l'intervallo più breve)—Sostituite l'elemento in schiuma del filtro dell'aria (più spesso in ambienti sporchi o polverosi).

Lavate l'elemento in schiuma sintetica con acqua e sostituitelo se è danneggiato.

## Revisione dell'elemento di carta

**Intervallo tra gli interventi tecnici:** Ogni 100 ore/Ogni anno (optando per l'intervallo più breve)—Effettuate la manutenzione dell'elemento di carta del filtro dell'aria (più spesso in ambienti sporchi o polverosi).

Ogni 200 ore/Ogni 2 anni (optando per l'intervallo più breve)—Sostituite l'elemento di carta del filtro dell'aria (più spesso in ambienti sporchi o polverosi).

1. Picchiettate leggermente l'elemento su una superficie piana per rimuovere polvere e morchia.
2. Controllate che sull'elemento non vi siano strappi, tracce d'olio e che la guarnizione non sia danneggiata.

**Importante: Non pulite l'elemento di carta con aria pressurizzata o liquidi, come solvente, benzina o kerosene. Sostituite l'elemento di carta nel caso in cui sia danneggiato o non possa essere pulito correttamente.**

# Cambio dell'olio motore

**Tipo di olio:** Olio detergente (API service SF, SG, SH, SJ o SL)

**Capacità della coppa dell'olio:** con filtro, 2,4 l

**Viscosità:** Vedere la tabella seguente.

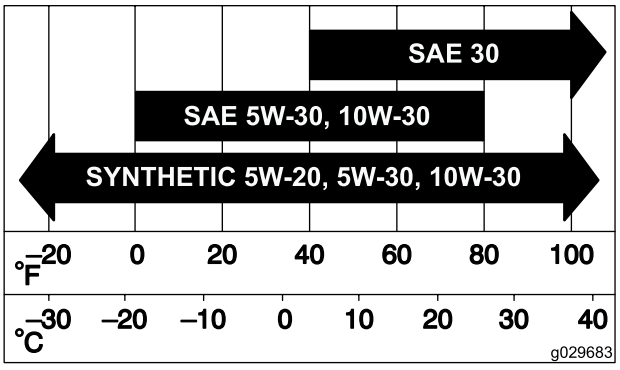


**Figura 42**

## Controllo del livello dell'olio motore

**Intervallo tra gli interventi tecnici:** Prima di ogni utilizzo o quotidianamente

**Nota:** Controllate l'olio a motore freddo.

**⚠ AVVERTENZA**

**Il contatto con superfici calde può causare infortuni.**

**Tenete mani, piedi, viso, abbigliamento e altre parti del corpo lontano dalla marmitta e altre superfici calde.**

**Importante: Se riempite troppo o troppo poco la coppa dell'olio del motore con olio e mettete in funzione il motore, potreste causare danni al motore.**

1. Parcheggiate la macchina su una superficie pianeggiante, disinnestate il comando delle lame, spegnete il motore, inserite il freno di stazionamento e togliete la chiave.
2. Assicuratevi che il motore sia spento, in posizione pianeggiante e freddo, in modo che l'olio abbia avuto il tempo necessario a spurgare nel pozzetto.
3. Per evitare morchia, residui d'erba, ecc. nel motore, pulite l'area attorno al tappo e all'asta di livello dell'olio prima della rimozione (Figura 43).
4. Prima di scendere dalla postazione di guida spegnete il motore, togliete la chiave di accensione e attendete che si fermino tutte le parti in movimento.

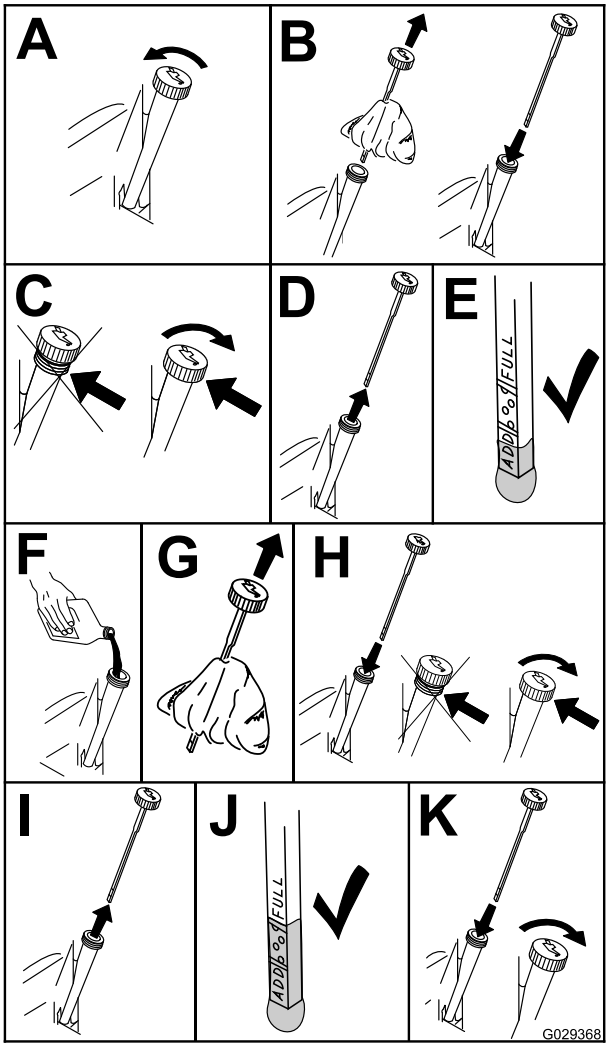


g029368

**Figura 43**

## Cambio dell'olio motore e del filtro

**Intervallo tra gli interventi tecnici:** Dopo le prime 5 ore/Dopo il primo mese (optando per l'intervallo più breve)—Cambiate l'olio motore.

Ogni 100 ore/Ogni anno (optando per l'intervallo più breve)—Cambiate l'olio motore (Più spesso in ambienti sporchi o polverosi).

Ogni 100 ore/Ogni anno (optando per l'intervallo più breve)—Cambiate il filtro dell'olio motore (Più spesso in ambienti sporchi o polverosi).

**Nota:** Cambiate il filtro dell'olio del motore più spesso in ambienti particolarmente sporchi o polverosi).

**Nota:** Consegnate l'olio usato ad un centro di raccolta.

1. Parcheggiate la macchina su una superficie pianeggiante per assicurarvi che l'olio venga spurgato completamente.
2. Disinnestate la PDF e assicuratevi che il freno di stazionamento sia inserito.

3. Prima di scendere dalla postazione di guida spegnete il motore, togliete la chiave di accensione e attendete che si fermino tutte le parti in movimento.
4. Spurgate l'olio motore.

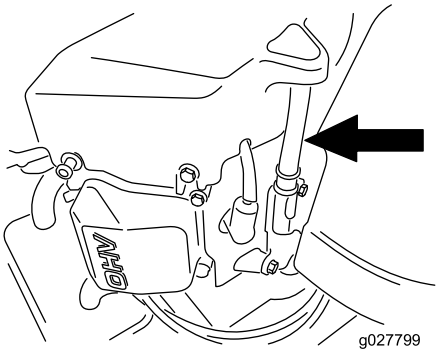


g027799

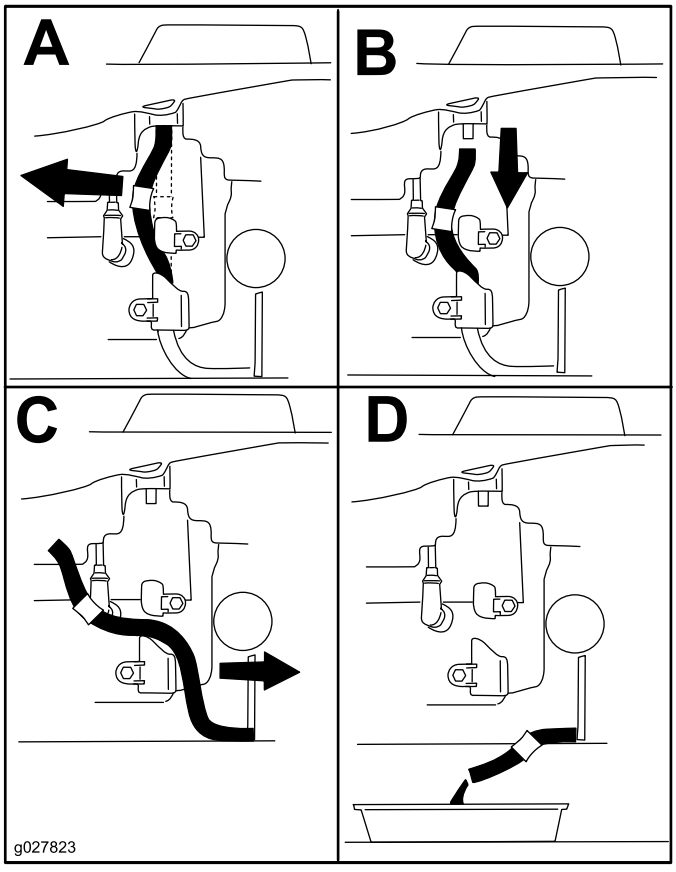


g027823

**Figura 44**

5. Cambiate il filtro dell'olio del motore (Figura 45).

   **Nota:** Assicuratevi che la guarnizione del filtro dell'olio tocchi il motore e poi ruotate il filtro di altri 3/4 di giro.

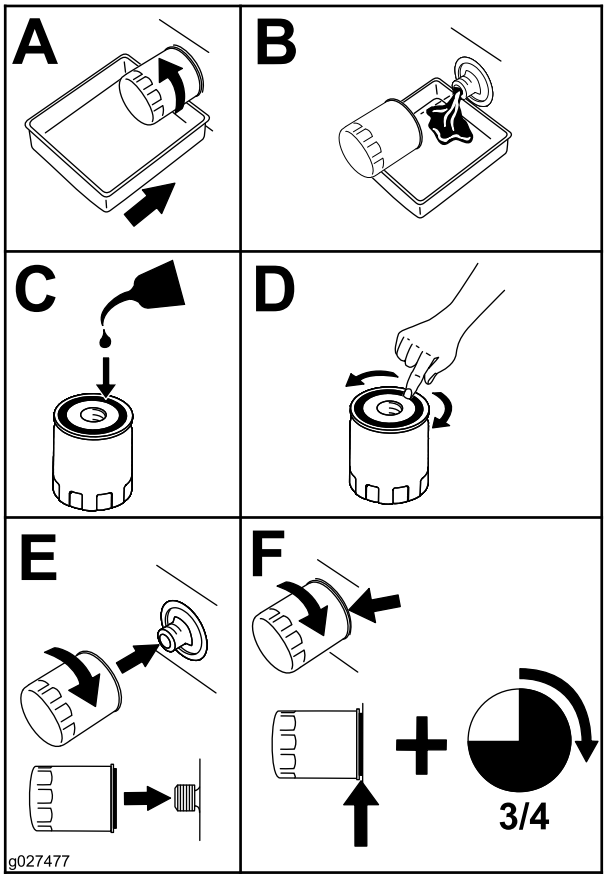


g027477

**Figura 45**

6. Versate lentamente circa l'80% dell'olio indicato nel tubo di rifornimento e sempre con cautela rabboccate l'olio necessario per portarlo alla tacca di **Full (pieno)** (Figura 46).

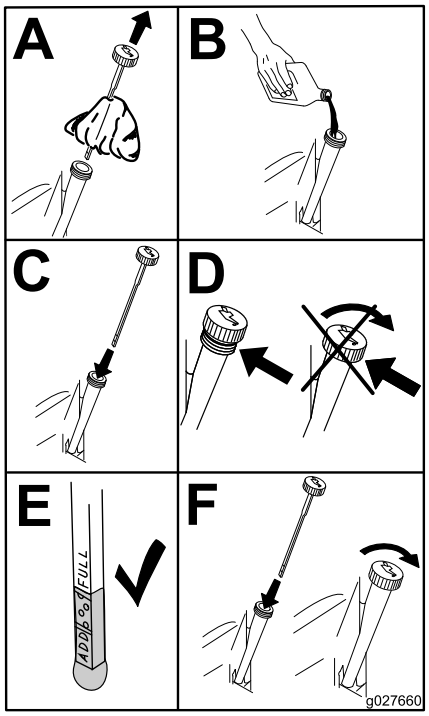


g027660

**Figura 46**

# Manutenzione della candela

**Intervallo tra gli interventi tecnici:** Ogni 100 ore/Ogni anno (optando per l'intervallo più breve)—Controllate la candela (o candele).

Ogni 200 ore/Ogni 2 anni (optando per l'intervallo più breve)—Sostituite la candela (o candele).

Prima di montare la candela verificate che la distanza tra gli elettrodi centrale e laterale sia corretta. Utilizzate una chiave per candele per la rimozione ed il montaggio della candela (o candele), ed un calibro/spessimetro per il controllo e la regolazione della distanza fra gli elettrodi. Se necessario, montate una nuova candela (o nuove candele).

**Tipo:** Champion® RN9YC o NGK® BPR6ES

**Distanza tra gli elettrodi:** 0,76 mm

## Rimozione della candela

1. Disinnestate la PDF e spostate le leve di controllo del movimento in posizione di PARCHEGGIO.
2. Prima di scendere dalla postazione di guida spegnete il motore, togliete la chiave di accensione e attendete che si fermino tutte le parti in movimento.

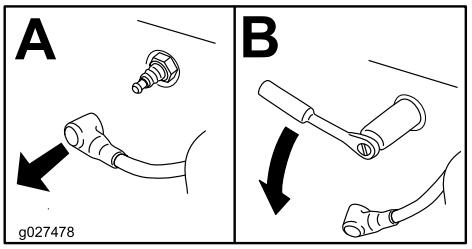


g027478

**Figura 47**

**Nota:** A causa dell'incavo profondo attorno alla candela, il metodo più efficace per la pulizia della cavità è quello di soffiare via la sporcizia con aria compressa. Per accedere più facilmente alla candela, rimuovete il convogliatore per la pulizia.

## Controllo della candela

**Importante: Non pulite la(e) candela(e). Sostituite sempre la candela (o candele) in caso di: patina nera sull'isolatore, elettrodi usurati, pellicola d'olio oppure crepe.**

Se l'isolatore è marrone chiaro o grigio, il motore funziona correttamente. Una patina nera sull'isolatore significa in genere che il filtro dell'aria è sporco.

Regolate la distanza a 0,76 mm.

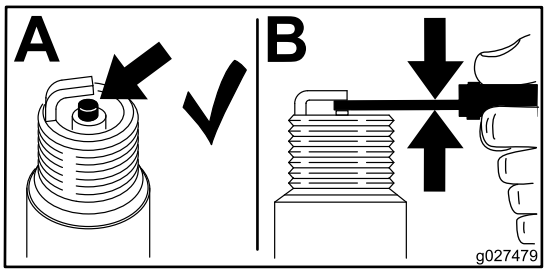


g027479

**Figura 48**

## Montaggio della candela

Serrate la candela (o le candele) a 25 - 30 N·m.

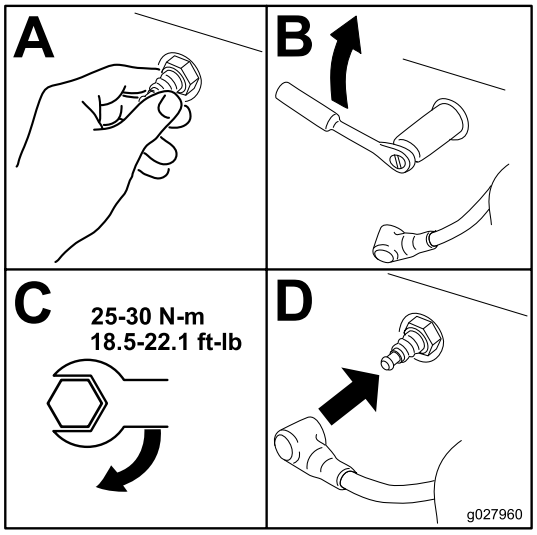


g027960

**Figura 49**

## Pulizia dell'impianto di raffreddamento

Prima di ogni utilizzo, pulite la griglia della presa d'aria da eventuale erba o sporcizia.

1. Disinserite il comando delle lame e spostate le leve di controllo del movimento in posizione di PARCHEGGIO.
2. Prima di scendere dalla postazione di guida spegnete il motore, togliete la chiave di accensione e attendete che si fermino tutte le parti in movimento.
3. Rimuovete il filtro dell'aria dal motore.
4. Togliete il riparo del motore.
5. Per evitare l'ingresso di detriti nella presa d'aria, montate il filtro dell'aria sulla relativa base.
6. Rimuovete sporcizia ed erba dagli elementi.
7. Rimuovete il filtro dell'aria e montate il riparo del motore.
8. Montate il filtro dell'aria.

# *Manutenzione del sistema di alimentazione*

**⚠ PERICOLO**

**In talune condizioni, il carburante è estremamente infiammabile ed altamente esplosivo. Un incendio o un'esplosione causati dal carburante possono ustionare voi e terzi, oltre a danneggiare la proprietà.**

- **Eseguite qualsiasi intervento di manutenzione connesso al carburante quando il motore è freddo. Eseguite questa operazione all'aperto, e tergete il carburante versato.**
- **Non fumate mai quando spurgate il carburante, e state lontani da fiamme vive o dove una scintilla possa accendere i fumi di carburante.**

## Sostituzione del filtro del carburante in linea

**Intervallo tra gli interventi tecnici:** Ogni 100 ore/Ogni anno (optando per l'intervallo più breve)—Controllate il filtro del carburante in linea.

Ogni 200 ore/Ogni 2 anni (optando per l'intervallo più breve)—Sostituite il filtro del carburante in linea.

Non montate mai un filtro sporco qualora sia stato staccato dal tubo del carburante.

1. Parcheggiate la macchina su un terreno pianeggiante e disinnestate il comando delle lame.
2. Assicuratevi che il freno di stazionamento sia inserito, spegnete il motore, togliete la chiave e attendete che tutte le parti in movimento si fermino prima di lasciare la posizione di guida.

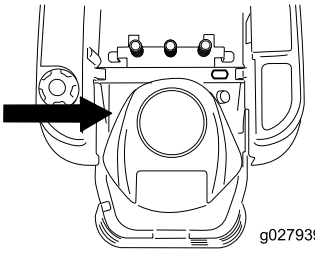


g027939

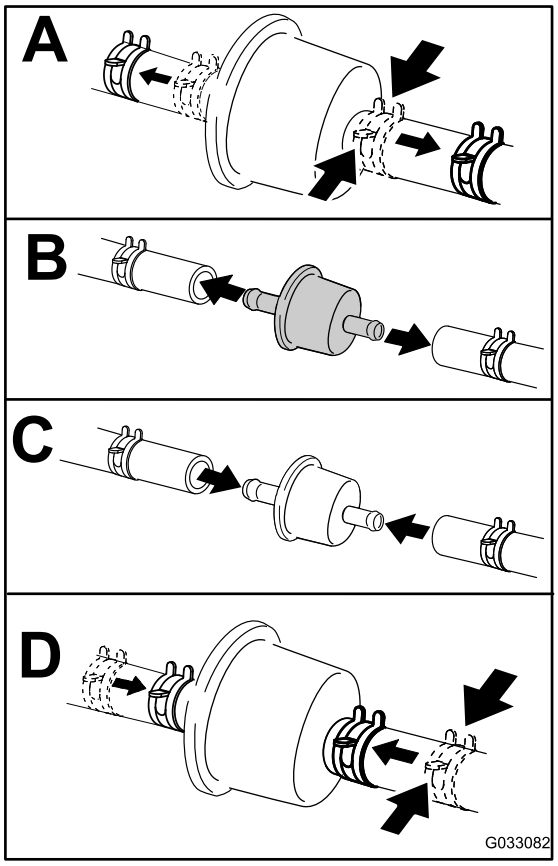


g033082

**Figura 50**

# *Manutenzione dell'impianto elettrico*

## Sicurezza dell'impianto elettrico

- Scollegate la batteria prima di riparare la macchina. Scollegate prima il morsetto negativo, per ultimo quello positivo. Collegate prima il morsetto positivo, per ultimo quello negativo.
- Caricate la batteria in un'area aperta e ben ventilata, lontano da scintille e fiamme. Togliete la spina del caricabatterie prima di collegare o scollegare la batteria. Indossate indumenti di protezione e utilizzate attrezzi isolati.

**AVVERTENZA**

**CALIFORNIA**
**Avvertenza norma "Proposition 65"**

**I poli della batteria, i morsetti e gli accessori attinenti contengono piombo e relativi composti, sostanze chimiche che nello Stato della California sono considerate cancerogene e causa di anomalie della riproduzione. Lavate le mani dopo avere maneggiato questi componenti.**

## Revisione della batteria

### Rimozione della batteria

**⚠ AVVERTENZA**

**I morsetti della batteria e gli attrezzi metallici possono creare cortocircuiti contro i componenti metallici, e provocare scintille, che possono fare esplodere i gas delle batterie e causare infortuni.**

- **In sede di rimozione o montaggio della batteria, impedite ai morsetti di toccare le parti metalliche della macchina.**
- **Non lasciate che gli attrezzi metallici creino cortocircuiti fra i morsetti della batteria e le parti metalliche della macchina.**

1. Parcheggiate la macchina su un terreno pianeggiante e disinnestate il comando delle lame.
2. Portate le leve di controllo del movimento in posizione FRENO, spegnete il motore, togliete la chiave di accensione, e prima di scendere dal posto di guida attendete che le parti in movimento si siano fermate.
3. Alzate il sedile per raggiungere la batteria.

4. Staccate il cavo negativo (nero) di terra dal polo della batteria (Figura 51).

   **Nota:** Conservate tutti i dispositivi di fermo.

**⚠ AVVERTENZA**

**In caso di errato percorso dei cavi della batteria, la macchina ed i cavi possono venire danneggiati, e causare scintille che possono fare esplodere i gas delle batterie e provocare infortuni.**

- **Scollegate sempre il cavo negativo (nero) della batteria prima di quello positivo (rosso).**
- **Collegate sempre il cavo positivo (rosso) della batteria prima di quello negativo (nero).**

5. Infilate il cappuccio di gomma sul cavo positivo (rosso) della batteria.
6. Staccate il cavo positivo (rosso) dal polo della batteria (Figura 51).

   **Nota:** Conservate tutti i dispositivi di fermo.

7. Togliete il dispositivo di fissaggio della batteria (Figura 51) e togliete la batteria dal vassoio.

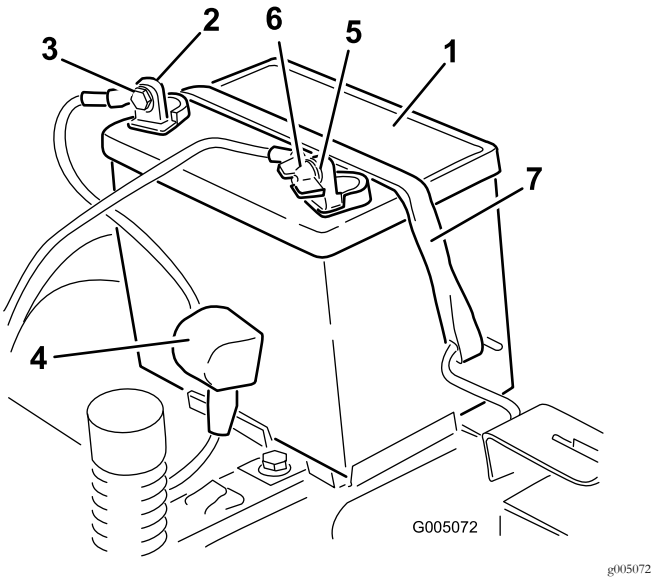


**Figura 51**

1. Batteria
2. Polo positivo (+)
3. Bullone, rondella e dado
4. Guaina del morsetto
5. Polo negativo (-)
6. Dado ad alette, rondella e bullone
7. Dispositivo di fissaggio della batteria

## Ricarica della batteria

**Intervallo tra gli interventi tecnici:** Prima del rimessaggio—Caricate la batteria e scollegate i cavi.

1. Togliete la batteria dal telaio; vedere Rimozione della batteria (pagina 38).
2. Caricate la batteria per un minimo di 1 ora da 6 a 10 A.

   **Nota:** Non sovraccaricatela.

3. Quando la batteria è completamente carica, staccate il caricabatterie dalla presa elettrica e scollegate i cavi di ricarica dai poli della batteria (Figura 52).

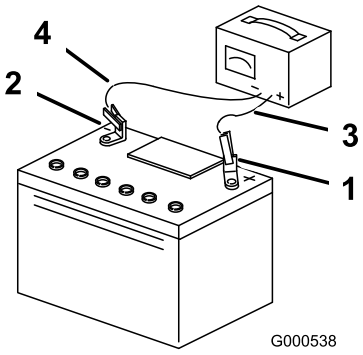


**Figura 52**

1. Polo positivo (+)
2. Polo negativo (-)
3. Cavo di ricarica rosso (+)
4. Cavo di ricarica nero (–)

## Montaggio della batteria

1. Posizionate la batteria nella cassetta (Figura 51).
2. Montate il cavo positivo (rosso) della batteria con il morsetto positivo (+) utilizzando i dispositivi di fermo precedentemente rimossi.
3. Montate il cavo negativo della batteria al morsetto negativo (-) utilizzando i dispositivi di fermo precedentemente rimossi.
4. Infilate la guaina rossa del morsetto sul polo positivo (rosso) della batteria.
5. Fissate la batteria con l'apposito dispositivo (Figura 51).
6. Abbassate il sedile.

## Revisione dei fusibili

l'impianto elettrico è protetto da fusibili, che non necessitano di alcuna manutenzione; tuttavia, nel caso in cui salti un fusibile dovete controllare che non vi sia un cortocircuito e se i componenti funzionano correttamente.

**Tipo di fusibile:**

- Principale - F1 (30 A, tipo di lama)
- Circuito di carica - F2 (25 A, tipo di lama)

1. Rimuovete le viti che fissano la plancia alla macchina.

   **Nota:** Conservate tutti i dispositivi di fermo.

2. Sollevate la plancia per accedere al cablaggio preassemblato principale e al portafusibili (Figura 53).
3. Per sostituire un fusibile, tiratelo (Figura 53) ed estraetelo dall'attacco.

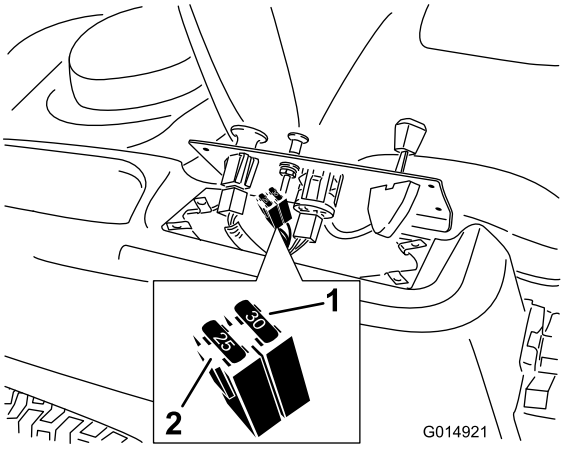


g014921

**Figura 53**

1. Principale (30 A)
2. Circuito di carica (25 A)

4. Riposizionate la plancia nella sua sede originale.

   **Nota:** Con le quattro viti rimosse in precedenza, fissate la plancia alla macchina.

# *Manutenzione del sistema di trazione*

## Controllo della pressione degli pneumatici

**Intervallo tra gli interventi tecnici:** Ogni 25 ore—Controllate la pressione degli pneumatici.

Mantenete la pressione pneumatica delle ruote anteriori e posteriori come riportato. La pressione irregolare degli pneumatici può causare un taglio irregolare. Controllate la pressione sullo stelo della valvola (Figura 54). Per ottenere valori più attendibili, controllate gli pneumatici a freddo.

Fate riferimento alla pressione massima suggerita dal produttore degli pneumatici indicata sul lato degli pneumatici delle ruote orientabili.

Gonfiate gli pneumatici posteriori a 0,90 bar.

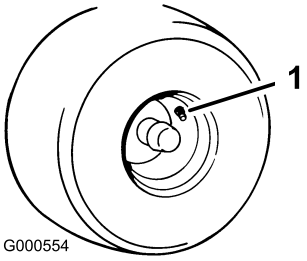


g000554

**Figura 54**

1. Stelo della valvola

## Rilascio del freno elettrico

Potete rilasciare manualmente il freno elettrico ruotando i bracci articolati in avanti. Una volta eccitato il freno elettrico, il freno si resetta.

1. Girate la chiave di accensione in posizione di SPEGNIMENTO o scollegate la batteria.
2. Individuate l'albero sul freno elettrico in cui sono collegati i bracci di attacco del freno (Figura 55).
3. Ruotate l'albero in avanti per rilasciare il freno.

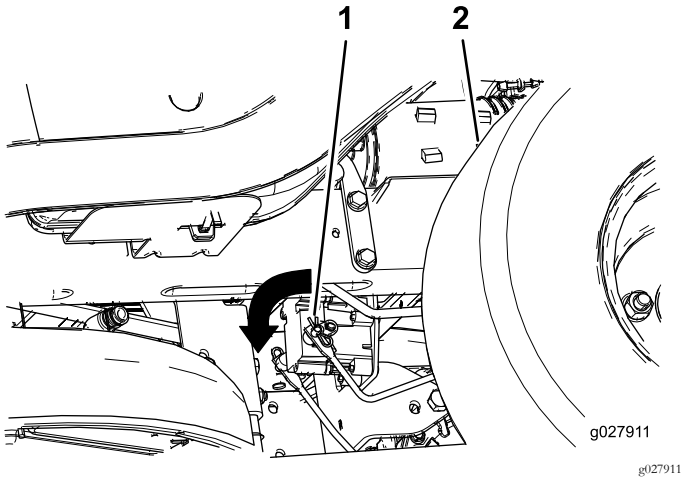


**Figura 55**

1. Braccio articolato del freno sul modulo di controllo del freno elettrico
2. Pneumatico posteriore sinistro

# *Manutenzione del tosaerba*

## Revisione delle lame di taglio

Per garantire una qualità del taglio superiore, mantenete le lame affilate. Per agevolare l'affilatura e la sostituzione tenete una scorta di lame di ricambio.

### Sicurezza delle lame

Le lame consumate o danneggiate possono spezzarsi e scagliare frammenti verso di voi o gli astanti, causando gravi ferite o anche la morte. Non cercate di riparare le lame danneggiate, in quanto potreste annullare la certificazione di sicurezza del prodotto.

- Controllate le lame ad intervalli regolari, per accertare che non siano consumate o danneggiate.
- Prestate la massima attenzione quando controllate le lame. Durante gli interventi di manutenzione, avvolgete le lame o indossate guanti adatti allo scopo e fate attenzione. Sostituite o affilate solo le lame; non raddrizzatele né saldatele.
- Su macchine multilama, ricordate che la rotazione di 1 lama può provocare la rotazione anche di altre lame.

### Prima di controllare o revisionare le lame

1. Parcheggiate la macchina su una superficie pianeggiante, disinnestate il comando delle lame (PDF) e spostate le leve di controllo del movimento verso l'esterno, in posizione di PARCHEGGIO.
2. Spegnete il motore, togliete la chiave e scollegate i cappellotti dalle candele.

### Controllo delle lame

**Intervallo tra gli interventi tecnici:** Prima di ogni utilizzo o quotidianamente

1. Controllate i taglienti (Figura 56).
2. Se i taglienti non sono affilati o presentano intaccature, togliete la lama ed affilatela; vedere Affilatura delle lame (pagina 43).
3. Controllate le lame, in particolare l'area curva.
4. Se notate incrinature, usura o scanalature in questa zona, montate immediatamente una nuova lama (Figura 56).

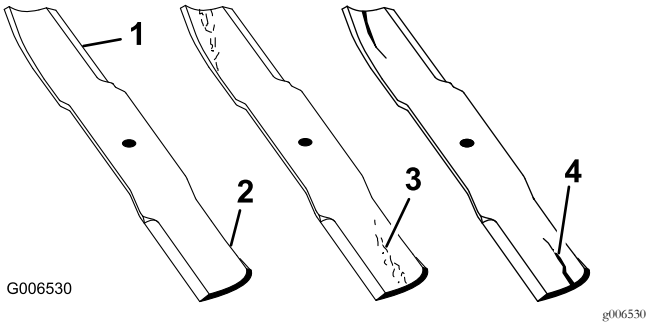


**Figura 56**

1. Bordo tagliente
2. Area curva
3. Usura/scanalatura
4. Incrinatura

## Controllo delle lame curve

**Nota:** La macchina deve essere posizionata su una superficie pianeggiante per la seguente procedura.

1. Sollevate il piatto di taglio alla posizione superiore dell'altezza di taglio.
2. Indossando guanti ben imbottiti o altra protezione per le mani adeguata ruotate lentamente la lama da misurare in una posizione che consenta la misurazione effettiva della distanza tra il tagliente e la superficie piana su cui si trova la macchina Figura 57).

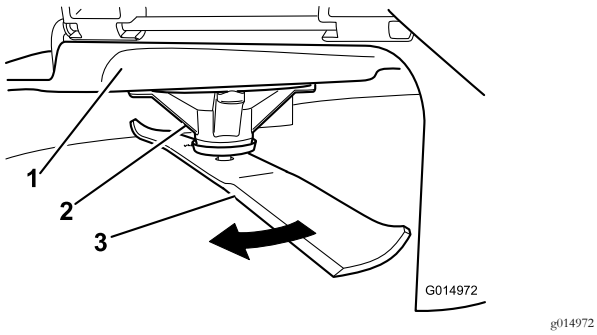


**Figura 57**

1. Piatto
2. Supporto dei fuselli
3. Lama

3. Misurate dalla punta della lama alla superficie piana (Figura 58).

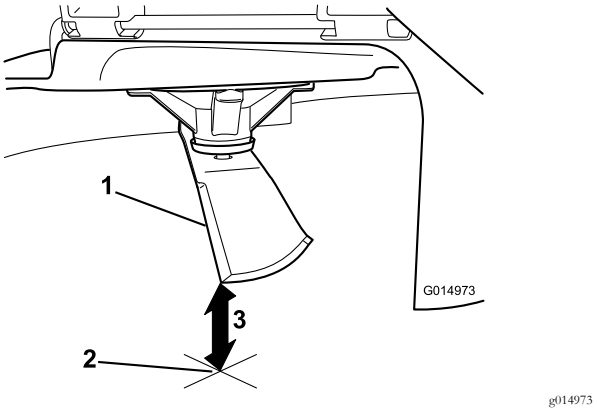


**Figura 58**

1. Lama (in posizione per la misurazione)
2. Superficie piana
3. Distanza misurata tra la lama e la superficie (A)

4. Ruotate la stessa lama di 180 gradi in modo che il tagliente opposto si trovi ora nella stessa posizione (Figura 59).

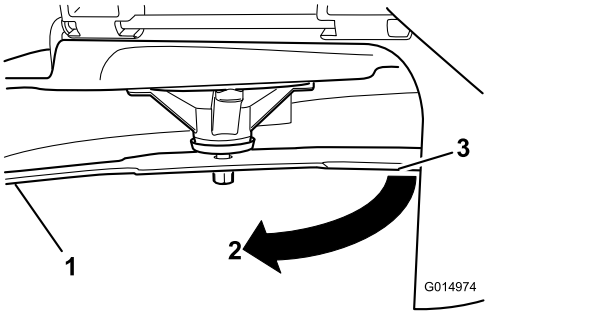


**Figura 59**

1. Lama (lato precedentemente misurato)
2. Misurazione (posizione precedentemente usata)
3. Lato opposto della lama che viene spostata nella posizione di misurazione

5. Misurate dalla punta della lama alla superficie piana (Figura 60).

   **Nota:** La varianza non deve essere superiore a 3 mm.

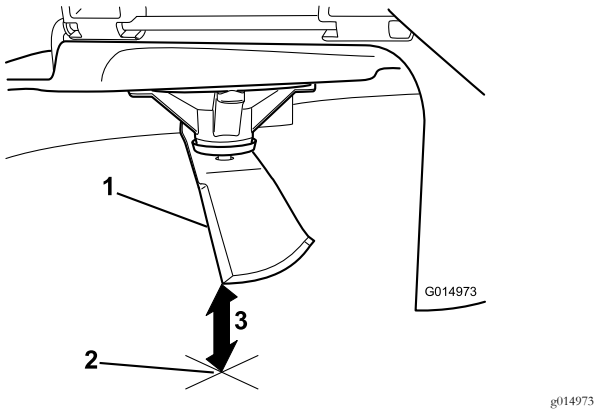


**Figura 60**

1. Bordo della lama opposto (in posizione per la misurazione)
2. Superficie piana
3. Seconda distanza misurata tra la lama e la superficie (B)

A. Se la differenza tra A e B è superiore a 3 mm, sostituite la lama con una nuova; fate riferimento a Rimozione delle lame (pagina 43) e Montaggio delle lame (pagina 44).

**Nota:** Se viene sostituita una lama curva con una nuova lama e la dimensione ottenuta continua ad essere superiore a 3 mm, il fusello della lama può essere piegato. Per assistenza, rivolgetevi a un Distributore Toro autorizzato.

B. Se la varianza è limitata, spostatevi alla lama successiva.

6. Ripetete la procedura su ogni lama.

## Rimozione delle lame

Sostituite le lame se colpiscono un corpo solido, se sono sbilanciate o curve. Per ottenere prestazioni ottimali e mantenere la macchina in conformità alle norme di sicurezza, utilizzate lame di ricambio originali Toro. Le lame di ricambio di altre marche possono annullare la conformità alle norme di sicurezza.

1. Tenete l'estremità della lama con un cencio o un guanto bene imbottito.
2. Togliete il bullone, la rondella curva e la lama dall'asse del fusello (Figura 61).

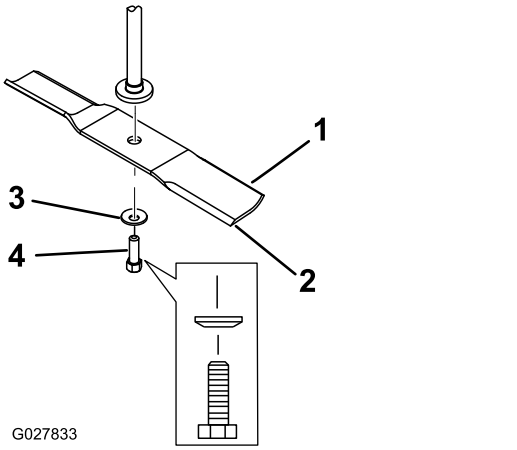


**Figura 61**

1. Costa
2. Lama
3. Rondella curva
4. Bullone della lama

## Affilatura delle lame

1. Affilate i taglienti da entrambe le estremità della lama con una lima (Figura 62).

**Nota:** Rispettate l'angolazione originale.

**Nota:** La lama conserva il proprio equilibrio soltanto se viene rimossa una quantità uguale di materiale da entrambi i taglienti.

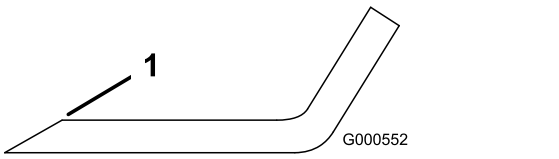


**Figura 62**

1. Affilate all'angolazione originale.

2. Controllate l'equilibrio della lama posizionandola su un bilanciatore (Figura 63).

**Nota:** Se la lama rimane in posizione orizzontale, è bilanciata e può essere utilizzata.

**Nota:** Se la lama non è bilanciata, limate del metallo soltanto dalla costa (Figura 62).

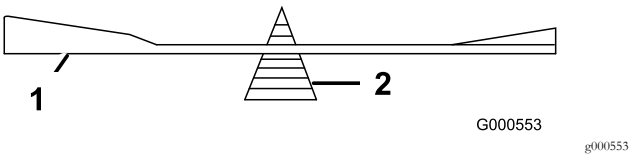


**Figura 63**

1. Lama
2. Bilanciatore

3. Ripetete la procedura finché la lama non è perfettamente bilanciata.

## Montaggio delle lame

1. Montate la lama sull'asse del fusello (Figura 61).

   **Importante: Perché tagli correttamente, il lato curvo della lama deve essere rivolto in alto, verso l'interno del tosaerba.**

2. Montate la rondella curva (lato concavo verso la lama) e il bullone della lama (Figura 61).
3. Serrate il bullone della lama tra 47 e 88 N·m.

# Livellamento del piatto di taglio del tosaerba

Il livellamento del piatto di taglio deve essere controllato ogni volta che si mette in opera il tosaerba oppure quando il taglio è irregolare.

Verificate il piatto di taglio per escludere lame piegate prima del livellamento e rimuovete e sostituite eventuali lame piegate; fate riferimento a Controllo delle lame curve (pagina 42) prima di proseguire.

Livellate il piatto di taglio prima in senso laterale; poi potete regolare l'inclinazione in senso longitudinale.

**Requisiti:**

- La macchina deve essere posizionata su una superficie piana.
- Gli pneumatici devono essere tutti e opportunamente gonfiati; fate riferimento a Controllo della pressione degli pneumatici (pagina 40).

## Livellamento laterale

1. Parcheggiate la macchina su un terreno pianeggiante e disinnestate il comando delle lame.
2. Portate le leve di controllo del movimento in posizione FRENO, spegnete il motore, togliete la chiave di accensione, e prima di scendere dal posto di guida attendete che le parti in movimento si siano fermate.
3. Spostate la leva dell'altezza di taglio in posizione centrale.
4. Girate con cautela le lame in modo che siano disposte tutte lateralmente (Figura 64 e Figura 65).

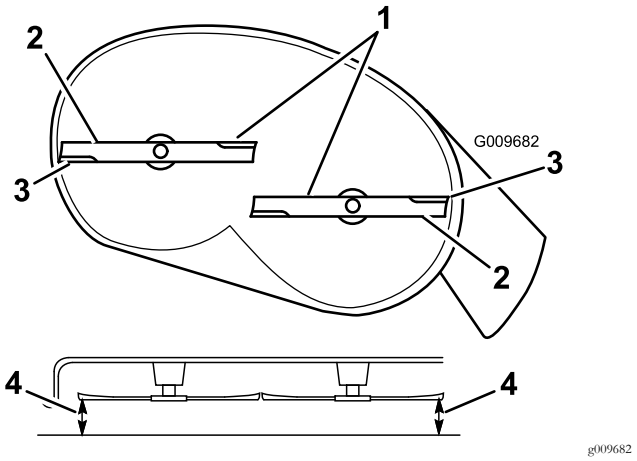


**Figura 64**
Piatti di taglio con 2 lame

1. Lame in posizione laterale
2. Costa
3. Taglienti esterni
4. Misurate qui dalla punta della lama alla superficie piana

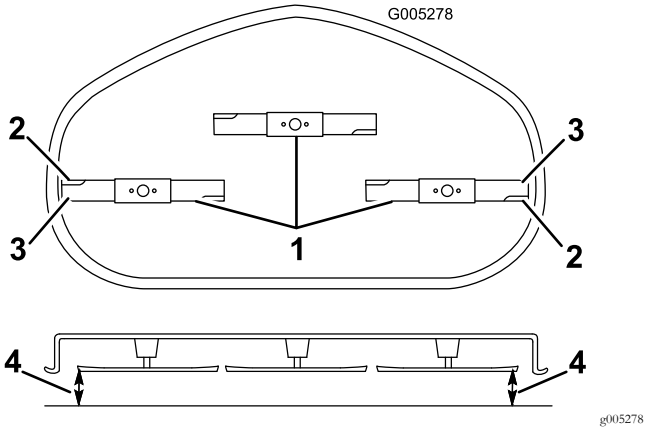


**Figura 65**
Piatti di taglio con 3 lame

1. Lame in posizione laterale
2. Costa
3. Taglienti esterni
4. Misurate qui dalla punta della lama alla superficie piana

5. Misurate la distanza tra i taglienti esterni e la superficie piatta (Figura 64 e Figura 65).

   **Nota:** Se entrambe le misure non rientrano nella tolleranza di 5 mm è necessario regolare; proseguite l'operazione.

6. Spostatevi sul lato sinistro della macchina.
7. Allentate il dado di bloccaggio laterale.
8. Alzate o abbassate il lato sinistro del piatto di taglio ruotando il dado posteriore (Figura 66).

   **Nota:** Ruotate il dado posteriore in senso orario per alzare il piatto di taglio, in senso antiorario per abbassarlo. (Figura 66).

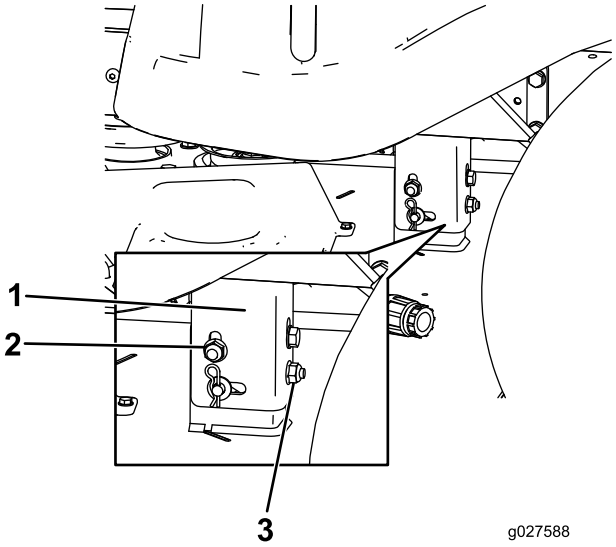


**Figura 66**

1. Supporto di sospensione
2. Dado di bloccaggio laterale
3. Dado posteriore

9. Controllate nuovamente le regolazioni in senso laterale. Ripetete la procedura finché le misurazioni non sono corrette.
10. Continuate a livellare il piatto di taglio verificando l'inclinazione longitudinale della lama; vedere Livellamento longitudinale della lama (pagina 45).

## Livellamento longitudinale della lama

Controllate il livello longitudinale della lama ogni volta che mettete in opera il tosaerba. Se il lato anteriore del tosaerba è più basso di 7,9 mm rispetto al lato posteriore, regolate l'inclinazione della lama procedendo come segue:

1. Parcheggiate la macchina su un terreno pianeggiante e disinnestate il comando delle lame.
2. Portate le leve di controllo del movimento in posizione FRENO, spegnete il motore, togliete la chiave di accensione, e prima di scendere dal posto di guida attendete che le parti in movimento si siano fermate.
3. Spostate la leva dell'altezza di taglio in posizione centrale.

   **Nota:** Se non avete controllato la registrazione, verificate il livellamento laterale della lama e, all'occorrenza, regolatelo; vedere Livellamento laterale (pagina 44).
4. Girate con cautela le lame in modo che siano disposte longitudinalmente (Figura 67 e Figura 68).

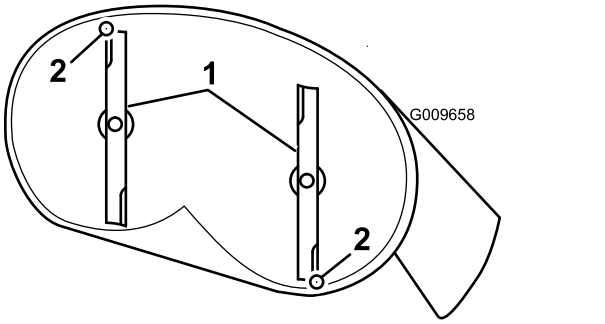


**Figura 67**

Piatti di taglio con 2 lame

1. Lame in posizione longitudinale
2. Misurate qui dalla punta della lama alla superficie piana

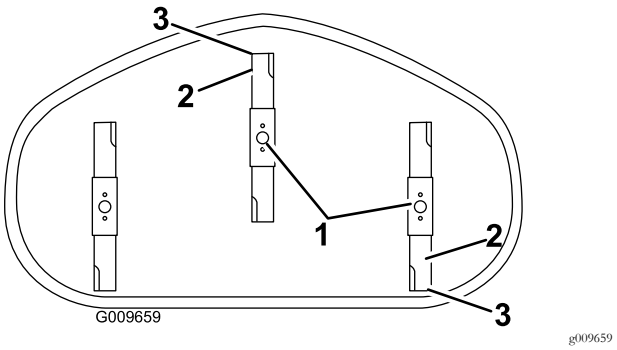


**Figura 68**

Piatti di taglio con 3 lame

1. Lame in posizione longitudinale
2. Taglienti esterni
3. Misurate qui dalla punta della lama alla superficie piana.

5. Misurate il valore dalla punta della lama anteriore e dalla punta della lama posteriore alla superficie piana (Figura 67 e Figura 68).

   **Nota:** Se la punta della lama anteriore non è inferiore alla punta della lama posteriore di 1,6-7,9 mm, regolate il dado di bloccaggio anteriore.
6. Per regolare l'inclinazione longitudinale della lama, ruotate il dado di regolazione nella parte anteriore del tosaerba (Figura 69).

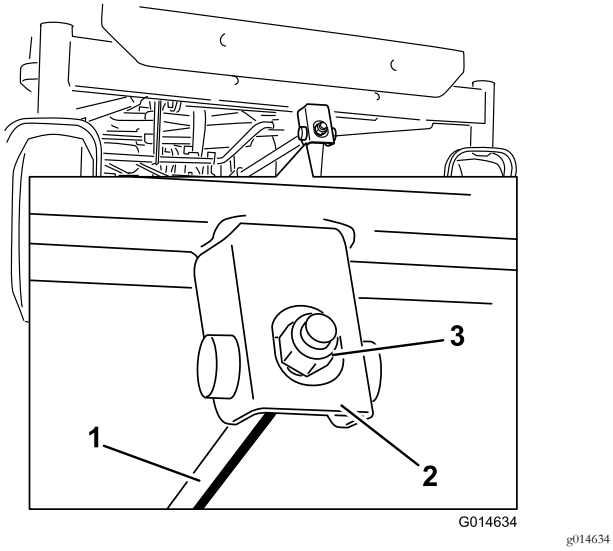


g014634

**Figura 69**

1. Asta di regolazione
2. Blocco di regolazione
3. Dado di bloccaggio

7. Serrate il dado di regolazione per alzare la parte anteriore del tosaerba.
8. Per abbassarla, allentate il dado di regolazione.
9. Dopo la regolazione, ricontrollate l'inclinazione longitudinale e continuate la regolazione del dado finché la punta della lama anteriore non è più bassa di 1,6-7,9 mm rispetto a quella posteriore (Figura 67 e Figura 68).
10. Quando l'inclinazione longitudinale della lama è esatta, verificate di nuovo il livellamento laterale del tosaerba; vedere Livellamento laterale (pagina 44).

# Rimozione del piatto di taglio

1. Parcheggiate la macchina su un terreno pianeggiante e disinnestate il comando delle lame.
2. Portate le leve di controllo del movimento in posizione FRENO, spegnete il motore, togliete la chiave di accensione e prima di scendere dal posto di guida attendete che le parti in movimento si siano fermate.
3. Abbassatela leva dell'altezza di taglio alla posizione inferiore.
4. Allentate i 2 bulloni inferiori che fissano la cortina del piatto di taglio al piatto di taglio. Vedere Rilascio della cortina del piatto di taglio (pagina 31).
5. Rimuovete il perno con testa dall'asta di supporto frontale e rimuovete l'asta dalla staffa del piatto di taglio (Figura 70).

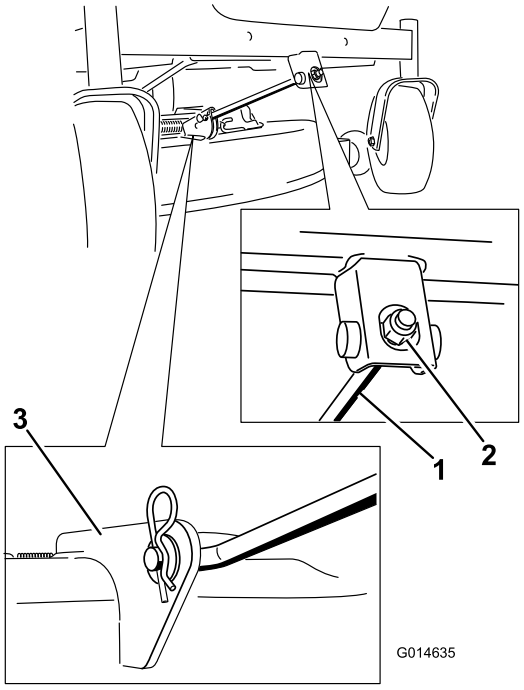


g014635

**Figura 70**

1. Asta di sostegno anteriore
2. Dado di bloccaggio
3. Staffa del piatto di taglio

6. Abbassate con cautela la parte anteriore del piatto di taglio fino al suolo.
7. Alzate il tosaerba e i supporti di sostegno dall'asta di sollevamento posteriore e abbassate con cautela il tosaerba al suolo (Figura 71).

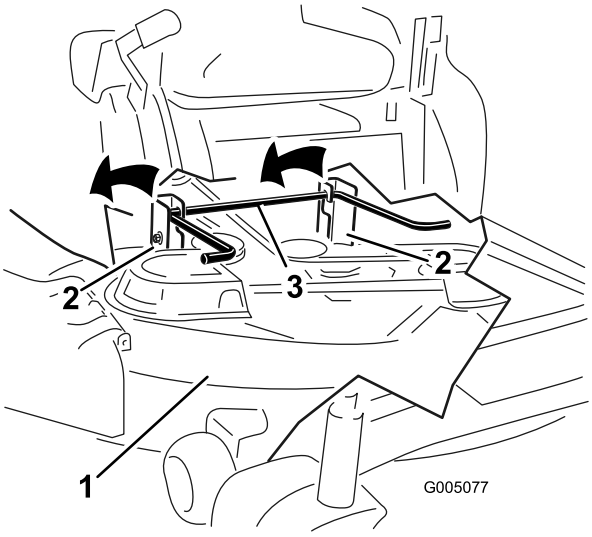


g005077

**Figura 71**

1. Piatto di taglio
2. Supporto di sospensione
3. Asta di sollevamento posteriore

8. Spostate indietro il tosaerba per rimuovere la relativa cinghia dalla puleggia del motore.

9. Togliete il tosaerba da sotto la macchina.

   **Nota:** Conservate tutte le parti per il successivo montaggio.

# Montaggio del piatto di taglio

1. Parcheggiate la macchina su un terreno pianeggiante e disinnestate il comando delle lame.
2. Portate le leve di controllo del movimento in posizione FRENO, spegnete il motore, togliete la chiave di accensione e prima di scendere dal posto di guida attendete che le parti in movimento si siano fermate.
3. Infilate il tosaerba sotto la macchina.
4. Abbassatela leva dell'altezza di taglio alla posizione inferiore.
5. Alzate la parte posteriore del piatto di taglio e guidate i supporti di sospensione lungo l'asta di sollevamento posteriore (Figura 71).
6. Montate l'asta di sostegno anteriore sul piatto di taglio con il perno con testa e la coppiglia a forcina (Figura 70).
7. Montate la cinghia del tosaerba sulla puleggia del motore; fate riferimento a Sostituzione della cinghia del tosaerba (pagina 48).
8. Serrate i 2 bulloni inferiori che fissano la cortina del piatto di taglio al piatto di taglio stesso. Vedere Rilascio della cortina del piatto di taglio (pagina 31).

# Sostituzione del deflettore di sfalcio

**Intervallo tra gli interventi tecnici:** Prima di ogni utilizzo o quotidianamente—Controllate il deflettore dell'erba tagliata per verificare la presenza di eventuali danni.

**⚠ AVVERTENZA**

**Lasciando scoperta l'apertura di scarico si permette al tosaerba di scagliare oggetti in direzione dell'operatore o di astanti, causando gravi lesioni; è inoltre possibile venire a contatto con la lama. Non utilizzate mai la macchina se non è montato il deflettore dell'erba, il coperchio di scarico o il sistema di raccolta.**

**Non utilizzate mai la macchina se non è montato il deflettore dell'erba, il coperchio di scarico o il sistema di raccolta.**

Prima di ogni uso, controllate il deflettore dell'erba tagliata per verificare la presenza di eventuali danni. Sostituite tutte le parti danneggiate prima dell'uso.

1. Togliete il dado (⅜") dall'asta sottostante il tosaerba (Figura 72).

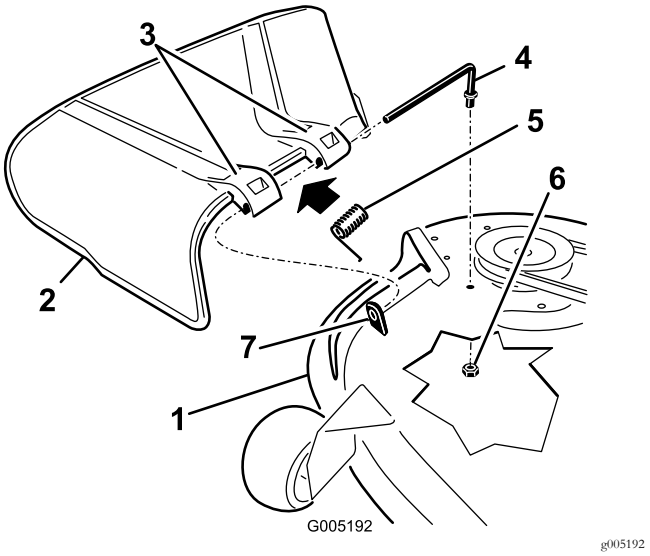


**Figura 72**

1. Piatto di taglio
2. Deflettore d'erba tagliata
3. Staffa del deflettore di sfalcio
4. Asta
5. Molla
6. Dado (⅜")
7. Distanziatore corto

2. Estraete l'asta dal distanziatore corto, dalla molla e dal deflettore dell'erba (Figura 72).
3. Togliete il deflettore dell'erba tagliata se è danneggiato o consumato.
4. Riposizionate il deflettore dell'erba (Figura 72).
5. Infilate l'asta (con l'estremità diritta) nella staffa posteriore del deflettore di sfalcio.
6. Collocate la molla sull'asta (tenendo abbassati i fili alle estremità), tra le staffe del deflettore di sfalcio.
7. Fate scorrere l'asta attraverso la seconda staffa del deflettore dell'erba (Figura 72).
8. Inserite l'asta dalla parte anteriore del deflettore dello sfalcio, nel distanziatore corto sul piatto di taglio.
9. Fissate l'estremità posteriore dell'asta nel tosaerba con un dado (⅜"), come mostrato in (Figura 72).

   **Importante: Il deflettore d'erba tagliata dev'essere caricato a molla e abbassato. Sollevate il deflettore per verificare che scatti in posizione completamente abbassata.**

# Manutenzione delle cinghie del tosaerba

## Ispezione delle cinghie

**Intervallo tra gli interventi tecnici:** Ogni 25 ore—Controllate crepe/usura delle cinghie.

Verificate che non ci siano incrinature, bordi usurati per sfregamento, segni di bruciato o altri danni. Sostituite le cinghie avariate.

## Sostituzione della cinghia del tosaerba

Se la cinghia emette un sibilo mentre gira, le lame scivolano quando tosate l'erba, i bordi sono usurati per sfregamento o notate dei segni di bruciato o incrinature, è segno che la cinghia del tosaerba è consumata. Sostituite la cinghia del tosaerba se notate uno qualsiasi dei segni sopra riportati.

1. Parcheggiate la macchina su un terreno pianeggiante e disinnestate il comando delle lame.
2. Portate le leve di controllo del movimento in posizione FRENO, spegnete il motore, togliete la chiave di accensione, e prima di scendere dal posto di guida attendete che le parti in movimento si siano fermate.
3. Spostate la leva dell'altezza di taglio nella posizione più bassa (38 mm).
4. Togliete i coperchi delle pulegge (Figura 73).

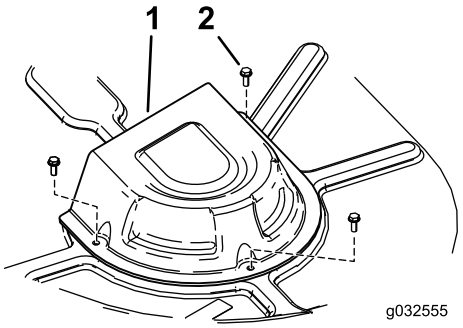


g032555

**Figura 73**

1. Copertura
2. Vite

5. Allentate i 2 bulloni inferiori che fissano la cortina del piatto di taglio al piatto di taglio. Vedere Rilascio della cortina del piatto di taglio (pagina 31).
6. Utilizzando un attrezzo per la rimozione delle molle, (n. cat. Toro 92-5771), rimuovete la molla del tendicinghia dal gancio del piatto di taglio per eliminare la tensione sulla puleggia tendicinghia e fate scorrere via la cinghia dalle pulegge (Figura 74 e Figura 75).

**⚠ AVVERTENZA**

**La molla viene montata sotto tensione, e può causare gravi ferite.**

**Prestate la massima attenzione quando togliete la cinghia.**

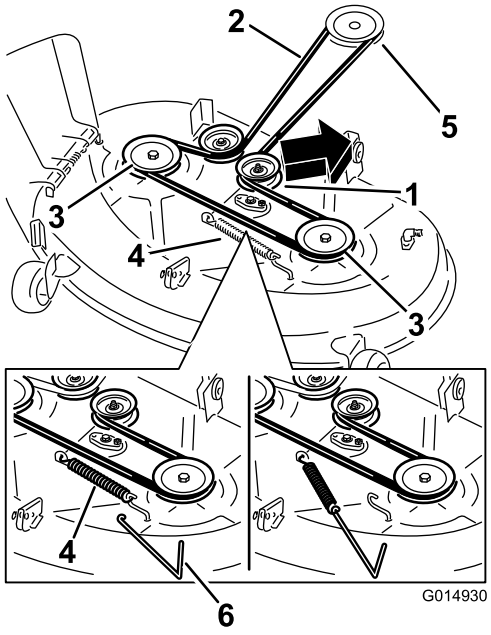


g014930

**Figura 74**

Piatti di taglio con 2 lame

1. Puleggia tendicinghia
2. Cinghia del tosaerba
3. Puleggia esterna
4. Molla
5. Puleggia del motore
6. Utensile per rimozione molla

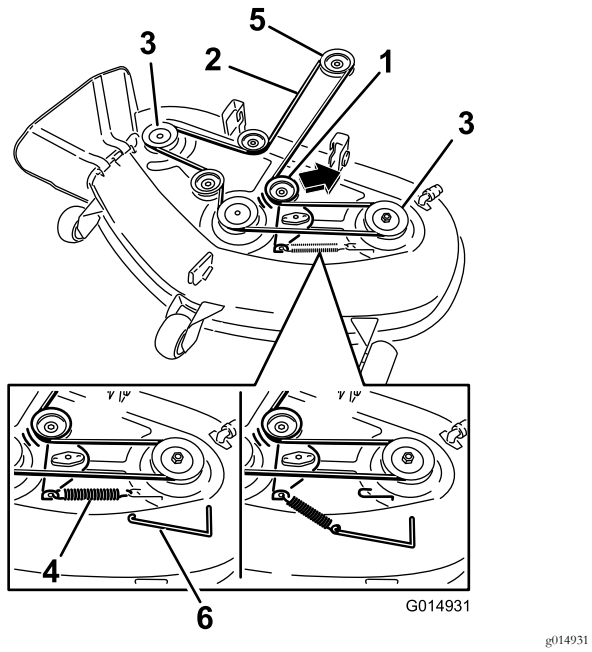


g014931

**Figura 75**

Piatti di taglio con 3 lame

1. Puleggia tendicinghia
2. Cinghia del tosaerba
3. Puleggia esterna
4. Molla
5. Puleggia del motore
6. Utensile per rimozione molla

7. Montate la nuova cinghia attorno alla puleggia del motore e a quelle del tosaerba (Figura 75).
8. Servendovi di un attrezzo per la rimozione delle molle, agganciate la molla di rinvio al gancio del piatto di taglio per mettere in tensione la puleggia tendicinghia e la cinghia (Figura 74 e Figura 75).
9. Serrate i 2 bulloni inferiori che fissano la cortina del piatto di taglio al piatto di taglio stesso. Vedere Rilascio della cortina del piatto di taglio (pagina 31).
10. Montate i coperchi delle pulegge.

# Pulizia

## Lavaggio del sottoscocca del tosaerba

**Intervallo tra gli interventi tecnici:** Dopo ogni utilizzo—Pulite l'alloggiamento della scocca del tosaerba.

**Importante: La macchina può essere lavata con detersivo neutro ed acqua. Non utilizzate lance ad alta pressione. Non utilizzate una quantità d'acqua eccessiva, in particolare in prossimità della plancia, sotto al sedile, attorno al motore, alle pompe idrauliche e ai motori.**

Lavate il sottoscocca del tosaerba dopo l'uso per impedire che lo sfalcio si accumuli, e per migliorare il mulching e la dispersione dello sfalcio.

1. Parcheggiate la macchina su un terreno pianeggiante e disinnestate il comando delle lame.
2. Portate le leve di controllo del movimento in posizione FRENO, spegnete il motore, togliete la chiave di accensione, e prima di scendere dal posto di guida attendete che le parti in movimento si siano fermate.
3. Montate il manicotto del tubo flessibile sul raccordo di lavaggio del tosaerba, quindi aprite il rubinetto per erogare un getto forte (Figura 76).

   **Nota:** Spalmate della vaselina sull'O-ring del raccordo di lavaggio, per agevolare l'inserimento del manicotto e proteggere l'O-ring.

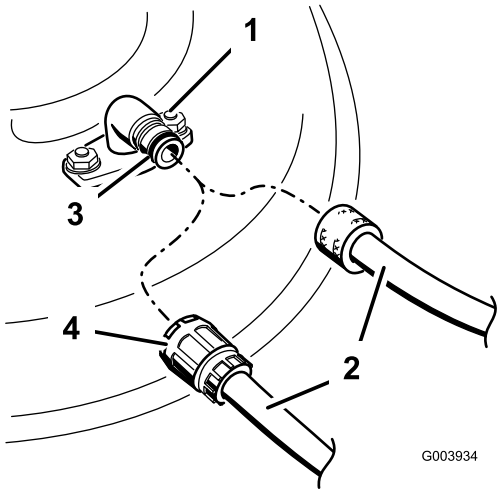


g003934

**Figura 76**

1. Raccordo di lavaggio
2. Flessibile
3. O-ring
4. Giunto

4. Abbassate il tosaerba all'altezza di taglio inferiore.
5. Sedetevi sul sedile ed avviate il motore.
6. Innestate il comando delle lame e lasciate girare il motore per un massimo di tre minuti.

7. Disinnestate il comando delle lame, spegnete il motore e attendete che tutte le parti in movimento si siano fermate.
8. Chiudete il rubinetto e togliete il raccordo a disinnesto rapido dal raccordo di lavaggio.

   **Nota:** Se il tosaerba non è pulito dopo un lavaggio, bagnatelo, lasciatelo in posa per 30 minuti e ripetete l'operazione.
9. Fate girare il tosaerba per altri tre minuti al massimo, al fine di eliminare l'acqua superflua.

**⚠ AVVERTENZA**

**Se il raccordo di lavaggio è rotto o mancante, voi ed altre persone siete esposti al rischio di essere colpiti da oggetti o di venire a contatto con la lama. Il contatto con una lama e oggetti scagliati può causare ferite e anche la morte.**

- **Sostituite immediatamente il raccordo rotto o mancante prima di riutilizzare il tosaerba.**
- **Non mettete mai le mani o i piedi sotto il tosaerba o nelle aperture del tosaerba.**

# Rimessaggio

## Pulizia e rimessaggio

1. Disinserite il comando delle lame, spostate le leve di controllo del movimento verso l'esterno in posizione di PARCHEGGIO, spegnete il motore e togliete la chiave.
2. Eliminate residui d'erba, morchia e fanghiglia dalle parti esterne della macchina, in particolare dal motore. Eliminate morchia e sporcizia dall'esterno del cilindro del motore, dalle alette della testata e dal convogliatore.

   **Importante: La macchina può essere lavata con detersivo neutro ed acqua. Non utilizzate lance ad alta pressione. Non utilizzate una quantità d'acqua eccessiva, in particolare in prossimità della plancia, sotto al sedile, attorno al motore, alle pompe idrauliche e ai motori.**
3. Revisionate il filtro dell'aria; vedere Revisione del filtro dell'aria (pagina 32).
4. Ingrassate ed oliate la macchina; vedere Lubrificazione (pagina 32).
5. Cambiate l'olio del motore e il filtro; fate riferimento a Cambio dell'olio motore e del filtro (pagina 34).
6. Controllate la pressione degli pneumatici; vedere Controllo della pressione degli pneumatici (pagina 40).
7. Cambiate la batteria; vedere Ricarica della batteria (pagina 39).
8. Controllate le condizioni delle lame; vedere Revisione delle lame di taglio (pagina 41).
9. Preparate la macchina per il rimessaggio in caso di pause di utilizzo superiori a 30 giorni. Preparate la macchina per il rimessaggio come segue.

   A. Aggiungete uno stabilizzatore/condizionatore a base di petrolio al carburante nel serbatoio. Osservate le istruzioni per la miscelazione riportate dal produttore dello stabilizzatore. Non utilizzate stabilizzatori a base di alcool (etanolo o metanolo).

      **Nota:** Lo stabilizzatore/condizionatore del carburante è più efficace se viene utilizzato sempre, insieme a carburante fresco.

   B. Fate funzionare il motore per distribuire il carburante condizionato nel sistema di alimentazione (5 minuti).

   C. Spegnete il motore, lasciate che si raffreddi e spurgate il serbatoio del carburante.

   D. Riavviate il motore e fatelo girare finché non si spegne.

   E. Avviate il motore e lasciatelo girare finché non si avvia più.

   F. Smaltite il carburante nel rispetto dell'ambiente. Riciclatelo in conformità alle leggi locali.

**Importante: Non conservate il carburante con stabilizzatore/condizionatore per oltre 90 giorni.**

10. Togliete la candela (o candele) e controllatene lo stato; vedere Manutenzione della candela (pagina 36). Con la candela (o candele) staccata dal motore, versate 30 ml (2 cucchiaiate) d'olio motore nel foro della candela. Attivate il motorino di avviamento elettrico per distribuire l'olio nel cilindro. Montate la candela (o candele). Non montate il cappellotto sulla candela (o candele).
11. Eliminate morchia e pula da sopra il tosaerba.
12. Raschiate i depositi di erba e morchia dal sottoscocca, quindi lavate il tosaerba con un flessibile da giardino.
13. Controllate le condizioni delle cinghie di trasmissione e del tosaerba.
14. Controllate e serrate tutti i bulloni, i dadi e le viti. Riparate o sostituite le parti consumate o danneggiate.
15. Ritoccate tutti i graffi e le superfici metalliche sverniciate. La vernice può essere ordinata al Centro di Assistenza autorizzato di zona.
16. Riponete la macchina in una rimessa o in un deposito pulito ed asciutto. Togliete la chiave dell'interruttore di avviamento e conservatela in un luogo facile da ricordare. Coprite la macchina con un telo per proteggerla e mantenerla pulita.

# Localizzazione guasti

| Problema | Possibile causa | Rimedio |
|---|---|---|
| Il motore si surriscalda. | 1. Il motore è sotto sforzo eccessivo.<br>2. Il livello dell'olio nel carter è scarso.<br>3. Le alette di raffreddamento e i passaggi per l'aria sotto il convogliatore sono intasati.<br>4. Il filtro dell'aria è sporco.<br>5. C'è morchia, acqua o carburante stantio nel sistema di alimentazione. | 1. Rallentate.<br>2. Rabboccate la coppa con olio adatto.<br>3. Rimuovete l'ostruzione da alette di raffreddamento e condotti dell'aria.<br>4. Pulite o sostituite l'elemento del filtro dell'aria.<br>5. Rivolgetevi a un Centro Assistenza autorizzato. |
| Il motorino di avviamento non si avvia. | 1. Il comando delle lame è innestato.<br>2. Le leve di controllo del movimento non sono in posizione FRENO.<br>3. La batteria è scarica.<br>4. I collegamenti elettrici sono corrosi o allentati.<br>5. È bruciato un fusibile.<br>6. Relè o interruttore difettoso. | 1. Disinnestate il comando delle lame.<br>2. Mettete le leve di controllo del movimento in posizione FRENO.<br>3. Caricate la batteria.<br>4. Controllate il contatto dei collegamenti elettrici.<br>5. Sostituite il fusibile.<br>6. Rivolgetevi a un Centro Assistenza autorizzato. |
| Il motore non si avvia, ha difficoltà di avviamento o perde potenza. | 1. Il serbatoio del carburante è vuoto.<br>2. Lo starter non è attivato.<br>3. Il filtro dell'aria è sporco.<br>4. Il cappellotto (o cappellotti) è lento o scollegato.<br>5. La candela è sporca, imbrattata o la distanza tra gli elettrodi è errata.<br>6. Il filtro del carburante è sporco.<br>7. C'è morchia, acqua o carburante stantio nell'impianto di alimentazione.<br>8. Il carburante nel serbatoio è inadatto.<br>9. Il livello dell'olio nel carter è scarso. | 1. Riempite il serbatoio del carburante.<br>2. Spostate la leva dello starter in posizione attivato.<br>3. Pulite o sostituite l'elemento del filtro dell'aria.<br>4. Collegate il cappellotto alla candela (o candele).<br>5. Montate una nuova candela (o candele), con gli elettrodi alla giusta distanza.<br>6. Sostituite il filtro del carburante.<br>7. Rivolgetevi a un Centro Assistenza autorizzato.<br>8. Svuotate il serbatoio e riempitelo con carburante adatto.<br>9. Rabboccate la coppa con olio adatto. |
| La trazione non funziona. | 1. Le valvole bypass sono aperte.<br>2. Le cinghie della trazione sono usurate, allentate o rotte.<br>3. Le cinghie della trazione sono scivolate dalle pulegge.<br>4. Panne della trasmissione. | 1. Chiudete le valvole di traino.<br>2. Rivolgetevi a un Centro Assistenza autorizzato.<br>3. Rivolgetevi a un Centro Assistenza autorizzato.<br>4. Rivolgetevi a un Centro Assistenza autorizzato. |

| Problema | Possibile causa | Rimedio |
|---|---|---|
| Vi sono vibrazioni anormali. | 1. I bulloni di fissaggio del motore sono allentati.<br>2. È allentata la puleggia del motore, la puleggia tendicinghia o la puleggia della lama.<br>3. La puleggia del motore è danneggiata.<br>4. La lama (o lame) di taglio è piegata o sbilanciata.<br>5. Un bullone di montaggio della lama è allentato.<br>6. Un fusello della lama è piegato. | 1. Serrate i bulloni di fissaggio del motore.<br>2. Serrate la puleggia interessata.<br>3. Rivolgetevi a un Centro Assistenza autorizzato.<br>4. Montate una nuova lama (o lame) di taglio.<br>5. Serrate il bullone di fissaggio della lama.<br>6. Rivolgetevi a un Centro Assistenza autorizzato. |
| L'altezza di taglio è irregolare. | 1. La lama (o lame) non è affilata.<br>2. La lama (o lame) di taglio è curva.<br>3. Il tosaerba non è a livello.<br>4. La ruota antistrappo non è messa a punto.<br>5. Il sottoscocca del tosaerba è sporco.<br>6. La pressione degli pneumatici è errata.<br>7. Un fusello della lama è piegato. | 1. Affilate la lama (o lame).<br>2. Montate una nuova lama (o lame) di taglio.<br>3. Livellate il tosaerba longitudinalmente e latitudinalmente.<br>4. Regolate l'altezza della ruota antistrappo.<br>5. Pulite il sottoscocca del tosaerba.<br>6. Regolate la pressione degli pneumatici.<br>7. Rivolgetevi a un Centro Assistenza autorizzato. |
| Le lame non girano. | 1. La cinghia di trasmissione è usurata, allentata o rotta.<br>2. La cinghia di comando è scivolata dalla puleggia.<br>3. Il comando della presa di forza o PDF è difettoso.<br>4. La cinghia del tosaerba è usurata, allentata o rotta. | 1. Montate una nuova cinghia di trasmissione.<br>2. Montate la cinghia di trasmissione e controllate che i fuselli di regolazione e le guide della cinghia siano in posizione corretta.<br>3. Rivolgetevi a un Centro Assistenza autorizzato.<br>4. Montate una nuova cinghia del tosaerba. |

# Schemi

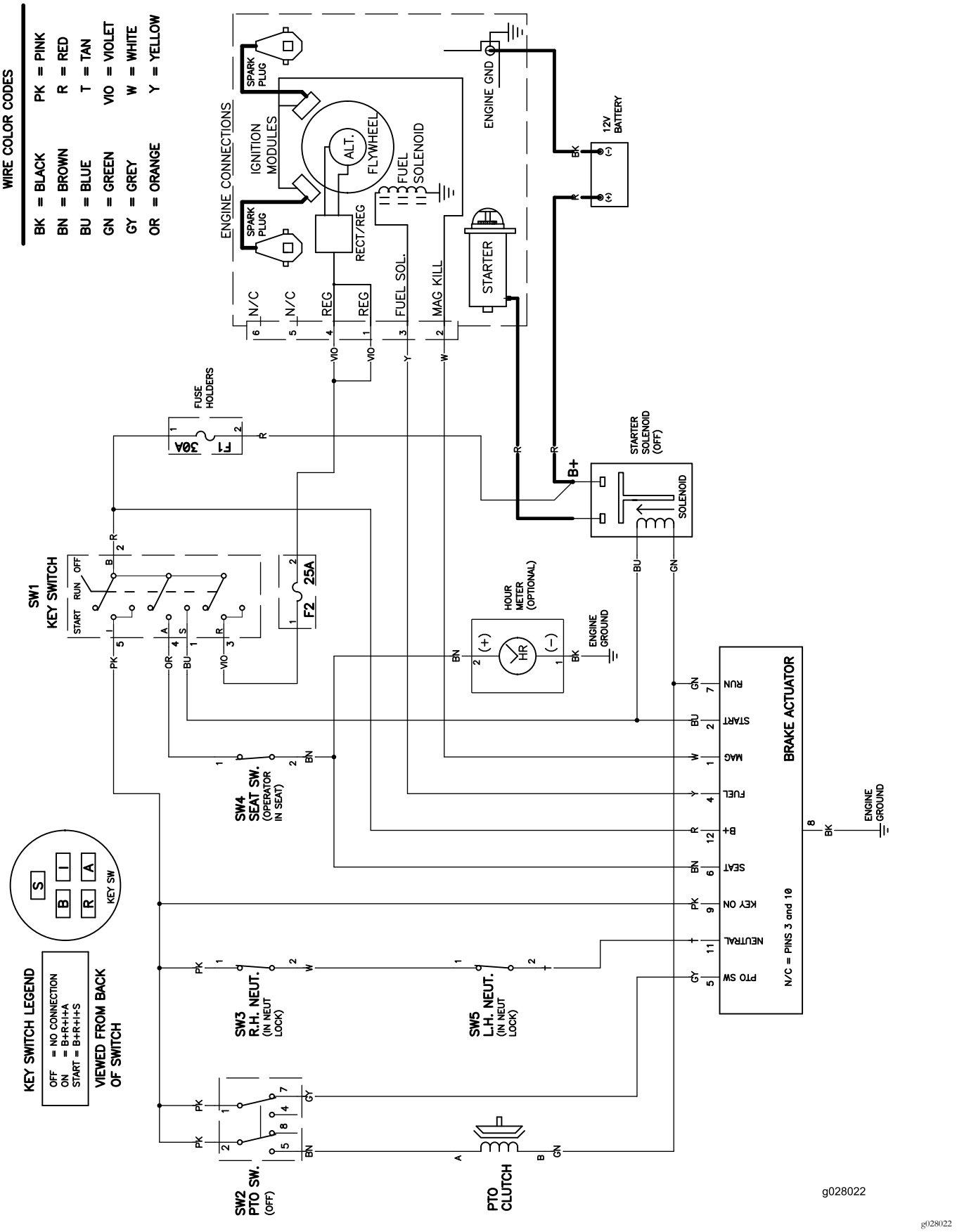


g028022

**Schema elettrico (Rev. A)**

## Informativa europea sulla privacy

Dati raccolti da Toro
Toro Warranty Company (Toro) rispetta la privacy. Al fine di elaborare i reclami in garanzia e contattarvi in caso di richiamo di un prodotto, vi chiediamo di comunicarci determinati dati personali direttamente o tramite il rivenditore Toro in loco o The Toro Company.

Il sistema di garanzia Toro è installato su server situati negli Stati Uniti, dove la legge sulla tutela della privacy può prevedere una protezione diversa da quella del vostro paese.

COMUNICANDOCI I VOSTRI DATI PERSONALI ACCONSENTITE ALLA LORO ELABORAZIONE COME INDICATO NELL'INFORMATIVA SULLA PRIVACY.

Utilizzo delle informazioni da parte di Toro
Toro può utilizzare i vostri dati personali per elaborare i reclami in garanzia e contattarvi in caso di richiamo di un prodotto e per qualsiasi altra comunicazione, nonché condividere i vostri dati con consociate, rivenditori e altri partner commerciali collegati a tali attività. Non venderemo i vostri dati personali ad altre aziende. Ci riserviamo il diritto di divulgare i dati personali a scopo di conformità con la legislazione applicabile e su richiesta delle autorità competenti, per il corretto funzionamento del sistema o per tutelare noi stessi o gli altri utenti.

Conservazione dei dati personali
Conserveremo i vostri dati personali finché saranno necessari per gli scopi previsti al momento della loro raccolta iniziale o per altri scopi legittimi (come la conformità normativa) o laddove richiesto dalla legislazione applicabile.

Impegno di Toro alla sicurezza dei dati personali
Adottiamo precauzioni ragionevoli al fine di tutelare la sicurezza dei vostri dati personali, nonché misure atte a mantenere l'accuratezza e lo status corrente dei dati personali.

Accesso e correzione delle vostre informazioni personali
Se desiderate rivedere o correggere le vostre informazioni personali, contattateci via e-mail all'indirizzo legal@toro.com.

## Legislazione australiana relativa ai consumatori

I clienti australiani potranno reperire i dettagli concernenti la legislazione australiana relativa ai consumatori all'interno della confezione o presso il concessionario Toro in loco.

# Garanzia del marchio Toro e Garanzia sull'avviamento Toro GTS

Prodotti per uso residenziale

## Condizioni e prodotti coperti

The Toro Company e la sua affiliata, Toro Warranty Company, ai sensi di un accordo tra le medesime, garantiscono congiuntamente la riparazione dei prodotti Toro elencati sotto qualora essi presentassero difetti di materiale o lavorazione o se il motore coperto da garanzia Toro GTS (Guaranteed to Start) non si avvia al primo o al secondo tentativo, a condizione che siano state eseguite le operazioni di manutenzione ordinaria previste nel *Manuale dell'operatore*.

I seguenti periodi di tempo si applicano a partire dalla data originale dell'acquisto:

| Prodotti | Periodo di garanzia |
|---|---|
| Tosaerba elettrici con operatore a piedi | |
| • Pianale pressofuso | 5 anni per uso residenziale [2]<br>90 giorni per uso commerciale |
| —Motore | 5 anni di garanzia GTS<br>Uso residenziale [3] |
| —Batteria | 2 anni |
| • Piatto in acciaio | 2 anni per uso residenziale [2]<br>30 giorni per uso commerciale |
| —Motore | 2 anni di garanzia GTS per uso residenziale[3] |
| Tosaerba TimeMaster | 3 anni per uso residenziale[2]<br>90 giorni per uso commerciale |
| • Motore | 3 anni di garanzia GTS,<br>Uso residenziale [3] |
| • Batteria | 2 anni |
| Prodotti elettrici portatili e tosaerba elettrici con operatore a piedi | 2 anni per uso residenziale[2]<br>Nessuna garanzia per uso commerciale |
| Tutte le unità con conducente seguenti | |
| • Motore | Fate riferimento alla garanzia del costruttore[4] |
| • Batteria | 2 anni per uso residenziale [2] |
| • Attrezzi | 2 anni per uso residenziale [2] |
| Trattori DH per tappeti erbosi e giardini | 2 anni per uso residenziale [2]<br>30 giorni per uso commerciale |
| Trattori XLS per tappeti erbosi e giardini | 3 anni per uso residenziale[2]<br>30 giorni per uso commerciale |
| TimeCutter | 3 anni per uso residenziale[2]<br>30 giorni per uso commerciale |

[1]Acquirente originale significa la persona che ha acquistato i prodotti Toro originariamente.

[2]"Uso residenziale" significa l'uso del prodotto sul lotto della vostra abitazione. L'utilizzo in più luoghi è considerato uso commerciale, ed in questo caso viene applicata la garanzia per uso commerciale.

[3]La Garanzia sull'avviamento Toro GTS non si applica quando il prodotto è utilizzato a scopo commerciale.

[4]Alcuni motori montati sui prodotti Toro sono coperti dalla garanzia del produttore.

La Garanzia sarà invalidata qualora il contaore sia stato scollegato, alterato o presenti segni di manomissione.

## Responsabilità del Proprietario

Il proprietario deve eseguire la manutenzione del Prodotto Toro in conformità alle procedure di manutenzione riportate nel *Manuale dell'operatore*. La manutenzione ordinaria è a vostro carico, sia essa eseguita da un concessionario o da voi stesso.

## Istruzioni per ottenere il servizio in garanzia

Se ritenete che il vostro prodotto Toro presenti difetti di materiali o lavorazione, osservate la seguente procedura.

1. Per la revisione del prodotto rivolgetevi al rivenditore di zona. Se per qualsiasi motivo non riuscite a rivolgervi al rivenditore di zona, potete richiedere assistenza presso qualsiasi Distributore Toro autorizzato. Visitate il sito http://www.toro.com/en-us/locator/pages/default.aspx per individuare un distributore Toro nella vostra zona.
2. Portate il prodotto e la prova d'acquisto (ricevuta di vendita) al centro assistenza. Se per qualsiasi motivo non siete soddisfatti dell'analisi o del servizio del centro assistenza, contattateci al:

   Toro Warranty Company
   Toro Customer Care Department, RLC Division
   8111 Lyndale Avenue South
   Bloomington, MN 55420-1196
   001–952–948–4707

## Articoli e condizioni non coperti da garanzia

Non esiste altra garanzia espressa ad eccezione della copertura su sistemi di emissione speciali e sul motore di alcuni prodotti. Quanto segue è escluso dalla presente espressa garanzia:

- Costo della regolare manutenzione o delle parti soggette a manutenzione, come filtri, carburante, lubrificanti, cambi d'olio, candele, filtri dell'aria, affilatura delle lame o lame usurate, regolazioni di cavo/cablaggio o regolazioni di freno e frizione
- Guasto dei componenti per normale usura
- Qualsiasi prodotto o componente che sia stato alterato, utilizzato impropriamente, trascurato, che richieda sostituzione o riparazione a causa di incidenti o mancanza di adeguata manutenzione
- Tariffe per il ritiro e la consegna
- Riparazioni o tentativi di riparazione non eseguiti da Centri Assistenza Toro autorizzati
- Riparazioni necessarie a causa della mancata osservanza della procedura consigliata per il carburante (per ulteriori dettagli consultare il *Manuale dell'operatore*)
  - La rimozione di elementi contaminanti nel sistema di alimentazione non è coperta
  - Utilizzo di carburante stantio (di oltre un mese) o contenente etanolo oltre il 10% o MTBE oltre il 15%
  - Mancato svuotamento del sistema di alimentazione prima di un periodo di inutilizzo superiore a un mese
- Riparazioni o regolazioni per correggere difficoltà di avviamento dovute a:
  - Mancata osservanza delle procedure di manutenzione adeguate o della procedura consigliata per il carburante
  - Urto della lama rotante contro un oggetto
- Condizioni operative particolari per le quali l'avviamento può richiedere più di due tentativi:
  - Primi avviamenti dopo un periodo prolungato di inutilizzo di oltre tre mesi o dopo un rimessaggio stagionale
  - Avviamenti a basse temperature come quelle che si rilevano ad inizio primavera e fine autunno
  - Procedure di avviamento scorrette: in caso di difficoltà d'avviamento, consultate il *Manuale dell'operatore* per accertarvi di seguire le procedure di avviamento corrette. In questo modo potrete risparmiarvi una visita non necessaria presso un Centro Assistenza Toro autorizzato.

## Condizioni generali

L'acquisto è coperto dalle leggi nazionali di ciascun paese. La presente garanzia non limita i diritti riservati all'acquirente da tali leggi.