Form No. 3409-405 Rev A

TORO®

Count on it.

Manual do Operador

Cortador de relva com operador montado TimeCutter® ZS 4200T ou ZS 5000

Modelo nº 74657—Nº de série 400000000 e superiores
Modelo nº 74661—Nº de série 400000000 e superiores

Registe o seu produto em www.Toro.com.
Tradução do original (PT)

CE

3409-405 A

Este produto cumpre todas as diretivas europeias relevantes. Para mais informações, consulte a folha de Declaração de conformidade (DOC) em separado, específica do produto.

Cavalos de potência bruta

A potência bruta ou líquida em cavalos deste motor foi classificada em laboratório pelo fabricante do motor em conformidade com a Society of Automotive Engineers (SAE) J1940. Com a configuração para obedecer aos requisitos de segurança, emissões e funcionamento, o binário de potência real do motor nesta classe de cortador será substancialmente inferior.

Vá a www.Toro.com para ver especificações do seu modelo de cortador.

Importante: Se estiver a utilizar uma máquina com um motor Toro acima dos 1500 m durante um período continuado, certifique-se de que foi instalado um kit de altitude elevada para que o motor cumpra as regulações de emissões CARB/EPA. O kit de altitude elevada aumenta o desempenho do motor, evitando a sujidade das velas de ignição, arranque difícil e aumento de emissões. Assim que tiver instalado o kit, coloque a etiqueta de altitude elevada junto do autocolante de número de série na máquina. Contacte o seu distribuidor autorizado Toro para obter o kit de altitude elevada e etiqueta de altitude elevada adequados para a sua máquina. Para encontrar um distribuidor perto de si, aceda ao nosso website em www.Toro.com ou contacte o Departamento de apoio ao cliente da Toro (Toro Customer Care Department) nos números indicados na nossa declaração de garantia de controlo de emissões.

Retire o kit do motor e volte a colocar o motor na sua configuração de fábrica original quando trabalhar abaixo dos 1500 m. Não opere um motor que tenha sido convertido para altitude elevada em altitudes mais baixas, caso contrário pode sobreaquecer e danificar o motor.

Se não tiver a certeza se o seu motor foi convertido ou não para utilização em altitude elevada, procure a etiqueta seguinte (Figura 3).

decal127-9363

Figura 3

Introdução

Esta máquina tem transporte de utilizador e lâmina rotativa e destina-se a ser utilizada por utilizadores domésticos em aplicações residenciais. Foi, principalmente, concebida para cortar a relva em relvados bem mantidos. Não foi concebida para cortar arbustos, cortar relva e outras ervas ao longo de autoestradas nem para utilizações agrícolas.

Leia estas informações cuidadosamente para saber como utilizar o produto e como efetuar a sua manutenção de forma adequada de forma a evitar ferimentos e evitar danos no produto. A utilização correta e segura do produto é da exclusiva responsabilidade do utilizador.

Pode contactar diretamente a Toro em www.Toro.com para obter informações sobre produtos e acessórios, ajuda para encontrar um representante ou para registar o seu produto.

Sempre que necessitar de assistência, peças genuínas Toro ou informações adicionais, entre em contacto com um representante de assistência autorizado ou com o serviço de assistência Toro, indicando os números de modelo e de série do produto. Figura 1 identifica a localização dos números de série e de modelo do produto. Escreva os números no espaço fornecido.

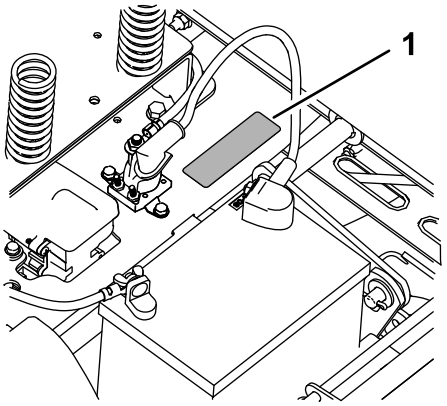

g188142

Figura 1

Debaixo do banco

1. Placa com os números de modelo e de série

Escreva os números de modelo e de série do produto nos espaços indicados abaixo:

Modelo nº _____

Nº de série _____

Este manual identifica potenciais perigos e tem mensagens de segurança identificadas pelo símbolo de alerta de segurança (Figura 2), que identificam perigos que podem provocar ferimentos graves ou mesmo a morte, se não respeitar as precauções recomendadas.

© 2016—The Toro® Company
8111 Lyndale Avenue South
Bloomington, MN 55420

Contacte-nos em www.Toro.com.
Impresso nos E.U.A.
Todos os direitos reservados

g000502

Figura 2

1. Símbolo de alerta de segurança

Neste manual são utilizados dois termos para identificar informações importantes. **Importante** identifica informações especiais de ordem mecânica e **Nota** sublinha informações gerais que requerem especial atenção.

Índice

Segurança 4
Segurança geral 4
Indicador de declive 5
Autocolantes de segurança e de instruções 6
Descrição geral do produto 12
Comandos 12
Antes da operação 14
Segurança antes da operação 14
Combustível recomendado 14
Utilizar o estabilizador/condicionador 15
Encher o depósito de combustível 15
Verificação do nível de óleo do motor 15
Rodagem de uma máquina nova 15
Pense em primeiro lugar na segurança 15
Utilizar o sistema de bloqueio de segurança 16
Posicionamento do banco 17
Ajustar as alavancas de controlo de movimento 17
Converter para descarga lateral 17
Durante a operação 20
Segurança durante o funcionamento 20
Utilizar o interruptor de controlo das lâminas do cortador (PTO) 21
Utilização do acelerador 22
Utilização da alavanca do ar 22
Utilização do interruptor de ignição 22
Ligar e desligar o motor 23
Utilizar as alavancas de controlo de movimento 23
Conduzir a máquina 23
Parar a máquina 25
Ajustar a altura de corte 25
Ajuste dos rolos antidanos 25
Utilizar a descarga lateral 26
Sugestões de utilização 26
Depois da operação 27
Segurança após o funcionamento 27
Empurrar a máquina à mão 27
Transportar a máquina 28
Carregar a máquina 28
Manutenção 30
Plano de manutenção recomendado 30
Procedimentos a efectuar antes da manutenção 31
Manutenção e armazenamento 31
Levantar o banco 31
Libertar a cortina da plataforma do cortador 31
Lubrificação 32
Lubrificação dos rolamentos 32
Manutenção do motor 32
Segurança do motor 32
Manutenção do filtro de ar 32
Verificação do óleo do motor 33
Manutenção da vela de ignição 36
Limpeza do sistema de arrefecimento 37
Manutenção do sistema de combustível 37
Substituição do filtro do interior da tubagem 37
Manutenção do sistema eléctrico 38
Segurança do sistema elétrico 38
Manutenção da bateria 38
Manutenção dos fusíveis 40
Manutenção do sistema de transmissão 40
Verificar a pressão dos pneus 40
Desengatar o travão elétrico 41
Manutenção do cortador 41
Manutenção das lâminas de corte 41
Nivelar a plataforma do cortador 44
Remover a plataforma do cortador 46
Instalar a plataforma do cortador 47
Substituição do defletor de relva 47
Manutenção da correia do cortador 48
Inspecionar as correias 48
Substituição da correia da plataforma do cortador 48
Limpeza 49
Lavar a parte inferior do cortador 49
Armazenamento 50
Limpeza e armazenamento 50
Resolução de problemas 52
Esquemas 54

Segurança

Esta máquina foi concebida de acordo com a norma EN ISO 5395:2013.

Segurança geral

Este produto pode provocar a amputação de mãos e pés e a projeção de objetos. Respeite sempre todas as instruções de segurança, de modo a evitar ferimentos pessoais graves.

Se a máquina for utilizada com qualquer outro propósito, poderá pôr em perigo o utilizador ou outras pessoas.

- Leia e compreenda o conteúdo deste *Manual do utilizador* antes de ligar o motor. Certifique-se de que todas as pessoas que utilizam este produto sabem como o utilizar e que compreendem os avisos.
- Não coloque as mãos ou os pés perto de componentes em movimento da máquina.
- Não opere a máquina sem que todos os resguardos e outros dispositivos protetores de segurança estejam instalados e a funcionar.
- Mantenha-se afastado de qualquer abertura de descarga. Mantenha as pessoas a uma distância segura da máquina.
- Mantenha as crianças afastadas da área de operação. Nunca permita que crianças utilizem a máquina.
- Pare a máquina e desligue o motor antes de prestar assistência, atestar ou desobstruir a máquina.

O uso e manutenção impróprios desta máquina podem resultar em ferimentos. De modo a reduzir o risco de ferimentos, deverá respeitar estas instruções de segurança e prestar sempre atenção ao símbolo de alerta de segurança, que indica Cuidado, Aviso ou Perigo – "instrução de segurança pessoal". O não cumprimento destas instruções pode resultar em ferimentos pessoais ou mesmo em morte.

Pode encontrar tópicos adicionais das informações de segurança nas respetivas secções ao longo deste manual.

Indicador de declive

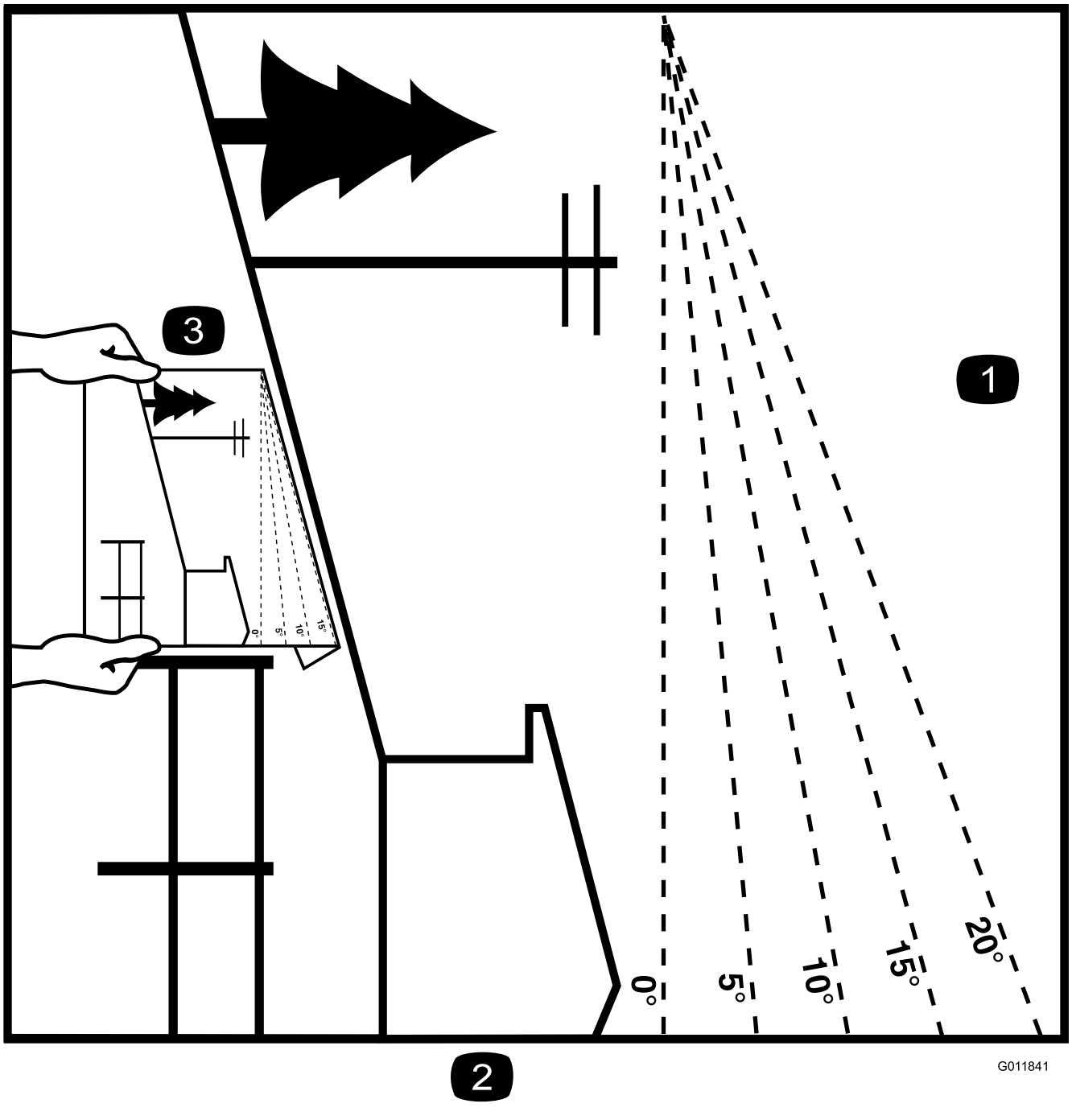

Figura 4

Esta página pode ser copiada para uso pessoal.

1. A inclinação máxima que pode operar com segurança esta máquina é de **15 graus**. Utilize a tabela de inclinações para determinar o grau de inclinação dos declives antes de operar. **Não opere esta máquina num declive com inclinação superior a 15 graus.** Dobre ao longo da linha adequada para fazer corresponder à inclinação recomendada.
2. Alinhe esta extremidade com uma superfície vertical, uma árvore, um edifício, um poste de vedação, etc.
3. Exemplo de como comparar a inclinação com a extremidade dobrada

Autocolantes de segurança e de instruções

Os autocolantes de segurança e de instruções são facilmente visíveis ao operador e situam-se próximo das zonas de potencial perigo. Substitua todos os autocolantes danificados ou perdidos.

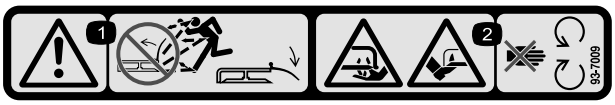

decal93-7009

93-7009

1. Perigo – não utilize o cortador sem o defletor ou com o defletor levantado, mantenha-o devidamente montado.
2. Perigo de corte/desmembramento das mãos ou pés, lâmina do cortador – mantenha-se afastado de peças móveis.

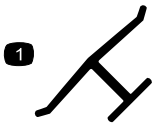

decaloemmarkt

Marca do fabricante

1. Indica que a lâmina é uma peça de origem.

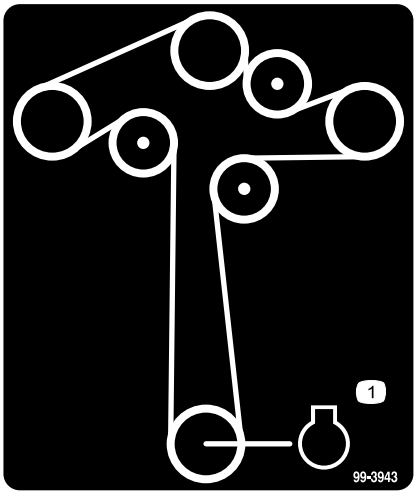

decal99-3943

99-3943

Para Modelos com plataformas de 127 cm

1. Motor

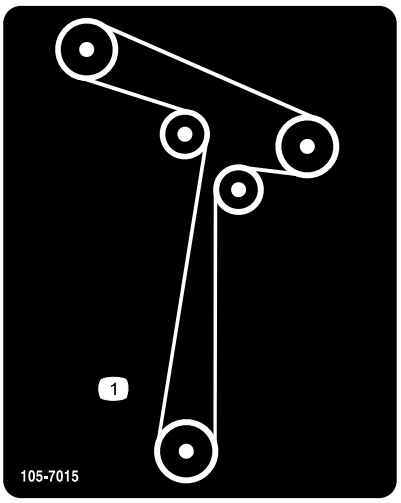

decal105-7015

105-7015

Para Modelos com plataformas de 107 cm

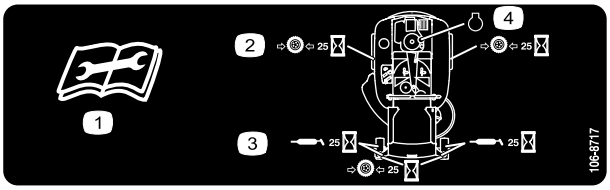

decal106-8717

106-8717

1. Leia as instruções antes de efetuar as operações de manutenção.
2. Verifique a pressão dos pneus a cada 25 horas de funcionamento.
3. Lubrifique a cada 25 horas de funcionamento.
4. Motor

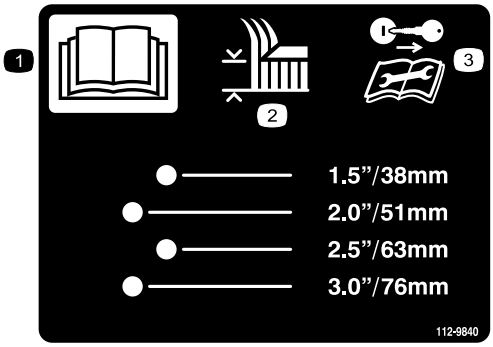

decal112-9840

112-9840

Para Modelos com plataformas de 127 cm

1. Leia o *Manual do utilizador*.
2. Altura de corte
3. Retire a chave da ignição e leia as instruções antes de proceder à assistência técnica ou manutenção.

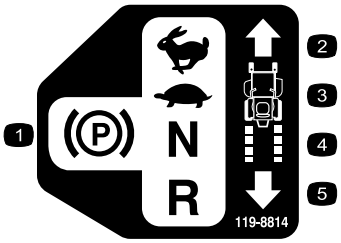

decal119-8814

119-8814

1. Posição de estacionamento
2. Rápido
3. Lento
4. Ponto-morto
5. Marcha-atrás

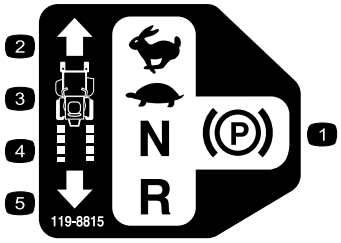

decal119-8815

119-8815

1. Posição de estacionamento
2. Rápido
3. Lento
4. Ponto-morto
5. Marcha-atrás

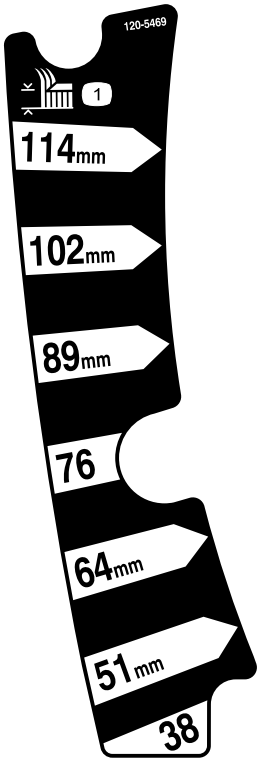

decal120-5469

120-5469

Para Modelos com plataformas de 107 cm

1. Altura de corte

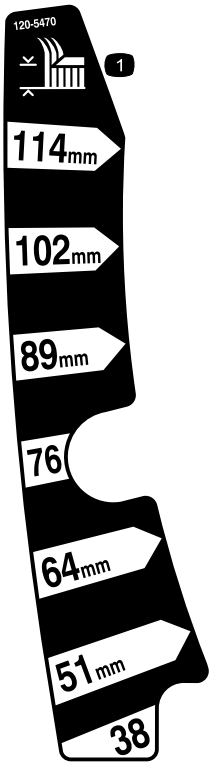

decal120-5470

120-5470

Para Modelos com plataformas de 127 cm

1. Altura de corte

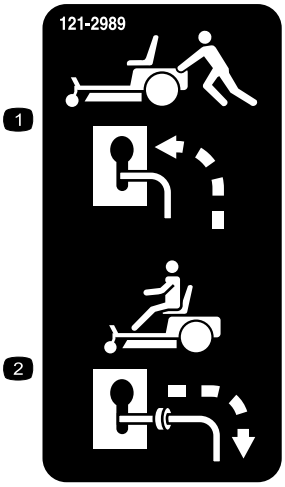

decal121-2989b

121-2989

1. Posição da alavanca de derivação para empurrar a máquina
2. Posição da alavanca de derivação para utilizar a máquina

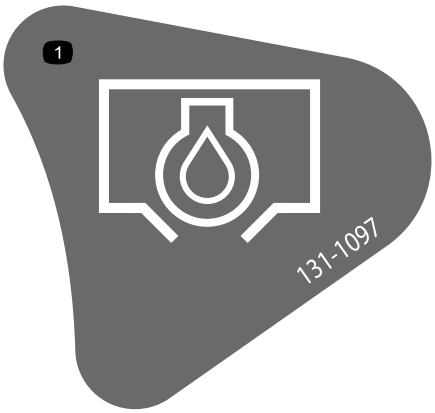

decal131-1097

131-1097

1. Drenagem do óleo

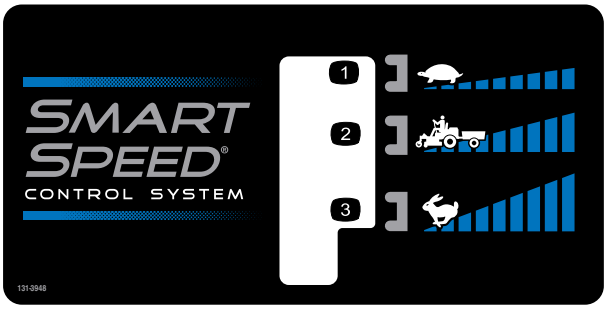

decal131-3948

131-3948

1. Lento
2. Reboque
3. Rápido

---

decalbatterysymbols

Símbolos da bateria

Alguns ou todos estes símbolos estão na bateria.

1. Perigo de explosão
2. Não fazer fogo, não aproximar a bateria de chamas e não fumar
3. Risco de queimaduras com líquido cáustico/químicos
4. Proteja devidamente os olhos.
5. Leia o *Manual do utilizador.*
6. Mantenha as pessoas a uma distância segura da bateria.
7. Proteja devidamente os olhos; os gases explosivos podem provocar a cegueira e outras lesões.
8. O ácido da bateria pode provocar a cegueira ou queimaduras graves.
9. Lave imediatamente os olhos com água e procure assistência médica o quanto antes.
10. Contém chumbo; não deite fora.

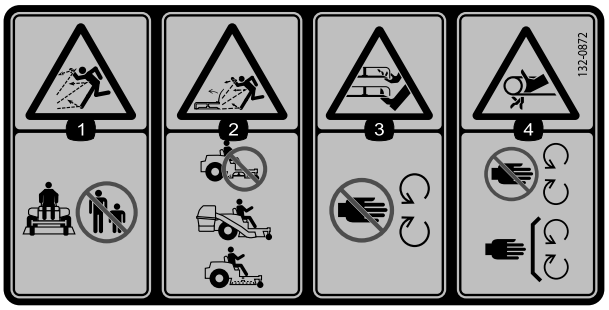

decal132-0872

132-0872

1. Perigo de projeção de objetos – mantenha as pessoas afastadas da máquina.
2. Perigo de projeção de objetos, abafador levantado – não utilize a máquina com uma plataforma aberta; utilize um depósito ou um abafador.
3. Perigo de corte das mãos ou pés – mantenha-se afastado de peças móveis.
4. Perigo de emaranhamento – afaste-se das peças móveis; mantenha todos os resguardos e proteções devidamente montados.

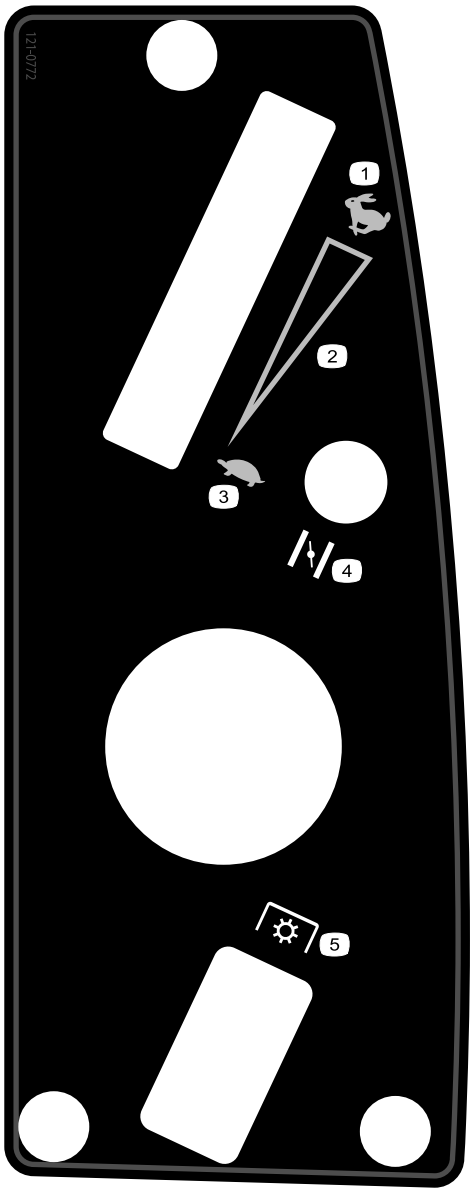

decal121-0772

121-0772

Para Modelos com plataformas de 107 cm

1. Rápido
2. Definição variável contínua
3. Lento
4. Alavanca do ar
5. Tomada de força (PTO), Interruptor de controlo das lâminas

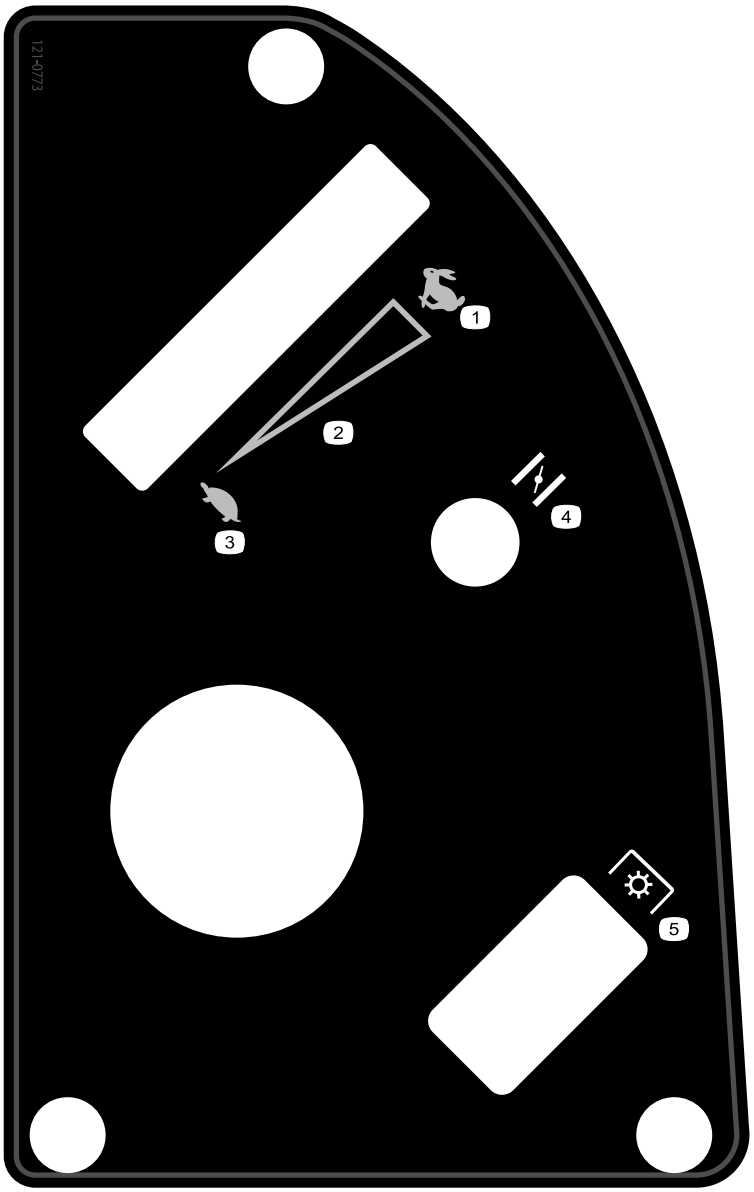

decal121-0773

121-0773

Para Modelos com plataformas de 127 cm

1. Rápido
2. Definição variável contínua
3. Lento
4. Alavanca do ar
5. Tomada de força (PTO), Interruptor de controlo das lâminas

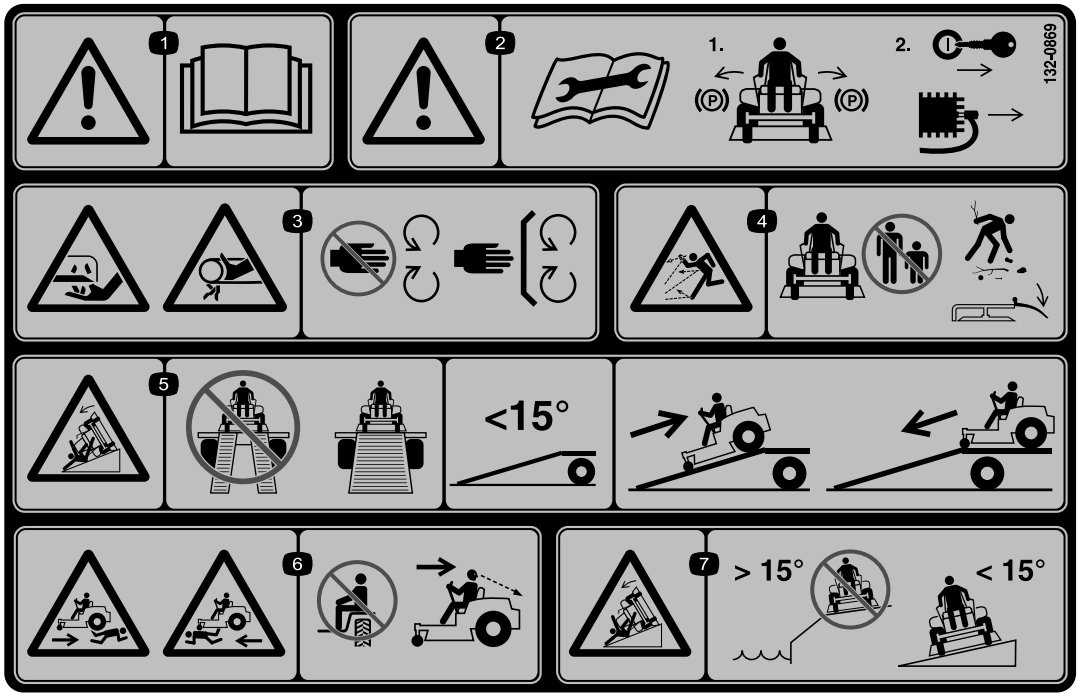

decal132-0869

132-0869

1. Aviso – leia o *Manual do utilizador*.
2. Aviso – antes de efetuar as operações de manutenção, engate o travão de estacionamento, retire a chave e a ligação da vela.
3. Perigo de corte das mãos, lâmina do cortador; perigo de entalamento das mãos, correia – mantenha os pés e mãos afastados de peças móveis; mantenha todas as proteções e coberturas no sítio.
4. Perigo de projeção de objetos – mantenha as pessoas afastadas da máquina; remova os detritos da área antes de iniciar o corte; mantenha o resguardo do defletor para baixo.
5. Perigo de capotamento em rampa – ao carregar num atrelado, não utilize rampas duplas; utilize uma única rampa com largura suficiente para a máquina e que possua uma inclinação inferior a 15 graus; retroceda ao subir as rampas (marcha-atrás) e avance ao descer as rampas.
6. Perigo de ferimentos – não transporte passageiros; olhe para trás quando cortar em marcha-atrás.
7. Perigo de capotamento em declives – não utilize em declives perto de águas profundas; não utilize em declives superiores a 15 graus.

Descrição geral do produto

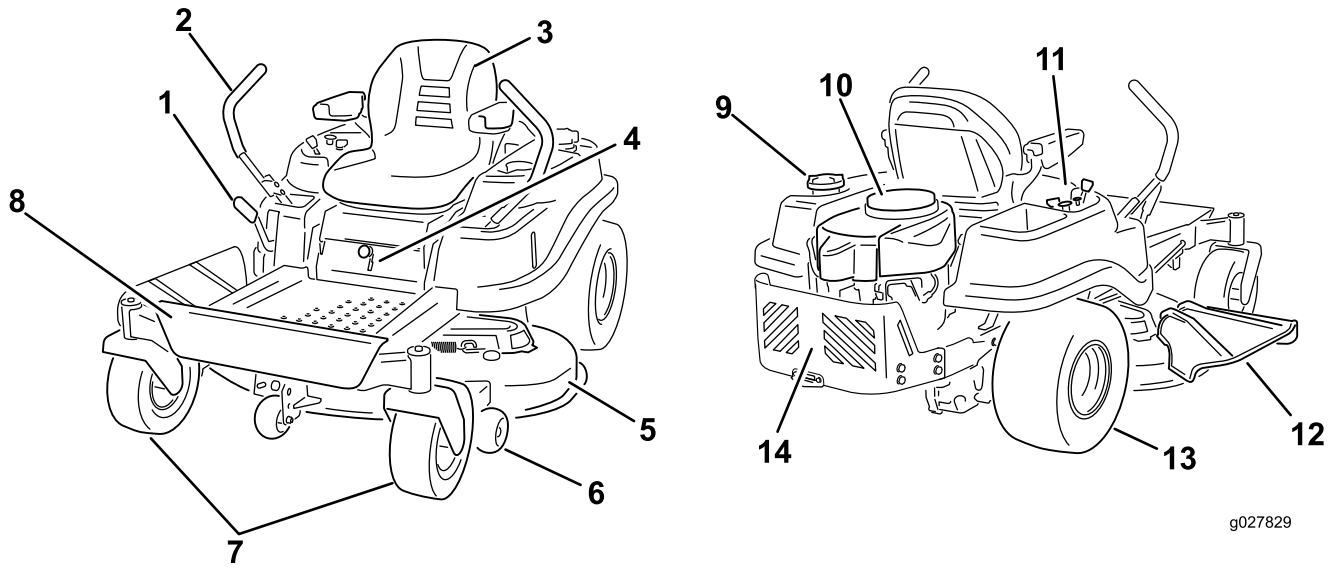

g027829

Figura 5

1. Alavanca da altura de corte	5. Plataforma do cortador	9. Tampa do depósito de combustível	13. Propulsão traseira
2. Alavancas de controlo de movimento	6. Rolo antidanos	10. Motor	14. Proteção do motor
3. Banco do operador	7. Roda dianteira	11. Painel de controlo	
4. Alavanca Smart Speed™	8. Apoio de pé	12. Defletor	

Comandos

Familiarize-se primeiro com todos os comandos em Figura 5 e Figura 6 antes de ligar o motor e utilizar a máquina.

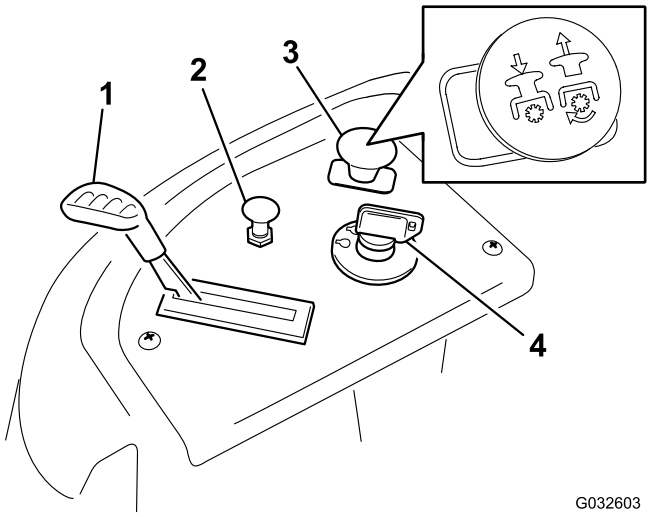

g032603

Figura 6

Painel de controlo

1. Acelerador	3. Interruptor de controlo das lâminas (tomada de força)
2. Alavanca do ar	4. Ignição

Ignição

Utilize o interruptor da ignição para arrancar o motor do cortador. A ignição tem três posições: ARRANQUE, FUNCIONAMENTO e DESLIGAR.

Alavanca do ar

Utilize a alavanca do ar para arrancar o motor a frio. Puxe a alavanca do ar para cima para a ativar. Empurre a alavanca do ar para baixo para a ativar (Figura 6).

Controlo do acelerador

O acelerador controla a velocidade do motor e tem uma definição de variação contínua da posição LENTA para RÁPIDA (Figura 6).

Interruptor de controlo das lâminas (tomada de força)

O interruptor de controlo das lâminas, representado por um símbolo de tomada de força (PTO), ativa e desativa a potência das lâminas do cortador (Figura 6).

Alavancas de controlo de movimento

Utilize as alavancas de controlo de movimento para deslocar a máquina para a frente e para trás, bem como para virar em qualquer sentido.

Posição de estacionamento

Empurre as alavancas de controlo de movimento do centro para fora para a posição de ESTACIONAMENTO sempre que sair da máquina (Figura 5). Posicione sempre as alavancas de controlo de movimento na posição de ESTACIONAMENTO sempre que parar a máquina ou deixá-la sem vigilância.

Alavanca do sistema de controlo Smart Speed™

A alavanca do sistema de controlo Smart Speed™, que se encontra abaixo da posição de operação, dá-lhe a opção de conduzir a máquina a 3 velocidades – aparar, rebocar e cortar (Figura 5).

Janela de presença de combustível

Pode utilizar a janela do combustível, que se encontra do lado esquerdo da máquina, para verificar a presença de combustível no depósito (Figura 7).

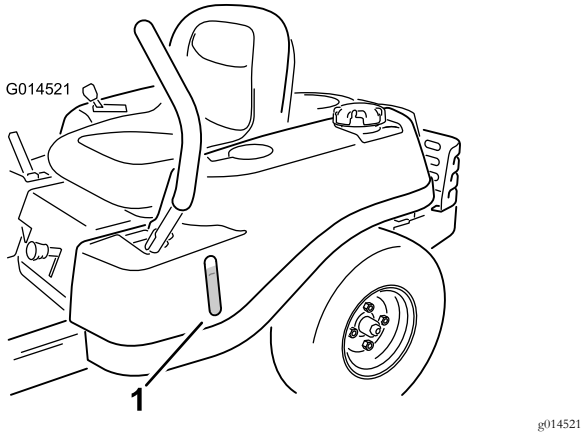

Figura 7

1. Janela de presença de combustível

Alavanca da altura de corte

Utilize a alavanca da altura de corte para elevar e descer a plataforma a partir da posição sentada. Movendo a alavanca para cima, em direção ao operador, a plataforma é elevada do solo e quando é empurrada para baixo (na direção oposta ao operador) é descida na direção do solo. Ajuste apenas a altura de corte enquanto a máquina não está em movimento (Figura 5).

Engates/acessórios

Está disponível uma seleção de engates e acessórios aprovados pela Toro para utilização com a máquina, para melhorar e expandir as suas capacidades. Contacte um representante ou um distribuidor autorizado ou vá a www.Toro.com para uma lista de todos os engates e acessórios aprovados.

Funcionamento

Nota: Determine os lados direito e esquerdo da máquina a partir da posição normal de utilização.

Antes da operação

Segurança antes da operação

Segurança geral

- Nunca permita que crianças ou pessoal não qualificado utilizem ou procedam à assistência técnica da máquina. Os regulamentos locais podem determinar restrições relativamente à idade do utilizador. A formação de todos os operadores e mecânicos é da responsabilidade do proprietário.
- Familiarize-se com o funcionamento seguro do equipamento, com os comandos do utilizador e com os sinais de segurança.
- Saiba como parar a máquina e o motor rapidamente.
- Verifique se os comandos de presença do utilizador, os interruptores de segurança e os resguardos estão corretamente montados e a funcionar corretamente. Não utilize a máquina se estes componentes não estiverem a funcionar corretamente.
- Antes do corte, inspecione sempre a máquina para assegurar que as lâminas, os parafusos da lâmina e as estruturas de corte estão em bom estado de funcionamento. Substitua as lâminas e as porcas gastas ou danificadas em grupos para manter o equilíbrio.
- Inspecione a área em que vai utilizar a máquina e remova todos os objetos que a máquina possa projetar.
- Avalie o terreno para determinar qual é o equipamento adequado e quaisquer engates ou acessórios necessários para utilizar a máquina devidamente e em segurança.

Segurança do combustível

- Para evitar lesões pessoais ou danos materiais, tenha um cuidado extremo no manuseamento do combustível. Os vapores de combustível são inflamáveis e explosivos.
- Apague todos os cigarros, charutos, cachimbos e outras fontes de ignição.
- Utilize apenas um contentor para combustível aprovado.
- Não retire a tampa do depósito nem adicione combustível ao depósito enquanto o motor se encontrar em funcionamento ou estiver quente.
- Não abasteça a máquina no interior.
- Nunca guarde a máquina ou o recipiente de combustível num local onde existe uma fonte de fogo, faísca ou luz piloto, como junto de uma caldeira ou outros eletrodomésticos.
- Nunca encha recipientes no interior de um veículo ou camião ou atrelado com um revestimento de plástico. Coloque sempre os recipientes no chão, longe do veículo, antes de os encher.
- Retire o equipamento do camião ou do atrelado e adicione combustível enquanto estiver no chão. Se tal não for possível, abasteça a máquina a partir de um recipiente portátil e não do bico de abastecimento normal.
- Não utilize a máquina sem que todos os componentes do sistema de escape estejam corretamente montados e em boas condições de funcionamento.
- Mantenha o bico de abastecimento sempre em contacto com o anel exterior do depósito de combustível ou com a abertura do recipiente até concluir a operação. Não utilize um dispositivo de abertura do bico.
- Se derramar combustível para cima da roupa, mude de roupa imediatamente. Limpe todo o combustível derramado.
- Nunca encha demasiado o depósito de combustível. Volte a colocar a tampa no depósito do combustível e aperte-a bem.
- Guarde a gasolina num recipiente aprovado e mantenha-a longe do alcance das crianças. Nunca adquira mais do que o combustível necessário para 30 dias.
- Não encha completamente o depósito de combustível. Adicione combustível ao depósito de combustível, até que o nível se encontre entre 6 e 13 mm abaixo da extremidade inferior do tubo de enchimento. Este espaço vazio no depósito permitirá que o combustível expanda.
  - Evite inalar vapores durante muito tempo.
  - Mantenha a cara afastada do bico e da abertura do depósito de combustível.
  - Evite o contacto com a pele; lave qualquer derrame com água e sabão.

Combustível recomendado

- Para melhores resultados, utilize apenas gasolina limpa, fresca (com menos de 30 dias) e sem chumbo com uma classificação de octanas de 87 ou superior (método de classificação (R+M)/2).
- **Etanol**: Gasolina com até 10% de etanol (gasool) ou 15% MTBE (éter-metil-tercio-butílico) por volume é aceitável. O etanol e MTBE não são a mesma coisa. Gasolina com 15% etanol (E15) por volume não é aprovada para utilização. **Nunca utilize gasolina que contenha mais de 10% de etanol por volume** como, por exemplo, E15 (contém 15% de etanol), E20 (contém 20% de etanol) ou E85 (contém até 85% de etanol). Utilizar gasolina não aprovada pode causar problemas de desempenho e/ou danos no motor, que poderão não ser abrangidos pela garantia.
- **Não utilizar gasolina que contenha metanol.**

- **Não** guarde combustível nem no depósito do combustível nem em recipientes de combustível durante o inverno, a não ser que seja utilizado um estabilizador de combustível.
- **Não adicionar petróleo à gasolina.**

Utilizar o estabilizador/condicionador

Utilize um estabilizador/condicionador na máquina para oferecer as seguintes vantagens:

- Mantém o combustível fresco durante o armazenamento de 90 dias ou inferior (drene o depósito de combustível quando armazenar a máquina durante mais de 90 dias)
- Limpar o motor enquanto funciona
- Eliminar acumulações de verniz tipo borracha no sistema de combustível, o que causa um arranque difícil

Importante: Não utilize aditivos de combustível que contenham metanol ou etanol.

Adicione a quantidade correta de estabilizador/condicionador ao combustível.

Nota: Um estabilizador/condicionador de combustível é mais eficaz quando misturado com combustível novo. Para minimizar as hipóteses de depósitos de verniz no sistema de combustível, utilize sempre o estabilizador de combustível.

Encher o depósito de combustível

1. Estacione a máquina numa superfície nivelada.
2. Desligue o motor e engate o travão de estacionamento.
3. Limpe a zona em torno da tampa do depósito de combustível.
4. Encha o depósito até ao fundo do tubo de enchimento (Figura 8).

   Nota: Não encha completamente o depósito de combustível. O espaço no depósito permite a expansão do combustível.

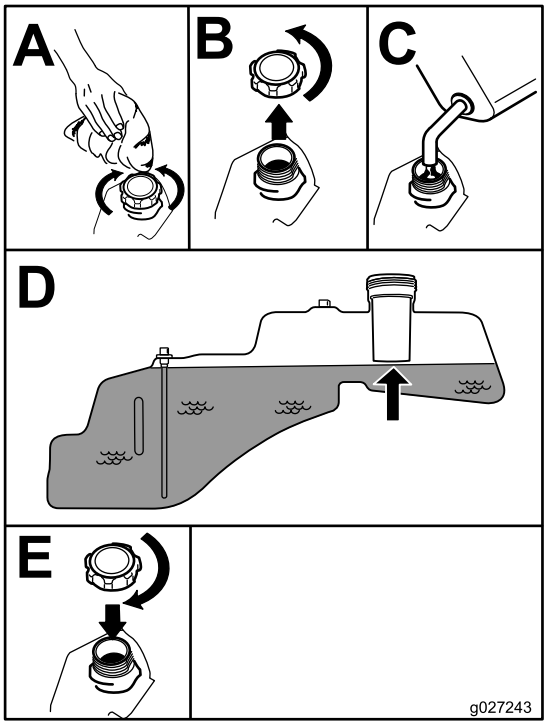

g027243

Figura 8

Verificação do nível de óleo do motor

Antes de ligar o motor e utilizar a máquina, verifique o nível do óleo no cárter do motor; consulte Verificação do nível de óleo do motor (página 33).

Rodagem de uma máquina nova

Os novos motores requerem tempo para desenvolver a potência máxima. As plataformas do cortador e os sistemas de transmissão têm um maior atrito enquanto novos, exercendo uma carga adicional sobre o motor. Permita um tempo de rodagem de 40 a 50 horas para que as máquinas novas desenvolvam a potência máxima e o melhor desempenho.

Pense em primeiro lugar na segurança

Leia atentamente todas as instruções e símbolos de segurança na secção sobre segurança. Esta informação pode contribuir para evitar que o utilizador e outras pessoas sofram acidentes.

⚠ PERIGO

O funcionamento em relva molhada ou inclinações íngremes pode causar deslizamento e perda de controlo.

- **Não utilize em inclinações com ângulo superior a 15 graus.**
- **Nos declives reduza a velocidade e tenha o máximo de cuidado.**
- **Não opere a máquina perto de água.**

⚠ PERIGO

Se a máquina tombar nas bordas dos declives, esta pode capotar e provocar lesões graves, morte ou afogamento.

Não opere a máquina perto de depressões.

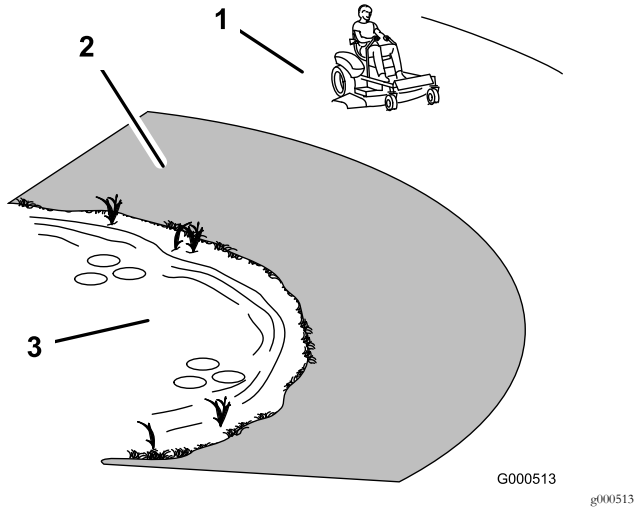

Figura 9

1. Zona de Segurança – utilize a máquina aqui, em declives com inclinação inferior a 15 graus ou áreas planas.
2. Zona de perigo – use um cortador manual e/ou um cortador portátil em inclinações superiores a 15 graus, perto de depressões e água.
3. Água

⚠ CUIDADO

Esta máquina produz níveis de ruído na ordem dos 85 dBA ao nível do ouvido do utilizador, podendo provocar perda de audição no caso de uma utilização prolongada.

Deverá utilizar proteções para os ouvidos quando utilizar esta máquina.

Utilize equipamento de proteção para os olhos, ouvidos, mãos, pés e cabeça.

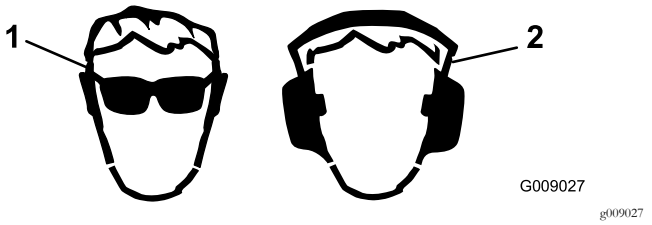

Figura 10

1. Proteja devidamente os olhos.
2. Utilize proteção auricular.

Utilizar o sistema de bloqueio de segurança

⚠ AVISO

A máquina poderá arrancar inesperadamente, se os interruptores de segurança se encontrarem desligados ou danificados, e provocar lesões pessoais.

- **Não desative os dispositivos de segurança.**
- **Verifique o funcionamento dos interruptores diariamente e substitua todos os interruptores danificados antes de utilizar a máquina.**

Compreensão do sistema de bloqueio de segurança

O sistema de bloqueio de segurança foi concebido para evitar o arranque do motor exceto se:

- O interruptor de controlo das lâminas (PTO) está desengatado.
- As alavancas de controlo do movimento estiverem na POSIÇÃO de estacionamento.

O sistema de bloqueio de segurança foi concebido para desligar o motor sempre que as alavancas de controlo estiverem fora da POSIÇÃO de estacionamento e o utilizador se sentar no banco.

Testar o sistema de bloqueio de segurança

Teste o sistema de bloqueio de segurança sempre que utilizar a máquina. Se o sistema de segurança não funcionar como se descreve em baixo, peça a um representante autorizado de assistência para o reparar imediatamente.

1. Sente-se no banco, coloque as alavancas de controlo de movimento na posição de ESTACIONAMENTO e empurre o interruptor de controlo das lâminas para

a posição LIGAR. Tente ligar o motor; o motor não deverá arrancar.

2. Sente-se no banco e empurre o interruptor de controlo das lâminas para a posição DESLIGAR. Desloque a alavanca de controlo de movimento para a posição central, na posição não bloqueada. Tente ligar o motor; o motor não deverá arrancar. Repita com a outra alavanca de controlo do movimento.
3. Sente-se no banco, empurre o interruptor de controlo das lâminas para a posição DESLIGAR e tranque as alavancas de controlo de movimento na posição de ESTACIONAMENTO. Ligue o motor. Quando o motor estiver ligado, engate o interruptor de controlo das lâminas e erga-se ligeiramente do banco; o motor deve desligar.
4. Sente-se no banco, empurre o interruptor de controlo das lâminas para a posição DESLIGAR e tranque as alavancas de controlo de movimento na posição de ESTACIONAMENTO. Ligue o motor. Quando o motor estiver ligado, empurre as alavancas de controlo de movimento para o centro, na posição destravada, acione o interruptor de controlo das lâminas e erga-se ligeiramente do banco; o motor deve desligar.

Posicionamento do banco

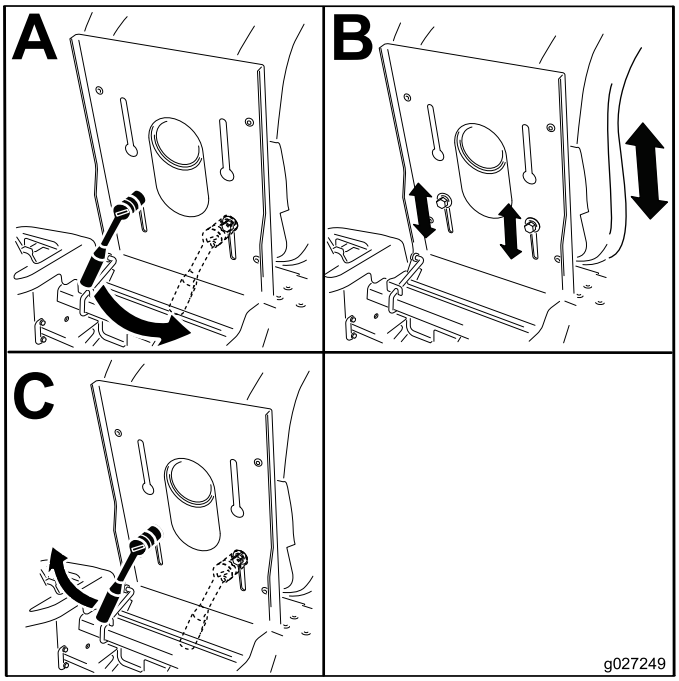

g027249

Figura 11

Ajustar as alavancas de controlo de movimento

Ajustar a altura

Pode ajustar as alavancas de controlo de movimento mais para cima ou mais para baixo para um maior conforto do operador (Figura 12).

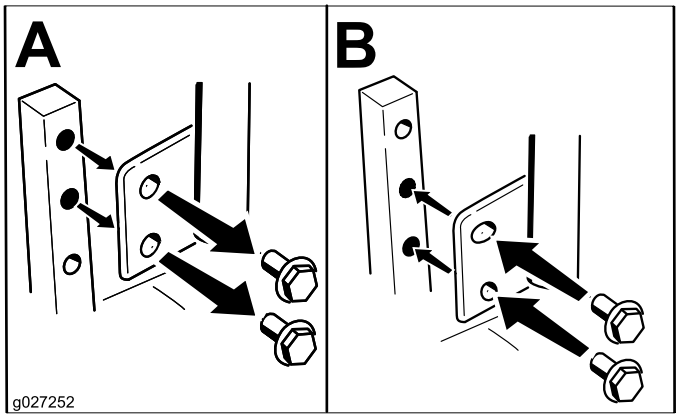

g027252

Figura 12

Ajustar a inclinação

Pode ajustar as alavancas de controlo de movimento mais para cima ou mais para trás para um maior conforto do operador.

1. Desaperte o parafuso superior que prende a alavanca de controlo ao veio do braço de controlo.
2. Desaperte o parafuso inferior o suficiente para rodar a alavanca de controlo para a frente ou para trás (Figura 12).
3. Aperte ambos os parafusos para assegurar o controlo da alavanca na nova posição.
4. Repita o ajuste para a outra alavanca de controlo.

Converter para descarga lateral

Apenas para máquinas com plataformas de 107 cm

A plataforma do cortador e as lâminas de corte expedidas com esta máquina foram concebidas para um óptimo desempenho de monda e descarga lateral.

Remover a cobertura de descarga para descarga lateral

1. Coloque a máquina numa superfície nivelada e desligue o interruptor de controlo das lâminas.
2. Engate o travão de estacionamento, desligue o motor, retire a chave e aguarde até que todas as partes em movimento parem antes de sair da posição de operação.

3. Remova os 2 parafusos e porcas que fixam a cobertura de descarga ao cortador (Figura 13).

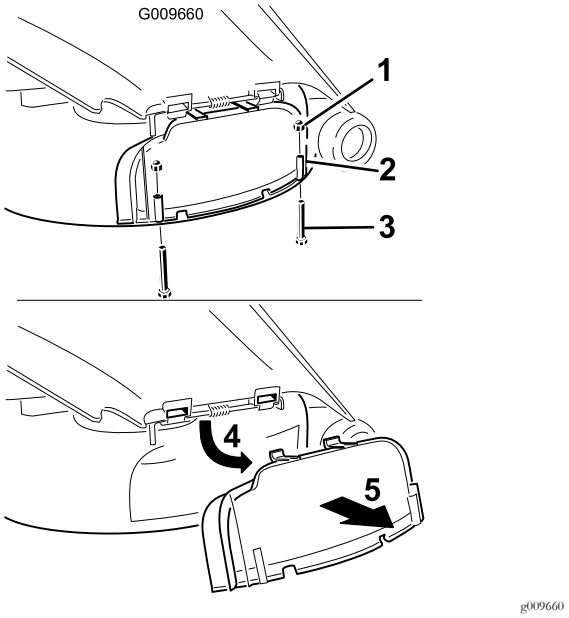

Figura 13

1. Porca cega (¼ pol.)
2. Cobertura de descarga
3. Parafuso (¼ x 2½ pol.)
4. Rode a cobertura para cima
5. Retirar a cobertura

4. Retire a cobertura de descarga.
5. Levante o defletor de relva e localize a porca de bloqueio na haste de articulação do defletor.
6. Retire a porca fina existente (⅜ pol.).
7. Instale o abafador de corte na haste de articulação exposta (Figura 14).

   Nota: Utilize a porca fina existente (⅜ pol.) para fixar o abafador no cortador.

   Nota: O abafador de corte é enviado com a máquina como peça solta.

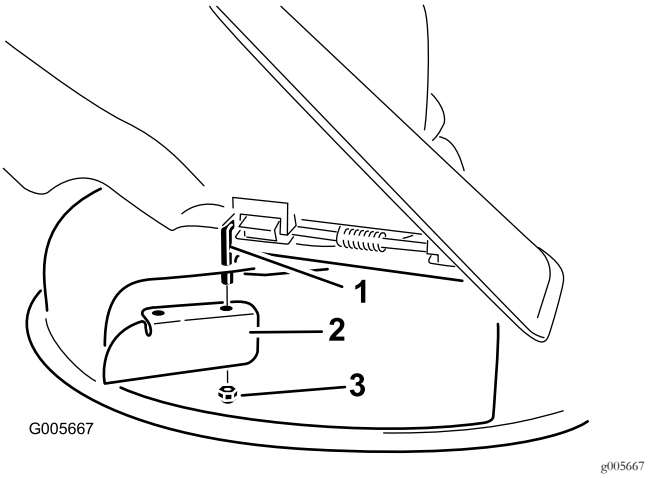

Figura 14

1. Haste de articulação
2. Abafador de corte (originalmente enviado com a máquina)
3. Porca fina existente (⅜ pol.)

8. Aperte o fixador com uma força de 7 a 9 N·m.
9. Baixe o defletor de relva para cima da abertura de descarga.

   Importante: Certifique-se de que o cortador dispõe de um defletor de relva articulado que dispersa as aparas para o lado e para baixo em direção à relva, enquanto estiver em modo descarga lateral.

Instalação da cobertura de descarga para monda

1. Coloque a máquina numa superfície nivelada e desligue o interruptor de controlo das lâminas.
2. Engate o travão de estacionamento, desligue o motor, retire a chave e aguarde até que todas as partes em movimento parem antes de sair da posição de operação.
3. Retire o abafador de corte da plataforma do cortador (Figura 14).
4. Levante o defletor de relva e faça deslizar as abas na parte superior da cobertura de descarga para debaixo da haste de retenção do defletor de relva.
5. Rode a cobertura de desgarga para baixo para cima da abertura e para o rebordo inferior do cortador (Figura 15).

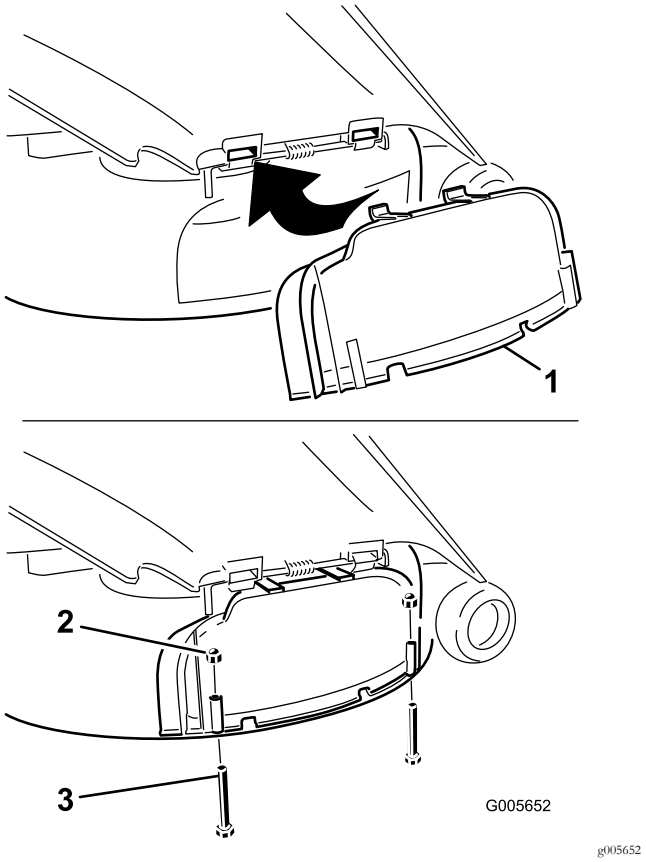

Figura 15

1. Cobertura de descarga
2. Porca cega (¼ pol.)
3. Parafuso (¼ x 2½ pol.)

6. Fixe a cobertura de descarga ao rebordo inferior do cortador com 2 parafusos (¼ x 2½ pol.) e 2 porcas cegas (¼ pol.) conforme indicado em Figura 15.

   Nota: Não aperte demasiado as porcas; isto pode distorcer a cobertura e provocar o contacto das lâminas.

Apenas para máquinas com plataformas de 127 cm

A plataforma do cortador e as lâminas de corte expedidas com esta máquina foram concebidas para um óptimo desempenho de monda e descarga lateral.

Remover o abafador direito para descarga lateral

1. Coloque a máquina numa superfície nivelada e desligue o interruptor de controlo das lâminas.
2. Engate o travão de estacionamento, desligue o motor, retire a chave e aguarde até que todas as partes em movimento parem antes de sair da posição de operação.
3. Remova a lâmina direita do cortador, consulte Retirar as lâminas (página 43).
4. Remova os 2 manípulos e as anilhas curvas que fixam o abafador direito ao cortador (Figura 16).

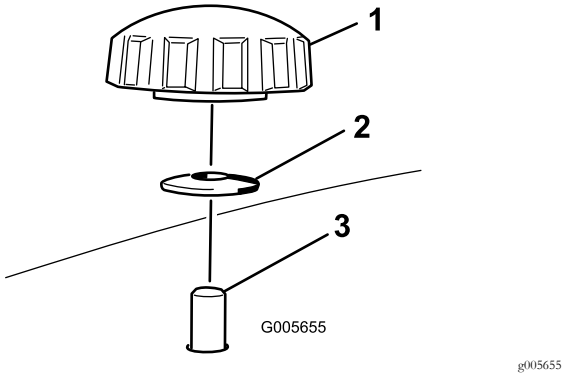

Figura 16

1. Manípulo
2. Anilha curva
3. Perno do abafador que passa através do cortador

5. Remova o abafador direito e baixe o defletor de relva por cima da abertura de descarga conforme indicado em Figura 16 e Figura 17.

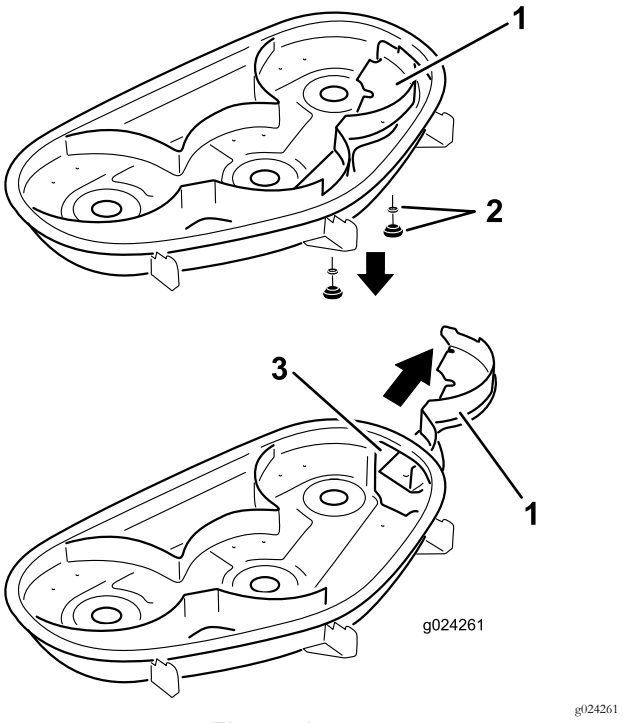

Figura 17

1. Abafador direito
2. Anilha curva e manípulo
3. Abertura de descarga

6. Instale os dispositivos de fixação nos orifícios na parte superior do cortador para evitar que os detritos saiam.

⚠ AVISO

Orifícios abertos no cortador expõem-no a si e aos outros à projeção de detritos, o que pode causar ferimentos graves.

- **Nunca trabalhe com o cortador sem o equipamento montado em todos os orifícios no compartimento do cortador.**
- **Instale o equipamento nos furos de montagem quando remover o abafador de monda.**

7. Instale lâmina direita do cortador, consulte Instalação das lâminas (página 44).
8. Levante o defletor de relva. Instale dois parafusos (5/16 x ¾ pol.) nos 2 orifícios no recorte da plataforma.
9. Instale o abafador de corte na plataforma do cortador (Figura 18).

   Nota: Utilize as duas porcas de bloqueio existentes (5/16 pol.) para fixar o abafador na plataforma do cortador.

   Nota: O abafador de corte é enviado com a máquina como peça solta.

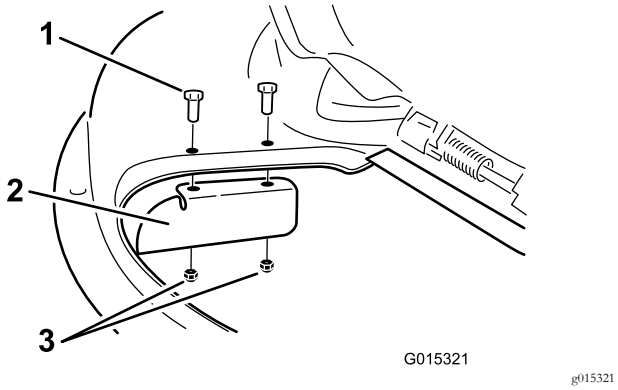

Figura 18

1. Parafuso (5/16 x ¾ pol.)
2. Abafador de corte
3. Porca de bloqueio (5/16 pol.)

10. Aperte os fixadores com uma força de 7 a 9 N·m.
11. Baixe o defletor de relva para cima da abertura de descarga.

    Importante: Certifique-se de que o cortador dispõe de um defletor de relva articulado que dispersa as aparas para o lado e para baixo em direção à relva, enquanto estiver em modo descarga lateral.

Instalação do abafador direito para monda

1. Coloque a máquina numa superfície nivelada e desligue o interruptor de controlo das lâminas.
2. Engate o travão de estacionamento, desligue o motor, retire a chave e aguarde até que todas as partes em movimento parem antes de sair da posição de operação.
3. Retire o abafador de corte da plataforma do cortador (Figura 18).
4. Remova a lâmina direita do cortador, consulte Retirar as lâminas (página 43).
5. Faça deslizar o abafador direito por debaixo da plataforma do cortador e fixe-o utilizando 2 manípulos e anilhas curvas (lado oval virado para o cortador) conforme indicado em Figura 16 e Figura 17.

   Importante: Certifique-se de que a aba no lado direito extremo do abafador direito está fora do cortador e que está alinhada com a parede do cortador.
6. Instale lâmina direita do cortador, consulte Instalação das lâminas (página 44).

Durante a operação

Segurança durante o funcionamento

Segurança geral

- O proprietário/utilizador pode evitar e é responsável por acidentes que possam causar ferimentos a pessoas ou danos a propriedades.
- Utilize vestuário adequado, incluindo proteção visual, calçado resistente antiderrapante e proteções para os ouvidos. Prenda cabelo comprido e não utilize joias.
- Nunca utilize a máquina se se sentir cansado, doente ou sob o efeito de álcool ou drogas.
- Nunca transporte passageiros na máquina e mantenha as pessoas e animais afastados da máquina durante o funcionamento.
- Utilize a máquina apenas quando tiver boa visibilidade para evitar buracos e outros perigos não visíveis.
- Evite cortar quando a relva se encontrar molhada. Uma redução da tração poderá fazer com que a máquina derrape.
- Certifique-se de que as transmissões estão na posição de ponto-morto, o travão de mão está engatado e coloque-se na posição de operação antes de ligar o motor.
- Mantenha as mãos e pés longe das unidades de corte. Mantenha-se sempre afastado da abertura de descarga.
- Antes de recuar, olhe para trás e para baixo de modo a evitar acidentes.

- Tome todas as precauções necessárias quando se aproximar de esquinas sem visibilidade, arbustos, árvores ou outros objetos que possam obstruir o seu campo de visão.
- Não efetue operações de corte perto de depressões, buracos ou bancos de areia. A máquina poderá capotar repentinamente se uma roda resvalar ou se o piso ceder.
- Pare as lâminas sempre que não estiver a cortar.
- Pare a máquina e inspecione as lâminas depois de atingir um objeto ou se existir uma vibração anormal na máquina. Efetue todas as reparações necessárias antes de retomar o funcionamento.
- Abrande e tome as precauções necessárias quando virar e atravessar estradas ou passeios com a máquina. Dê sempre prioridade.
- Desengate a transmissão para a unidade de corte e desligue o motor antes de ajustar a altura de corte (excepto se a puder ajustar a partir da posição de operação).
- Nunca ligue o motor numa área onde os gases de escape fiquem presos.
- Nunca deixe a máquina a trabalhar sem vigilância.
- Antes de sair da posição de operação (incluindo para esvaziar os dispositivos de recolha ou desobstruir a calha), faça o seguinte:
  - Pare a máquina numa superfície nivelada.
  - Desative a tomada de força e desça os acessórios.
  - Engate o travão de mão.
  - Desligue o motor e retire a chave da ignição.
  - Aguarde que todas as partes móveis parem.
- Nunca opere a máquina quando existir a possibilidade de trovoadas.
- Não use a máquina como um veículo de reboque.
- Não altere os valores do acelerador nem acelere o motor excessivamente.
- Utilize apenas acessórios e engates aprovados pela Toro.

Segurança em declives

- Abrande a máquina e tome todas as precauções quando utilizar a máquina em declives. Em declives, desloque-se para cima e para baixo. As condições da relva poderão afetar a estabilidade da máquina.
- Evite virar a máquina numa inclinação. Se não puder evitar a mudança de direção, faça-o lenta e gradualmente, no sentido descendente.
- Não faça curvas apertadas. Tenha cuidado ao fazer marcha-atrás.
- Tenha cuidado adicional ao operar a máquina com engates; estes podem afetar a estabilidade da máquina.

Utilizar o interruptor de controlo das lâminas do cortador (PTO)

O interruptor de controlo das lâminas (PTO) inicia e para as lâminas do cortador e alguns engates elétricos.

Ativar o interruptor de controlo das lâminas (PTO)

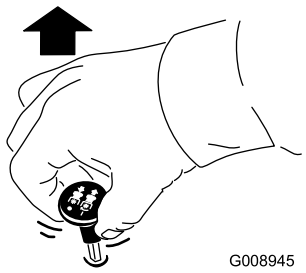

g008945

Figura 19

Nota: Engate sempre as lâminas com o acelerador na POSIÇÃO Rápida (Figura 20).

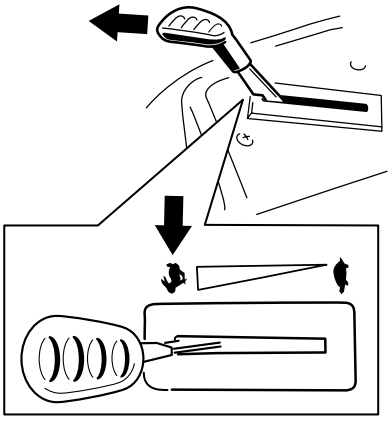

g187516

Figura 20

Desativar o interruptor de controlo das lâminas (PTO)

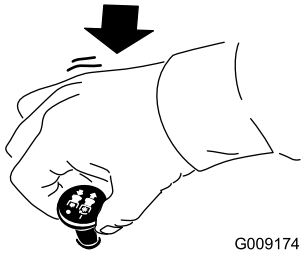

g009174

Figura 21

Utilização do acelerador

Pode deslocar a alavanca do acelerador entre as posições RÁPIDO e LENTO (Figura 22).

Utilize sempre a posição RÁPIDO quando ligar a plataforma do cortador com o interruptor de controlo das lâminas (PTO).

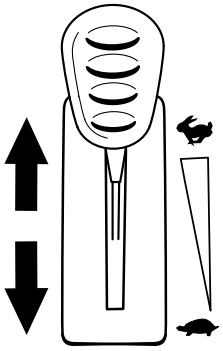

Figura 22

Utilização da alavanca do ar

Utilize a alavanca do ar para arrancar um motor frio.

1. Se o motor estiver frio, utilize a alavanca do ar para pôr o motor em funcionamento.
2. Puxe a alavanca do ar para cima para a engatar antes de utilizar a ignição (Figura 23).

   Nota: Certifique-se de que ativa completamente a alavanca do ar. Pode ter de segurar o manípulo para cima quando utiliza o interruptor da ignição.
3. Empurre a alavanca para baixo para desengatar a alavanca do ar quando o motor estiver a funcionar (Figura 23).

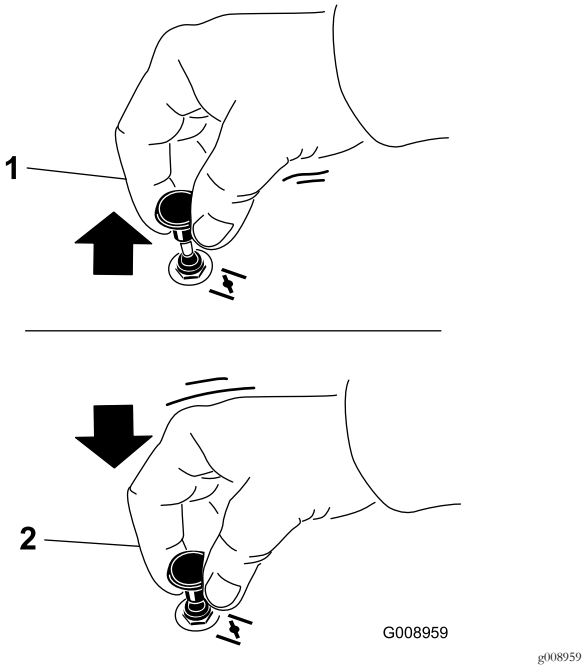

Figura 23

1. Posição Ligar
2. Posição Desligar

Utilização do interruptor de ignição

1. Rode a chave da ignição para a posição ARRANCAR (Figura 24).

   Nota: Quando o motor arrancar, solte a chave.

   Importante: Não ative o motor de arranque durante mais de 5 segundos de cada vez. Se o motor não ligar, espere 15 segundos entre cada tentativa. O incumprimento destas instruções pode queimar o motor de arranque.

   Nota: Podem ser necessárias várias tentativas para ligar o motor pela primeira vez depois de o sistema de combustível ter ficado sem qualquer combustível.

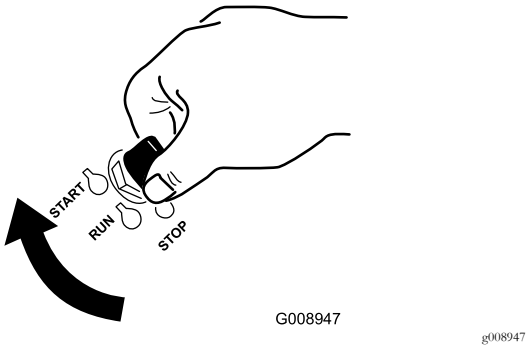

Figura 24

2. Rode a chave para a posição PARAGEM para desligar o motor.

Ligar e desligar o motor

Ligação do motor

Nota: Um motor quente pode não necessitar da alavanca do ar.

Importante: Não ative o motor de arranque durante mais de 5 segundos de cada vez. Engatar o motor de arranque durante mais de 5 segundos pode danificar o motor de arranque. Se o motor não arrancar, aguarde 10 segundos antes de ligar novamente o arrancador.

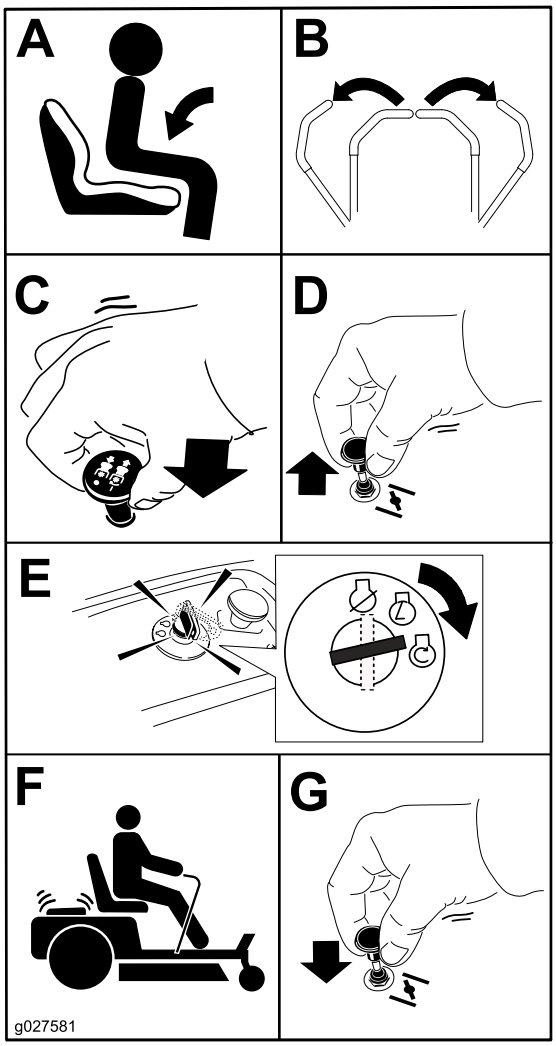

g027581

Figura 25

Desligar o motor

1. Desengate as lâminas através da deslocação do interruptor de controlo das lâminas na posição DESLIGAR (Figura 23).
2. Desloque a alavanca do acelerador para a posição RÁPIDO.
3. Rode a chave da ignição para a posição DESLIGAR e retire a chave.

Utilizar as alavancas de controlo de movimento

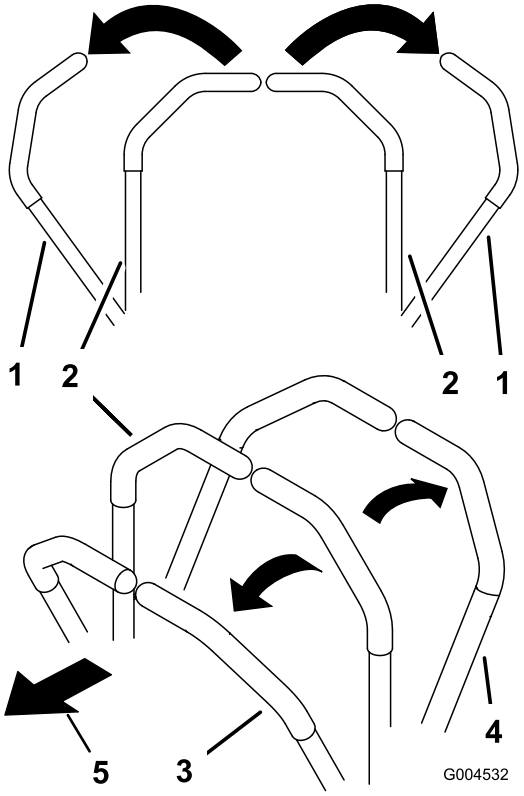

g004532

Figura 26

1. Alavanca de controlo do movimento – na posição ESTACIONAMENTO
2. Posição central, desbloqueada
3. Para a frente
4. Para trás
5. Frente da máquina

Conduzir a máquina

Os pneus rodam de forma independente, movidos pelos motores hidráulicos em cada eixo. Pode ligar um lado em marcha-atrás en quanto liga o outro lado para a frente, fazendo com que a máquina rode em vez de virar. Isto melhora muito a capacidade de manobra da máquina, mas requer algum tempo para se adaptar à forma como se move.

O controlo do acelerador regula a velocidade do motor medida em rpm (rotações por minuto). Coloque o controlo do acelerador na posição RÁPIDO para melhor desempenho. Opere sempre com o acelerador na posição Cheio (aceleração total) quando estiver a cortar.

⚠ AVISO

A máquina pode virar muito rapidamente. O operador pode perder o controlo da máquina e provocar acidentes pessoais ou danos na máquina.

- **Tenha cuidado ao fazer curvas.**
- **Desacelere a máquina antes de fazer curvas apertadas.**

Conduzir para a frente

Nota: Tenha sempre cuidado ao recuar e virar.

1. Desloque as alavancas para a posição central não bloqueada.
2. Para andar para frente empurre as alavancas de controlo do movimento para a frente (Figura 27).

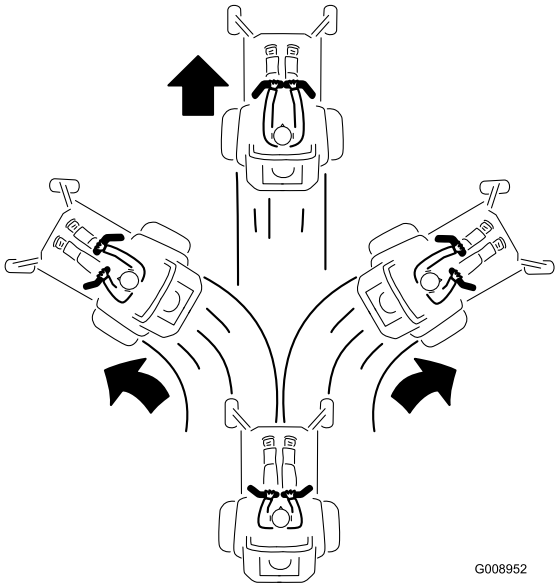

g008952

Figura 27

Condução para trás

1. Desloque as alavancas para a posição central não bloqueada.
2. Para andar para trás, puxe as alavancas de controlo do movimento para trás (Figura 28).

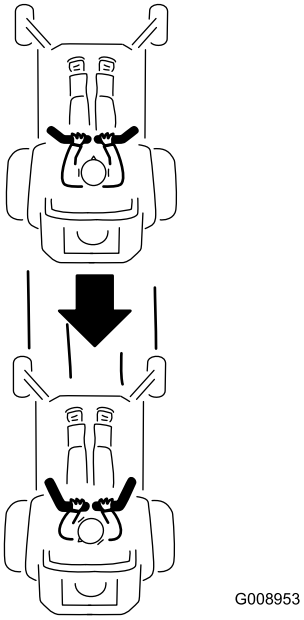

g008953

Figura 28

Utilizar o sistema de controlo Smart Speed™

A alavanca do sistema de controlo Smart Speed™, que se encontra abaixo da posição de operação (Figura 29), dá ao operador a opção de conduzir a máquina a 3 velocidades – aparar, rebocar e cortar.

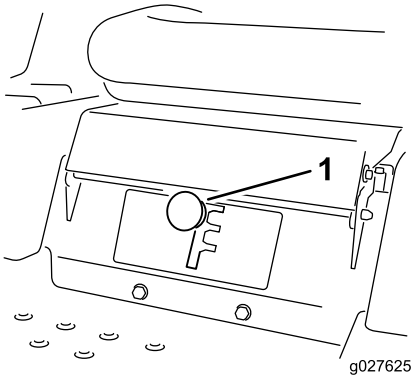

g027625

Figura 29

1. Alavanca Smart-speed

Para alterar as velocidades, execute o seguinte:

1. Empurre as alavancas de controlo do movimento para a posição de ponto-morto e para fora para a posição de ESTACIONAMENTO.
2. Desengate o interruptor de controlo das lâminas.
3. Ajuste a alavanca na posição desejada.

O seguinte constitui apenas recomendações de utilização. Os ajustes variam consoante o tipo de relva, teor de humidade, e altura da relva.

Utilizações sugeridas:	Aparar	Rebocar	Corte
Estaciona-mento	X		
Relva grossa, húmida	X		
Formação	X		
Recolha		X	
Monda		X	
Corte normal			X
Transporte			X

Aparar

Esta é a velocidade mais lenta. As utilizações sugeridas para esta posição são as seguintes:

- Estacionamento
- Condições de corte de relva grossa, húmida
- Formação

Rebocar

Esta é a velocidade média. As utilizações sugeridas para esta posição são as seguintes:

- Recolha
- Monda

Corte

Esta é a velocidade mais rápida. As utilizações sugeridas para esta posição são as seguintes:

- Corte normal
- Transportar a máquina

Parar a máquina

Para parar a máquina, mova as alavancas de controlo de movimento para PONTO-MORTO e para fora para a posição de ESTACIONAMENTO, desengate o interruptor de controlo das lâminas, assegurando que o acelerador está na posição RÁPIDO e rode a chave da ignição para DESLIGAR. Retire a chave da ignição.

⚠ AVISO

A utilização/deslocação do cortador por crianças ou outras pessoas adultas que não o utilizador pode provocar acidentes pessoais.

Retire sempre a chave da ignição e empurre as alavancas de controlo de movimento para fora para a posição de ESTACIONAMENTO sempre que se afastar da máquina, mesmo que seja apenas por alguns minutos.

Ajustar a altura de corte

Nota: A posição de transporte é a posição da altura de corte mais elevada a 115 mm, como se mostra na Figura 30.

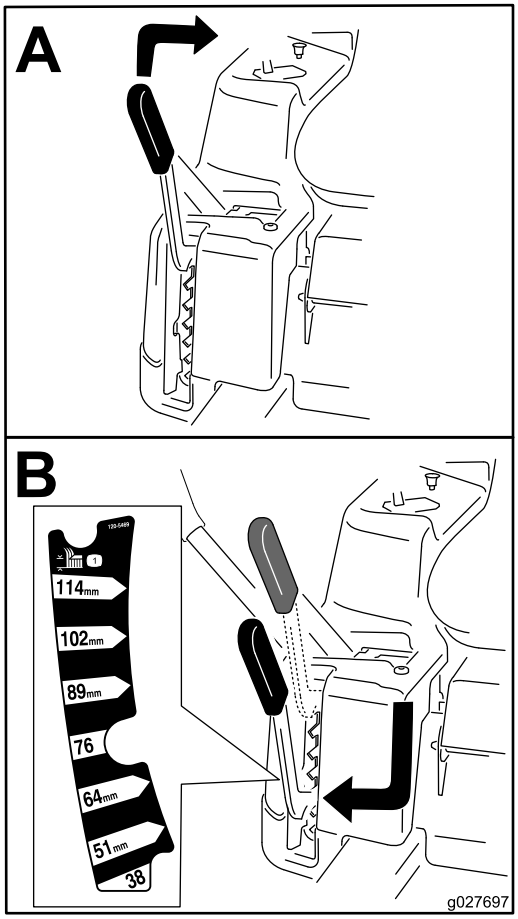

g027697

Figura 30

Ajuste dos rolos antidanos

Para máquinas com plataformas de 107 cm

Sempre que mudar a altura de corte, deve ajustar também a altura dos rolos antidanos.

Nota: Ajuste os rolos antidanos de forma a que os rolos não toquem no solo nas áreas de corte planas normais.

1. Coloque a máquina numa superfície nivelada e desligue o interruptor de controlo das lâminas.
2. Engate o travão de estacionamento, desligue o motor, retire a chave e aguarde até que todas as partes em movimento parem antes de sair da posição de operação.
3. Ajuste os rolos antidanos para uma das posições seguintes:

- Furo superior – utilize esta posição com plataforma de corte nas posições de altura de corte de 63 mm e inferiores (Figura 31).
- Furo inferior – utilize esta posição com a plataforma de corte nas posições de altura de corte de 76 mm e superiores (Figura 31).

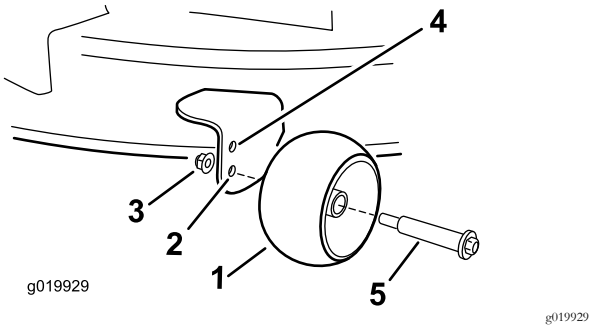

Figura 31

1. Rolo antidanos
2. Furo inferior – plataforma de corte nas posições de altura de corte de 76 mm e superiores.
3. Porca flangeada
4. Furo superior – plataforma de corte nas posições de altura de corte de 63 mm e inferiores.
5. Parafuso

Para máquinas com plataformas de 127 cm

Sempre que mudar a altura de corte, deve ajustar também a altura dos rolos antidanos.

Nota: Ajuste os rolos antidanos de forma a que os rolos não toquem no solo nas áreas de corte planas normais.

1. Coloque a máquina numa superfície nivelada e desligue o interruptor de controlo das lâminas.
2. Engate o travão de estacionamento, desligue o motor, retire a chave e aguarde até que todas as partes em movimento parem antes de sair da posição de operação.
3. Ajuste os rolos antidanos (Figura 32) para corresponder à posição da altura de corte mais próxima.

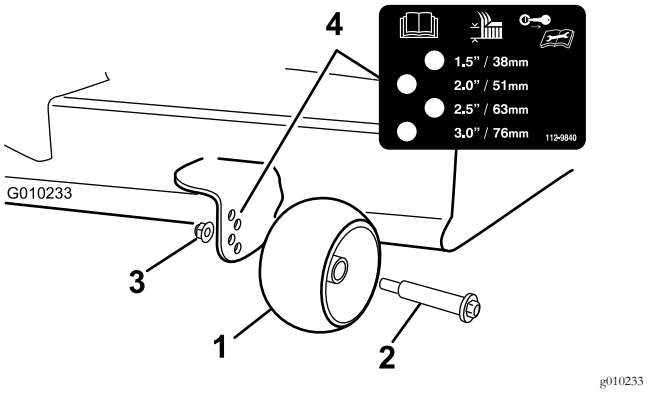

Figura 32

1. Rolo antidanos
2. Parafuso
3. Porca flangeada
4. Espaçamento entre furos

Utilizar a descarga lateral

Este cortador dispõe de um defletor de relva articulado que dispersa as aparas para o lado e para baixo em direção à relva.

⚠ PERIGO

Sem o defletor de relva, cobertura de descarga, ou estrutura completa do depósito de recolha de relva montados no lugar, o utilizador e outras pessoas ficarão expostos ao contacto com a lâmina e aos detritos projetados. O contacto com lâmina(s) em movimento e os detritos projetados provocam ferimentos graves ou até mesmo a morte.

- **Nunca remova o defletor de relva do cortador porque o defletor de relva encaminha os materiais para baixo na direção da relva. Se o defletor de relva se danificar, substitua-o imediatamente.**
- **Nunca coloque as mãos ou pés debaixo do cortador.**
- **Não tente limpar a área de descarga ou as lâminas do cortador a não ser que empurre o interruptor de controlo das lâminas (PTO) para a posição DESLIGAR, rode a chave da ignição para a posição DESLIGAR e retire a chave.**
- **Certifique-se de que o defletor de relva está em baixo.**

Sugestões de utilização

Utilizar a definição de acelerador rápido

Para um melhor corte e máxima circulação de ar, trabalhe com o motor na posição RÁPIDO. É necessário ar para cortar cuidadosamente as aparas de relva, pelo que não deve ajustar a altura de corte demasiado baixa de forma a que a relva não cortada rodeie completamente o cortador. Tente sempre ter 1

lado do cortador livre de relva por cortar. Isto permite ao ar circular para o cortador.

Cortar um relvado pela primeira vez

Corte a relva ligeiramente maior do que o normal para assegurar que a altura de corte do cortador não danifica partes não niveladas do terreno. No entanto, a altura de corte usada no passado é, geralmente, a melhor a usar. Ao cortar a relva com uma altura superior a 15 cm, é aconselhado cortar a relva duas vezes para assegurar uma qualidade de corte aceitável.

Cortar um terço da lâmina de relva

Deve cortar com apenas cerca de um terço da lâmina de relva. Não se recomenda cortar mais que isso, exceto se a relva for dispersa ou for no final do outono quando a relva cresce mais lentamente.

Alternar a direção de corte

Alterne a direção de corte para manter a relva na vertical. Isto também ajuda a dispersar as aparas de relva o que melhora a decomposição e a fertilização.

Cortar em intervalos adequados

O crescimento da relva varia conforme a estação. Para manter a mesma altura de corte, corte mais frequentemente no início da primavera. À medida que o crescimento da relva diminui a meio do Verão, corte menos frequentemente. Se não conseguir cortar durante um longo período, corte primeiro a uma altura de corte elevada e, em seguida, corte novamente 2 dias depois a uma regulação mais baixa.

Utilizar uma velocidade de corte mais lenta

Para melhorar a qualidade do corte, utilize uma velocidade mais lenta em determinadas condições.

Evitar cortar demasiado baixo

Quando cortar relva irregular, levante a altura de corte para evitar danificar a relva.

Parar a máquina

Se o movimento em frente da máquina tiver de ser parado durante o corte, pode cair um monte de aparas no relvado. Para o evitar, desloque-se para uma área cortada previamente com as lâminas engatadas ou pode desengatar a plataforma do cortador ao se mover para a frente.

Manter a parte de baixo do cortador limpa

Limpe as aparas e a sujidade da parte de baixo do cortador após cada utilização. Se se acumularem relva e sujidade dentro do cortador a qualidade do corte fica insatisfatória.

Manutenção da(s) lâmina(s)

Mantenha as lâminas afiadas em toda a época de corte porque uma lâmina afiada corta direito sem rasgar nem estragar as folhas da relva. Quando se rasga ou danifica a relva, esta fica castanha nas extremidades, cresce mais devagar e torna-se mais susceptível a doenças. Verifique as lâminas do cortador diariamente após cada utilização para ver se estão afiadas, se estão gastas ou danificadas. Lime qualquer amolgadela e afie as lâminas conforme o necessário. Se uma lâmina estiver danificada ou gasta, substitua-a imediatamente por uma lâmina sobressalente genuína da Toro.

Depois da operação

Segurança após o funcionamento

Segurança geral

- Elimine todos os vestígios de relva e detritos das unidades de corte, panelas de escape e motor, de modo a evitar qualquer risco de incêndio. Limpe as zonas que tenham óleo ou combustível derramado.
- Desative o sistema de combustível antes do armazenamento ou transporte da máquina.
- Desengate a transmissão para o engate sempre que estiver a transportar ou não estiver a utilizar a máquina.
- Utilize rampas de largura total para carregar máquina num atrelado ou camião.
- Prenda a máquina de forma segura utilizando correias, correntes, cabos ou cordas. As correias frontais e traseiras devem estar dirigidas para baixo e para fora da máquina.
- Espere que o motor arrefeça antes de armazenar a máquina em ambiente fechado.
- Desative o sistema de combustível antes do armazenamento ou transporte da máquina.
- Nunca guarde a máquina ou o recipiente de combustível onde uma fonte de fogo, faísca ou luz piloto, como junto de uma caldeira ou outros eletrodomésticos.

Empurrar a máquina à mão

Importante: Empurre sempre a máquina à mão. Não reboque a máquina para não ocorrerem danos no sistema hidráulico.

Esta máquina possui um mecanismo de travão elétrico. Para empurrar a máquina, rode a chave da ignição para a posição de FUNCIONAMENTO. A bateria tem de ser carregada e funcionar para o travão elétrico ser desengatado.

Empurrar a máquina

1. Coloque a máquina numa superfície nivelada e desligue o interruptor de controlo das lâminas.

2. Empurre as alavancas de controlo de movimento para fora para a posição de ESTACIONAMENTO, desligue o motor e espere até todas as peças em movimento pararem antes de abandonar a posição de operação.
3. Localize as alavancas de derivação na estrutura de ambos os lados do motor.
4. Mova as alavancas de derivação para frente através do orifício da chave e para baixo para as bloquear no lugar (Figura 33).

   Nota: Repita o procedimento para todas as alavancas.
5. Empurre as alavancas de controlo de movimento para dentro para a posição de PONTO-MORTO e rode a chave da ignição para a posição de FUNCIONAMENTO.

   Nota: Não ligue a máquina.

   Nota: Agora pode empurrar a máquina manualmente.

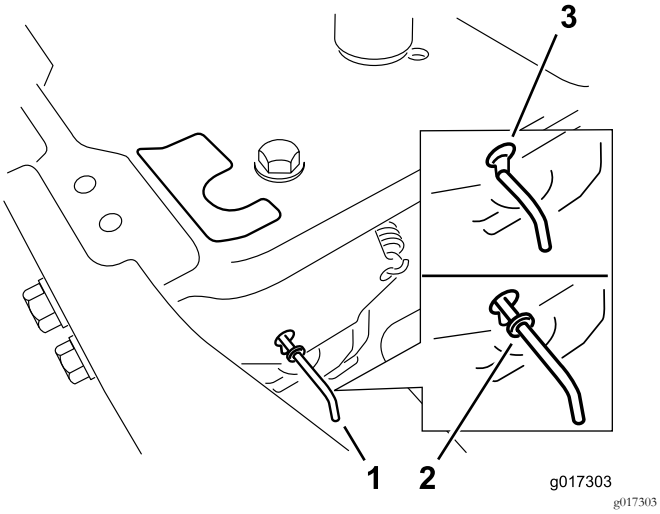

Figura 33

1. Localizações da alavanca de derivação
2. Posicione a alavanca para operar a máquina
3. Posicione a alavanca para empurrar a máquina

6. Quando terminar, certifique-se de que a chave voltou à posição PARAR para evitar gastar a carga da bateria.

Nota: Se a máquina não se mover, o travão elétrico pode ainda estar engatado. Pode soltar o travão elétrico se necessário; consulte Desengatar o travão elétrico (página 41).

Operar a máquina

Mova as alavancas de derivação para trás através do orifício da chave e para baixo para as bloquear no lugar, como se mostra na Figura 33.

Nota: Repita o procedimento para todas as alavancas.

Transportar a máquina

Utilize um atrelado para trabalhos pesados ou um camião para transportar a máquina. Verifique se o atrelado ou camião tem todos os travões, iluminação e sinalização necessários exigidos por lei. Leia atentamente todas as instruções de segurança. Esta informação contribui para evitar acidentes ao condutor, à sua família, a animais e a terceiros.

⚠ AVISO

Conduzir na via pública sem luzes indicadoras de mudança de direção, luzes, sinais refletores ou um símbolo a indicar perigo de veículo lento pode provocar acidentes, causando lesões.

Não conduza a máquina na via pública.

1. Se estiver a utilizar um atrelado, ligue-o ao veículo de reboque e prenda as correntes de segurança.
2. Se aplicável, ligue os travões do atrelado.
3. Carregue a máquina para o atrelado ou veículo.
4. Desligue o motor, retire a chave da ignição, engate o travão, e feche a válvula do combustível.
5. Prenda a máquina perto das rodas giratórias frontais e pára-choques traseiro (Figura 34).

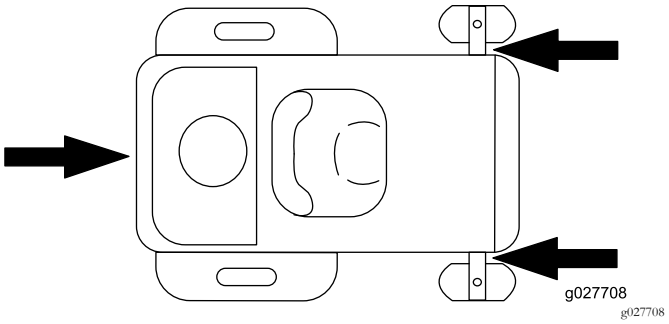

Figura 34

Carregar a máquina

Tenha cuidado extremo quando carregar ou descarregar a máquina para um atrelado ou camião. Utilize uma rampa de largura total que seja mais larga que a máquina para este procedimento. Faça inversão de marcha ao subir e avance ao descer rampas (Figura 35).

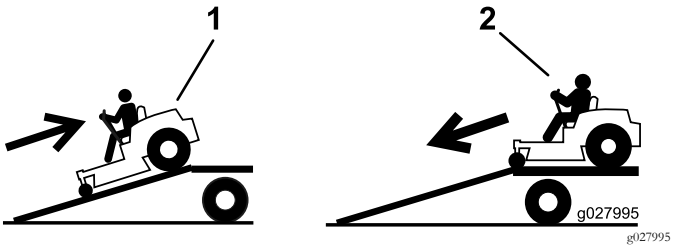

Figura 35

1. Faça inversão de marcha com a máquina até à rampa.
2. Conduza a máquina a direito até à rampa.

Importante: **Não utilize rampas individuais estreitas para cada lado da máquina.**

⚠ AVISO

Colocar uma máquina num atrelado ou camião aumenta a possibilidade de capotamento e pode provocar graves ferimentos ou morte (Figura 37).

- **Tome todas as precauções necessárias quando utilizar a máquina numa rampa.**
- **Utilize uma única rampa com a largura total; Não utilize rampas individuais para cada lado da máquina.**
- **Não ultrapasse um ângulo de 15 graus entre a rampa e o solo ou entre a rampa e o atrelado ou camião.**
- **Certifique-se de que o comprimento da rampa tenha, pelo menos, quatro vezes a altura do atrelado ou camião para o solo. Isto assegura que o ângulo da rampa não excede 15 graus em solo plano.**
- **Retroceder ao subir e avançar ao descer rampas.**
- **Evite aceleração ou desaceleração súbitas ao conduzir a máquina numa rampa, uma vez que isto pode causar perda de controlo ou capotamento.**

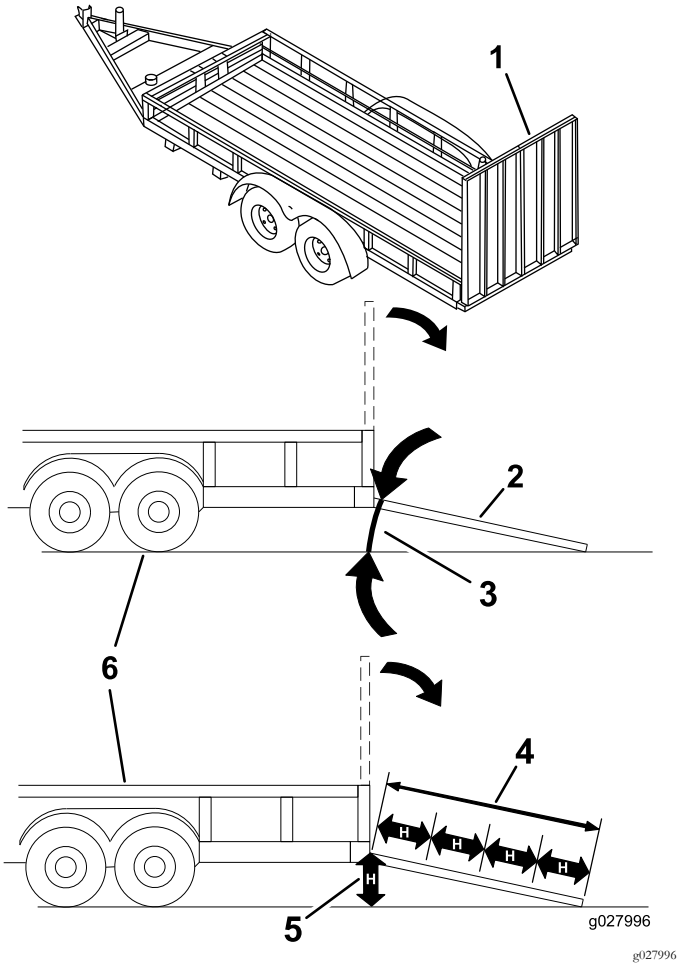

Figura 36

1.	Rampa de largura total na posição dobrada	4.	O comprimento da rampa deve ter, pelo menos, quatro vezes a altura do atrelado ou plataforma para o solo.
2.	Vista lateral da rampa de largura total na posição de carga	5.	H= altura do atrelado ou carrinha ao solo
3.	Não superior a 15 graus	6.	Atrelado

Manutenção

Nota: Determine os lados direito e esquerdo da máquina a partir da posição normal de operação.

Plano de manutenção recomendado

Intervalo de assistência	Procedimento de manutenção
Após as pimeiras 5 horas	• Mudança do óleo do motor.
Em todas as utilizações ou diariamente	• Verificação do sistema de segurança. • Verifique o filtro de ar para ver se há peças sujas, soltas ou danificadas. • Verifique o nível de óleo do motor. • Limpe o painel de admissão de ar. • Inspecione as lâminas. • Verifique se há danos no defletor de relva.
Após cada utilização	• Limpe a caixa da plataforma do cortador.
A cada 25 horas	• Lubrifique todos os pontos de lubrificação. • Limpeza do elemento de esponja do filtro de ar (com maior frequência se houver muita poeira e sujidade). • Verifique a pressão dos pneus. • Verifique se existe desgaste/rachas nas correias.
A cada 100 horas	• Substituição do elemento de esponja do filtro de ar (com maior frequência se houver muita poeira e sujidade). • Manutenção do elemento de papel do filtro de ar (com maior frequência se houver muita poeira e sujidade). • Mudança do óleo do motor (com maior frequência se houver muita poeira e sujidade). • Substitua o filtro do óleo (com maior frequência se houver muita poeira e sujidade). • Verifique a(s) vela(s). • Verifique o filtro do interior da tubagem.
A cada 200 horas	• Substituição do elemento de papel do filtro de ar (com maior frequência se houver muita poeira e sujidade). • Substitua a(s) vela(s) de ignição. • Substituição do filtro do interior da tubagem.
Antes do armazenamento	• Carregue a bateria e desligue os respetivos cabos. • Efetue todos os procedimentos de manutenção acima referidos antes do armazenamento. • Pinte as superfícies lascadas.

⚠ CUIDADO

Se deixar a chave na ignição, alguém pode ligar acidentalmente o motor e feri-lo a si ou às pessoas que se encontrarem próximo da máquina.

Retire a chave da ignição e os cabos das velas antes de efetuar qualquer tarefa de manutenção no veículo. Mantenha os cabos longe da máquina para evitar qualquer contacto acidental com a vela.

Procedimentos a efectuar antes da manutenção

Manutenção e armazenamento

- Antes de reparar a máquina, faça o seguinte:
  - Desengate as transmissões.
  - Engate o travão de mão.
  - Desligue o motor e retire a chave da ignição.
  - Desligue o fio da vela.
- Estacione a máquina numa superfície nivelada.
- Elimine todos os vestígios de relva e detritos da unidade de corte, transmissões, panelas de escape e motor, de modo a evitar qualquer risco de incêndio.
- Limpe as zonas que tenham óleo ou combustível derramado.
- Deixe arrefecer o motor antes de guardar a máquina.
- Não guarde a máquina ou o combustível perto de chamas nem efetue drenagens de combustível em espaços fechados.
- Não permita que funcionários não qualificados efetuem a manutenção da máquina.
- Utilize apoios para suportar a máquina e/ou os seus componentes sempre que necessário.
- Cuidadosamente, liberte a pressão dos componentes com energia acumulada.
- Desligue a bateria ou retire o cabo da vela de ignição antes de efetuar qualquer reparação. Desligue o terminal negativo em primeiro lugar e o terminal positivo no final. Ligue o terminal positivo em primeiro lugar e o terminal negativo no final.
- Tome todas as precauções necessárias quando efetuar a verificação das lâminas. Envolva as lâminas ou utilize luvas almofadadas resistentes e tome todas as precauções necessárias quando efetuar a sua manutenção. Substitua sempre as lâminas, não as endireite ou solde.
- Mantenha as mãos e os pés longe de peças em movimento. Se possível, não efetue qualquer ajuste quando o motor se encontrar em funcionamento.
- Mantenha todas as peças da máquina em boas condições de trabalho e as ferragens bem apertadas, especialmente os parafusos do engate da lâmina. Substitua todos os autocolantes gastos ou danificados.
- Nunca interfira com a função pretendida de um dispositivo de segurança nem reduza a proteção proporcionada por um dispositivo de segurança. Verifique regularmente o funcionamento adequado.
- Para se certificar do máximo desempenho e da certificação de segurança da máquina, utilize sempre peças sobressalentes e acessórios genuínos da Toro. Nunca utilize peças sobressalentes e acessórios produzidos por outros fabricantes porque poderão tornar-se perigosos e anular a garantia da máquina.
- Verifique frequentemente o funcionamento do travão de estacionamento. Efetue os ajustes e manutenções adequados sempre que necessário.

Levantar o banco

Certifique-se de que as alavancas de controlo de movimento estão bloqueadas na posição de ESTACIONAMENTO. Eleve o banco para a frente.

Pode aceder aos seguintes componentes levantando o banco:

- Placa de série
- Autocolante de serviço
- Parafusos de ajuste do banco
- Filtro de combustível
- Bateria e cabos da bateria

Libertar a cortina da plataforma do cortador

Desaperte os dois parafusos inferiores da cortina para aceder à parte superior da plataforma do cortador (Figura 37).

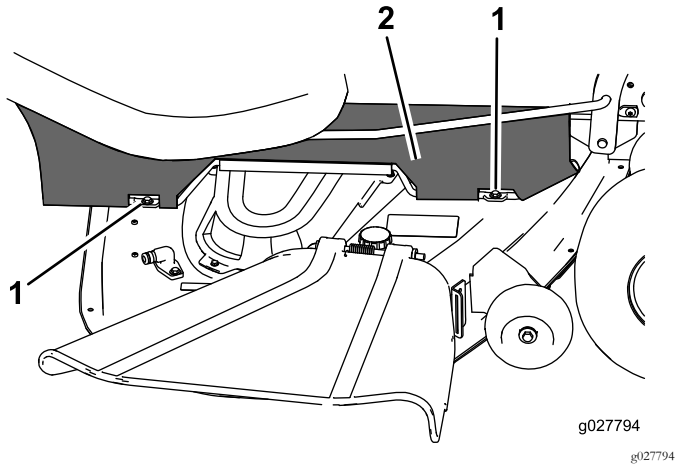

Figura 37

1. Parafuso inferior
2. Cortina

Nota: Aperte sempre os parafusos para colocar a cortina depois da manutenção.

Lubrificação

Lubrificação dos rolamentos

Intervalo de assistência: A cada 25 horas—Lubrifique todos os pontos de lubrificação.

Tipo de lubrificante: Massa n.º 2 à base de lítio

1. Coloque a máquina numa superfície nivelada e desligue o interruptor de controlo das lâminas.
2. Desloque as alavancas de controlo de movimento para fora para a POSIÇÃO de estacionamento, desligue o motor, retire a chave e espere até todas as peças em movimento pararem antes de abandonar a posição de operação.
3. Limpe os encaixes de lubrificação (Figura 38 e Figura 39) com um trapo.

   Nota: Certifique-se de que raspa qualquer tinta da parte da frente dos bocais.

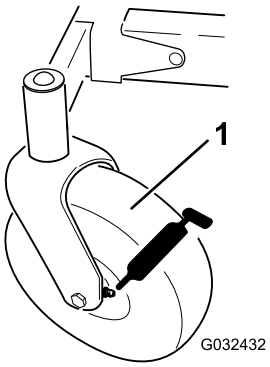

g032432

Figura 38

1. Pneu da roda dianteira

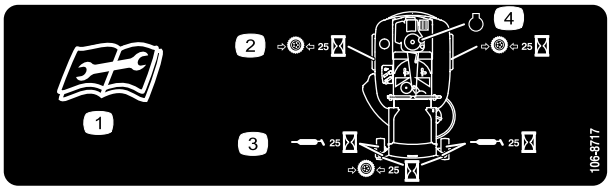

decal106-8717

Figura 39

Localizado no inferior do painel do banco

1. Leia as instruções antes de efetuar as operações de manutenção.
2. Verifique a pressão dos pneus a cada 25 horas de funcionamento.
3. Lubrifique a cada 25 horas de funcionamento.
4. Motor

4. Ligue uma pistola de lubrificação ao encaixe (Figura 38 e Figura 39).
5. Coloque lubrificante nos encaixes até que comece a escorrer massa lubrificante dos rolamentos.

Manutenção do motor

Segurança do motor

Desligue o motor antes de verificar ou adicionar óleo no cárter.

Manutenção do filtro de ar

Intervalo de assistência: Em todas as utilizações ou diariamente

Nota: A manutenção do filtro de ar deverá ser mais frequente (após algumas horas) quando a máquina for utilizada em condições de grande poeira ou muita areia.

Remover os elementos

1. Coloque a máquina numa superfície nivelada e desligue o interruptor de controlo das lâminas (PTO).
2. Engate o travão de estacionamento, desligue o motor, retire a chave e espere que todas as peças em movimento parem antes de se afastar.
3. Para evitar qualquer dano, limpe à volta da cobertura do filtro de ar para impedir a entrada de impurezas para o interior do motor.
4. Eleve a cobertura e rode o conjunto do filtro de ar para fora do motor (Figura 40).

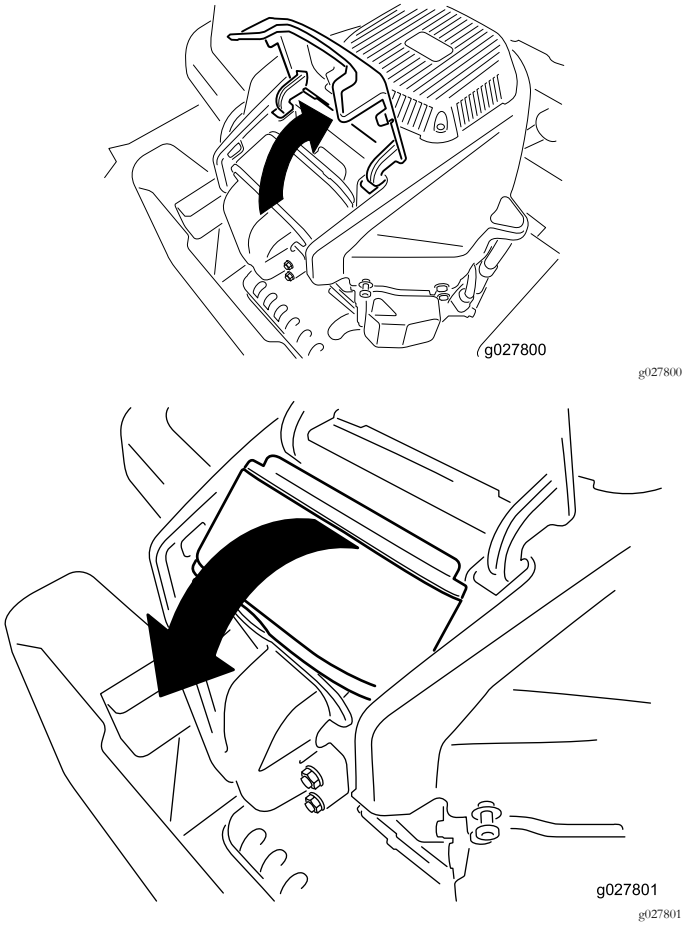

Figura 40

5. Retire o elemento de esponja do elemento de papel (Figura 41).

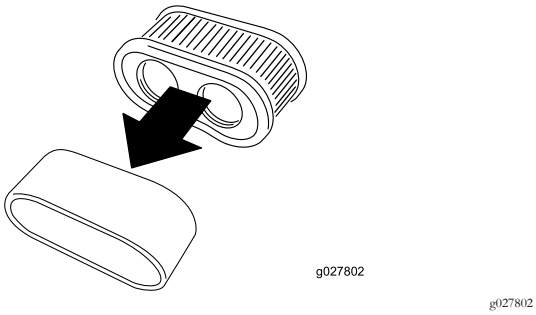

Figura 41

Manutenção do elemento de esponja

Intervalo de assistência: A cada 25 horas/Mensalmente (O que ocorrer primeiro)—Limpeza do elemento de esponja do filtro de ar (com maior frequência se houver muita poeira e sujidade).

A cada 100 horas/Anualmente (O que ocorrer primeiro)—Substituição do elemento de esponja do filtro de ar (com maior frequência se houver muita poeira e sujidade).

Lave o elemento de esponja com água e substitua-o caso se encontre danificado.

Manutenção do elemento de papel

Intervalo de assistência: A cada 100 horas/Anualmente (O que ocorrer primeiro)—Manutenção do elemento de papel do filtro de ar (com maior frequência se houver muita poeira e sujidade).

A cada 200 horas/Cada 2 anos (O que ocorrer primeiro)—Substituição do elemento de papel do filtro de ar (com maior frequência se houver muita poeira e sujidade).

1. Bata levemente com o elemento numa superfície plana para remover a poeira e sujidade.
2. Verifique se o elemento tem rasgões, película de óleo ou se o vedante está danificado.

Importante: Não limpe o elemento de papel com ar comprimido ou líquidos pressurizados, tais como solventes, gasolina ou querosene. Substitua o elemento de papel se estiver danificado ou não puder ser bem limpo.

Verificação do óleo do motor

Tipo de óleo: Óleo detergente (API, classificação SF, SG, SH, SJ ou SL)

Capacidade do cárter: com filtro—2,4 litros

Viscosidade: Consultar o gráfico seguinte.

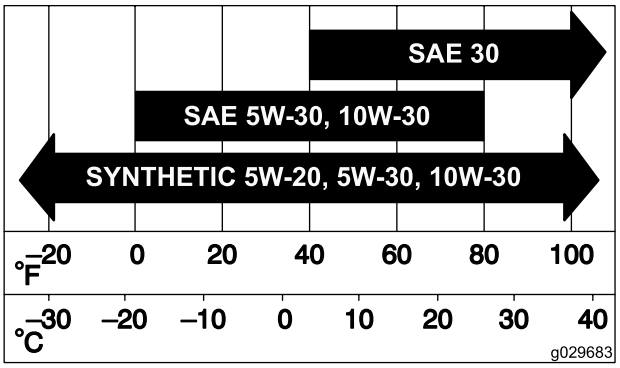

Figura 42

Verificação do nível de óleo do motor

Intervalo de assistência: Em todas as utilizações ou diariamente

Nota: Verifique o óleo quando o motor está frio.

⚠ AVISO

Tocar em peças quentes pode provocar ferimentos graves.

Mantenha as mãos, pés, cara, roupa e outras partes do corpo afastadas da panela de escape e de outras superfícies quentes.

Importante: Não encha demasiado o cárter com óleo e ligue o motor; pode originar danos no motor.

1. Coloque a máquina numa superfície plana, desengate o interruptor de controlo das lâminas, desligue o motor, engate o travão de estacionamento e retire a chave da ignição.
2. Certifique-se de que o motor está desligado, nivelado e frio, para que o óleo tenha tempo para drenar para o reservatório.
3. Para manter a sujidade, as aparas de relva, etc., fora do motor, limpe a área em torno da tampa de enchimento e vareta antes de a remover (Figura 43).
4. Desligue o motor, retire a chave e espere até todas as partes em movimento pararem antes de sair da posição de operação.

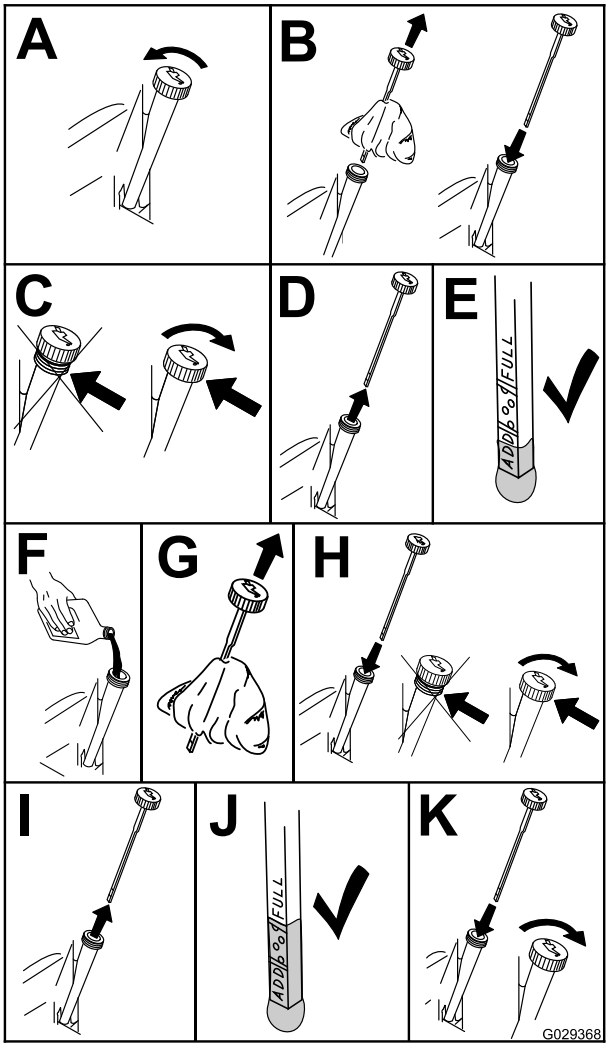

g029368

Figura 43

Substituir o filtro e o óleo do motor

Intervalo de assistência: Após as pimeiras 5 horas/Após o primeiro mês (O que ocorrer primeiro)—Mudança do óleo do motor.

A cada 100 horas/Anualmente (O que ocorrer primeiro)—Mudança do óleo do motor (com maior frequência se houver muita poeira e sujidade).

A cada 100 horas/Anualmente (O que ocorrer primeiro)—Substitua o filtro do óleo (com maior frequência se houver muita poeira e sujidade).

Nota: A mudança do filtro de óleo do motor deverá ser mais frequente se a máquina for utilizada em condições de grande poeira ou sujidade.

Nota: O óleo usado deve ser tratado num centro de reciclagem.

1. Coloque a máquina numa superfície nivelada para assegurar que o óleo é completamente drenado.
2. Desengate a PTO e aplique o travão de mão.

3. Desligue o motor, retire a chave e espere até todas as partes em movimento pararem antes de sair da posição de operação.
4. Drene o óleo do motor.

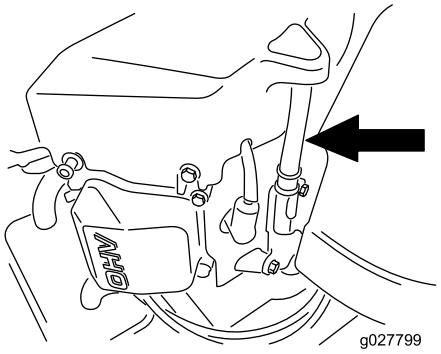

g027799

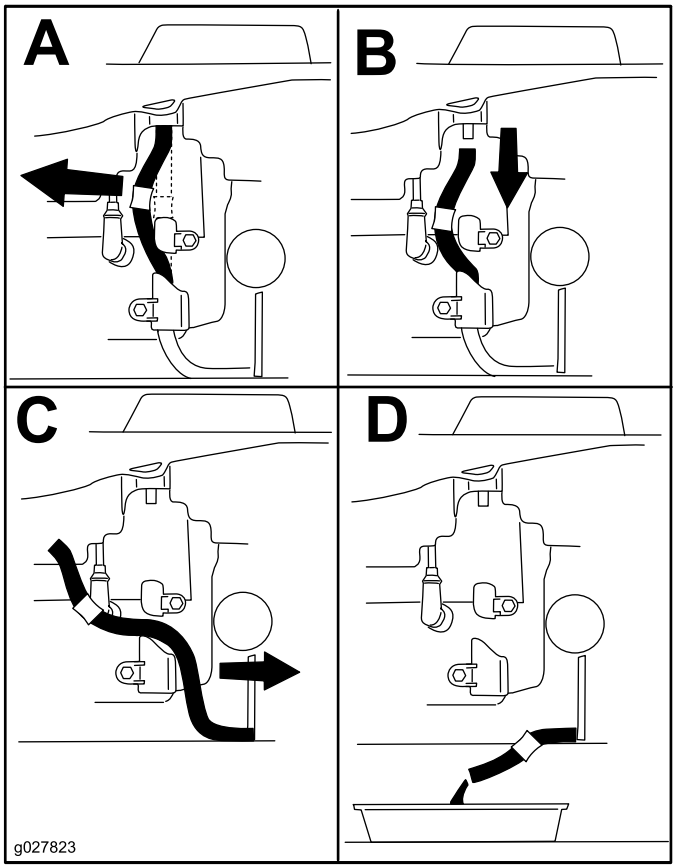

g027823

Figura 44

5. Substitua o filtro do óleo do motor (Figura 45).

   Nota: Certifique-se de que a junta do filtro de óleo está em contacto com o motor e, em seguida, rode o filtro uma volta adicional de 3/4.

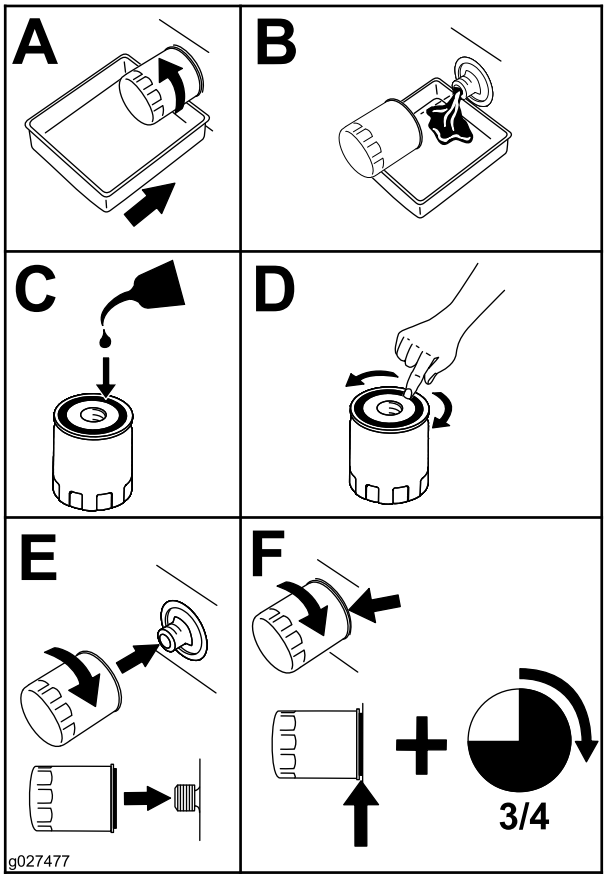

g027477

Figura 45

6. Deite cerca de 80% do óleo especificado no tubo de enchimento e adicione lentamente o óleo adicional para atingir a marca **Cheio** (Figura 46).

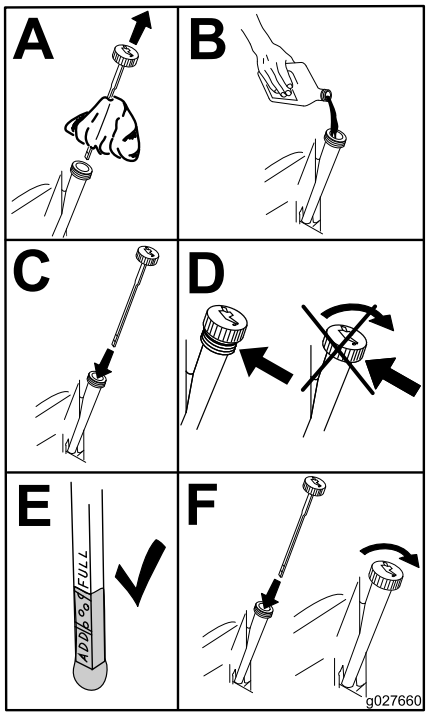

g027660

Figura 46

Manutenção da vela de ignição

Intervalo de assistência: A cada 100 horas/Anualmente (O que ocorrer primeiro)—Verifique a(s) vela(s).

A cada 200 horas/Cada 2 anos (O que ocorrer primeiro)—Substitua a(s) vela(s) de ignição.

Antes de montar a vela de ignição, certifique-se de que foi aplicada a folga correta entre os elétrodos central e lateral. Utilize uma chave de velas para retirar e montar a(s) vela(s) de ignição e um calibre de lâminas/apalpa-folgas para verificar e ajustar as folgas. Instale vela(s) de ignição nova(s) se necessário.

Tipo: Champion® RN9YC ou NGK® BPR6ES

Folga de ar: 0,76 mm

Desmontagem das velas de ignição

1. Desengate a tomada de força e mova as alavancas de controlo de movimento para a posição de ESTACIONAMENTO.
2. Desligue o motor, retire a chave e espere até todas as partes em movimento pararem antes de sair da posição de operação.

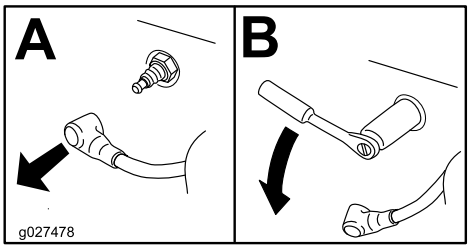

g027478

Figura 47

Nota: Devido ao acesso difícil em torno da vela de ignição, soprar a cavidade com ar comprimido é o método mais eficaz de limpeza. A vela de ignição está mais acessível quando a caixa do soprador é retirada para limpeza.

Verificar a vela de ignição

Importante: Não limpe a(s) vela(s) de ignição. Substitua sempre a(s) vela(s) de ignição quando apresentar(em): uma cobertura preta, elétrodos gastos, uma película de óleo ou fissuras.

Se verificar uma cobertura castanha ou cinzenta no isolante, o motor está a funcionar corretamente. Uma cobertura preta no isolante indica que o filtro de ar está sujo.

Ajuste a folga para 0,76 mm.

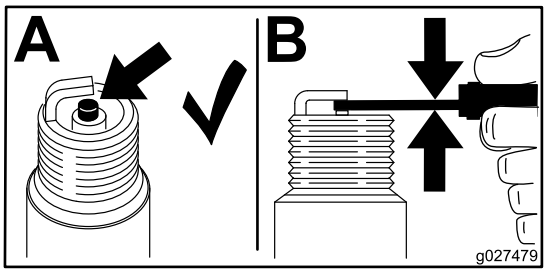

g027479

Figura 48

Colocação da vela

Aperte a(s) vela(s) até 25 a 30 N·m.

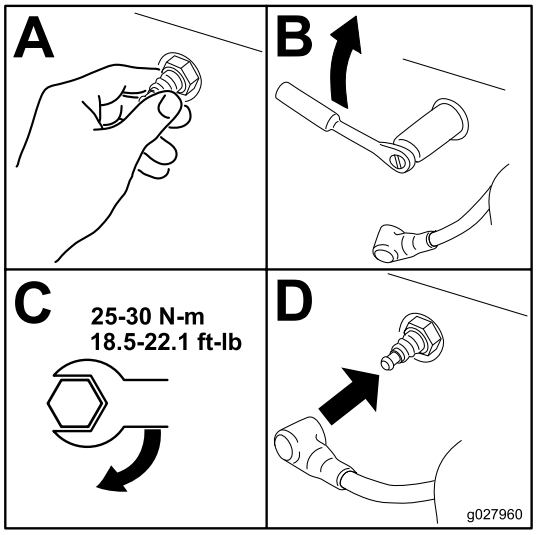

g027960

Figura 49

Limpeza do sistema de arrefecimento

Limpe o painel de admissão de ar de gordura e detritos antes de cada utilização.

1. Desengate o interruptor de controlo das lâminas e mova as alavancas de controlo de movimento para a posição de ESTACIONAMENTO.
2. Desligue o motor, retire a chave e espere até todas as partes em movimento pararem antes de sair da posição de operação.
3. Retire o filtro de ar do motor.
4. Retire o resguardo do motor.
5. Para evitar a entrada de detritos na admissão de ar, instale o filtro de ar na base do filtro.
6. Limpe os detritos e relva das peças.
7. Retire o filtro de ar e instale o resguardo do motor.
8. Instale o filtro do ar.

Manutenção do sistema de combustível

⚠ PERIGO

Em determinadas circunstâncias, o combustível é extremamente inflamável e explosivo. Um incêndio ou explosão provocado(a) por combustível pode resultar em queimaduras e danos materiais.

- **Efetue qualquer manutenção relacionada com combustível quando o motor estiver frio. Faça-o ao ar livre e num espaço aberto. Limpe todo o combustível derramado.**
- **Nunca fume quando estiver a drenar combustível e mantenha-se afastado do fogo ou faíscas que possam inflamar os vapores de combustível.**

Substituição do filtro do interior da tubagem

Intervalo de assistência: A cada 100 horas/Anualmente (O que ocorrer primeiro)—Verifique o filtro do interior da tubagem.

A cada 200 horas/Cada 2 anos (O que ocorrer primeiro)—Substituição do filtro do interior da tubagem.

Nunca instale um filtro sujo, se for retirado da tubagem de combustível.

1. Coloque a máquina numa superfície nivelada e desligue o interruptor de controlo das lâminas.
2. Engate o travão de mão, desligue o motor, retire a chave e aguarde até que todas as partes em movimento parem antes de sair da posição de operação.

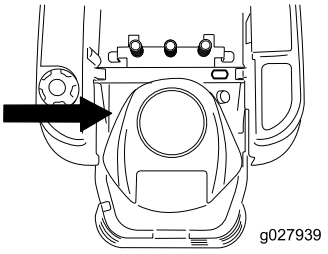

g027939

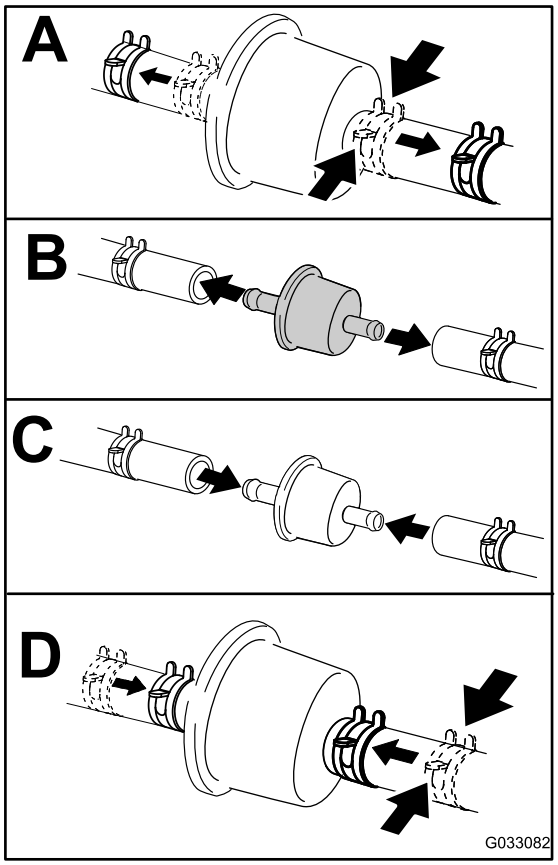

g033082

Figura 50

Manutenção do sistema eléctrico

Segurança do sistema elétrico

- Desligue a bateria antes de reparar a máquina. Desligue o terminal negativo em primeiro lugar e o terminal positivo no final. Ligue o terminal positivo em primeiro lugar e o terminal negativo no final.
- Carregue a bateria num espaço aberto e bem ventilado, longe de faíscas e chamas. Retire a ficha do carregador da tomada antes de o ligar ou desligar da bateria. Utilize roupas adequadas e ferramentas com isolamento.

AVISO

CALIFÓRNIA
Proposição 65 Aviso

Os polos, terminais e restantes acessórios da bateria contêm chumbo e derivados de chumbo. É do conhecimento do Estado da Califórnia que estes produtos químicos podem provocar cancro e problemas reprodutivos. Lave as mãos após a operação.

Manutenção da bateria

Retirar a bateria

⚠ AVISO

Os terminais da bateria e as ferramentas de metal podem provocar curtos-circuitos noutros componentes da máquina, produzindo faíscas. As faíscas podem provocar uma explosão dos gases da bateria, resultando em acidentes pessoais.

- **Quando retirar ou montar a bateria, não toque com os terminais da bateria noutras peças metálicas do veículo.**
- **Deverá evitar quaisquer curto–circuitos entre os terminais da bateria e as peças metálicas do veículo.**

1. Coloque a máquina numa superfície nivelada e desligue o interruptor de controlo das lâminas.
2. Desloque as alavancas de controlo de movimento para fora para a POSIÇÃO de estacionamento, desligue o motor, retire a chave e espere até todas as peças em movimento pararem antes de abandonar a posição de operação.
3. Eleve o banco para aceder à bateria.

4. Desligue o cabo negativo (preto) do pólo da bateria (Figura 51).

Nota: Guarde todos os parafusos e porcas.

⚠ AVISO

A ligação incorreta dos cabos da bateria pode danificar a máquina e os cabos, produzindo faíscas. As faíscas podem provocar uma explosão dos gases da bateria, resultando em acidentes pessoais.

- **Desligue sempre o cabo negativo (preto) antes de desligar o cabo positivo (vermelho).**
- **Ligue sempre o cabo positivo (vermelho) antes de ligar o cabo negativo (preto).**

5. Deslize a cobertura de borracha para cobrir o cabo positivo (vermelho).
6. Desligue o cabo positivo (vermelho) do pólo da bateria (Figura 51).

Nota: Guarde todos os parafusos e porcas.

7. Retire o suporte da bateria (Figura 51) e levante a bateria para a retirar da respetiva plataforma.

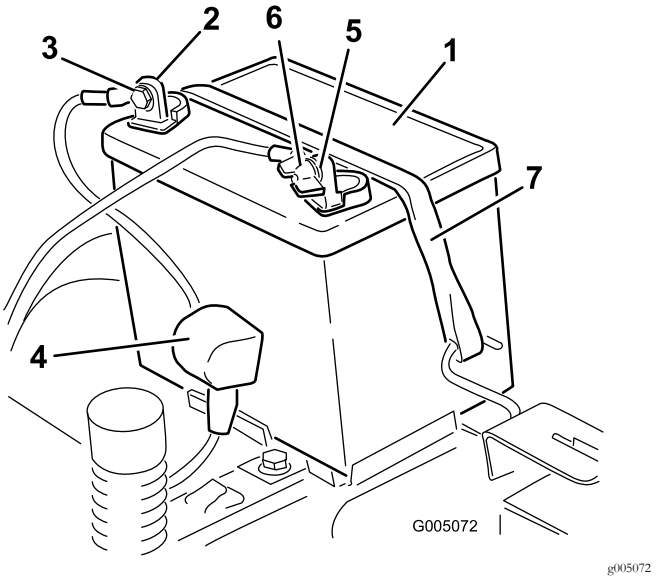

Figura 51

1.	Bateria	5.	Pólo negativo (-) da bateria
2.	Pólo positivo (+) da bateria	6.	Porca de orelhas, anilha e parafuso
3.	Parafuso, anilha e porca	7.	Suporte da bateria
4.	Proteção do terminal		

Carregamento da bateria

Intervalo de assistência: Antes do armazenamento—Carregue a bateria e desligue os respetivos cabos.

1. Retire a bateria do chassis; consulte Retirar a bateria (página 38).
2. Carregue a bateria no mínimo 1 hora a 6 a 10 amperes.

Nota: Não carregue demasiado a bateria.

3. Quando a bateria estiver totalmente carregada, desligue o carregador da tomada elétrica e em seguida desligue os cabos do carregador dos bornes da bateria (Figura 52).

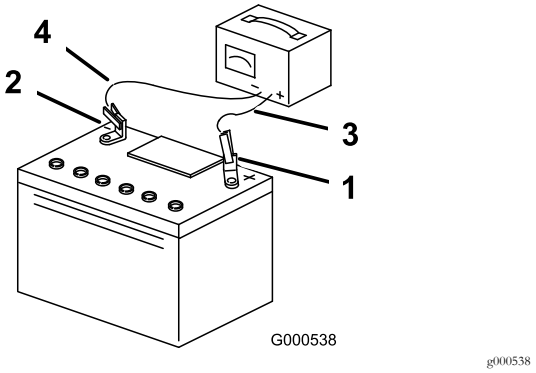

Figura 52

1.	Pólo positivo (+) da bateria	3.	Cabo vermelho do carregador (+)
2.	Pólo negativo (-) da bateria	4.	Cabo preto do carregador (-)

Montagem da bateria

1. Posicione da bateria no tabuleiro (Figura 51).
2. Ligue o cabo positivo (vermelho) ao terminal positivo (+) da bateria utilizando os dispositivos de fixação previamente removidos.
3. Ligue o cabo negativo ao terminal negativo (-) da bateria utilizando os dispositivos de fixação previamente removidos.
4. Deslize a proteção do terminal vermelho para o terminal positivo (vermelho) da bateria.
5. Prenda a bateria ao suporte (Figura 51).
6. Baixe o banco.

Manutenção dos fusíveis

O sistema elétrico está protegido por fusíveis. Não é necessária qualquer manutenção; no entanto, se um fusível queimar, verifique se há alguma avaria ou curto-circuito no componente/circuito.

Tipo de fusível:

- Principal – F1 (30 A, tipo lâmina)
- Circuito de carga – F2 (25 A, tipo lâmina)

1. Retire os parafusos que fixam o painel de controlo à máquina.

   Nota: Guarde todos os parafusos e porcas.

2. Eleve o painel de controlo para aceder à extensão principal e à caixa dos fusíveis (Figura 53).
3. Para substituir fusíveis, puxe o fusível para o retirar (Figura 53).

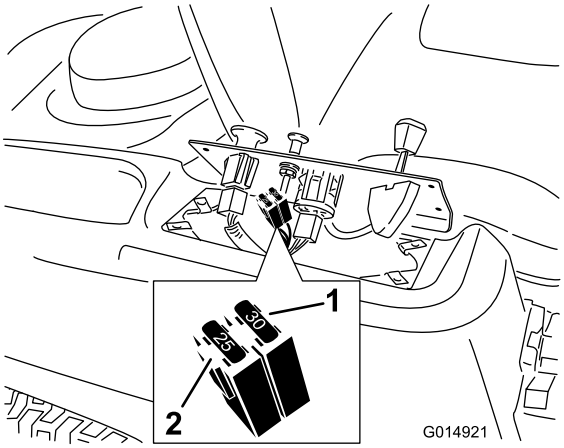

g014921

Figura 53

1. Principal (30 A)
2. Circuito de carga (25 A)

4. Volte a colocar o painel de controlo na sua posição original.

   Nota: Utilize os parafusos previamente removidos para fixar o painel à máquina.

Manutenção do sistema de transmissão

Verificar a pressão dos pneus

Intervalo de assistência: A cada 25 horas—Verifique a pressão dos pneus.

Mantenha a pressão do ar dos pneus dianteiro e traseiros como especificado. Se a pressão não for idêntica em todos os pneus o corte pode ficar irregular. Verifique a pressão na haste da válvula (Figura 54). Verifique os pneus quando estiverem frios, para obter uma leitura exata da pressão.

Consulte a pressão máxima sugerida pelo fabricante dos pneus na parte lateral dos pneus.

Encha os pneus traseiros com 0,9 bar.

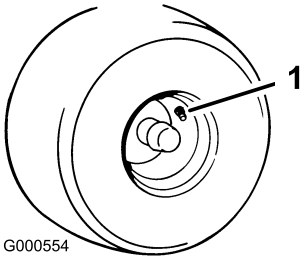

g000554

Figura 54

1. Haste da válvula

Desengatar o travão elétrico

O travão elétrico pode ser libertado manualmente rodando os braços de articulação para a frente. Assim que o travão elétrico for acionado, o travão reinicia.

1. Rode a chave para a posição DESLIGAR para desligar a bateria.
2. Localize o veio no travão elétrico onde os braços de articulação do travão estão ligados (Figura 55).
3. Rode o veio para a frente para desengatar o travão.

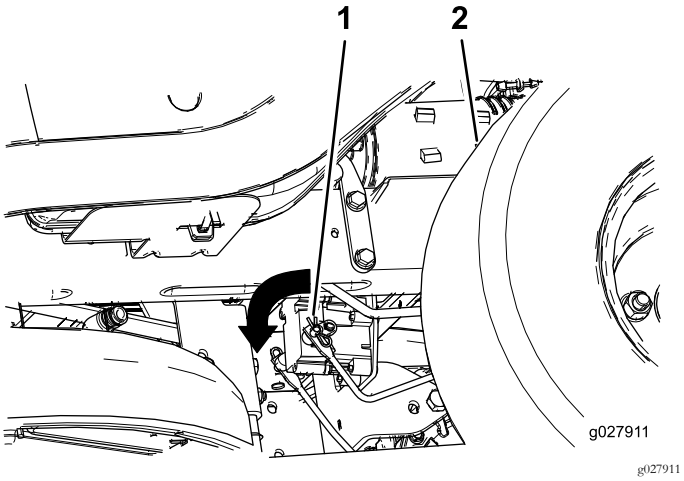

Figura 55

1. Braço de articulação do travão no módulo de controlo do travão elétrico
2. Pneu traseiro esquerdo

Manutenção do cortador

Manutenção das lâminas de corte

Para assegurar uma qualidade de corte superior, mantenha as lâminas afiadas. Para retificação e substituição convenientes, tenha lâminas extra.

Segurança da lâmina

Uma lâmina desgastada ou danificada pode partir-se, podendo levar à projeção de um fragmento contra o utilizador ou alguém que esteja por perto e provocar lesões graves ou até mesmo a morte. A tentativa de reparar uma lâmina pode implicar a perda de segurança e garantia deste produto.

- Inspecione periodicamente se as lâminas apresentam sinais de desgaste ou danos.
- Tome todas as precauções necessárias quando efetuar a verificação das lâminas. Envolva as lâminas ou utilize luvas e tome todas as precauções necessárias quando efetuar a manutenção das lâminas. Substitua ou afie apenas as lâminas, não as endireite ou solde.
- Em máquinas multilâminas, esteja atento ao facto de que a rotação de uma lâmina pode provocar a rotação das restantes.

Antes de inspecionar ou fazer a manutenção das lâminas

1. Estacione a máquina numa superfície nivelada, desengate o interruptor de controlo das lâminas (PTO) e mova as alavancas de controlo de movimento para fora para a posição de ESTACIONAMENTO.
2. Desligue o motor, retire a chave e desligue os fios das velas de ignição.

Verificar as lâminas

Intervalo de assistência: Em todas as utilizações ou diariamente

1. Inspecione as extremidades de corte (Figura 56).
2. Se as extremidades não estiverem afiadas ou estiverem amolgadas, retire e afie a lâmina; consulte Afiar as lâminas (página 43).
3. Inspecione as lâminas, especialmente a área em curva.
4. Se verificar quaisquer fissuras, desgaste, ou a formação de ranhuras nesta área instale imediatamente uma lâmina nova (Figura 56).

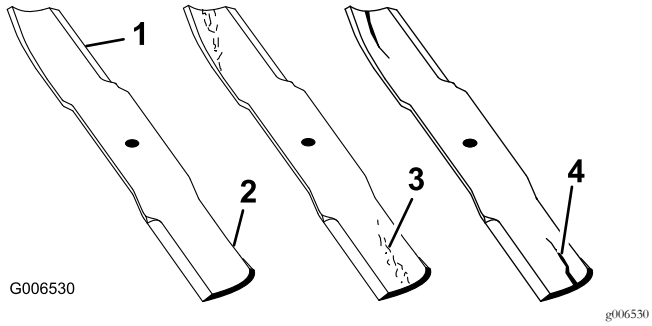

Figura 56

1. Extremidade de corte
2. Área curva
3. Desgaste/formação de ranhuras
4. Fissuras

Deteção de lâminas dobradas

Nota: A máquina tem de estar numa superfície nivelada para o seguinte procedimento.

1. Eleve a plataforma do cortador para a posição de altura de corte mais elevada.
2. Usando luvas almofadadas ou outra proteção adequada para as mãos, rode lentamente lâmina a medir para uma posição que permita uma medição efetiva da distância entre a extremidade de corte e a superfície nivelada onde a máquina está (Figura 57).

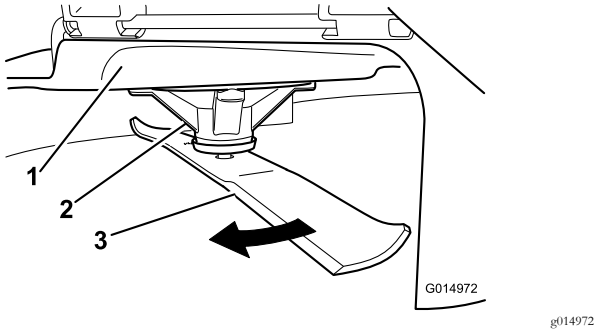

Figura 57

1. Plataforma
2. Caixa dos eixos
3. Lâmina

3. Meça da ponta da lâmina até à superfície plana (Figura 58).

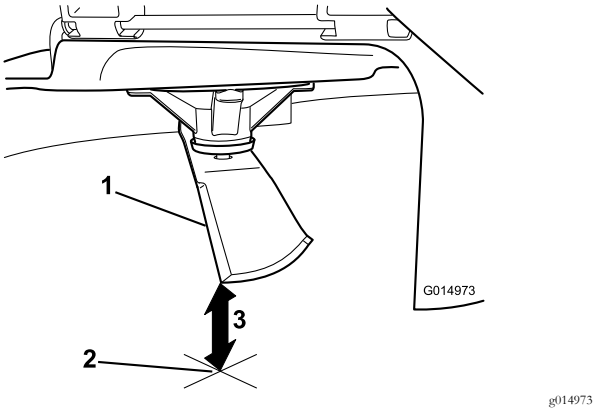

Figura 58

1. Lâmina (em posição para medição)
2. Superfície nivelada
3. Distância medida entre a lâmina e a superfície (A)

4. Rode a mesma lâmina 180 graus para que a extremidade de corte oposta fique na mesma posição (Figura 59).

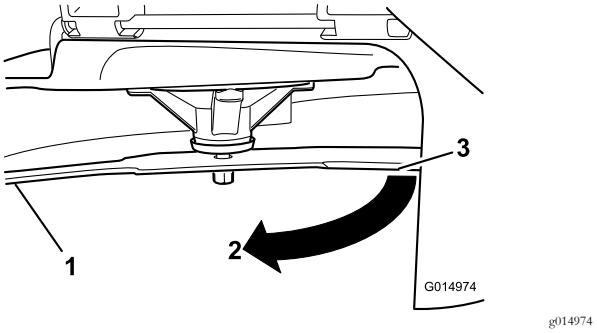

Figura 59

1. Lâmina (lado previamente medido)
2. Medição (posição utilizada anteriormente)
3. Lado oposto da lâmina a ser movido para a posição de medição

5. Meça da ponta da lâmina até à superfície plana (Figura 60).

   Nota: A variação não deve ser superior a 3 mm.

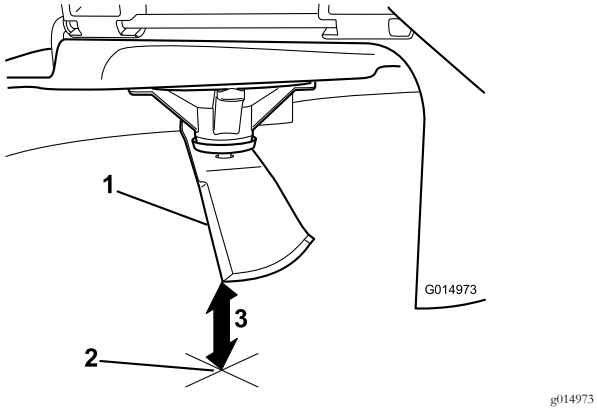

Figura 60

1. Extremidade da lâmina oposta (em posição para medição)
2. Superfície nivelada
3. Segunda distância medida entre a lâmina e a superfície (B)

A. Se diferença entre A e B for superior a 3 mm, substitua a lâmina por uma lâmina nova; consulte Retirar as lâminas (página 43) e Instalação das lâminas (página 44).

Nota: Se uma lâmina dobrada for substituída por uma nova e a dimensão obtida continuar a ser superior a 3 mm, o eixo da lâmina pode estar dobrado. Contacte o distribuidor autorizado Toro para obter assistência.

B. Se a variação estiver dentro dos limites, passe para a lâmina seguinte.

6. Repita este procedimento em cada lâmina.

Retirar as lâminas

As lâminas devem ser substituídas quando atingirem um objeto sólido e quando se encontrarem desequilibradas ou deformadas. Para obter o máximo desempenho e a conformidade contínua de segurança da máquina, deverá utilizar sempre lâminas sobressalentes da marca Toro. A utilização de lâminas sobressalentes produzidas por outros fabricantes poderá resultar em não cumprimento com os padrões de segurança.

1. Segure na extremidade da lâmina, utilizando um trapo ou uma luva grossa.
2. Retire a cavilha da lâmina, a anilha curva, e a lâmina do eixo (Figura 61).

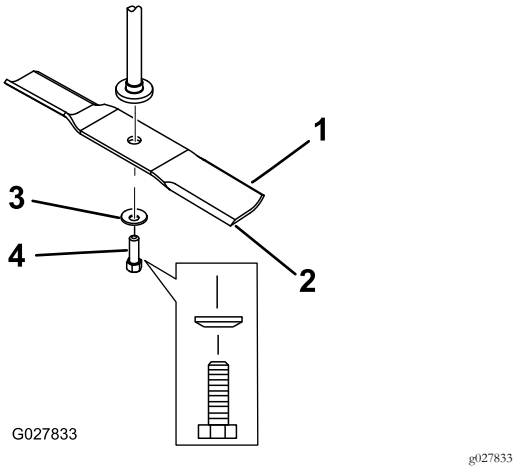

Figura 61

1. Área da aba da lâmina
2. Lâmina
3. Anilha curva
4. Parafuso da lâmina

Afiar as lâminas

1. Utilize uma lima para afiar aresta de corte em ambas as extremidades da lâmina (Figura 62).

Nota: Mantenha o ângulo original.

Nota: A lâmina manterá o equilíbrio se for retirada a mesma quantidade de material de ambas as extremidades de corte.

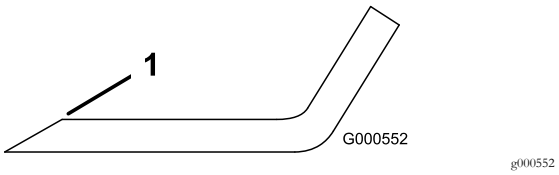

Figura 62

1. Afie de acordo com o ângulo original.

2. Verifique o equilíbrio da lâmina colocando-a num equilibrador de lâminas (Figura 63).

Nota: Se a lâmina ficar na horizontal é porque está equilibrada e pode ser utilizada.

Nota: Se lâmina não estiver equilibrada, lime algum metal da extremidade da aba apenas (Figura 62).

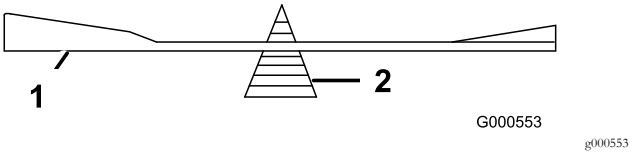

Figura 63

1. Lâmina
2. Equilibrador

3. Repita este procedimento até a lâmina estar equilibrada.

Instalação das lâminas

1. Instale lâmina no eixo (Figura 61).

   Importante: A parte curva da lâmina tem que estar virada para cima para o interior do cortador para se assegurar uma capacidade de corte adequada.

2. Instale a anilha curva (lado oval virado para a lâmina) e o parafuso da lâmina (Figura 61).
3. Aperte o parafuso da lâmina com uma força de 47 a 88 N·m.

Nivelar a plataforma do cortador

Certifique-se de que verifica se a plataforma de corte está nivelada antes de instalar o cortador ou quando observar um corte não uniforme no relvado.

Verifique a plataforma do cortador para ver se existem lâminas dobradas antes da nivelação e remova e substitua todas as lâminas que estiverem dobradas; consulte Deteção de lâminas dobradas (página 42) antes de continuar.

Nivele a plataforma do cortador nos dois lados antes de ajustar a inclinação da parte da frente e da parte de trás.

Requisitos:

- A máquina tem de estar numa superfície nivelada.
- Todos os pneus têm de estar com o enchimento devido; consulte Verificar a pressão dos pneus (página 40).

Nivelar na horizontal

1. Coloque a máquina numa superfície nivelada e desligue o interruptor de controlo das lâminas.
2. Desloque as alavancas de controlo de movimento para fora para a POSIÇÃO de estacionamento, desligue o motor, retire a chave e espere até todas as peças em movimento pararem antes de abandonar a posição de operação.
3. Defina a altura de corte para a posição média.
4. Rode cuidadosamente as lâminas para que todas estejam alinhadas (Figura 64 e Figura 65).

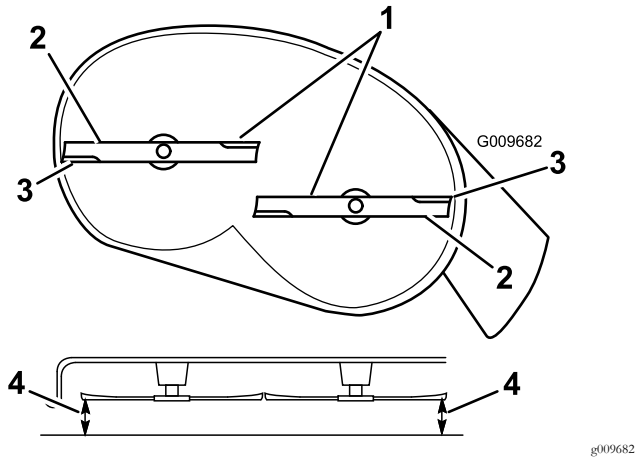

Figura 64

Plataformas de corte com 2 lâminas

1. Lâminas na horizontal
2. Área da aba da lâmina
3. Extremidade de corte exterior
4. Meça da ponta da lâmina até à superfície plana.

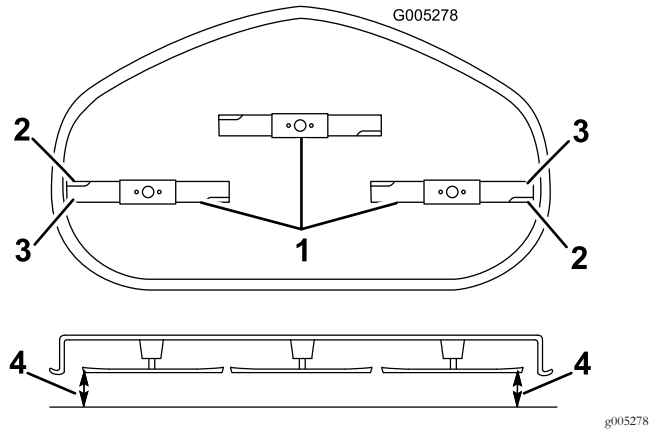

Figura 65

Plataformas de corte com 3 lâminas

1. Lâminas na horizontal
2. Área da aba da lâmina
3. Extremidade de corte exterior
4. Meça da ponta da lâmina até à superfície plana.

5. Meça entre as extremidades de corte exteriores e a superfície plana (Figura 64 e Figura 65).

   Nota: Se ambas as medições não se encontrarem dentro do intervalo de 5 mm, é necessário um ajuste, continue com este procedimento.

6. Mova para o lado esquerdo da máquina.
7. Desaperte a porca de bloqueio lateral.
8. Eleve ou desça o lado esquerdo da plataforma do cortador rodando a porca traseira (Figura 66).

   Nota: Rode a porca traseira no sentido dos ponteiros do relógio para elevar a plataforma do cortador; rode a porca traseira no sentido contrário ao dos ponteiros do

relógio para descer a plataforma do cortador. (Figura 66).

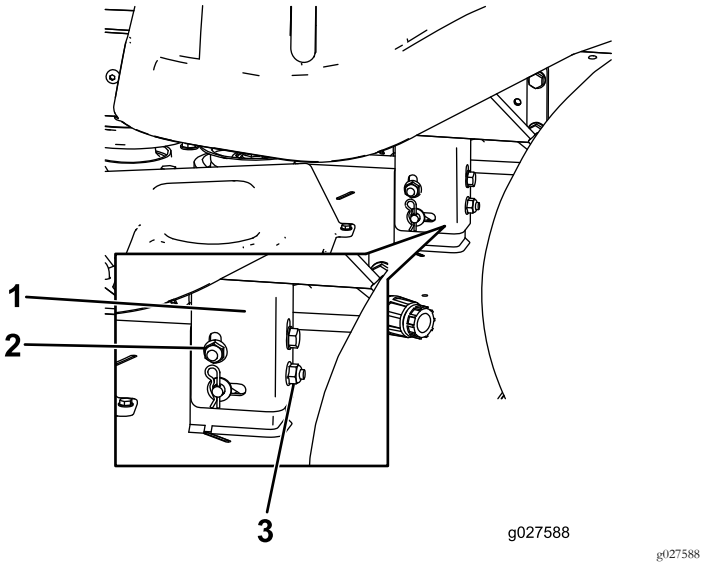

Figura 66

1. Suporte de suspensão
2. Porca de bloqueio lateral
3. Porca traseira

9. Verifique novamente os ajustes horizontais. Repita este procedimento até que as medidas estejam corretas.
10. Continue a nivelar a plataforma do cortador verificando a inclinação da lâmina da frente para trás; consulte Ajustar a inclinação da lâmina da frente para trás (página 45).

Ajustar a inclinação da lâmina da frente para trás

Verifique o nível da lâmina da frente para trás sempre que instalar o cortador. Se a parte da frente do cortador estiver mais de 7,9 mm mais baixa que a traseira, ajuste o nível da lâmina usando as instruções seguintes:

1. Coloque a máquina numa superfície nivelada e desligue o interruptor de controlo das lâminas.
2. Desloque as alavancas de controlo de movimento para fora para a POSIÇÃO de estacionamento, desligue o motor, retire a chave e espere até todas as peças em movimento pararem antes de abandonar a posição de operação.
3. Defina a altura de corte para a posição média.

   Nota: Verifique e ajuste o nível horizontal da lâmina se não tiver verificado o ajuste; consulte Nivelar na horizontal (página 44).

4. Rode cuidadosamente as lâminas para que estejam da frente para trás (Figura 67 e Figura 68).

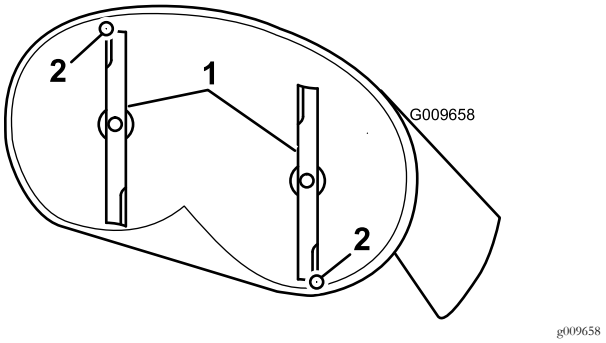

Figura 67

Plataformas de corte com 2 lâminas

1. Lâminas da frente para trás
2. Meça da ponta da lâmina até à superfície plana.

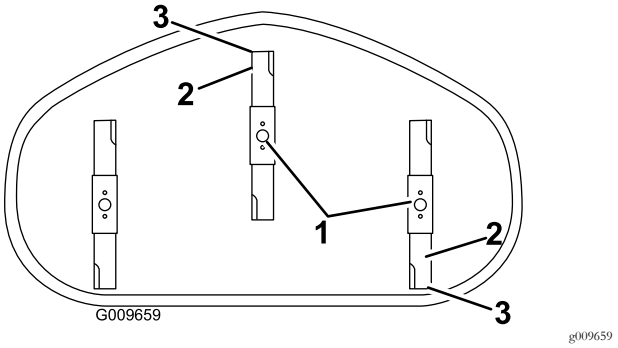

Figura 68

Plataformas de corte com 3 lâminas

1. Lâminas da frente para trás
2. Extremidade de corte exterior
3. Meça da ponta da lâmina até à superfície plana..

5. Meça da ponta da lâmina da frente até à superfície plana e da ponta da lâmina de trás até à superfície plana (Figura 67 e Figura 68).

   Nota: Se a parte da frente da lâmina não estiver 1,6 a 7,9 mm mais baixa do que a ponta da lâmina de trás, ajuste a porca de bloqueio da frente.

6. Para ajustar a inclinação da lâmina da frente para trás, rode a porca de ajuste na parte da frente do cortador (Figura 69).

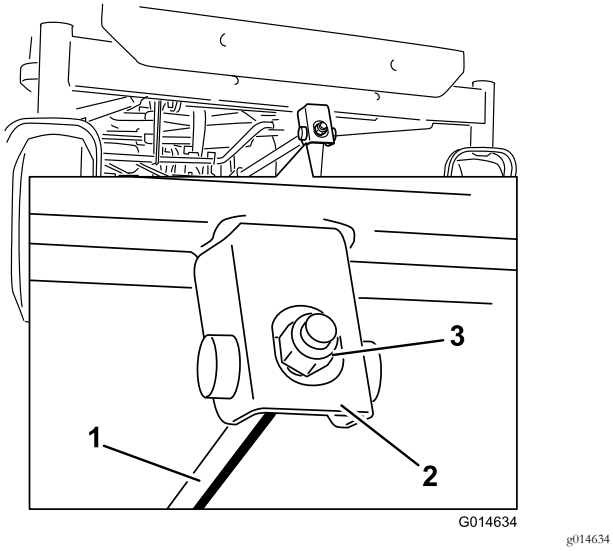

Figura 69

1. Alavanca de ajuste
2. Bloco de ajuste
3. Porca de bloqueio

7. Para elevar a parte da frente do cortador, aperte a porca de ajuste.
8. Para baixar a parte da frente do cortador, desaperte a porca de ajuste.
9. Após o ajuste, verifique inclinação entre frente e a traseira, continue a ajustar a porca até que a ponta da lâmina frontal esteja 1,6 a 7,9 mm mais baixa que a ponta da lâmina traseira (Figura 67 e Figura 68).
10. Quando a inclinação da lâmina da frente para trás estiver correta, verifique novamente o nível horizontal do cortador; consulte Nivelar na horizontal (página 44).

Remover a plataforma do cortador

1. Coloque a máquina numa superfície nivelada e desligue o interruptor de controlo das lâminas.
2. Desloque as alavancas de controlo de movimento para fora para a POSIÇÃO de estacionamento, desligue o motor, retire a chave e espere até todas as peças em movimento pararem antes de abandonar a posição de operação.
3. Baixe a alavanca da altura de corte até à posição mais baixa.
4. Desaperte os 2 parafusos inferiores que prendem a cortina da plataforma do cortador à plataforma. Consulte Libertar a cortina da plataforma do cortador (página 31).
5. Remova o contrapino do gancho da barra de suporte da frente e remova a barra do suporte da plataforma (Figura 70).

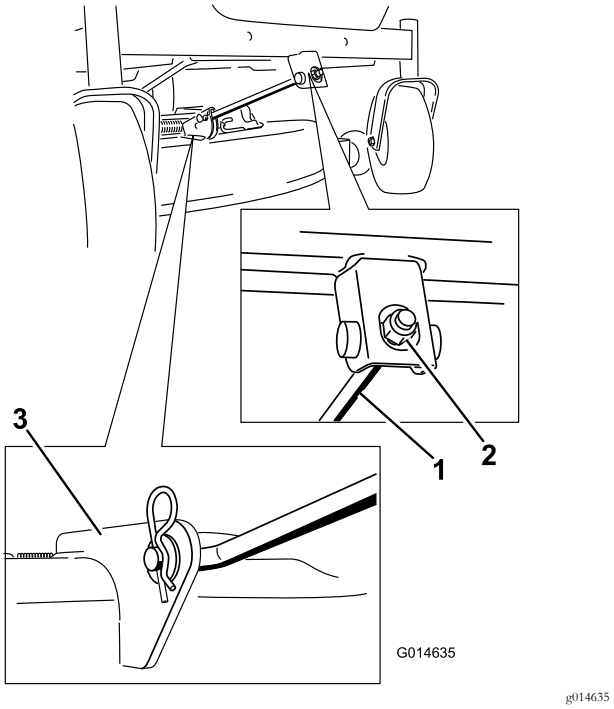

Figura 70

1. Barra de suporte da frente
2. Porca de bloqueio
3. Suporte da plataforma

6. Baixe cuidadosamente a parte da frente da plataforma do cortador para o solo.
7. Levante a plataforma de corte e os suportes de suspensão afastando da haste de elevação traseira e baixe o cortador cuidadosamente até ao chão (Figura 71).

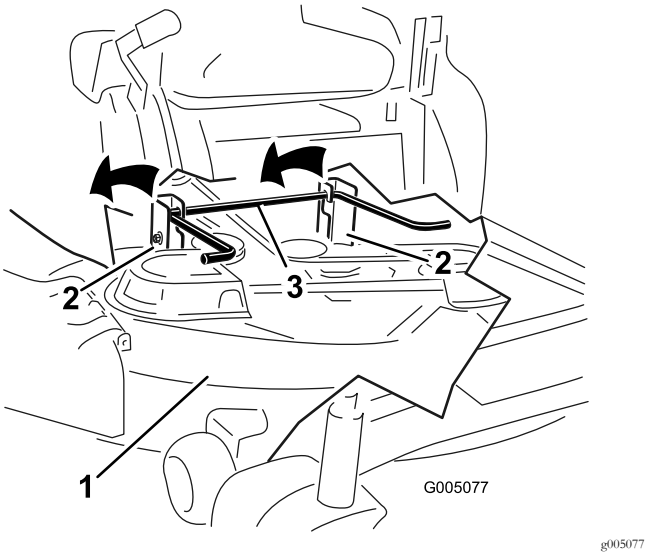

Figura 71

1. Plataforma do cortador
2. Suporte de suspensão
3. Haste de elevação traseira

8. Faça deslizar a plataforma do cortador para trás para remover a correia do cortador da polia do motor.

9. Deslize a plataforma de corte para a frente e para fora da parte da baixo da máquina.

   Nota: Guarde todas as peças para instalar futuramente.

Instalar a plataforma do cortador

1. Coloque a máquina numa superfície nivelada e desligue o interruptor de controlo das lâminas.
2. Desloque as alavancas de controlo de movimento para fora para a POSIÇÃO de estacionamento, desligue o motor, retire a chave e espere até todas as peças em movimento pararem antes de abandonar a posição de operação.
3. Deslize o cortador sob a máquina.
4. Baixe a alavanca da altura de corte até à posição mais baixa.
5. Levante parte de trás da plataforma de corte e oriente os suportes de suspensão por cima da haste de elevação traseira (Figura 71).
6. Coloque a barra de suporte frontal na plataforma do cortador com o pino de segurança e contrapino do gancho (Figura 70).
7. Instale a correia do cortador na polia do motor; consulte Substituição da correia da plataforma do cortador (página 48).
8. Aperte os dois parafusos inferiores que prendem a cortina da plataforma do cortador à plataforma. Consulte Libertar a cortina da plataforma do cortador (página 31).

Substituição do defletor de relva

Intervalo de assistência: Em todas as utilizações ou diariamente—Verifique se há danos no defletor de relva.

⚠ AVISO

Uma abertura de descarga sem proteção pode fazer com que o cortador de relva projete objetos na direção do utilizador ou outras pessoas e provocar ferimentos graves. Além disso, as pessoas estão em risco porque podem ser atingidas pela lâmina. Nunca utilize a máquina sem o defletor de relva, a cobertura de descarga ou o sistema de recolha de relva no lugar.

Nunca utilize a máquina sem o defletor de relva, a cobertura de descarga ou o sistema de recolha de relva no lugar.

Verifique se há danos no defletor de relva antes de cada utilização. Substitua todas as peças danificadas antes da utilização.

1. Remova a porca (⅜ pol.) da barra debaixo do cortador (Figura 72).

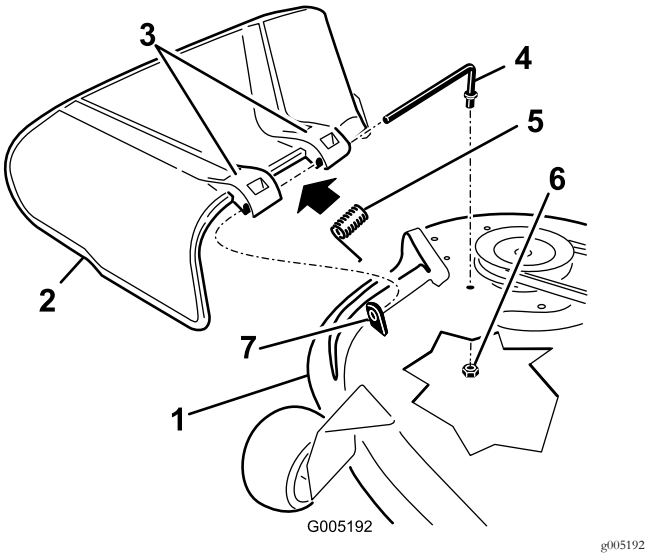

Figura 72

1. Plataforma do cortador
2. Defletor de relva
3. Suporte do defletor de relva
4. Barra
5. Anilha da mola
6. Porca (⅜ pol.)
7. Parte saliente curta

2. Deslize a barra para fora da parte saliente curta, da mola e do defletor de relva (Figura 72).
3. Se o defletor de relva estiver danificado ou gasto, retire-o.
4. Substitua o defletor de relva (Figura 72).
5. Faça deslizar a barra (extremidade reta) através do suporte traseiro do defletor de relva.
6. Coloque a mola na barra, com a extensão da ponta para baixo, e entre os suportes do defletor de relva.
7. Faça deslizar a barra pelo segundo suporte do defletor de relva (Figura 72).
8. Insira a barra na parte da frente do defletor de relva na parte saliente curta na plataforma.
9. Fixe a extremidade traseira da barra ao cortador com uma porca (⅜ pol.), como se mostra na Figura 72.

   Importante: O defletor de relva tem de estar com mola na posição baixa. Suba o defletor para testá-lo e verificar se desce por completo.

Manutenção da correia do cortador

Inspecionar as correias

Intervalo de assistência: A cada 25 horas—Verifique se existe desgaste/rachas nas correias.

Verifique se existem rachas, extremidades desfiadas, marcas de queimaduras e outros danos nas correias. Substitua as correias danificadas.

Substituição da correia da plataforma do cortador

Chiado durante a rotação da correia, deslocamento das lâminas durante o corte, extremidades da correia puídas, marcas de queimadura e fissuras são indícios de uma correia de cortador gasta. Substitua a correia do cortador assim que notar algum destes sinais.

1. Coloque a máquina numa superfície nivelada e desligue o interruptor de controlo das lâminas.
2. Desloque as alavancas de controlo de movimento para fora para a POSIÇÃO de estacionamento, desligue o motor, retire a chave e espere até todas as peças em movimento pararem antes de abandonar a posição de operação.
3. Regule a altura de corte na posição de corte mais baixa de 38 mm.
4. Retire as coberturas da polia (Figura 73).

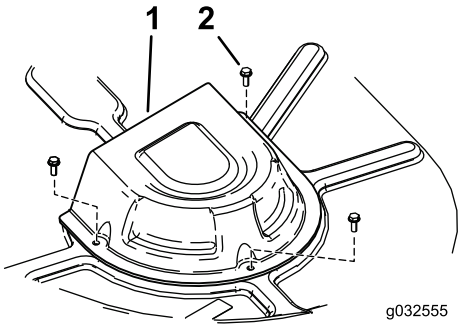

g032555

Figura 73

1. Cobertura
2. Parafuso

5. Desaperte os dois parafusos inferiores que prendem a cortina da plataforma do cortador à plataforma. Consulte Libertar a cortina da plataforma do cortador (página 31).
6. Utilize um removedor de molas (peça Toro n.º 92-5771), remova a mola intermédia do gancho da plataforma para retirar tensão da polia intermédia e role correia para fora das polias (Figura 74 e Figura 75).

⚠ AVISO

A mola está sob tensão quando está instalada e pode causar ferimentos pessoais.

Cuidado quando remover a correia.

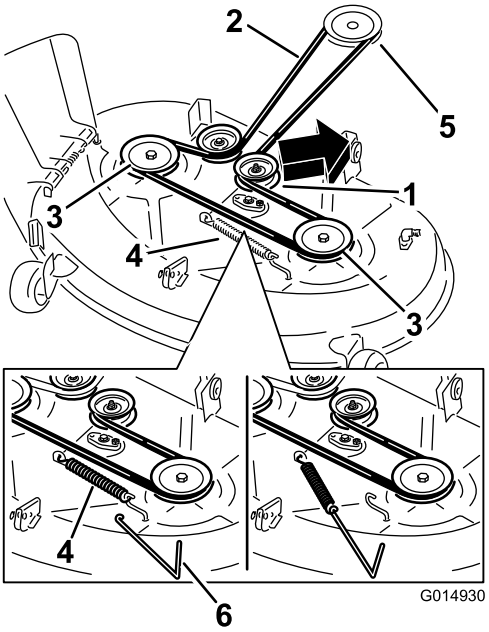

g014930

Figura 74

Plataformas de corte com 2 lâminas

1. Polia intermédia
2. Correia do cortador
3. Polia exterior
4. Anilha da mola
5. Polia do motor
6. Removedor de molas

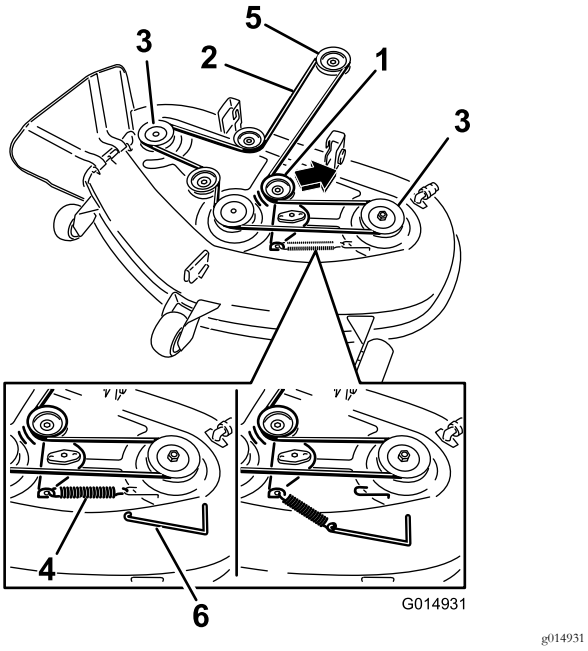

Figura 75

Plataformas de corte com 3 lâminas

1.	Polia intermédia	4.	Anilha da mola
2.	Correia do cortador	5.	Polia do motor
3.	Polia exterior	6.	Removedor de molas

7. Coloque a nova correia em redor da polia do motor e nas polias do cortador (Figura 75).
8. Utilize um removedor de molas, instale a mola intermédia por cima do gancho da plataforma para colocar tensão na polia intermédia e na correia do cortador (Figura 74 e Figura 75).
9. Aperte os dois parafusos inferiores que prendem a cortina da plataforma do cortador à plataforma. Consulte Libertar a cortina da plataforma do cortador (página 31).
10. Coloque as coberturas da polia.

Limpeza

Lavar a parte inferior do cortador

Intervalo de assistência: Após cada utilização—Limpe a caixa da plataforma do cortador.

Importante: Pode lavar a máquina com água e um detergente suave. Não lave a máquina com sistemas de lavagem de pressão. Evite a utilização excessiva de água, especialmente próximo da zona do painel de controlo, debaixo do banco, em torno do motor, bombas e motores.

Lave a parte inferior do cortador após cada utilização para evitar a acumulação de relva para uma melhor ação de mulch e dispersão de aparas.

1. Coloque a máquina numa superfície nivelada e desligue o interruptor de controlo das lâminas.
2. Desloque as alavancas de controlo de movimento para fora para a POSIÇÃO de estacionamento, desligue o motor, retire a chave e espere até todas as peças em movimento pararem antes de abandonar a posição de operação.
3. Coloque união da mangueira na extremidade de limpeza do cortador e ligue a água em elevado (Figura 76).

   Nota: Espalhe vaselina no anel de retenção da união de lavagem para facilitar o deslizar da união e proteger o anel de retenção.

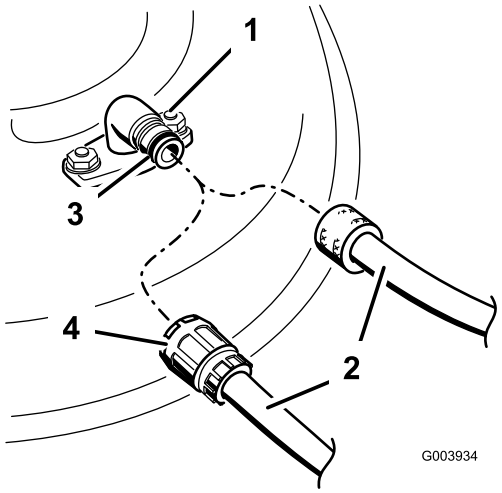

Figura 76

1.	União de lavagem	3.	Anel de retenção
2.	Tubagem	4.	União

4. Baixe o cortador até à altura de corte mais baixa.
5. Sente-se no banco e ligue o motor.
6. Engate o interruptor de controlo das lâminas e deixe o cortador funcionar durante um a três minutos.

7. Desengate o interruptor de controlo das lâminas, desligue o motor, retire a chave e espere até todas as peças em movimento pararem.
8. Desligue a água e retire a união da lavagem.

   Nota: Se o cortador não ficar limpo após uma lavagem, molhe-o e aguarde 30 minutos. Em seguida, repita o processo.
9. Ligue o cortador novamente durante um a três minutos para remover a água em excesso.

⚠ AVISO

Uma união de lavagem partida ou em falta pode expô-lo a si e aos outros à projeção de objetos ou contacto com a lâmina. O contacto com as lâminas e detritos projetados provoca ferimentos graves ou até mesmo a morte.

- **Substitua a união de lavagem partida ou em falta imediatamente, antes de utilizar novamente o cortador.**
- **Nunca coloque as mãos ou pés sob o cortador ou nas aberturas do cortador.**

Armazenamento

Limpeza e armazenamento

1. Desengate o interruptor de controlo das lâminas, mova as alavancas de controlo de movimento para fora para a posição de ESTACIONAMENTO, desligue o motor e retire a chave.
2. Retire as aparas de relva, sujidade e fuligem das partes exteriores da máquina, especialmente do motor. Limpe todos os vestígios de sujidade da parte exterior das aletas da cabeça do cilindro e da saída de ar.

   Importante: Pode lavar a máquina com água e um detergente suave. Não lave a máquina com sistemas de lavagem de pressão. Evite a utilização excessiva de água, especialmente próximo da zona do painel de controlo, debaixo do banco, em torno do motor, bombas e motores.
3. Efetue a manutenção do filtro de ar; consulte Manutenção do filtro de ar (página 32).
4. Lubrifique a máquina; consulte Lubrificação (página 32).
5. Substitua o filtro e o óleo do motor; consulte Substituir o filtro e o óleo do motor (página 34).
6. Verifique a pressão dos pneus; consulte Verificar a pressão dos pneus (página 40).
7. Carregue a bateria, consulte Carregamento da bateria (página 39).
8. Verifique o estado das lâminas, consulte Manutenção das lâminas de corte (página 41).
9. Prepare a máquina para armazenamento quando não for utilizada durante mais de 30 dias. Preparar a máquina para armazenamento da seguinte forma.
   A. Adicione ao depósito um estabilizador/condicionador de combustível com base de petróleo. Siga as instruções de mistura do fabricante do estabilizador. Não utilize um estabilizador com base de álcool (etanol ou metanol).

      Nota: O estabilizador/condicionador de combustível é mais eficaz quando é misturado com combustível novo e é utilizado frequentemente.
   B. Ligue o motor para distribuir o combustível condicionado pelo sistema de combustível (5 minutos).
   C. Desligue o motor, deixe-o arrefecer e faça a drenagem do depósito de combustível.
   D. Volte a ligar o motor e deixe-o trabalhar até parar.
   E. Ligue o motor e deixe-o trabalhar até não ligar.
   F. O combustível deverá ser eliminado de forma adequada. Recicle cumprindo os códigos locais.

Importante: Não guarde gasolina com estabilizador/condicionador durante mais de 90 dias.

10. Retire a(s) vela(s) de ignição e verifique o estado das mesmas; consulte Manutenção da vela de ignição (página 36). Depois de retirar a(s) vela(s) de ignição do motor, coloque 30 ml (duas colheres de sopa) de óleo de motor no orifício da vela. Utilize o arranque para fazer girar o motor e distribuir o óleo pelo interior do cilindro. Instale a(s) vela(s) de ignição. Não coloque os cabos nas velas de ignição.
11. Limpe qualquer sujidade e resíduos da parte superior do cortador.
12. Raspe qualquer acumulação de relva e sujidade da parte inferior do cortador e, em seguida, lave o cortador com uma mangueira de jardim.
13. Verifique o estado da correia de transmissão e do cortador.
14. Verifique e aperte todos os pernos, porcas e parafusos. Repare ou substitua qualquer peça danificada ou gasta.
15. Pinte todas as superfícies de metal arranhadas ou descascadas. O serviço de pintura é disponibilizado pelo serviço de assistência autorizado.
16. Guarde a máquina numa garagem ou armazém limpo e seco. Retire a chave do interruptor de ignição e guarde-a num local específico. Tape a máquina para a proteger e mantê-la limpa.

Resolução de problemas

Problema	Causa possível	Acção correctiva
Sobreaquecimento do motor.	1. A carga no motor é excessiva. 2. O nível de óleo no cárter está baixo. 3. As aletas de refrigeração e as passagens de ar na parte inferior do revestimento da turbina do motor estão obstruídas. 4. O filtro de ar está sujo. 5. O sistema de combustível tem sujidade, água ou combustível muito antigo.	1. Reduza a velocidade. 2. Junte óleo ao cárter. 3. Retire a obstrução das aletas de refrigeração e das passagens de ar. 4. Limpe ou substitua o filtro de ar. 5. Contacte um distribuidor autorizado
O arranque elétrico não dá sinal.	1. O interruptor de controlo das lâminas está engatado. 2. As alavancas de controlo do movimento não se encontram na POSIÇÃO de estacionamento. 3. A bateria não tem carga. 4. As ligações elétricas estão corroídas ou soltas. 5. Está um fusível queimado. 6. Um interruptor ou um relé está danificado.	1. Mova o interruptor de controlo das lâminas para Desengatado. 2. Empurre as alavancas de controlo de movimento para fora para a POSIÇÃO de estacionamento. 3. Carregue a bateria. 4. Verifique se as ligações elétricas estão a fazer bom contacto. 5. Substitua o fusível. 6. Contacte um serviço de assistência autorizado
O motor não arranca, o arranque é difícil ou não fica a trabalhar.	1. O depósito de combustível está vazio. 2. O ar não está ligado. 3. O filtro de ar está sujo. 4. O(s) cabo(s) da(s) vela(s) de ignição está(estão) solto(s) ou desligado(s). 5. As velas estão picadas, reparadas ou a folga está incorreta. 6. Há sujidade no filtro de combustível. 7. O sistema de combustível tem sujidade, água ou combustível muito antigo. 8. Há combustível errado no depósito de combustível. 9. O nível de óleo no cárter está baixo.	1. Encha o depósito de combustível. 2. Mova a alavanca do ar para a posição de entrada de ar. 3. Limpe ou substitua o filtro de ar. 4. Empurre o(s) cabo(s) para a vela de ignição. 5. Instale uma vela de ignição nova, com as devidas folgas. 6. Substitua o filtro de combustível. 7. Contacte um serviço de assistência autorizado 8. Esvazie o depósito e substitua o combustível com o tipo correto. 9. Junte óleo ao cárter.
A máquina não anda.	1. As válvulas de distribuição estão abertas. 2. As correias de tração estão gastas, soltas ou partidas. 3. As correias de tração estão fora das polias. 4. A transmissão não responde.	1. Feche as válvulas de reboque. 2. Contacte um serviço de assistência autorizado 3. Contacte um serviço de assistência autorizado 4. Contacte um serviço de assistência autorizado

Problema	Causa possível	Acção correctiva
Há uma vibração anormal.	1. Os parafusos de montagem do motor estão soltos. 2. A polia do motor, polia intermédia, ou polia das lâminas está solta. 3. A polia do motor está danificada. 4. As lâmina(s) de corte está/estão empenada(s) ou desequilibrada(s). 5. O parafuso de montagem da lâmina está solto. 6. O eixo da lâmina está empenado.	1. Aperte os parafusos de montagem do motor. 2. Aperte a polia adequada. 3. Contacte um serviço de assistência autorizado 4. Instale lâmina(s) de corte nova(s). 5. Aperte o parafuso de montagem da lâmina. 6. Contacte um serviço de assistência autorizado
A altura de corte não é uniforme.	1. Lâmina(s) não está/estão afiada(s). 2. Lâmina(s) de corte está/estão empenada(s). 3. O cortador não está nivelado. 4. Uma roda antidano não está corretamente ajustada. 5. O lado inferior do cortador está sujo. 6. A pressão dos pneus é incorreta. 7. O eixo da lâmina está empenado.	1. Afie a(s) lâmina(s). 2. Instale lâmina(s) de corte nova(s). 3. Nivele o cortador na horizontal e de trás para a frente. 4. Ajuste a altura da roda antidano. 5. Limpe a parte de baixo do cortador. 6. Ajuste da pressão dos pneus. 7. Contacte um serviço de assistência autorizado
As lâminas não rodam.	1. A correia de transmissão está gasta, larga ou partida. 2. A correia da transmissão está fora da polia. 3. O interruptor da tomada de força (PTO) ou a embraiagem da tomada de força está com problemas. 4. A correia do cortador está gasta, larga ou partida.	1. Instale uma nova correia da transmissão. 2. Monte a correia de acionamento e verifique se os veios de ajuste e as guias da correia estão na posição correta. 3. Contacte um serviço de assistência autorizado 4. Instale uma nova correia do cortador.

Esquemas

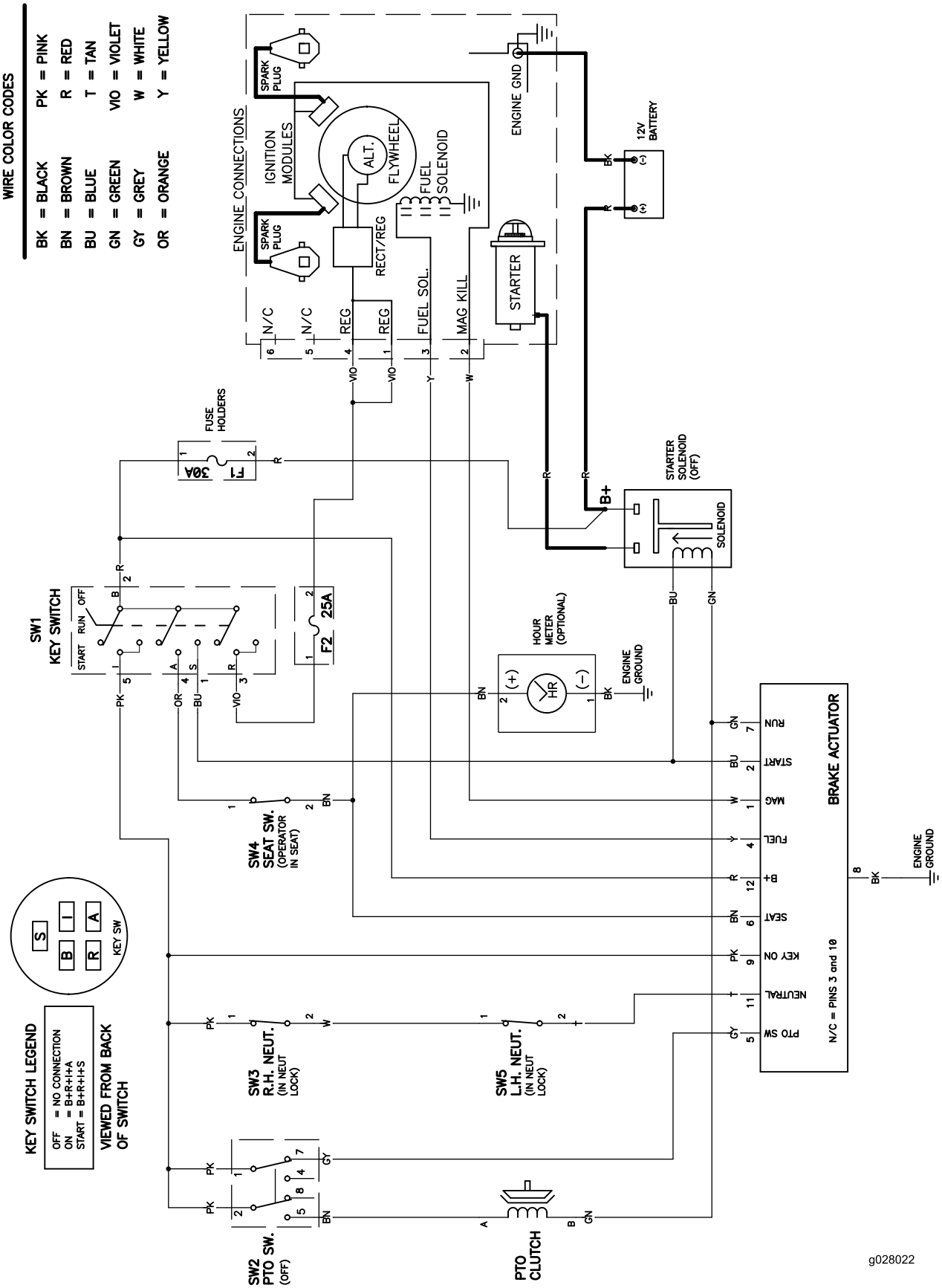

g028022

Esquema elétrico (Rev. A)

Aviso de privacidade europeu

As informações que a Toro recolhe
Toro Warranty Company (Toro) respeita a sua privacidade. Para processar as suas reclamações e o contactar em caso de recolha de produtos, pedimos que partilhe determinadas informações pessoais connosco, seja diretamente ou através da empresa Toro ou do seu representante Toro.

O sistema de garantia Toro está alojado em servidores que se encontram nos Estados Unidos onde a lei da privacidade pode não providenciar a mesma proteção que se aplica no seu país.

AO PARTILHAR AS SUAS INFORMAÇÕES PESSOAIS CONNOSCO, ESTÁ A AUTORIZAR O PROCESSAMENTO DAS SUAS INFORMAÇÕES PESSOAIS, CONFORME É DESCRITO NESTE AVISO DE PRIVACIDADE.

Forma como a Toro utiliza as informações
A Toro pode utilizar as suas informações pessoais para processar reclamações e para o contactar em caso de recolha de produtos ou qualquer outro fim que indicarmos. A Toro pode partilhar as suas informações com afiliadas da Toro, revendedores ou outros parceiros de negócios relativamente a qualquer uma destas atividades. Não vendemos as suas informações pessoais a qualquer outra empresa. Reservamo-nos o direito de revelar informações pessoais para cumprir as leis aplicáveis e pedidos das autoridades devidas, para operar os nossos sistemas devidamente ou para a nossa própria proteção ou de outros utilizadores.

Retenção de informações pessoais
Iremos manter as suas informações pessoais enquanto necessitarmos delas para os fins para os quais elas foram originalmente recolhidas ou para outros fins legítimos (como conformidade com regulamentos), ou conforme seja exigido pela lei aplicável.

O nosso compromisso com a segurança das suas informações pessoais
Tomamos as precauções razoáveis para proteger a segurança das suas informações pessoais. Também damos todos os passos para manter a precisão e o estado atual das informações pessoais.

Aceder e corrigir as suas informações pessoais
Se pretender rever ou corrigir as suas informações pessoais, contacte-nos através do endereço de e-mail legal@toro.com.

Lei do consumidor australiana

Os clientes australianos encontrarão informações relacionadas com a Lei do consumidor australiana no interior da caixa ou no seu representante Toro local.

The Toro Warranty
e
A Garantia de arranque GTS da Toro

Condições e produtos abrangidos

Toro Company e sua afiliada, Toro Warranty Company, no seguimento de um acordo celebrado entre ambas, garantem reparação do seu Produto Toro indicado abaixo no caso de defeitos de materiais e de fabrico ou se o motor Toro GTS (Garantia de arranque) não arrancar na primeira ou segunda tentativa, desde que tenha sido realizada a manutenção de rotina requerida no *Manual do utilizador*.

Os períodos de tempo a seguir aplicam-se a partir da data de compra original:

Produtos	Período da garantia
Cortadores de relva elétricos	
• Plataforma fundida	5 anos de utilização residencial[2] 90 dias de utilização comercial
—Motor	Garantia de 5 anos de GTS, Utilização residencial[3]
—Bateria	2 anos
• Plataforma de aço	2 anos de utilização residencial[2] 30 dias de utilização comercial
—Motor	2 anos de garantia GTS (garantia de arranque), Utilização residencial[3]
Cortadores TimeMaster	3 anos de utilização residencial[2] 90 dias de utilização comercial
• Motor	Garantia de 3 anos de GTS, Utilização residencial[3]
• Bateria	2 anos
Produtos elétricos portáteis e cortadores de relva elétricos	2 anos Utilização residencial[2] Sem garantia para uso comercial
Todas as unidades de operador abaixo	
• Motor	Ver garantia do fabricante do motor[4]
• Bateria	2 anos de utilização residencial[2]
• Acessórios	2 anos de utilização residencial[2]
Tratores corta-relva DH	2 anos de utilização residencial[2] 30 dias de utilização comercial
Tratores corta-relva XLS	3 anos de utilização residencial[2] 30 dias de utilização comercial
Série TimeCutter	3 anos de utilização residencial[2] 30 dias de utilização comercial

[1]Comprador original significa a pessoa que originalmente adquiriu o Produto Toro.

[2]Utilização residencial significa a utilização do produto em sua casa. A utilização em mais do que um local é considerada utilização comercial à qual se aplicaria a garantia para utilização comercial.

[3]A Garantia de arranque GTS da Toro não se aplica quando o produto for utilizado comercialmente.

[4]Alguns motores usados nos Produtos Toro são garantidos pelo fabricante do motor.

A garantia pode ser negada se o contador de horas estiver desligado, modificado ou mostrar sinais de ter sido alterado.

Responsabilidades do proprietário

É preciso fazer manutenção do produto Toro seguindo os procedimentos descritos no *Manual do utilizador*. Os custos dessa manutenção de rotina, quer seja feita por um representante ou por si, são todos pagos por si.

Instruções para a obtenção de um serviço de garantia

Se pensa que o seu produto Toro tem algum defeito de materiais ou de fabrico, siga este procedimento:

1. Contacte o vendedor para que trate da reparação do produto. Se, por qualquer motivo, não conseguir contactar o vendedor, pode ligar para qualquer distribuidor autorizado Toro para combinar a reparação. Visite http://www.toro.com/en-us/locator/pages/default.aspx para localizar um distribuidor Toro na sua área.
2. Leve o produto e a respetiva prova de compra (recibo) ao local de reparação. Se, por qualquer motivo, não ficar satisfeito com a análise do local de reparação ou assistência prestada pelo distribuidor contacte-nos em:

   Toro Warranty Company
   Toro Customer Care Department, RLC Division
   8111 Lyndale Avenue South
   Bloomington, MN 55420-1196
   001–952–948–4707

Itens e condições não abrangidos

Não existe outra garantia expressa exceto para o sistema especial de emissões e cobertura de garantia do motor em alguns produtos. Esta garantia expressa não abrange o seguinte:

- O custo da assistência de manutenção regular ou peças como, por exemplo, filtros, lubrificantes, mudanças de óleo, velas de ignição, filtros de ar, afiar as lâminas ou lâminas gastas, cabos/ligações ou ajustes de travões
- Componentes que falham devido a desgaste normal
- Qualquer produto ou peça que tenha sido alterado, usado indevidamente, negligenciado ou necessite de substituição ou reparação devido a acidentes ou falta de manutenção adequada
- Encargos de recolha e entrega
- As reparações ou tentativas de reparação por pessoa alheia a um Representante de assistência autorizado Toro
- As reparações necessárias devido não cumprir o procedimento de combustível recomendado (consulte o *Manual do utilizador* para mais informações)
  - Remover contaminantes do sistema de combustível não está abrangido
  - A utilização de combustível velho (com mais de um mês) ou combustível que contenha mais de 10% de etanol ou mais de 15% de MTBE
  - A não drenagem do sistema de combustível antes de qualquer período de não utilização superior a um mês
- Reparações ou ajustes para corrigir dificuldades de arranque devido ao seguinte:
  - Não cumprimento dos procedimentos de manutenção adequados ou procedimento de combustível recomendado
  - Embate da lâmina em rotação num objeto
- Condições especiais de operação em que o arranque possa necessitar de mais de 2 puxões:
  - Arranques iniciais após um longo período de não utilização superior a três meses ou armazenamento sazonal
  - Arranques em temperatura fria como os que se encontram no início da primavera e fim do outono
  - Procedimentos de arranque inadequados – se tem dificuldades em iniciar unidade, consulte o *Manual do utilizador* para assegurar que está a utilizar os procedimentos de arranque corretos. Isto pode evitar uma visita desnecessária a um Representante Autorizado de Assistência Toro.

Condições gerais

O comprador está coberto pelas leis nacionais de cada país. Os direitos do comprador abrangidos por estas leis não são limitados por esta garantia.