Form No. 3409-406 Rev A

TORO®

Count on it.

Bruksanvisning

TimeCutter® ZS 4200T- eller ZS 5000-åkgräsklippare

Modellnr 74657—Serienr 400000000 och högre
Modellnr 74661—Serienr 400000000 och högre

Registrera din produkt på www.Toro.com.
Översättning av originalet (SV)

CE

3409-406 A

Produkten uppfyller alla relevanta europeiska direktiv. Mer information finns i produktens separata försäkran om överensstämmelse.

Totala hästkrafter

Motorns totala eller nettoeffekt verkstadsbedömdes av motortillverkaren i enlighet med SAE (Society of Automotive Engineers) J1940. Den här gräsklipparklassens faktiska motormoment kommer att vara avsevärt lägre då den är konfigurerad för att uppfylla säkerhetskrav, utsläppsföreskrifter och funktionella krav.

Gå in på www.Toro.com om du vill se specifikationerna för din gräsklipparmodell.

Viktigt: Om du använder en maskin med Toro-motor på högre höjd än 1 500 m under en längre period, ska du montera satsen för höga höjder så att motorn uppfyller CARB-/EPA-bestämmelserna för avgaser. Satsen för höga höjder ökar motorns prestanda och förhindrar samtidigt förorening av tändstiften, trög start och ökade utsläpp. När du har monterat satsen för höga höjder ska du fästa satsens etikett bredvid serienummerdekalen på maskinen. Kontakta en auktoriserad Toro-återförsäljare för att införskaffa rätt sats för höga höjder och tillhörande etikett för maskinen. Du hittar återförsäljare som finns i närheten av dig på vår webbplats www.Toro.com eller genom att kontakta Toros kundtjänst på de nummer som anges i garantiförklaringen om kontroll av emission.

Ta bort satsen från motorn och återställ motorn till dess ursprungliga fabrikskonfiguration när motorn körs på lägre höjd än 1 500 m. Kör inte en motor som har konverterats för användning på hög höjd på lägre höjd. Då kan motorn överhettas och skadas.

Om du är osäker på om maskinen har konverterats för användning på hög höjd kan du leta efter följande etikett (Figur 3).



Figur 3

Introduktion

Maskinen är en åkgräsklippare med roterande knivar som är avsedd att användas av privatkunder i bostadsområden. Den är huvudsakligen konstruerad för att klippa gräs på väl underhållna gräsmattor. Det är inte avsett för att klippa snår, gräs och annat längs med motorvägen eller för jordbruksändamål.

Läs den här informationen noga så att du lär dig att använda och underhålla produkten på rätt sätt och för att undvika person- och produktskador. Du är ansvarig för att produkten används på ett korrekt och säkert sätt.

Om du behöver utbildningsmaterial för säkerhet och drift, information om tillbehör, hjälp med att hitta en återförsäljare eller om du vill registrera din produkt kan du kontakta Toro via www.toro.com.

Kontakta en auktoriserad återförsäljare eller Toros kundservice och ha produktens modell- och artikelnummer till hands om du har behov av service, Toro-originaldelar eller ytterligare information. Figur 1 visar var på produkten modell- och serienumren sitter. Skriv in numren i det tomma utrymmet.

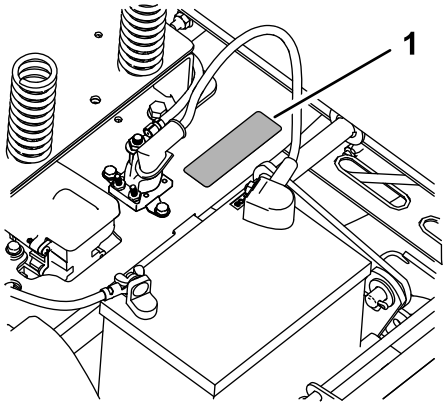

Figur 1
Under sätet

1. Modell- och serienummerplåt

Anteckna produktens modell- och serienummer här nedanför så är de lätta att hitta:

Modellnr _____

Serienr _____

I den här bruksanvisningen anges potentiella risker och alla säkerhetsmeddelanden har markerats med en varningssymbol (Figur 2), som anger fara som kan leda till allvarliga personskador eller dödsfall om föreskrifterna inte följs.

© 2016—The Toro® Company



g000502

Figur 2

1. Varningssymbol

Två ord används också i den här bruksanvisningen för att markera information. **Viktigt** anger speciell teknisk information och **Observera** anger allmän information som bör ges särskild uppmärksamhet.

Innehåll

Säkerhet 4
Allmän säkerhet 4
Lutningsindikator 5
Säkerhets- och instruktionsdekaler 6
Produktöversikt 12
Reglage 12
Före körning 13
Säkerhet före användning 13
Rekommenderat bränsle 14
Använda stabiliserare/konditionerare 14
Fylla på bränsletanken 14
Kontrollera oljenivån i motorn 15
Köra in en ny maskin 15
Säkerheten främst 15
Använda säkerhetssystemet 16
Ställa in sätet 16
Justera rörelsereglagespakarna 16
Övergå till sidoutkast 17
Under arbetets gång 19
Säkerhet under användning 19
Använda knivreglagebrytaren (kraftuttaget) 20
Använda gasreglaget 20
Använda choken 21
Använda tändningslåset 21
Starta och stänga av motorn 21
Använda rörelsereglagespakarna 22
Köra maskinen 22
Stanna maskinen 24
Justera klipphöjden 24
Justera antiskalvalsarna 24
Använda sidoutkastaren 25
Arbetstips 25
Efter körning 26
Säkerhet efter användning 26
Skjuta maskinen för hand 26
Transportera maskinen 26
Lasta maskinen 27
Underhåll 29
Rekommenderat underhåll 29
Förberedelser för underhåll 30
Underhåll och förvaring 30
Höja upp sätet 30
Lossa klippdäckets kjol 30
Smörjning 31
Smörja lagren 31
Motorunderhåll 31
Motorsäkerhet 31
Serva luftrenaren 31
Serva motoroljan 32
Serva tändstiftet 35
Rengöra kylsystemet 36
Underhålla bränslesystemet 36
Byta ut det inbyggda bränslefiltret 36
Underhålla elsystemet 37
Säkerhet för elsystemet 37
Service av batteriet 37
Serva säkringarna 38
Underhålla drivsystemet 39
Kontrollera däcktrycket 39
Frikoppla elbromsen 40
Underhåll 40
Serva knivarna 40
Balansera klippdäcket 43
Demontera klippdäcket 44
Montera klippdäcket 45
Byta ut gräsriktaren 45
Underhålla klipparremmen 46
Kontrollera remmarna 46
Byta ut klipparremmen 46
Rengöring 48
Tvätta klipparens undersida 48
Förvaring 49
Rengöring och förvaring 49
Felsökning 50
Scheman 52

Säkerhet

Maskinen har utformats i enlighet med specifikationerna i SS-EN ISO 5395:2013.

Allmän säkerhet

Maskinen kan slita av händer och fötter och kasta omkring föremål. Följ alltid alla säkerhetsanvisningar för att undvika allvarliga personskador.

Det kan medföra fara för dig och kringstående om maskinen används i andra syften än vad som avsetts.

- Läs och se till att du har förstått innehållet i den här *bruksanvisningen* innan du startar motorn. Se till att alla som använder den här produkten förstår varningarna och vet hur produkten ska användas.
- Håll händer och fötter på avstånd från maskinens rörliga delar.
- Kör endast maskinen om skydd och andra säkerhetsanordningar sitter på plats och fungerar.
- Håll avstånd till utkastaröppningen. Håll kringstående på säkert avstånd från maskinen.
- Håll barn på säkert avstånd från arbetsområdet. Låt aldrig barn använda maskinen.
- Stanna maskinen och stäng av motorn innan du utför service på, tankar eller rensar maskinen.

Felaktigt bruk eller underhåll av maskinen kan leda till personskador. För att minska risken för skador ska du alltid följa säkerhetsanvisningarna och uppmärksamma varningssymbolen. Symbolen betyder Var försiktig, Varning eller Fara – anvisning om personsäkerhet. Underlåtenhet att följa anvisningarna kan leda till personskador eller dödsfall.

Du hittar mer säkerhetsinformation i respektive avsnitt i denna bruksanvisning.

Lutningsindikator

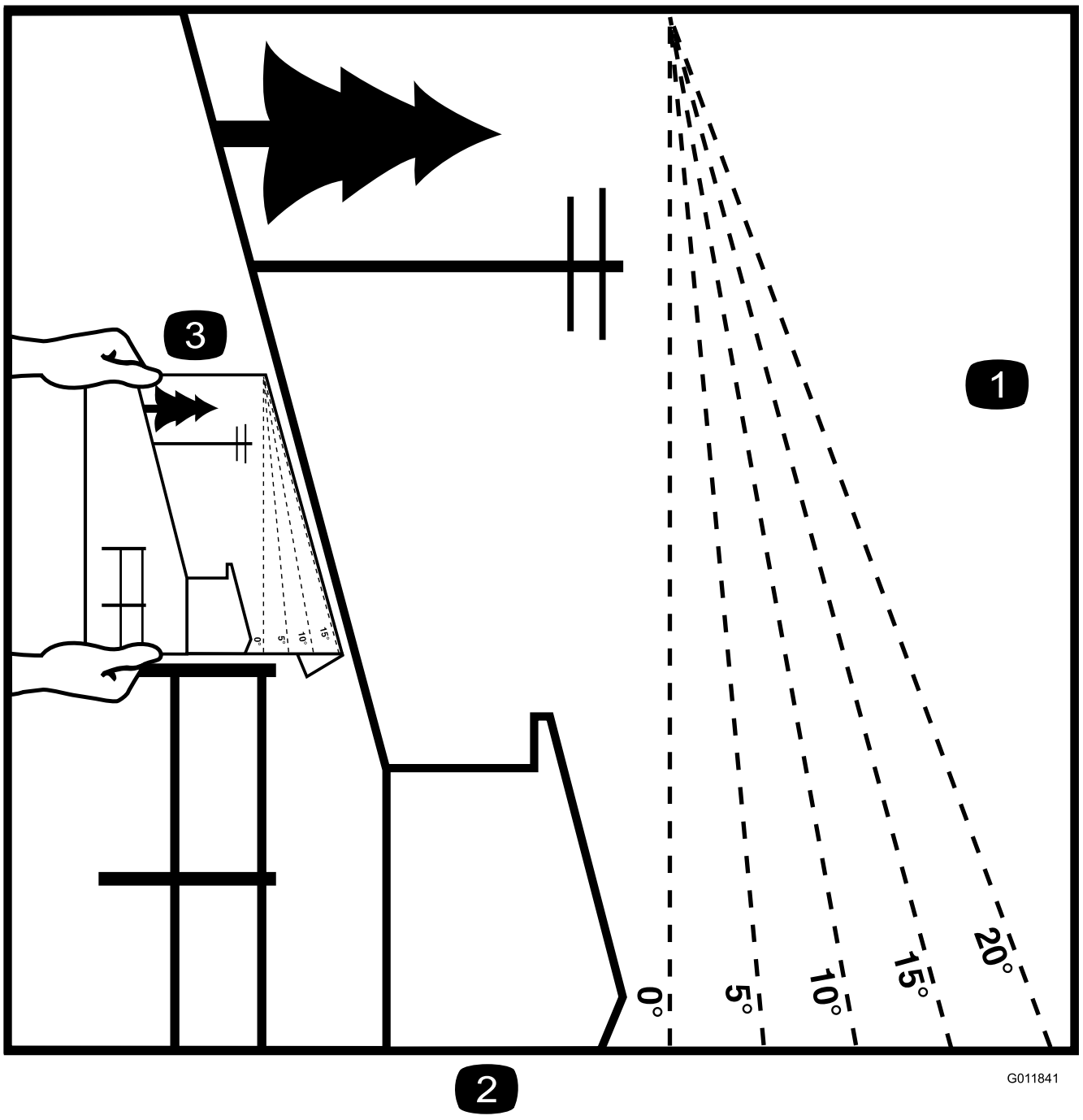

g011841

Figur 4

Denna sida får kopieras för personligt bruk.

1. Maximal lutning för säker maskinanvändning i sluttningar är **15 grader**. Använd lutningsdiagrammet för att bestämma en sluttnings lutning innan du kör i sluttningen. **Kör inte denna maskin i sluttningar vars lutning överstiger 15 grader.** Vik längs linjen för rekommenderad lutning.
2. Rikta in kanten efter en lodrät linje som ett träd, en byggnad, en staketstolpe eller liknande.
3. Exempel på hur du jämför sluttningen med den vikta kanten

Säkerhets- och instruktionsdekaler

Säkerhetsdekalerna och anvisningarna är fullt synliga för föraren och finns nära alla potentiella farozoner. Ersätt dekaler som har skadats eller saknas.

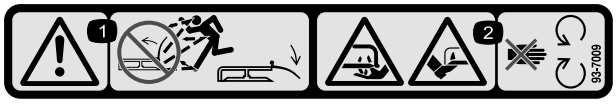

decal93-7009

93-7009

1. Varning – kör inte gräsklipparen med gräsriktaren upplyft eller borttagen; håll gräsriktaren på plats.
2. Avkapnings-/avslitningsrisk för händer och fötter, gräsklipparkniv – håll dig på avstånd från rörliga delar.

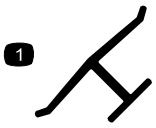

decaloemmarkt

Tillverkarens logotyp

1. Visar att kniven är en originaldel från maskintillverkaren.

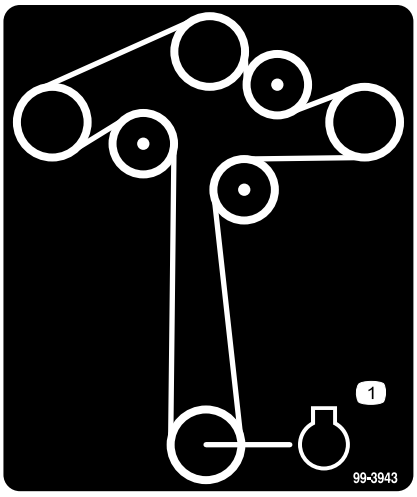

decal99-3943

99-3943

Modeller med 127 cm breda däck

1. Motor

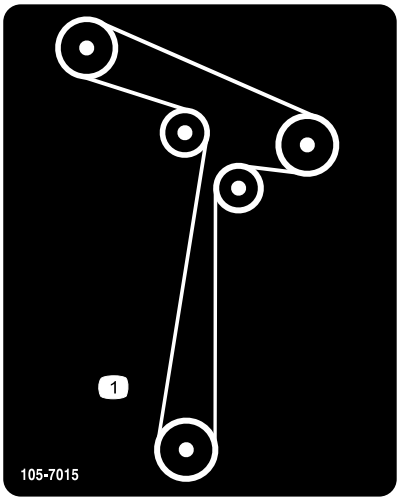

decal105-7015

105-7015

Modeller med 107 cm breda däck

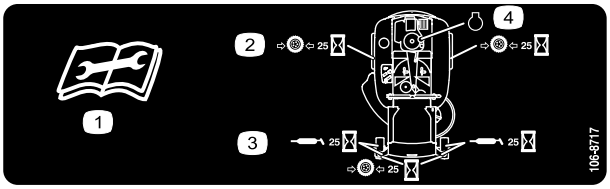

decal106-8717

106-8717

1. Läs instruktionerna innan du utför service eller underhåll.
2. Kontrollera lufttrycket i däcken var 25:e körtimme.
3. Smörj var 25:e körtimme.
4. Motor

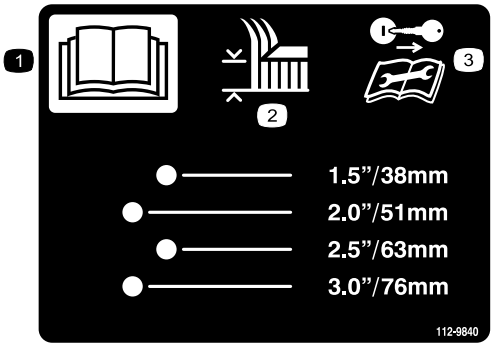

decal112-9840

112-9840

Modeller med 127 cm breda däck

1. Läs *bruksanvisningen*.
2. Klipphöjd
3. Ta ur tändningsnyckeln och läs instruktionerna innan du utför service eller underhåll.

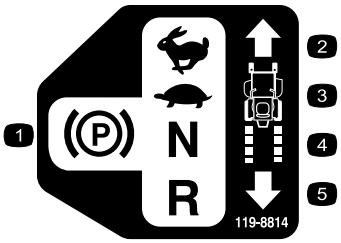

decal119-8814

119-8814

1. Parkeringsläge
2. Snabbt
3. Långsamt
4. Neutral
5. Back

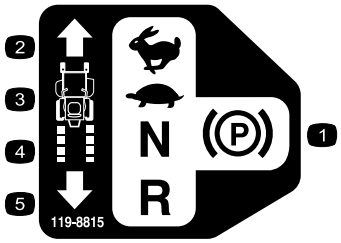

decal119-8815

119-8815

1. Parkeringsläge
2. Snabbt
3. Långsamt
4. Neutral
5. Back

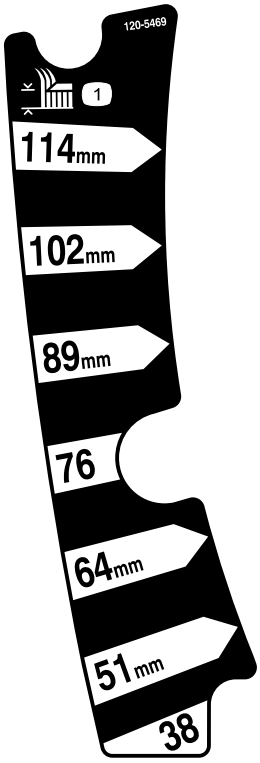

decal120-5469

120-5469

Modeller med 107 cm breda däck

1. Klipphöjd

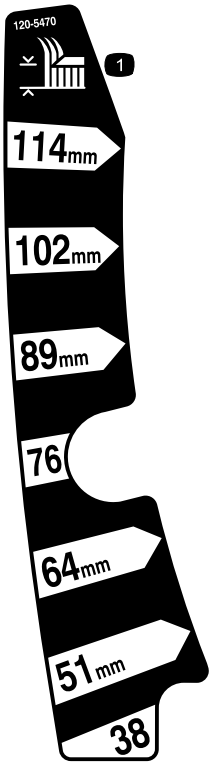

decal120-5470

120-5470

Modeller med 127 cm breda däck

1. Klipphöjd

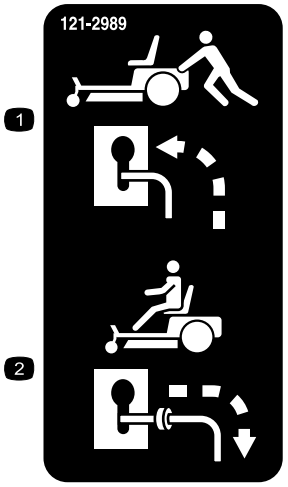

decal121-2989b

121-2989

1. Förbikopplingsreglage, läge för att skjuta maskinen
2. Förbikopplingsreglage, läge för att använda maskinen

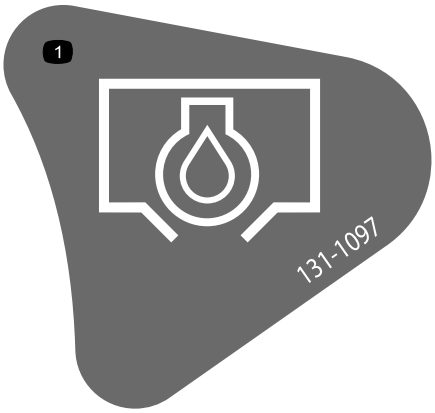

decal131-1097

131-1097

1. Oljetömning

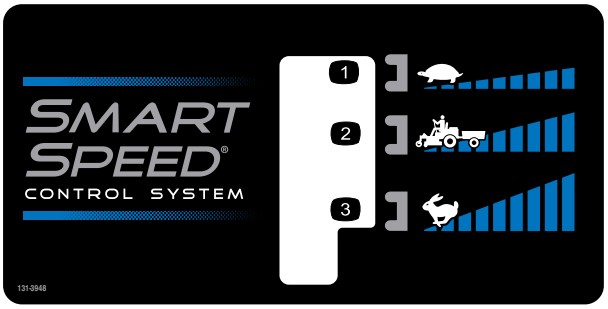

decal131-3948

131-3948

1. Långsamt
2. Bogsera
3. Snabbt



decalbatterysymbols

Batterisymboler

Vissa eller samtliga av dessa symboler finns på batteriet.

1. Explosionsrisk
2. Ingen eld, öppna lågor eller rökning
3. Brännskaderisk p.g.a. frätande vätskor/kemiska ämnen
4. Använd ögonskydd.
5. Läs *bruksanvisningen*.
6. Håll kringstående på säkert avstånd från batteriet.
7. Använd ögonskydd; explosiva gaser kan orsaka blindhet och andra personskador.
8. Batterisyra kan orsaka blindhet eller allvarliga brännskador.
9. Spola ögonen omedelbart med vatten och sök läkarhjälp snabbt.
10. Innehåller bly; får inte kastas i hushållssoporna.

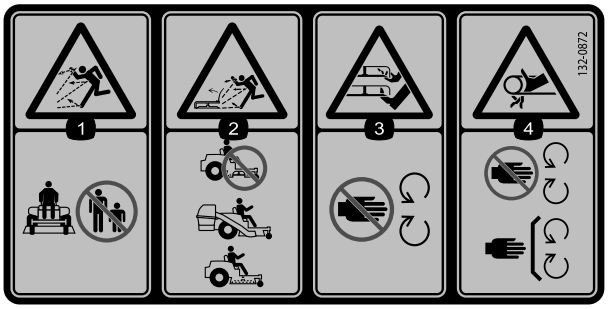

decal132-0872

132-0872

1. Risk för utslungade föremål – håll kringstående på behörigt avstånd från maskinen.
2. Risk för utslungade föremål, upphöjd skärm – använd inte maskinen med öppet däck, utan använd en uppsamlare eller skärm.
3. Risk för skärskador på händer och fötter – håll avstånd till rörliga delar.
4. Risk för att fastna – håll avstånd till rörliga delar och kontrollera att alla skydd sitter på plats.

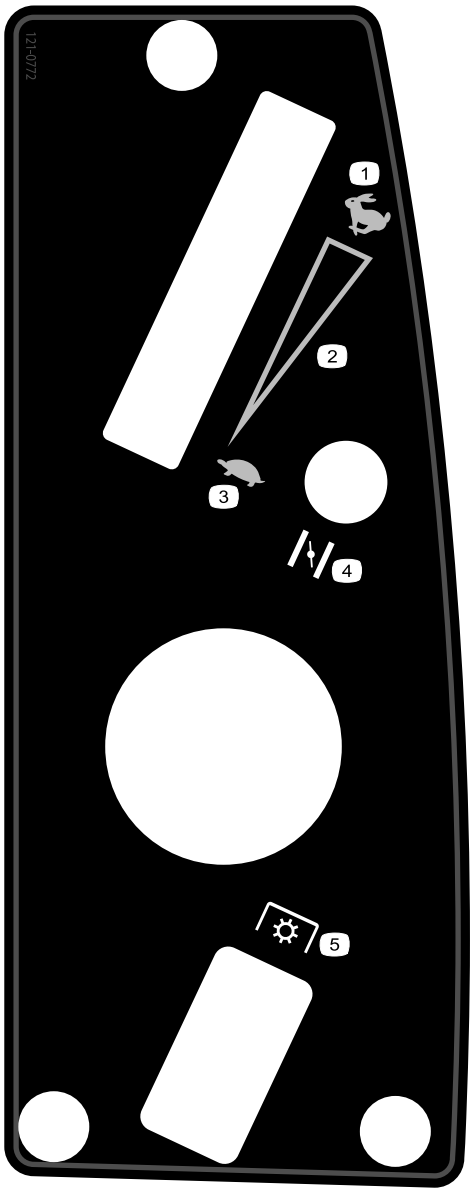

decal121-0772

121-0772

Modeller med 107 cm breda däck

1. Snabbt
2. Steglös reglerbar inställning
3. Långsamt
4. Choke
5. Kraftuttag, knivreglagebrytare

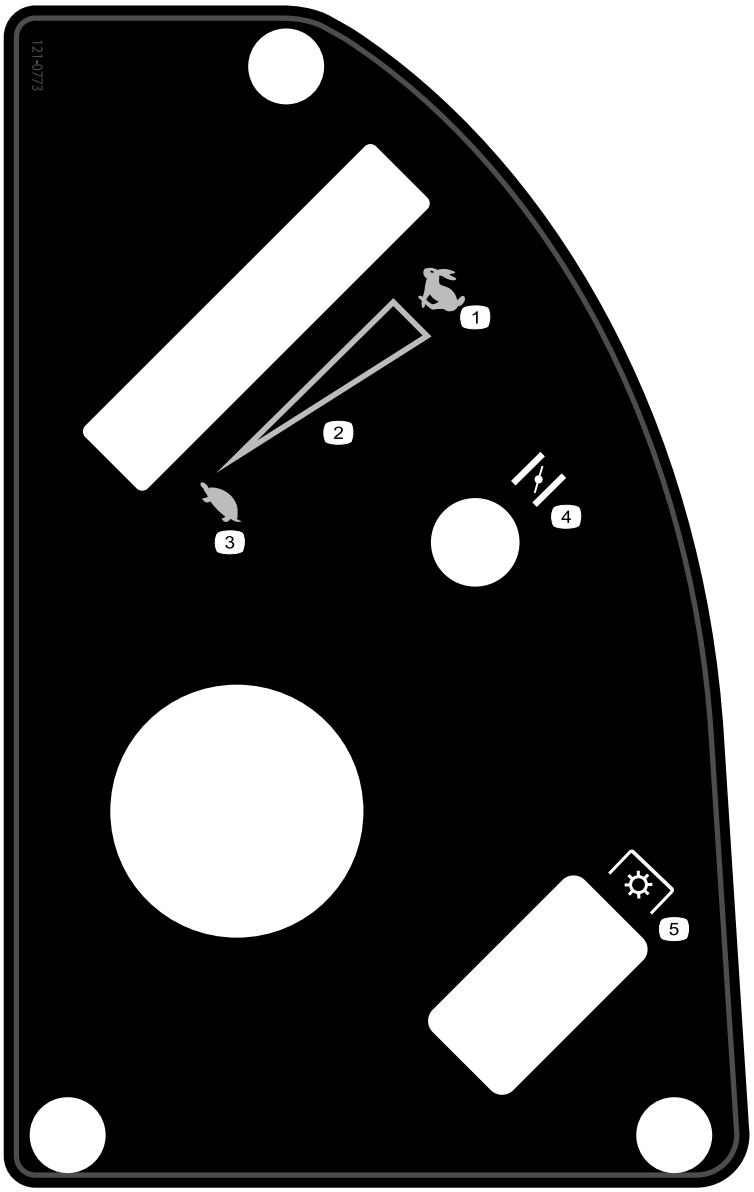

decal121-0773

121-0773

Modeller med 127 cm breda däck

1. Snabbt
2. Steglös reglerbar inställning
3. Långsamt
4. Choke
5. Kraftuttag, knivreglagebrytare

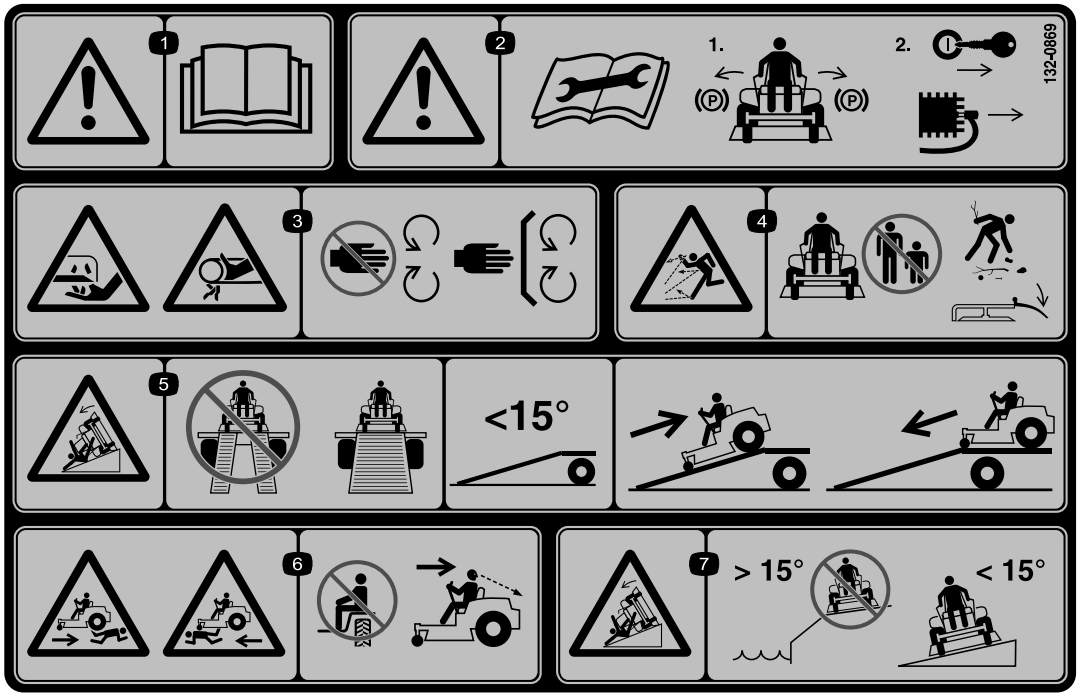

decal132-0869

132-0869

1. Varning – läs *bruksanvisningen*.
2. Varning – dra åt parkeringsbromsen, ta ur nyckeln och koppla bort tändstiftskablarna innan du utför underhåll.
3. Avkapningsrisk för händerna, gräsklipparkniv; risk för klämskador på händerna, rem – håll händer och fötter borta från rörliga delar och se till att alla skydd sitter på plats.
4. Risk för utslungade föremål – håll kringstående på behörigt avstånd från maskinen. Ta bort skräp från området innan du klipper och ha gräsriktarskyddet nedfällt.
5. Risk för rampvältning – använd inte två ramper när du lastar maskinen på ett släp. Använd endast en enda ramp som är tillräckligt bred och har en lutning på mindre än 15 grader. Backa uppför rampen (i backläget) och kör framåt nedför rampen.
6. Risk för kroppsskador – inga passagerare. Titta bakom dig när du klipper i backläget.
7. Vältrisk i sluttningar – använd inte i sluttningar nära vattendrag och kör inte i sluttningar vars lutning överstiger 15 grader.

Produktöversikt

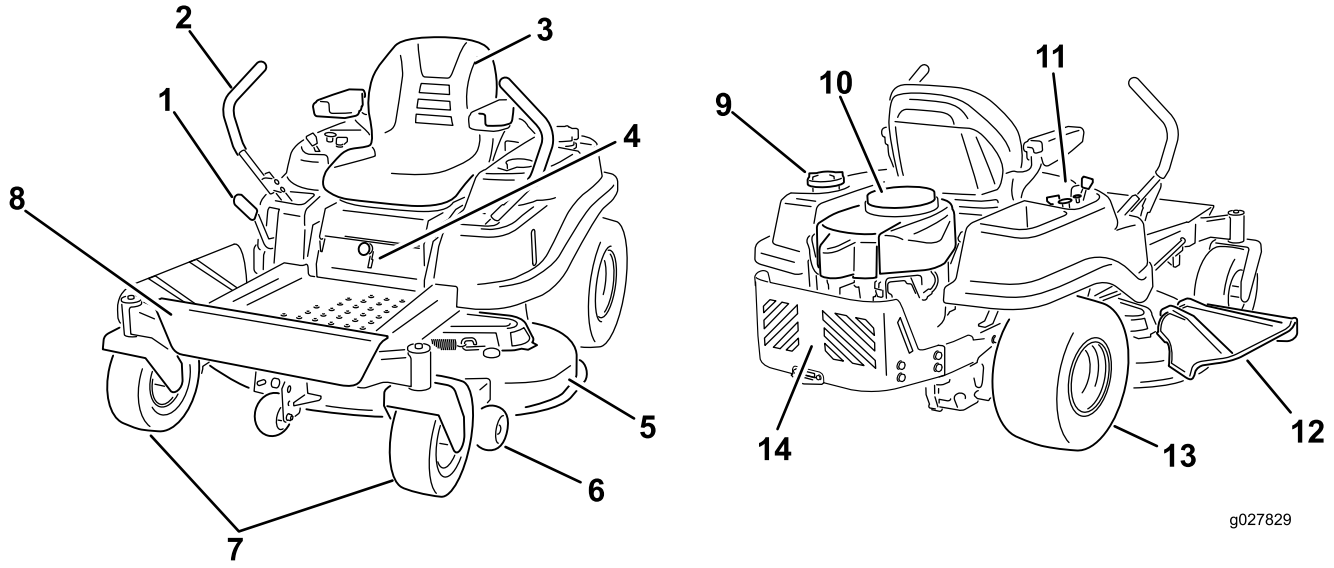

Figur 5

1. Klipphöjdsreglage
2. Rörelsereglagespakar
3. Förarsäte
4. Smart Speed™-spak
5. Klippdäck
6. Antiskalvals
7. Främre svänghjul
8. Fotstöd
9. Tanklock
10. Motor
11. Kontrollpanel
12. Gräsriktare
13. Bakre drivhjul
14. Motorskydd

Reglage

Bekanta dig med alla reglage i Figur 5 och Figur 6 innan du startar motorn och kör maskinen.

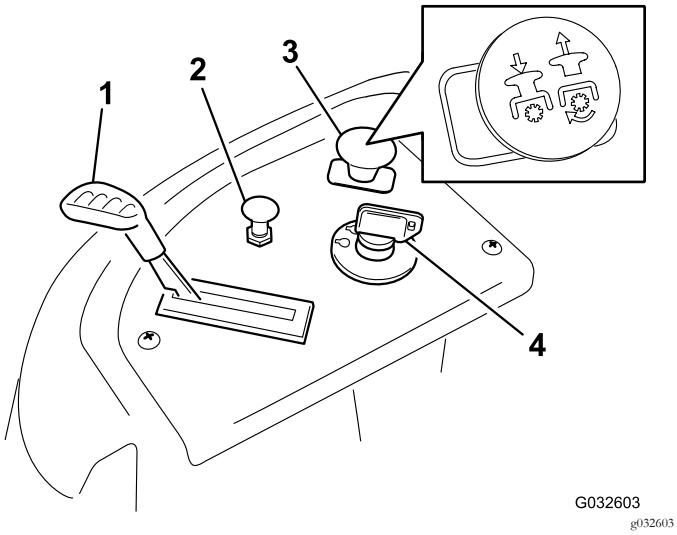

Figur 6

Kontrollpanel

1. Gasreglage
2. Choke
3. Knivreglagebrytare (kraftuttag)
4. Tändningslås

Tändningslås

Använd tändningslåset för att starta klipparens motor. Det har tre lägen: START, KÖR och AV.

Chokereglage

Använd choken för att starta en kall motor. Dra chokereglaget uppåt för att koppla in det. Tryck chokereglaget nedåt för att koppla ur det (Figur 6).

Gasreglage

Gasreglaget styr motorhastigheten och har en steglös reglerbar inställning från LÅNGSAMT till SNABBT (Figur 6).

Knivreglage (kraftuttag)

Knivreglagebrytaren betecknas med en kraftuttagssymbol (PTO) och kopplar på och av strömmen till klipparknivarna (Figur 6).

Rörelsereglagespakar

Använd rörelsereglagespakarna för att köra maskinen framåt och bakåt och för att svänga åt olika håll.

Parkeringsläge

För rörelsereglagespakarna utåt från mitten till PARKERINGSLÄGET när du ska kliva ur maskinen (Figur 5). Sätt alltid rörelsereglagespakarna i PARKERINGSLÄGET när du stannar maskinen eller lämnar den utan uppsikt.

Smart Speed™-styrsystemspak

Smart Speed™-styrsystemspaken, som sitter nedanför förarsätet, ger dig möjlighet att välja mellan tre hastighetsintervall som maskinen kan köras i – kant, bogsering och klippning (Figur 5).

Bränslefönster

Du kan använda bränslefönstret på maskinens vänstra sida för att verifiera att det finns bränsle i tanken (Figur 7).

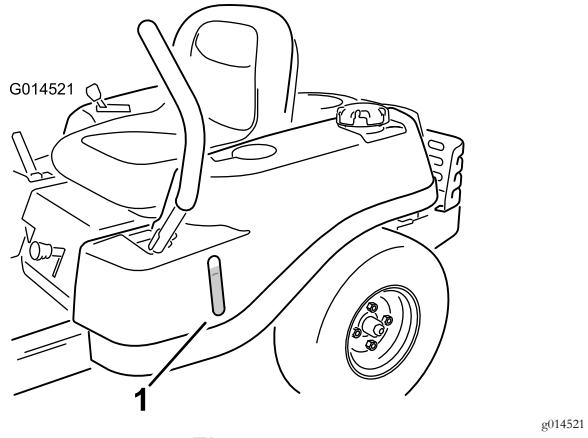

Figur 7

1. Bränslefönster

Klipphöjdsreglage

Använd klipphöjdsreglaget för att höja och sänka klippdäcket från förarplatsen. Flytta reglaget uppåt (mot dig) om du vill höja klippdäcket från marken, eller flytta reglaget nedåt (bort från dig) om du vill sänka klippdäcket mot marken. Justera endast klipphöjden när maskinen står stilla (Figur 5).

Redskap/tillbehör

Det finns ett urval av godkända Toro-redskap och -tillbehör som du kan använda för att förbättra och utöka maskinens kapacitet. Kontakta en auktoriserad serviceverkstad eller återförsäljare eller gå till www.Toro.com för att se en lista över alla godkända redskap och tillbehör.

Körning

Obs: Vänster och höger sida på maskinen är lika med förarens vänstra respektive högra sida vid normal körning.

Före körning

Säkerhet före användning

Allmän säkerhet

- Låt aldrig barn eller någon som inte har fått utbildning använda eller utföra underhåll på maskinen. Lokala föreskrifter kan begränsa förarens ålder. Det är ägaren som ansvarar för att utbilda alla förare och mekaniker.
- Lär dig hur du använder utrustningen på ett säkert sätt och bekanta dig med manöverorgan och säkerhetsskyltar.
- Lär dig att stanna maskinen och motorn snabbt.
- Kontrollera att förarkontroller, säkerhetsbrytare och skydd sitter fast och fungerar som de ska. Kör inte maskinen om dessa inte fungerar som de ska.
- Före klippning ska du alltid kontrollera att knivarna, knivskruvarna och klippenheterna är i gott fungerande skick. Byt ut slitna eller skadade knivar och skruvar i satser så att balanseringen bibehålls.
- Inspektera området där maskinen ska användas och ta bort föremål som maskinen kan slunga iväg.
- Undersök terrängen för att avgöra vad som är lämplig utrustning och vilka redskap eller tillbehör som eventuellt krävs för att använda maskinen på ett korrekt och säkert sätt.

Bränslesäkerhet

- Var mycket försiktig när du hanterar bränsle så att du undviker personskador och materiella skador. Bränsleångor är brandfarliga och explosiva.
- Släck alla cigaretter, cigarrer, pipor och alla andra antändningskällor.
- Använd endast en godkänd bränsledunk.
- Ta inte bort tanklocket och fyll aldrig på bränsle i bränsletanken när motorn är igång.
- Fyll inte på bränsle i maskinen inomhus.
- Förvara inte maskinen eller bränslebehållaren i närheten av en öppen låga, t.ex. nära en varmvattenberedare eller någon annan maskin.
- Fyll inte på dunkar inuti ett fordon eller på ett lastbilsflak eller släp med plastklädsel. Ställ alltid dunkar på marken, en bit bort från ditt fordon före påfyllning.
- Ta bort utrustningen från lastbilen eller släpet och fyll på bränsle när den står på marken. Fyll hellre på maskinen från en dunk än med munstycket på en bensinpump om det inte är möjligt att lasta av maskinen från släpet.

- Kör inte maskinen utan att ha hela avgassystemet på plats och i gott fungerande skick.
- Se till att bensinpumpens munstycke hela tiden har kontakt med kanten på bränsletankens eller dunkens öppning tills tankningen är klar. Använd inte en låsöppningsanordning för munstycket.
- Byt omedelbart kläder om du råkar spilla bränsle på dem. Torka upp utspillt bränsle.
- Överfyll aldrig bränsletanken. Sätt på tanklocket och dra åt det ordentligt.
- Förvara bränslet i en godkänd dunk och håll den utom räckhåll från barn. Köp aldrig mer bränsle än vad som går åt inom en månad.
- Fyll inte tanken helt full. Fyll på bränsle i tanken tills det återstår 6 till 13 mm till påfyllningsrörets underkant. Det tomma utrymmet behövs för bränslets expansion.
  - Undvik att andas in bränsleångor under en längre tid.
  - Håll ansiktet borta från munstycket och bränsletankens öppning.
  - Undvik hudkontakt och tvätta bort spill med tvål och vatten.

Rekommenderat bränsle

- Använd endast ren och färsk (ej äldre än 30 dagar) blyfri bensin med oktantal 87 eller högre för bästa resultat (klassificeringsmetod [R+M]/2).
- **Etanol**: Bensin som innehåller upp till 10 % etanol (gasohol) eller 15 % MTBE (metyl-tertiär-butyleter) baserat på volym är godkänd. Etanol och MTBE är inte samma sak. Bensin med 15 % etanol (E15) baserat på volym får inte användas. **Använd inte bensin som innehåller mer än 10 % etanol baserat på volym**, t.ex. E15 (innehåller 15 % etanol), E20 (innehåller 20 % etanol) eller E85 (innehåller upp till 85 % etanol). Användning av ej godkänd bensin kan leda till prestandaproblem och/eller skador på motorn som eventuellt inte omfattas av garantin.
- **Använd inte** bensin som innehåller metanol.
- **Förvara inte** bränsle i bränsletanken eller i en bränsledunk under vintern om inte en stabiliserare används.
- **Tillför inte** olja i bensinen.

Använda stabiliserare/konditionerare

En bränslestabiliserare/-konditionerare i maskinen ger följande fördelar:

- Bränslet förblir färskt vid förvaring i upp till 90 dagar (tappa ur bränsletanken om maskinen ska förvaras i mer än i 90 dagar).
- Rengör motorn under körning.
- Motverkar att gummiliknande beläggningar bildas i bränslesystemet, något som orsakar trög start.

Viktigt: Använd inte bränsletillsatser som innehåller metanol eller etanol.

Tillsätt rätt mängd stabiliserare/konditionerare till bränslet.

Obs: En stabiliserare/konditionerare fungerar som mest effektivt när den blandas med färskt bränsle. Använd alltid bränslestabiliserare så minimeras risken för avlagringar i bränslesystemet.

Fylla på bränsletanken

1. Parkera maskinen på ett plant underlag.
2. Stäng av motorn och lägg i parkeringsbromsen.
3. Gör rent omkring tanklocket.
4. Fyll bränsletanken till påfyllningsrörets nedersta del (Figur 8).

Obs: Fyll inte tanken helt full. Det tomma utrymmet behövs för bränslets expansion.

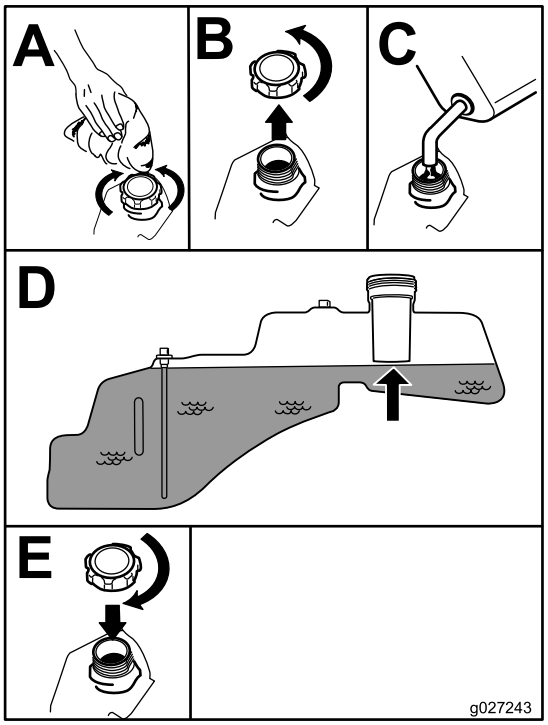

g027243

Figur 8

Kontrollera oljenivån i motorn

Innan du startar motorn och använder maskinen ska du kontrollera vevhusets oljenivå; se Kontrollera oljenivån i motorn (sida 32).

Köra in en ny maskin

Det tar tid för nya maskiner att komma upp i sin fulla prestanda. Nya klippdäck och drivsystem har högre friktion vilket belastar motorn ytterligare. Räkna med att det tar 40 till 50 timmar att köra in nya maskiner så att de får full kraft och optimal prestanda.

Säkerheten främst

Läs alla säkerhetsanvisningar och symboler i avsnittet om säkerhet. Att känna till denna information kan hjälpa dig och kringstående att undvika skada.

⚠ FARA

Körning på vått gräs eller i branta sluttningar kan orsaka slirning eller att du förlorar kontrollen.

- **Kör inte i backar vars lutning överstiger 15 grader.**
- **Minska hastigheten och var ytterst försiktig på sluttningar.**
- **Kör inte maskinen nära vattendrag.**

⚠ FARA

Hjul som glider över en kant kan orsaka vältolyckor vilket kan resultera i allvarliga skador, dödsfall eller drunkning.

Kör inte maskinen nära stup.

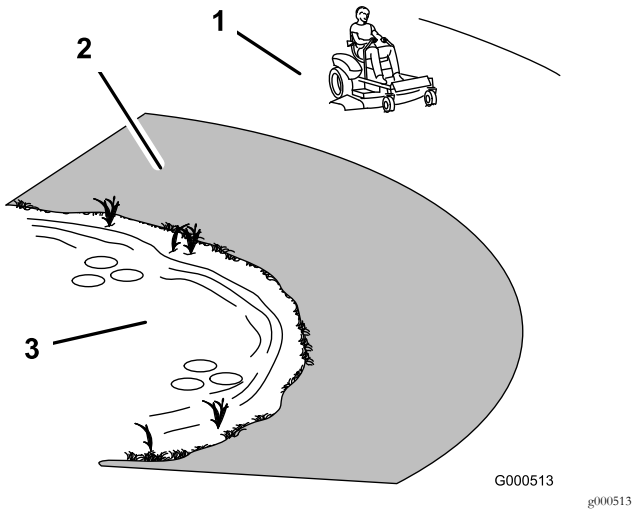

Figur 9

1. Säker zon – använd maskinen på sluttningar med mindre än 15 graders lutning och på plana underlag.
2. Farliga områden – använd en manuell gräsklippare och/eller en handtrimmer på sluttningar brantare än 15 grader, eller i närheten av stup och vattendrag.
3. Vattendrag

⚠ VAR FÖRSIKTIG

Denna maskin ger ljudnivåer vid förarens öra som överstiger 85 dBA och kan orsaka hörselskador vid längre arbetspass.

Använd hörselskydd när du kör denna maskin.

Använd skyddsutrustning för ögonen, öronen, händerna, fötterna och huvudet.

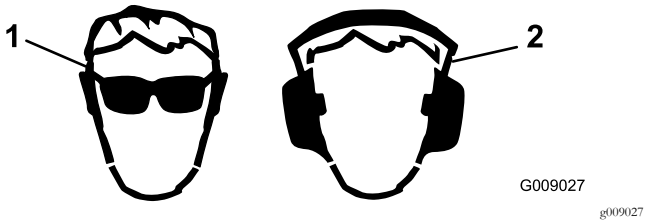

Figur 10

1. Använd ögonskydd.
2. Använd hörselskydd.

Använda säkerhetssystemet

⚠ VARNING

Om säkerhetsbrytarna är frånkopplade eller skadade kan maskinen plötsligt gå igång, vilket kan leda till personskador.

- **Gör inga otillåtna ändringar på säkerhetsbrytarna.**
- **Kontrollera säkerhetsbrytarnas funktion dagligen och byt ut eventuella skadade brytare innan du kör maskinen.**

Säkerhetssystemets funktioner

Säkerhetssystemet är konstruerat så att motorn inte kan startas om inte

- knivreglagebrytaren (kraftuttaget) är urkopplad
- Rörelsereglagespakarna är i PARKERINGSLÄGET.

Säkerhetssystemet har också konstruerats så att motorn stängs av om du reser dig upp från sätet när reglagespakarna inte är i PARKERINGSLÄGET.

Testa säkerhetssystemet

Testa säkerhetssystemet före varje användningstillfälle. Låt en auktoriserad serviceverkstad reparera systemet omedelbart om det inte fungerar enligt nedanstående beskrivning.

1. Sätt dig på sätet, för rörelsereglagespakarna till PARKERINGSLÄGET och för sedan knivreglagebrytaren till läget PÅ. Försök att starta motorn – den ska inte dras runt.
2. Sätt dig på sätet och för knivreglagebrytaren till läget AV. En av rörelsereglagespakarna förs till mittläget, dvs. det olåsta läget. Försök starta motorn – den ska inte dras runt. Gör likadant med den andra rörelsereglagespaken.
3. Sätt dig på sätet, för knivreglagebrytaren till läget AV och lås rörelsereglagespakarna i PARKERINGSLÄGET. Starta motorn. Aktivera knivreglagebrytaren och res dig något från sätet medan motorn går. Motorn ska stängas av.
4. Sätt dig på sätet, för knivreglagebrytaren till läget AV och lås rörelsereglagespakarna i PARKERINGSLÄGET. Starta motorn. För rörelsereglagespakarna till det olåsta mittläget och koppla in knivreglagebrytaren medan motorn är igång. Res dig sedan något från sätet. Motorn ska stängas av.

Ställa in sätet

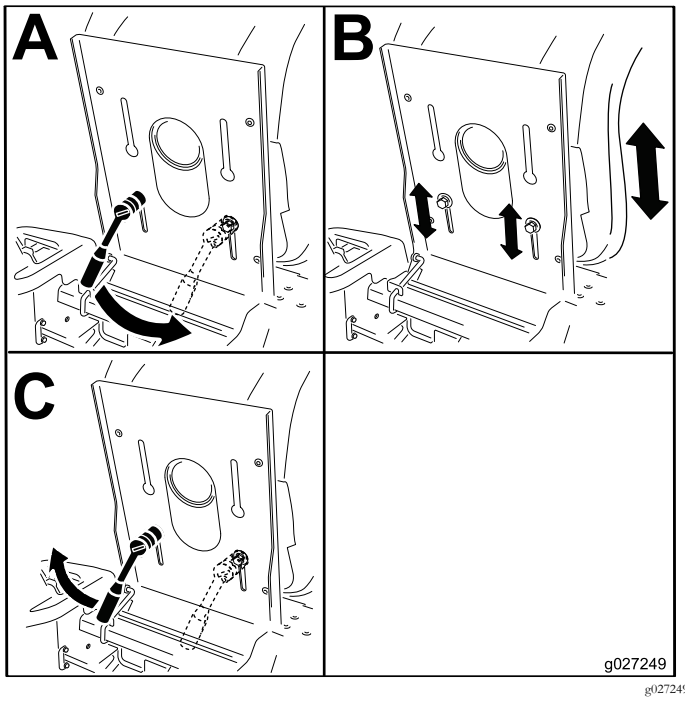

g027249

Figur 11

Justera rörelsereglagespakarna

Justera höjden

Du kan höja eller sänka rörelsereglagespakarna för maximal komfort (Figur 12).

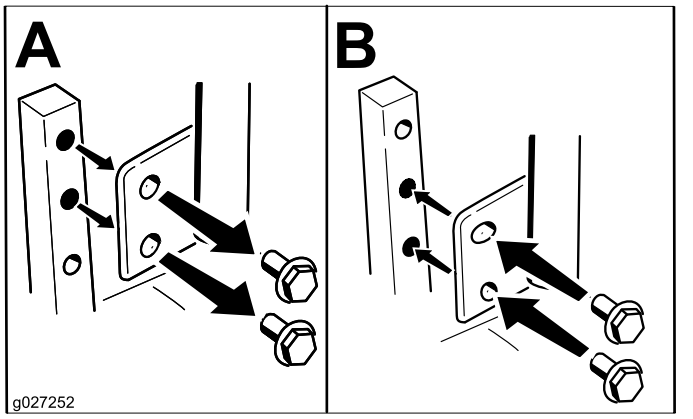

g027252

Figur 12

Justera lutningen

Du kan justera rörelsereglagespakarna framåt eller bakåt så att det blir bekvämt för dig.

1. Lossa den övre skruven som fäster reglagespaken vid reglagearmen.
2. Lossa den nedre skruven såpass mycket att du kan svänga reglagespaken framåt och bakåt (Figur 12).
3. Dra åt båda skruvarna för att fästa spaken i det nya läget.
4. Gör likadant med den andra reglagespaken.

Övergå till sidoutkast

Endast maskiner med 107 cm breda klippdäck

Det klippdäck och de klipparknivar som levereras med den här maskinen har utformats för optimal mullning och sidoutkastning.

Demontera utkastarluckan för sidoutkast

1. Parkera maskinen på en plan yta och koppla ur knivreglaget.
2. Kontrollera att parkeringsbromsen är ilagd, stäng av motorn, ta ut nyckeln och vänta tills alla rörliga delar har stannat innan du lämnar förarplatsen.
3. Ta bort de två skruvarna och muttrarna som håller fast utkastarluckan på klipparen (Figur 13).

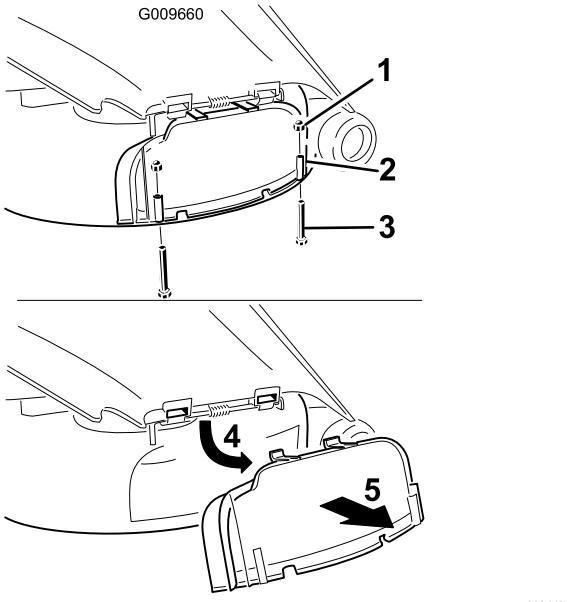

Figur 13

1. Hattmutter (¼ tum)
2. Utkastarlucka
3. Skruv (¼ x 2½ tum)
4. Vrid luckan uppåt.
5. Ta bort luckan.

4. Ta bort utkastarluckan.
5. Lyft upp gräsriktaren och lokalisera låsmuttern på gräsriktarens vridbara stång.
6. Ta bort den befintliga låga muttern (⅜ tum).
7. Montera kantskärmen på den synliga vridbara stången (Figur 14).

   Obs: Använd den befintliga låga muttern (⅜ tum) för att fästa skärmen på gräsklipparen.

   Obs: Kantskärmen levererades tillsammans med maskinen bland de lösa delarna.

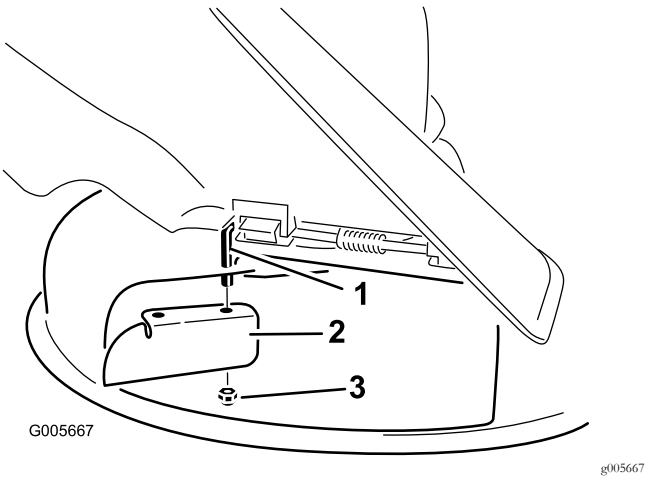

Figur 14

1. Vridbar stång
2. Kantskärm (levererades med maskinen)
3. Befintlig låg mutter (3/8 tum)

8. Dra åt fästelementet till 7–9 N·m.
9. Sänk ned gräsriktaren över utkastaröppningen

   Viktigt: Kontrollera att klipparen har en gångjärnsupphängd gräsriktare som fördelar det klippta gräset åt sidan och ned i gräsmattan då maskinen befinner sig i utkastarläge.

Montera utkastarluckan för mullning

1. Parkera maskinen på en plan yta och koppla ur knivreglaget.
2. Kontrollera att parkeringsbromsen är ilagd, stäng av motorn, ta ut nyckeln och vänta tills alla rörliga delar har stannat innan du lämnar förarplatsen.
3. Ta bort kantskärmen från klippdäcket (Figur 14).
4. Lyft upp gräsriktaren och trä flikarna på ovansidan av utkastarluckan under gräsriktarens hållarstång.
5. Vrid ner utkastarluckan över öppningen och på den undre kanten på klipparen (Figur 15).

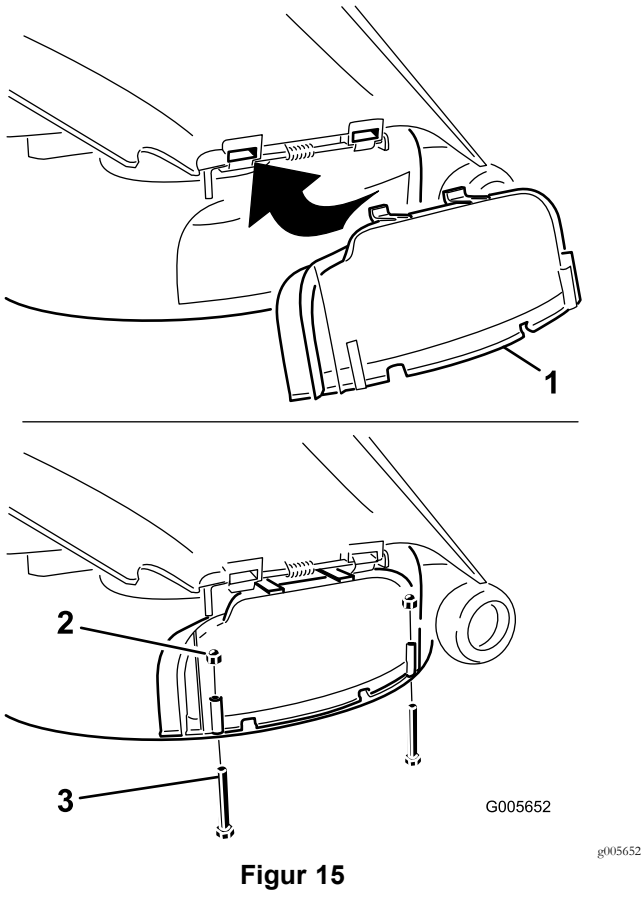

Figur 15

1. Utkastarlucka
2. Hattmutter (1/4 tum)
3. Skruv (1/4 x 2 1/2 tum)

6. Fäst utkastarluckan på den nedre kanten på klipparen med två skruvar (1/4 x 2 1/2 tum) och två hattmuttrar (1/4 tum) i enlighet med Figur 15.

   Obs: Dra inte åt muttrarna för hårt eftersom det kan göra luckan skev och förorsaka kontakt med kniven.

Endast maskiner med 127 cm breda klippdäck

Det klippdäck och de klipparknivar som levereras med den här maskinen har utformats för optimal mullning och sidoutkastning.

Demontera den högra skärmen för sidoutkast

1. Parkera maskinen på en plan yta och koppla ur knivreglaget.
2. Kontrollera att parkeringsbromsen är ilagd, stäng av motorn, ta ut nyckeln och vänta tills alla rörliga delar har stannat innan du lämnar förarplatsen.
3. Ta bort den högra klipparkniven. Se Demontera knivarna (sida 42).
4. Ta bort de två vreden och de böjda brickorna som fäster den högra skärmen på klipparen (Figur 16).

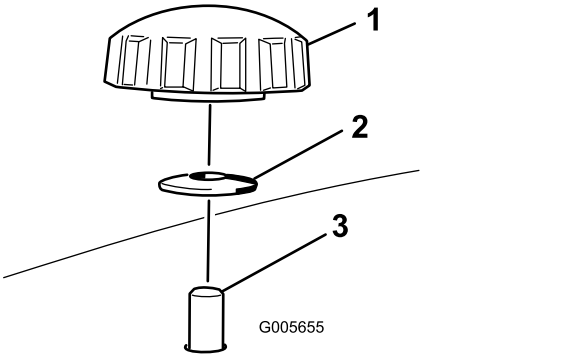

Figur 16

1. Ratt
2. Böjd bricka
3. Skärmtappens väg in i klipparen

5. Ta bort höger skärm och sänk ned gräsriktaren över utkastaröppningen, så som det visas i Figur 16 och Figur 17.

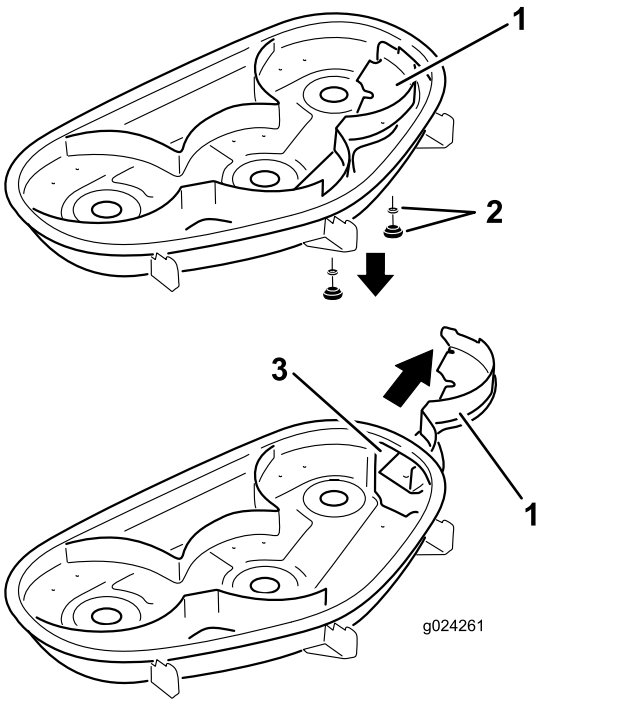

Figur 17

1. Höger skärm
2. Böjd bricka och vred
3. Utkastaröppning

6. Montera fästelementen i hålen överst på klipparen för att förhindra att skräp slungas omkring.

⚠ VARNING

Om det finns öppna hål i klipparen riskerar du och andra personer att träffas av utslungat skräp som kan orsaka allvarliga personskador.

- **Kör aldrig klipparen utan att fästelement har monterats i alla hål i gräsklipparkåpan.**
- **Montera fästelementen i monteringshålen när du tar bort mullningsskärmen.**

7. Montera den högra klipparkniven. Se Montera knivarna (sida 42).
8. Lyft upp gräsriktaren. Montera två skruvar (5/16 x 3/4 tum) i de två hålen längs däckutskärningen.
9. Montera kantskärmen på klippdäcket (Figur 18).

   Obs: Fäst skärmen på klippdäcket med hjälp av de två låsmuttrarna (5/16 tum).

   Obs: Kantskärmen levererades tillsammans med maskinen bland de lösa delarna.

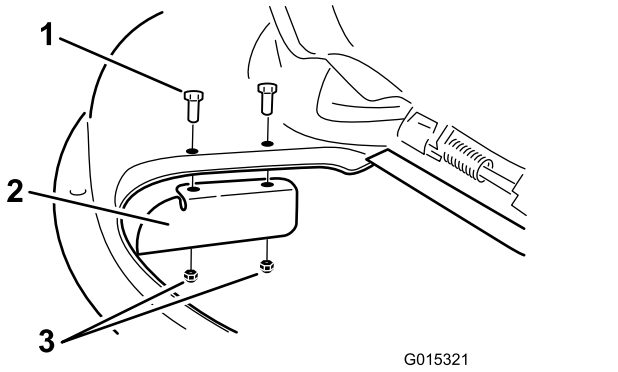

g015321

Figur 18

1. Skruv (5/16 x 3/4 tum)
2. Kantskärm
3. Låsmutter (5/16 tum)

10. Dra åt fästelementen till 7–9 Nm.
11. Sänk ned gräsriktaren över utkastaröppningen.

    Viktigt: Kontrollera att klipparen har en gångjärnsupphängd gräsriktare som fördelar det klippta gräset åt sidan och ned i gräsmattan då maskinen befinner sig i utkastarläge.

Montera den högra skärmen för mullning

1. Parkera maskinen på en plan yta och koppla ur knivreglaget.
2. Kontrollera att parkeringsbromsen är ilagd, stäng av motorn, ta ut nyckeln och vänta tills alla rörliga delar har stannat innan du lämnar förarplatsen.
3. Ta bort kantskärmen från klippdäcket (Figur 18).
4. Ta bort den högra klipparkniven. Se Demontera knivarna (sida 42).
5. För höger skärm under klippardäcket och fäst den med två vred och böjda brickor (böjda sidan mot klipparen) i enlighet med Figur 16 och Figur 17.

   Viktigt: Säkerställ att fliken längst till höger på höger skärm befinner sig utanför klipparen och är i linje med klipparväggen.
6. Montera den högra klipparkniven. Se Montera knivarna (sida 42).

Under arbetets gång

Säkerhet under användning

Allmän säkerhet

- Ägaren/operatören kan förebygga och ansvarar för olyckor som kan ge upphov till personskador eller skador på egendom.
- Använd lämpliga kläder, inklusive ögonskydd, halkfria och ordentliga skor samt hörselskydd. Sätt upp långt hår och använd inte smycken.
- Kör inte maskinen om du är sjuk, trött eller påverkad av alkohol eller läkemedel.
- Låt aldrig passagerare åka på maskinen och håll kringstående personer och husdjur på avstånd från maskinen under drift.
- Använd endast maskinen om du har god sikt, så att du kan undvika gropar och dolda faror.
- Undvik att klippa vått gräs. Försämrat grepp kan göra att maskinen glider.
- Se till att alla drivenheter är i neutralläge, parkeringsbromsen är ilagd och att du sitter i förarsätet innan du startar motorn.
- Håll händer och fötter borta från klippenheterna. Håll alltid avstånd till utkastaröppningen.
- Titta bakåt och nedåt innan du backar för att se till att vägen är fri.
- Var försiktig när du närmar dig hörn med skymd sikt, buskage, träd eller andra objekt som kan försämra sikten.
- Klipp inte gräset nära stup, diken eller flodbäddar. Maskinen kan välta plötsligt om ett hjul kör över en kant eller kanten ger med sig.
- Stanna knivarna när du inte klipper gräs.
- Stanna maskinen och undersök knivarna om du kör på ett föremål eller om maskinen vibrerar på ett onormalt sätt. Reparera alla skador innan du börjar köra maskinen igen.
- Sakta ned och var försiktig när du svänger och korsar vägar och trottoarer med maskinen. Lämna alltid företräde.

- Koppla ur drivningen till klippenheten och stäng av motorn innan du ställer in klipphöjden (om du inte kan justera den från förarplatsen).
- Låt aldrig motorn gå i ett utrymme där avgaser inte kan komma ut.
- Lämna aldrig en maskin som är i gång utan uppsikt.
- Innan du lämnar förarplatsen (till exempel för att tömma gräsuppsamlarna eller för att rensa utkastaren) ska du göra följande:
  - Stanna maskinen på ett plant underlag.
  - Koppla ur kraftuttaget och sänk ned redskapen.
  - Dra åt parkeringsbromsen.
  - Stäng av motorn och ta ut nyckeln.
  - Vänta tills alla rörliga delar har stannat.
- Använd inte maskinen när det finns risk för blixtnedslag.
- Använd inte maskinen som bogserfordon.
- Ändra inte varvtalshållarens inställning och övervarva inte motorn.
- Använd endast tillbehör och redskap som har godkänts av Toro.

Säkerhet på sluttningar

- Sakta ned maskinen och var extra försiktig i sluttningar. Kör rakt upp och ned i sluttningar. Gräsförhållandena kan påverka maskinens stabilitet.
- Undvik att svänga med maskinen i sluttningar. Om du måste svänga så gör det om möjligt långsamt och gradvis nedför.
- Sväng inte maskinen tvärt. Var försiktig när du backar maskinen.
- Var extra försiktig när du kör maskinen med redskap – de kan påverka maskinens stabilitet.

Använda knivreglagebrytaren (kraftuttaget)

Med knivreglagebrytaren (kraftuttaget) startas och stoppas klipparens knivar och eventuella motordrivna redskap.

Koppla in knivreglagebrytaren (kraftuttaget)

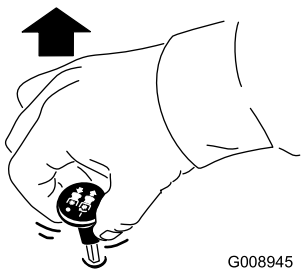

g008945

Figur 19

Obs: Ha alltid gasreglaget i det SNABBA läget när du kopplar in knivarna (Figur 20).

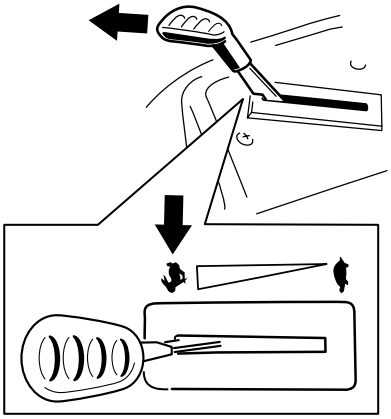

g187516

Figur 20

Koppla ur knivreglagebrytaren (kraftuttaget)

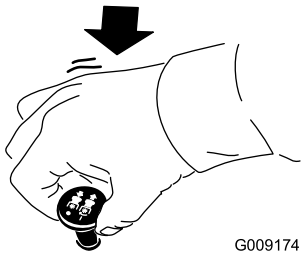

g009174

Figur 21

Använda gasreglaget

Du kan flytta gasreglaget mellan det SNABBA och det LÅNGSAMMA läget (Figur 22).

Använd alltid det SNABBA läget när du startar klippdäcket med knivreglagebrytaren (kraftuttaget).

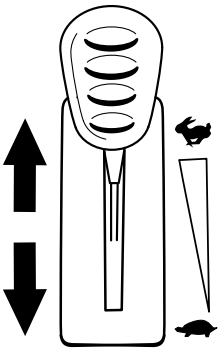

g187517

Figur 22

Använda choken

Använd choken för att starta en kall motor.

1. Om motorn är kall ska du använda choken när du startar den.
2. Dra upp chokereglaget så att choken aktiveras innan du använder tändningslåset (Figur 23).

   Obs: Kontrollera att choken har kopplats in ordentligt. Du kan behöva lyfta på reglaget när du använder tändningslåset.
3. Koppla ur choken genom att trycka ned den när motorn har startats (Figur 23).

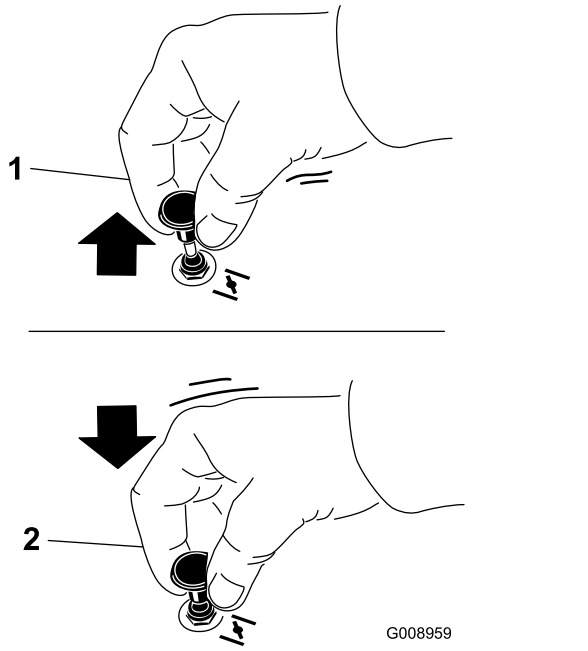

Figur 23

1. På-läge
2. Av-läge

Använda tändningslåset

1. Vrid tändningsnyckeln till STARTLÄGET (Figur 24).

   Obs: Släpp nyckeln när motorn startar.

   Viktigt: Låt inte startmotorn gå i mer än fem sekunder åt gången. Om motorn inte startar ska du vänta 15 sekunder innan du försöker igen. Om du inte följer de här anvisningarna kan startmotorn brännas ur.

   Obs: Det kan krävas flera försök att starta motorn om du startar den första gången efter att bränslesystemet har tömts helt på bränsle.

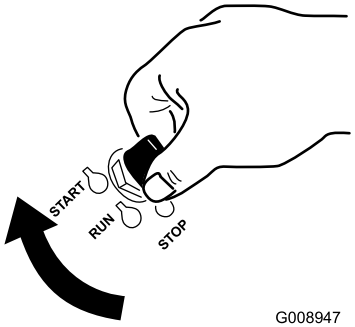

Figur 24

2. Vrid tändningsnyckeln till STOPPLÄGET för att stänga av motorn.

Starta och stänga av motorn

Starta motorn

Obs: En varm eller het motor behöver eventuellt inte chokas.

Viktigt: Låt inte startmotorn gå i mer än 5 sekunder åt gången. Om startmotorn går i mer än 5 sekunder kan den skadas. Om motorn inte startar väntar du 10 sekunder innan du använder startmotorn igen.

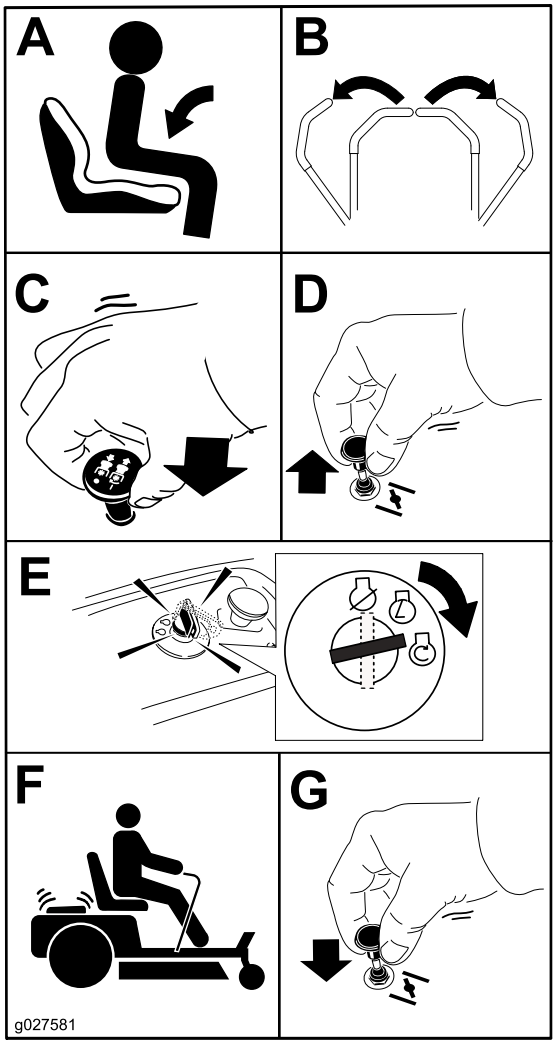

g027581

Figur 25

Stänga av motorn

1. Koppla ur knivarna genom att föra knivreglaget till läget AV (Figur 23).
2. För gasreglaget till det SNABBA läget.
3. Vrid tändningsnyckeln till läget AV och ta ut nyckeln.

Använda rörelsereglagespakarna

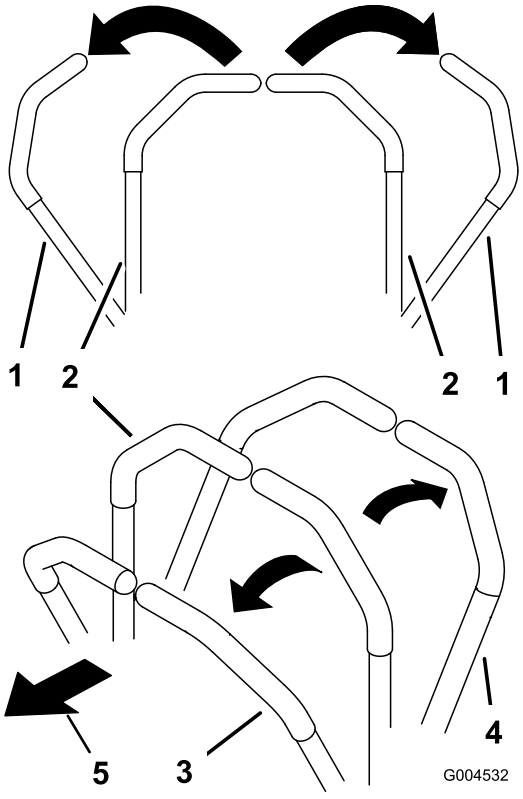

g004532

Figur 26

1. Rörelsereglagespak – PARKERINGSLÄGET
2. Mittläge, olåst
3. Framåt
4. Bakåt
5. Maskinens främre del

Köra maskinen

Drivhjulen svänger oberoende av varandra och drivs av hydraulmotorer på varje axel. Du kan svänga ena sidan bakåt och den andra framåt så att maskinen snurrar istället för att svänga. Detta gör maskinen mycket mer lättmanövrerad, men det kan ta en stund att vänjas sig vid rörelserna.

Med gasreglaget styrs motorns varvtal mätt i rpm (varv per minut). Sätt gasreglaget i det SNABBA läget för bästa prestanda. Kör alltid med full gas vid klippning.

⚠ VARNING

Maskinen kan rotera väldigt snabbt. Du kan förlora kontrollen över maskinen och orsaka personskador eller skador på maskinen.

- **Var försiktig i svängar.**
- **Sakta ned innan du gör skarpa svängar.**

Köra framåt

Obs: Var försiktig när du backar och svänger.

1. För reglagen till mittläget, olåst läge.
2. Kör framåt genom att försiktigt föra rörelsereglagespakarna framåt (Figur 27).

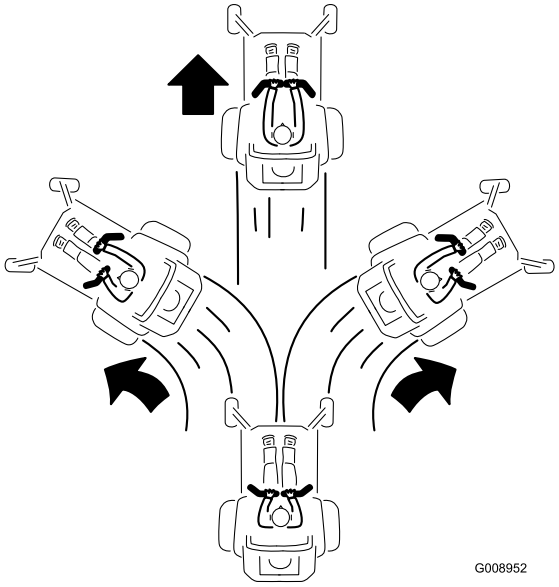

g008952

Figur 27

Köra bakåt

1. För reglagen till mittläget, olåst läge.
2. Backa genom att försiktigt dra rörelsereglagespakarna bakåt (Figur 28).

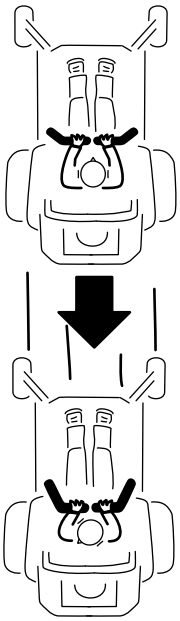

g008953

Figur 28

Använda Smart Speed™-styrsystemet

Smart Speed™-styrsystemspaken, som sitter nedanför förarsätet (Figur 29), ger föraren möjlighet att välja mellan tre hastighetsintervall som maskinen kan köras i – kant, bogsering och klippning.

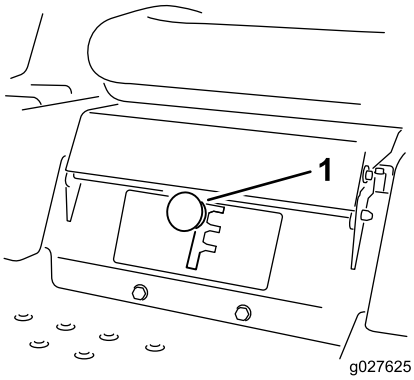

g027625

Figur 29

1. Smart Speed-spak

Så här ändrar du hastigheten:

1. För rörelsereglagespakarna till neutralläget och utåt till PARKERINGSLÄGET.
2. Koppla ur knivreglagebrytaren.
3. Justera spaken till önskat läge.

Den information som följer ska endast ses som en rekommendation. Vilka justeringar som bör göras varierar beroende på grästyp, fukthalt och gräsets höjd.

Lämplig användning:	Kant	Bogsering	Klippning
Parkering	X		
Tungt, vått gräs	X		
Utbildning	X		
Uppsamling		X	
Mullning		X	
Normal klippning			X
Transport			X

Kant

Det här är den långsammaste hastigheten. Hastigheten passar till följande:

- Parkering
- Klippning av tungt, vått gräs
- Utbildning

Bogsering

Det här är mellanhastigheten. Hastigheten passar till följande:

- Uppsamling
- Mullning

Klippning

Det här är den snabbaste hastigheten. Hastigheten passar till följande:

- Normal klippning
- Transportera maskinen

Stanna maskinen

Stäng av maskinen genom att föra rörelsereglagespakarna till NEUTRALLÄGET och utåt till PARKERINGSLÄGET, och koppla ur knivreglagebrytaren. Kontrollera att gasen är i DET SNABBA LÄGET och vrid tändningsnyckeln till AV. Ta ut nyckeln ur tändningslåset.

⚠ VARNING

Barn eller andra kringstående kan skadas om de flyttar på eller försöker att köra klipparen om den har lämnats utan uppsikt.

Ta alltid ur tändningsnyckeln och för gasreglagen utåt till PARKERINGSLÄGET när du lämnar maskinen utan tillsyn, även om det bara är i några minuter.

Justera klipphöjden

Obs: Transportläget är den högsta klipphöjden (115 mm). Se Figur 30.

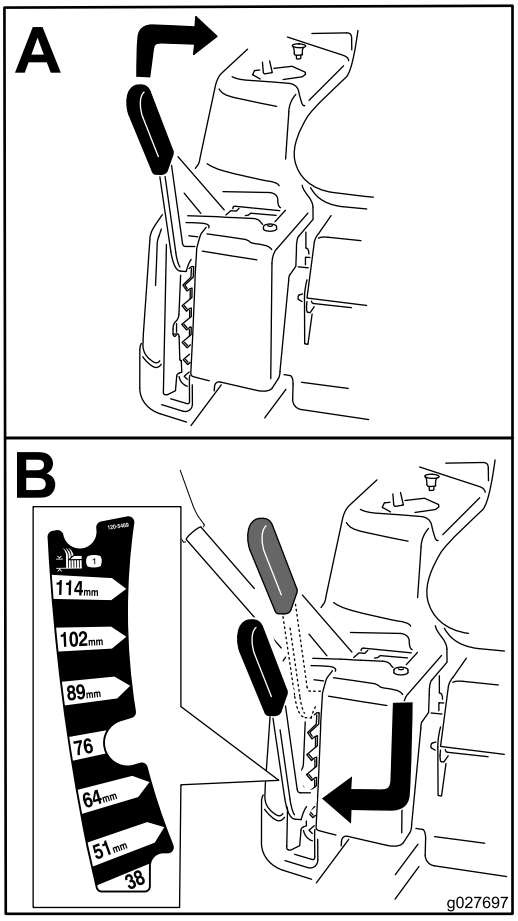

g027697

Figur 30

Justera antiskalvalsarna

Maskiner med 107 cm breda klippdäck

Varje gång du ändrar klipphöjden ska du även justera antiskalrullarnas höjdinställning.

Obs: Justera antiskalvalsarna så att de inte vidrör marken vid normal klippning på plana ytor.

1. Parkera maskinen på en plan yta och koppla ur knivreglaget.
2. Kontrollera att parkeringsbromsen är ilagd, stäng av motorn, ta ut nyckeln och vänta tills alla rörliga delar har stannat innan du lämnar förarplatsen.
3. Justera antiskalvalsarna till något av följande lägen:
   - Övre hålet – använd det här läget när klippdäcket är inställt på klipphöjder på 63 mm eller lägre (Figur 31).
   - Nedre hålet – använd det här läget när klippdäcket är inställt på klipphöjder på 76 mm eller högre (Figur 31).

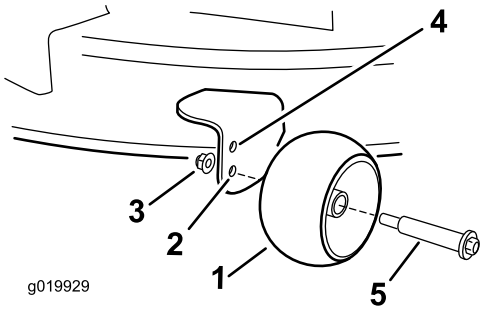

g019929

Figur 31

1. Antiskalvals
2. Nedre hålet – klippdäcket är inställt på klipphöjder på 76 mm eller högre
3. Flänsmutter
4. Övre hålet – klippdäcket är inställt på klipphöjder på 63 mm eller lägre
5. Bult

Maskiner med 127 cm breda klippdäck

Varje gång du ändrar klipphöjden ska du även justera antiskalrullarnas höjdinställning.

Obs: Justera antiskalvalsarna så att de inte vidrör marken vid normal klippning på plana ytor.

1. Parkera maskinen på en plan yta och koppla ur knivreglaget.
2. Kontrollera att parkeringsbromsen är ilagd, stäng av motorn, ta ut nyckeln och vänta tills alla rörliga delar har stannat innan du lämnar förarplatsen.
3. Justera antiskalvalsarna (Figur 32) så att de motsvarar närmaste klipphöjd.

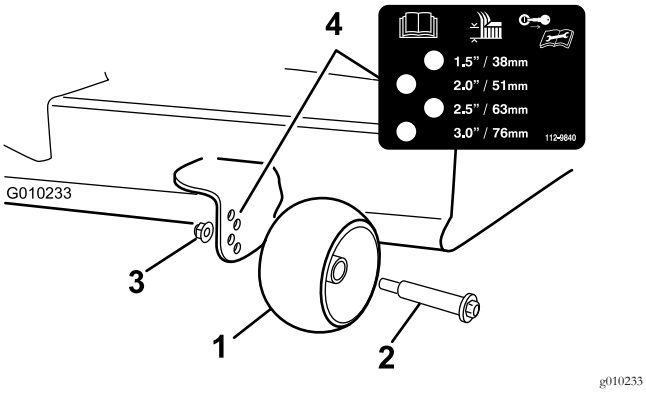

Figur 32

1. Antiskalvals
2. Bult
3. Flänsmutter
4. Hålavstånd

Använda sidoutkastaren

Klipparen har en fällbar gräsriktare som sprider ut det klippta gräset åt sidan och ner i gräsmattan.

⚠ FARA

Om ingen gräsriktare, utkastarlucka eller komplett gräsuppsamlare har monterats kan du och andra komma i kontakt med knivarna eller träffas av utslungat skräp. Kontakt med roterande kniv(ar) och utslungat skräp kan orsaka skador eller innebära livsfara.

- **Ta aldrig bort gräsriktaren från klipparen eftersom den riktar avfallet ned mot gräset. Byt omedelbart ut gräsriktaren om den skadas.**
- **För aldrig in händerna eller fötterna under klipparen.**
- **Försök aldrig att rensa utkastaren eller knivarna utan att först KOPPLA UR knivreglagebrytaren (kraftuttaget) och vrida tändningsnyckeln till det AVSTÄNGDA läget och ta ut den.**
- **Se till att gräsriktaren är i nedfällt läge.**

Arbetstips

Använda det snabba läget

Kör motorn i det SNABBA läget för bästa klippning och maximal luftcirkulation. Det krävs luft för att klippa gräset ordentligt. Ställ inte in för låg klipphöjd så att klipparen helt omges av oklippt gräs. Försök att alltid se till att en sida av klipparen är fri från oklippt gräs, vilket medför att luft kan sugas in i klipparen.

Klippa en gräsmatta för första gången

Klipp gräset något längre än normalt så att inte klipparen skalperar ojämn mark. Den klipphöjd som använts tidigare är vanligtvis den bästa. Vid klippning av gräs som är längre än 15 cm kan du behöva klippa två gånger för att få ett acceptabelt klippresultat.

Klippa en tredjedel av grässtrået

Det är bäst att bara klippa av cirka en tredjedel av grässtrået. Mer än så rekommenderas bara om gräset är glest eller om det är sent på hösten då gräset växer saktare.

Byta klippriktningen

Växla klippriktning för att hålla gräset rakt. Det underlättar också fördelningen av det klippta gräset, vilket förbättrar nedbrytningen och gödningen.

Klipp tillräckligt ofta

Gräs växer i olika takt beroende på årstiden. För att hålla samma längd på gräset ska man klippa oftare tidigt på våren. Klipp mer sällan när tillväxten avtar mot mitten av sommaren. Klipp med högre klipphöjd och klipp sedan igen efter två dagar med lägre klipphöjd om du inte kan klippa under en längre tidsperiod.

Använda en långsammare klipphastighet

Du kan köra saktare för att få ett bättre klippresultat under vissa förhållanden.

Klipp inte för kort

Höj klipphöjden vid klippning av en ojämn gräsmatta så att inte gräsmattan skalas av.

Stanna maskinen

Om du måste stanna maskinen under klippningen kan en klump med gräsklipp falla ner på gräsmattan. Kör till ett område som du redan har klippt medan knivarna är inkopplade för att undvika detta eller koppla bort klippardäcket samtidigt som du kör framåt.

Håll undersidan av klipparen ren

Rensa bort gräsklipp och smuts från undersidan av klipparen efter varje klippning. Om gräs och smuts ansamlas inuti klipparen blir klippresultatet till slut inte tillfredsställande.

Underhålla kniven/knivarna

Se till att hålla kniven vass under klippsäsongen, eftersom en vass kniv klipper rent utan att slita och rycka av grässtråna. Om gräset slits och rycks av gulnar det i ändarna, vilket minskar tillväxten och ökar risken för sjukdomar. Kontrollera knivarna efter varje användning för att se till att de inte är slöa, slitna eller skadade. Fila ned eventuella hack och slipa

knivarna om så behövs. Om en kniv är skadad eller sliten ska den bytas ut omedelbart mot en originalkniv från Toro.

Efter körning

Säkerhet efter användning

Allmän säkerhet

- Ta bort gräs och skräp från klippenheterna, ljuddämparna och motorrummet för att undvika eldsvåda. Torka upp eventuellt olje- eller bränslespill.
- Stäng av bränsletillförseln på maskinen vid förvaring och transport.
- Koppla ur redskapets drivning när du transporterar maskinen eller inte använder den.
- Använd ramper i fullbredd när du lastar maskinen på en släpvagn eller lastbil.
- Bind fast maskinen så att den sitter säkert med spännband, kedjor, vajrar eller rep. Både de främre och bakre spännremmarna ska vara riktade nedåt och ut från maskinen.
- Låt motorn svalna innan maskinen ställs undan i ett slutet utrymme.
- Stäng av bränsletillförseln på maskinen vid förvaring och transport.
- Förvara aldrig maskinen eller bränslebehållaren i närheten av en öppen låga, gnista eller tändlåga, t.ex. på en varmvattenberedare eller någon annan anordning.

Skjuta maskinen för hand

Viktigt: Skjut alltid maskinen för hand. Bogsera aldrig maskinen, eftersom det hydrauliska drivsystemet kan skadas.

Maskinen har en elbromsmekanism. Skjut maskinen framåt genom att vrida tändningsnyckeln till KÖRLÄGET. Batteriet måste vara uppladdat och fungerande för att elbromsen ska kopplas ur.

Skjuta maskinen framåt

1. Parkera maskinen på en plan yta och koppla ur knivreglaget.
2. För rörelsereglagespakarna utåt till PARKERINGSLÄGET, stäng av motorn och vänta tills alla rörliga delar har stannat innan du kliver ur förarsätet.
3. Lokalisera förbikopplingsspakarna på ramen på båda sidor av motorn.
4. För förbikopplingsreglagen framåt genom nyckelhålet och nedåt för att låsa dem på plats (Figur 33).

   Obs: Gör detta för alla reglage.
5. För rörelsereglagespakarna inåt till NEUTRALLÄGET och vrid tändningsnyckeln till KÖRLÄGET.

   Obs: Starta inte maskinen.

   Obs: Nu kan du skjuta maskinen för hand.

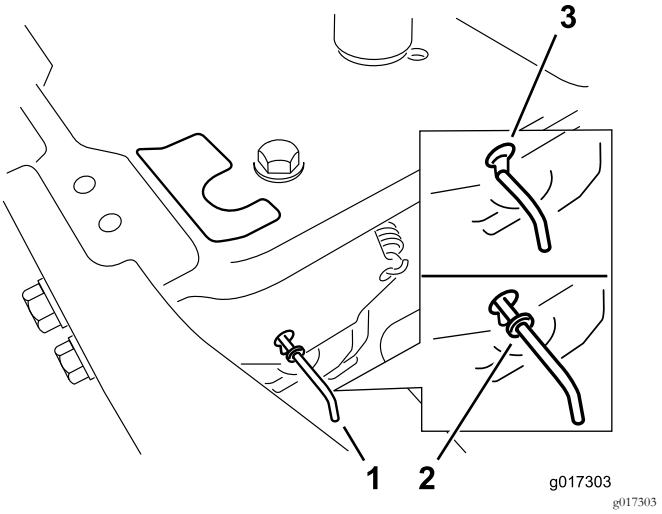

Figur 33

1. Placering av förbikopplingsreglage
2. Reglageläge för att använda maskinen
3. Reglageläge för att skjuta maskinen

6. Vrid nyckeln till STOPPLÄGET när du är färdig för att undvika att batteriet laddas ur.

Obs: Om maskinen inte rör sig kanske elbromsen fortfarande är inkopplad. Koppla ur elbromsen vid behov. Se Frikoppla elbromsen (sida 40).

Använda maskinen

För förbikopplingsreglagen bakåt genom nyckelhålet och nedåt för att låsa dem på plats enligt Figur 33.

Obs: Gör detta för alla reglage.

Transportera maskinen

Använd en släpvagn eller lastbil för tung last för att transportera maskinen. Kontrollera att släpvagnen eller lastbilen är utrustad med alla bromsar, lampor och markeringar som krävs enligt lag. Läs alla säkerhetsanvisningarna noga. Risken för att du, din familj, dina husdjur eller kringstående skadas minskar om du känner till denna information.

⚠ VARNING

Det är farligt att köra på gator eller vägar utan blinkers, strålkastare och reflexer, eller utan en skylt för långsamtgående fordon, och det kan orsaka olyckor med personskador som följd.

Kör inte maskinen på allmän väg.

1. Om du använder en släpvagn ska den kopplas till det bogserande fordonet och säkras med säkerhetskedjor.
2. Anslut släpvagnsbromsarna om tillämpligt.

3. Lasta maskinen på släpvagnen eller lastbilen.
4. Stäng av motorn, ta ut nyckeln, dra åt parkeringsbromsen och stäng bränslekranen.
5. Bind fast maskinen nära de främre svänghjulen och den bakre stötdämparen (Figur 34).

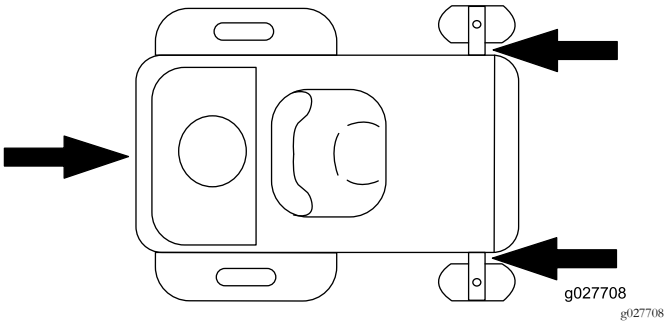

Figur 34

Lasta maskinen

Var mycket försiktigt när du lastar på eller av maskiner på ett släp eller en lastbil. Använd en fullbreddsramp som är bredare än maskinen för den här proceduren. Backa uppför rampen och kör framåt nedför rampen (Figur 35).

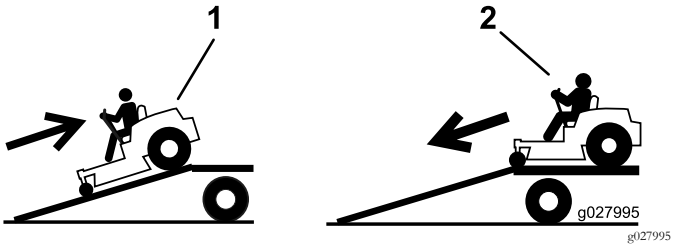

Figur 35

1. Backa maskinen uppför rampen.
2. Kör maskinen framåt nedför ramper.

Viktigt: Använd inte smala, åtskilda ramper för maskinens båda sidor.

⚠ VARNING

Om man lastar på en maskin på ett släp eller en lastbil ökar risken för att välta, vilket kan orsaka allvarliga personskador och innebära livsfara (Figur 37).

- **Var mycket försiktig vid körning på en ramp.**
- **Använd endast en fullbreddsramp. Använd inte åtskilda ramper för var sida av maskinen.**
- **Kontrollera att lutningen mellan rampen och marken, eller mellan rampen och släpet eller lastbilen, inte är större än 15 grader.**
- **Kontrollera att rampen är minst fyra gånger så lång som släpvagns- eller lastbilsflakets höjd från marken. Det tillförsäkrar att rampens vinkel inte överstiger 15 grader på plan mark.**
- **Backa uppför ramper och kör framåt nedför ramper.**
- **Undvik plötslig acceleration eller inbromsning när du kör maskinen på en ramp, eftersom det kan orsaka att du tappar kontrollen eller tippar.**

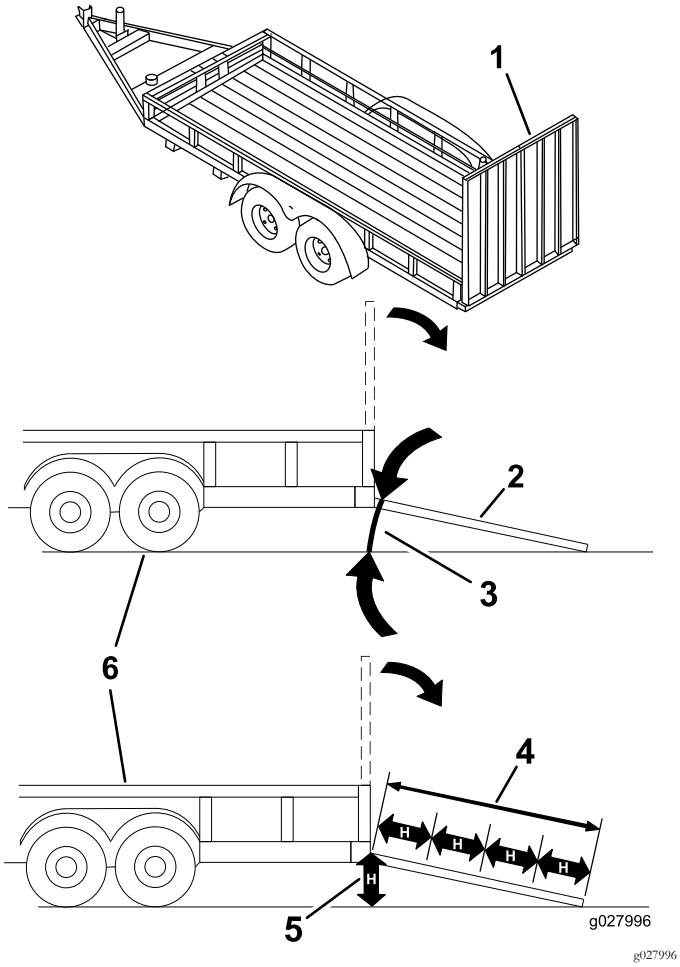

Figur 36

1. Fullbreddsramp i uppfällt läge
2. Fullbreddsramp i lastningsposition, sedd från sidan
3. Högst 15 grader
4. Rampen är minst 4 gånger så lång som släpets eller lastbilsflakets höjd från marken
5. H = släpvagns- eller lastbilsflakets höjd från marken
6. Släp

Underhåll

Obs: Vänster och höger sida på maskinen är lika med förarens vänstra respektive högra sida vid normal körning.

Rekommenderat underhåll

Underhållsintervall	Underhållsförfarande
Efter de första 5 timmarna	• Byt ut motoroljan.
Varje användning eller dagligen	• Kontrollera säkerhetssystemet. • Kontrollera om det finns några smutsiga, lösa eller skadade delar i luftrenaren. • Kontrollera oljenivån i motorn. • Rengör luftintagsgallret. • Kontrollera knivarna. • Kontrollera att gräsriktaren inte är skadad.
Efter varje användning	• Rengör klippardäckkåpan.
Var 25:e timme	• Smörj alla smörjpunkter. • Rengör luftrenarens skumplastinsats (oftare vid dammiga och smutsiga förhållanden). • Kontrollera däcktrycket. • Kontrollera att remmarna inte är slitna eller spruckna.
Var 100:e timme	• Byt ut luftrenarens skumplastinsats (oftare vid dammiga och smutsiga förhållanden). • Serva luftrenarens pappersinsats (oftare vid dammiga och smutsiga förhållanden). • Byt ut motoroljan (oftare vid dammiga och smutsiga förhållanden). • Byt oljefiltret (oftare vid dammiga och smutsiga förhållanden). • Kontrollera tändstiftet (-stiften). • Kontrollera det inbyggda bränslefiltret.
Var 200:e timme	• Byt ut luftrenarens pappersinsats (oftare vid dammiga och smutsiga förhållanden). • Sätt tillbaka tändstiftet/tändstiften. • Byt ut det inbyggda bränslefiltret.
Före förvaring	• Ladda batteriet och lossa batterikablarna. • Utför alla underhållsprocedurer i listan ovan före förvaring. • Måla i eventuella lackskador.

⚠ VAR FÖRSIKTIG

Om du lämnar nyckeln i tändningslåset kan någon råka starta motorn av misstag och skada dig eller någon annan person allvarligt.

Ta ut nyckeln ur låset och lossa tändkabeln från tändstiftet innan du utför något underhåll. För kabeln åt sidan så att den inte oavsiktligt kommer i kontakt med tändstiftet.

Förberedelser för underhåll

Underhåll och förvaring

- Innan du reparerar maskinen ska du göra följande:
  - Koppla bort drivenheterna.
  - Dra åt parkeringsbromsen.
  - Stäng av motorn och ta ut nyckeln.
  - Lossa tändkabeln.
- Parkera maskinen på ett jämnt underlag.
- Ta bort gräs och skräp från klippenheten, drivhjulen, ljuddämparna och motorn för att undvika eldsvåda.
- Torka upp eventuellt olje- eller bränslespill.
- Låt motorn svalna före förvaring av maskinen.
- Förvara inte maskinen eller bränsle i närheten av öppna lågor, och tappa inte ur bränsle inomhus.
- Låt inte obehöriga personer serva maskinen.
- Stötta upp maskinen och/eller dess komponenter med domkrafter när det behövs.
- Lätta försiktigt på trycket i komponenter med upplagrad energi.
- Koppla ifrån batteriet eller dra ur tändkabeln innan du utför några reparationer. Lossa minuskabelanslutningen först och pluskabelanslutningen sist. Återanslut pluskabelanslutningen först och minuskabelanslutningen sist.
- Var försiktig när du kontrollerar knivarna. Svep något omkring kniven/knivarna eller bär tjockt vadderade handskar, och var försiktig vid underhåll. Du ska endast byta ut knivarna och inte räta ut eller svetsa dem.
- Håll händer och fötter borta från rörliga delar. Gör helst inga justeringar när motorn är igång.
- Håll alla delar i gott bruksskick och samtliga fästelement åtdragna, i synnerhet knivskruvarna. Byt ut alla slitna eller skadade dekaler.
- Mixtra aldrig med den avsedda funktionen hos en säkerhetsbrytare, och reducera inte det skydd en säkerhetsbrytare ger. Kontrollera regelbundet att säkerhetsbrytarna fungerar som de ska.
- Använd endast originalreservdelar och tillbehör från Toro för att garantera optimal prestanda och fortlöpande säkerhet för produkten. Det kan vara farligt att använda reservdelar och tillbehör från andra tillverkare och det kan göra produktgarantin ogiltig.
- Kontrollera parkeringsbromsens funktion ofta. Justera och underhåll om så erfordras.

Höja upp sätet

Kontrollera att rörelsereglagespakarna är låsta i PARKERINGSLÄGET och för sätet framåt.

Genom att höja sätet kommer du åt följande komponenter:

- Serienummerplåt
- Servicedekal
- Sätesjusteringsskruvar
- Bränslefilter
- Batteri och batterikablar

Lossa klippdäckets kjol

Lossa de två nedre skruvarna på kjolen för att få åtkomst till klippdäckets ovansida (Figur 37).

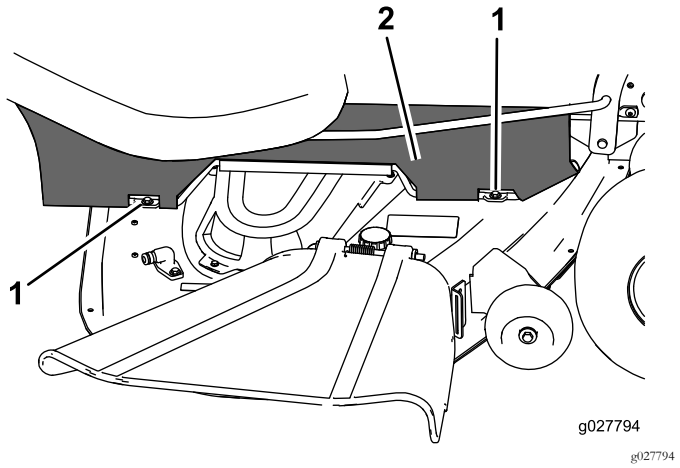

Figur 37

1. Nedre bult
2. Kjol

Obs: Dra alltid åt bultarna igen för att montera kjolen efter underhåll.

Smörjning

Smörja lagren

Serviceintervall: Var 25:e timme—Smörj alla smörjpunkter.

Typ av fett: Litiumfett nr 2

1. Parkera maskinen på ett plant underlag och koppla ur knivreglaget.
2. För rörelsereglagespakarna utåt till PARKERINGSLÄGET, stäng av motorn, ta ut nyckeln och vänta tills alla rörliga delar har stannat innan du kliver ur förarsätet.
3. Torka av smörjnipplarna (Figur 38 och Figur 39) med en trasa.

   Obs: Skrapa bort eventuell färg på nippelns/nipplarnas framsida.

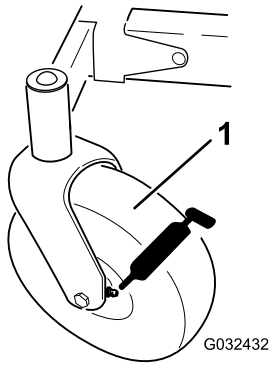

g032432

Figur 38

1. Främre svänghjul

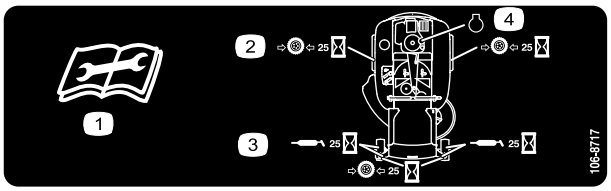

decal106-8717

Figur 39

På undersidan av sätets sittdel

1. Läs instruktionerna innan du utför service eller underhåll..
2. Kontrollera lufttrycket i däcken var 25:e körtimma.
3. Smörj var 25:e körtimme.
4. Motor

4. Sätt en fettspruta på varje nippel (Figur 38 och Figur 39).
5. Pumpa in fett i nipplarna tills det börjar tränga ut ur lagren.

Motorunderhåll

Motorsäkerhet

Stäng av motorn innan du kontrollerar oljenivån eller fyller på olja i vevhuset.

Serva luftrenaren

Serviceintervall: Varje användning eller dagligen

Obs: Utför service på luftrenaren oftare (med några timmars mellanrum) vid extremt dammiga och sandiga arbetsförhållanden.

Ta bort insatserna

1. Parkera maskinen på en plan yta och koppla ur knivreglaget (PTO).
2. Lägg i parkeringsbromsen, stanna motorn, ta ut nyckeln och vänta tills alla rörliga delar har stannat innan du lämnar förarplatsen.
3. Gör rent omkring luftrenaren så att inte smuts faller ned i motorn och orsakar skador.
4. Lyft kåpan och vrid luftrenaren ut ur motorn (Figur 40).

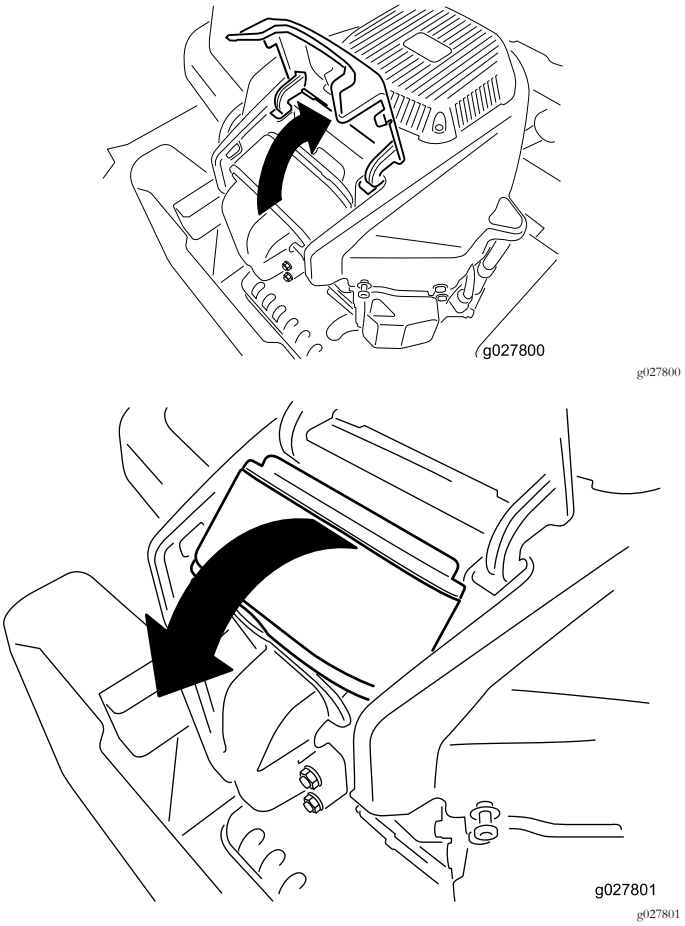

g027800

g027801

Figur 40

5. Ta bort skumplastinsatsen från pappersinsatsen (Figur 41).

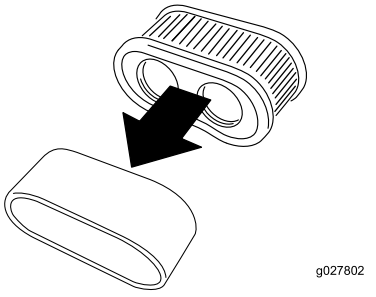

g027802

Figur 41

Utföra service på skumplastinsatsen

Serviceintervall: Var 25:e timme/En gång per månad (beroende på vilket som inträffar först)—Rengör luftrenarens skumplastinsats (oftare vid dammiga och smutsiga förhållanden).

Var 100:e timme/Årligen (beroende på vilket som inträffar först)—Byt ut luftrenarens skumplastinsats (oftare vid dammiga och smutsiga förhållanden).

Tvätta skumplastinsatsen med vatten och byt ut den om den är skadad.

Utföra service på pappersinsatsen

Serviceintervall: Var 100:e timme/Årligen (beroende på vilket som inträffar först)—Serva luftrenarens pappersinsats (oftare vid dammiga och smutsiga förhållanden).

Var 200:e timme/Vartannat år (beroende på vilket som inträffar först)—Byt ut luftrenarens pappersinsats (oftare vid dammiga och smutsiga förhållanden).

1. Knacka insatsen lätt mot ett plant underlag så att damm och smuts lossnar.
2. Kontrollera att insatsen inte är sprucken, att gummitätningen inte har gått sönder samt att det inte finns någon oljebeläggning på insatsen.

   Viktigt: Blås inte rent pappersinsatsen med tryckluft eller vätska, t.ex. lösningsmedel, bensin eller fotogen. Byt ut insatsen om den är skadad eller inte kan rengöras ordentligt.

Serva motoroljan

Oljetyp: Renad olja (API service SF, SG, SH, SJ eller SL)

Vevhusvolym: 2,4 liter med filter

Viskositet: Se tabellen nedan.

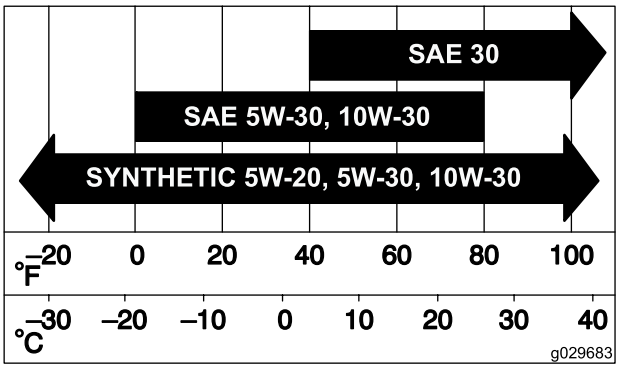

g029683

Figur 42

Kontrollera oljenivån i motorn

Serviceintervall: Varje användning eller dagligen

Obs: Kontrollera oljenivån när motorn är kall.

⚠ VARNING

Vid kontakt med heta ytor kan personskador uppstå.

Håll händer, fötter, ansikte och andra kroppsdelar samt kläder på avstånd från ljuddämparen och andra heta ytor.

Viktigt: Om du fyller på för mycket eller för lite olja i motorns vevhus och startar motorn kan den skadas.

1. Parkera maskinen på plan mark, koppla ur knivreglaget, stäng av motorn, dra åt parkeringsbromsen och ta ut nyckeln.
2. Säkerställ att motorn är avstängd, står på ett jämnt underlag och har svalnat så att oljan har hunnit rinna ned i sumpen.
3. Rengör området runt oljepåfyllningslocket och oljestickan innan du tar bort stickan så att smuts och gräsklipp inte hamnar i motorn (Figur 43).
4. Stäng av motorn, ta ut nyckeln och vänta tills alla rörliga delar har stannat innan du kliver ur förarsätet.

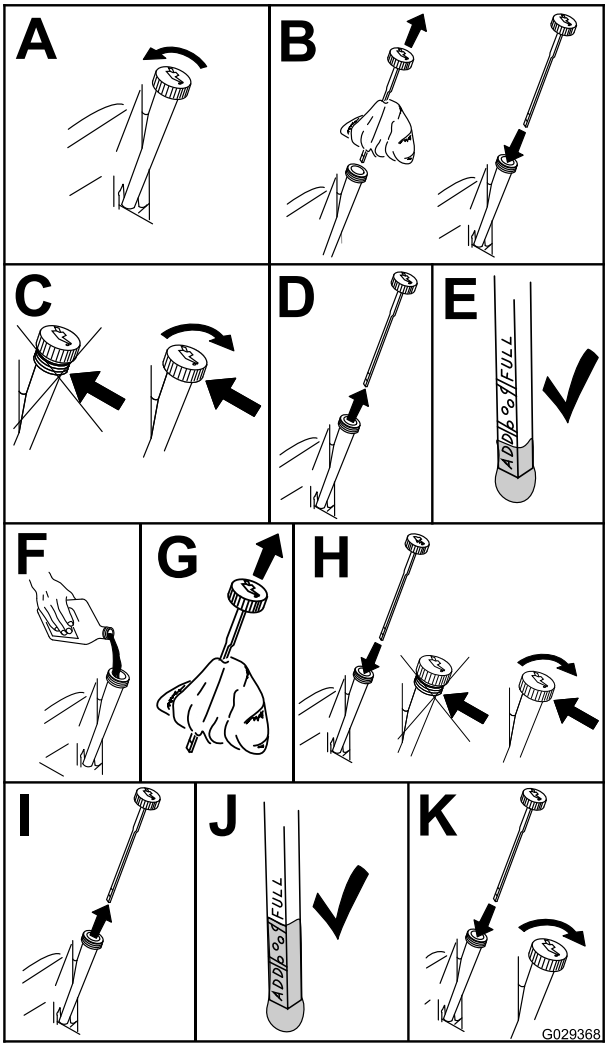

g029368

Figur 43

Byta motoroljan och oljefiltret

Serviceintervall: Efter de första 5 timmarna/Efter den första månaden (beroende på vilket som inträffar först)—Byt ut motoroljan.

Var 100:e timme/Årligen (beroende på vilket som inträffar först)—Byt ut motoroljan (oftare vid dammiga och smutsiga förhållanden).

Var 100:e timme/Årligen (beroende på vilket som inträffar först)—Byt oljefiltret (oftare vid dammiga och smutsiga förhållanden).

Obs: Byt motoroljefiltret oftare vid mycket dammiga eller sandiga arbetsförhållanden.

Obs: Kassera spilloljan på en återvinningsstation.

1. Parkera maskinen på ett jämnt underlag för att försäkra att oljan töms helt.
2. Koppla ur kraftuttaget och kontrollera att parkeringsbromsen är ilagd.
3. Stäng av motorn, ta ut nyckeln och vänta tills alla rörliga delar har stannat innan du kliver ur förarsätet.
4. Tappa ur motoroljan.

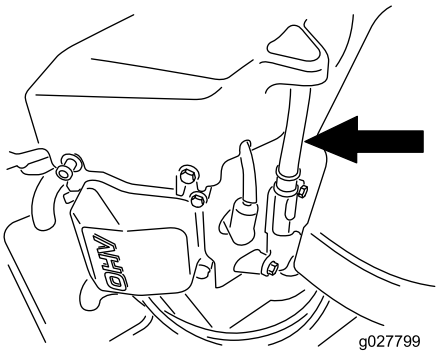

g027799

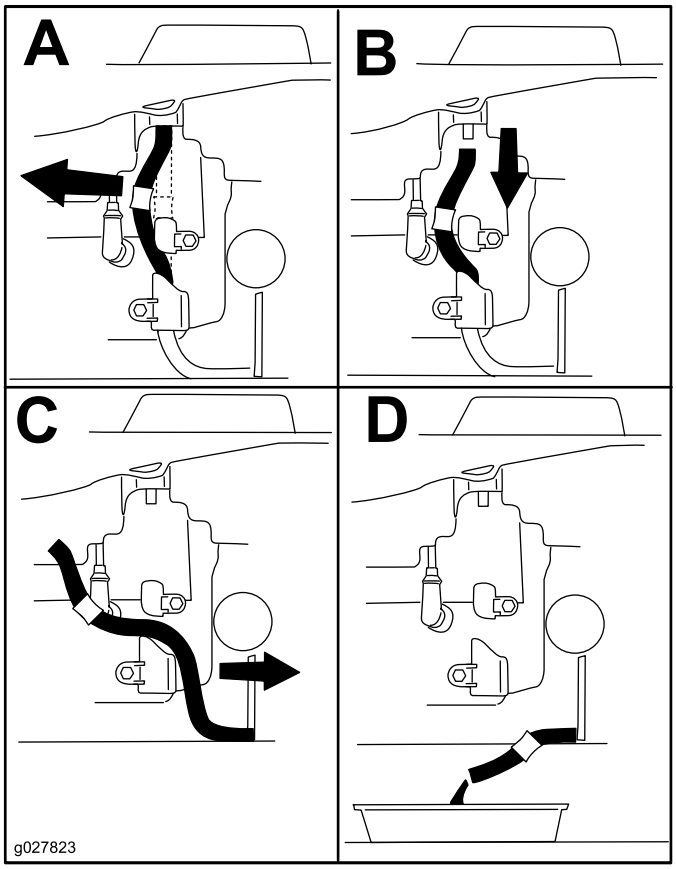

g027823

Figur 44

5. Byt ut motoroljefiltret (Figur 45).

   Obs: Kontrollera att oljefilterpackningen ligger mot motorn och vrid sedan filtret ytterligare 3/4 varv.

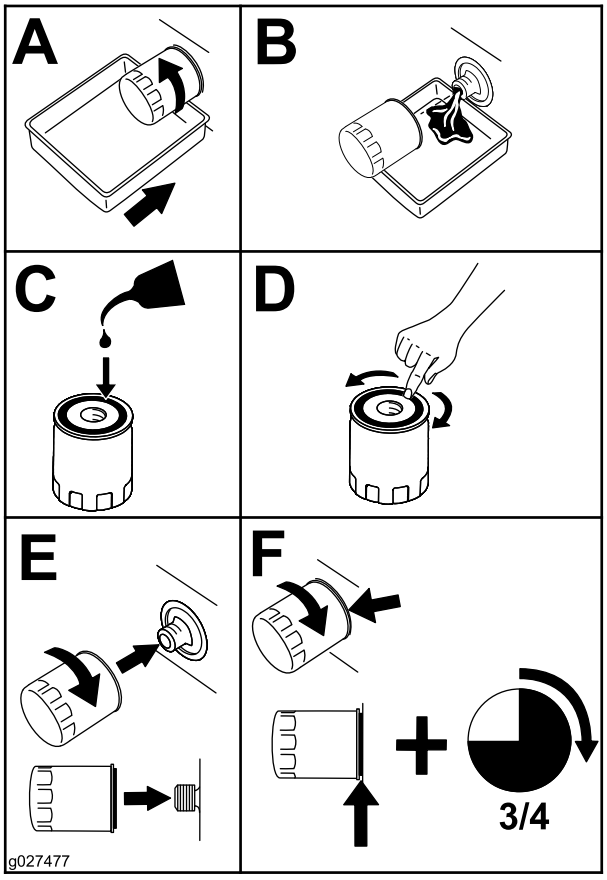

g027477

Figur 45

6. Häll långsamt cirka 80 procent av den angivna oljan i påfyllningsröret och tillsätt långsamt ytterligare olja tills den når markeringen **Full** (Figur 46).

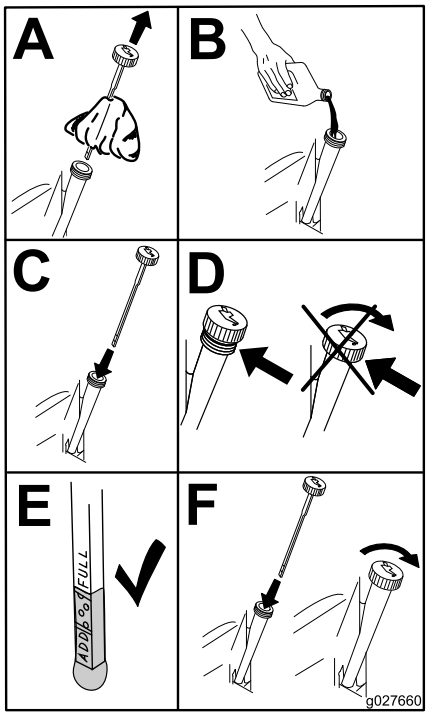

g027660

Figur 46

Serva tändstiftet

Serviceintervall: Var 100:e timme/Årligen (beroende på vilket som inträffar först)—Kontrollera tändstiftet (-stiften).

Var 200:e timme/Vartannat år (beroende på vilket som inträffar först)—Sätt tillbaka tändstiftet/tändstiften.

Se till att luftgapet mellan mitt- och sidoelektroderna är rätt innan tändstiftet monteras. Använd en tändstiftsnyckel vid demontering och montering och ett bladmått för kontroll och justering av mellanrummet. Montera vid behov nya tändstift.

Typ: Champion® RN9YC eller NGK® BPR6ES

Luftgap: 0,76 mm

Ta bort tändstiftet

1. Koppla ur kraftuttaget och för rörelsereglagespakarna till PARKERINGSLÄGET.
2. Stäng av motorn, ta ut nyckeln och vänta tills alla rörliga delar har stannat innan du kliver ur förarsätet.

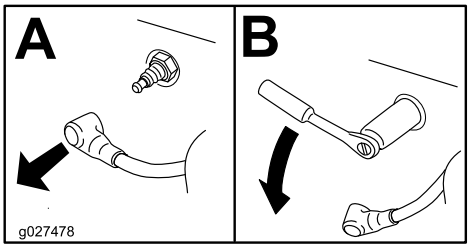

g027478

Figur 47

Obs: Eftersom nedsänkningen runt tändstiftet är så djup, går det lättast att blåsa rent hålrummet med tryckluft. Det går lättast att nå tändstiftet när fläkthuset tas bort för rengöring.

Kontrollera tändstiftet

Viktigt: Rengör inte tändstiftet/-stiften. Byt alltid ut tändstiftet om det har en svart beläggning, slitna elektroder, en oljefilm eller sprickor.

Om isolatorn är ljust brun eller grå fungerar motorn korrekt. En svart beläggning på isolatorn betyder vanligen att luftrenaren är smutsig.

Ställ in gapet till 0,76 mm.

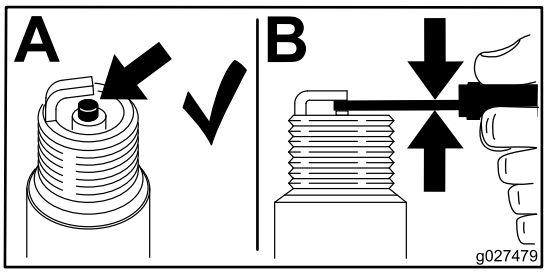

g027479

Figur 48

Montera tändstiftet

Dra åt tändstiftet/-stiften till 25–30 N·m.

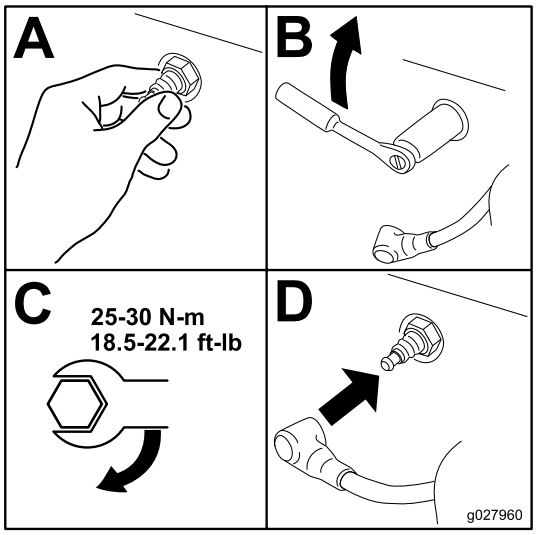

g027960

Figur 49

Rengöra kylsystemet

Ta bort gräs och skräp från luftintagsgallret före varje användningstillfälle.

1. Koppla ur knivreglagebrytaren och för rörelsereglagespakarna till PARKERINGSLÄGET.
2. Stäng av motorn, ta ut nyckeln och vänta tills alla rörliga delar har stannat innan du kliver ur förarsätet.
3. Ta bort luftfiltret från motorn.
4. Ta bort motorhöljet.
5. Montera luftfiltret på filterbasen för att förhindra att skräp kommer in i luftintaget.
6. Avlägsna skräp och gräs från delarna.
7. Ta bort luftfiltret och montera motorhöljet.
8. Montera luftfiltret.

Underhålla bränslesystemet

⚠ FARA

Under vissa förhållanden är bränsle extremt brandfarligt och mycket explosivt. Brand eller explosion i bränsle kan orsaka brännskador och materiella skador.

- **Utför bränslerelaterat underhåll när motorn är kall. Gör det utomhus på en öppen plats. Torka upp eventuellt utspillt bränsle.**
- **Rök aldrig när du tömmer ut bränsle och håll dig borta från öppen eld eller platser där bränsleångorna kan antändas av gnistor.**

Byta ut det inbyggda bränslefiltret

Serviceintervall: Var 100:e timme/Årligen (beroende på vilket som inträffar först)—Kontrollera det inbyggda bränslefiltret.

Var 200:e timme/Vartannat år (beroende på vilket som inträffar först)—Byt ut det inbyggda bränslefiltret.

Sätt aldrig tillbaka ett smutsigt filter om det har tagits bort från bränsleslangen.

1. Parkera maskinen på en plan yta och koppla ur knivreglaget.
2. Kontrollera att bromsen är ilagd, stanna motorn, ta ut nyckeln och vänta tills alla rörliga delar har stannat innan du kliver ut från förarplatsen.

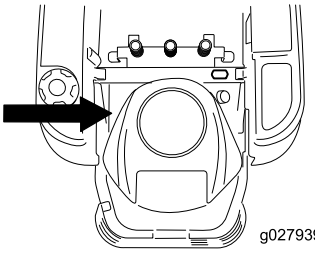

g027939

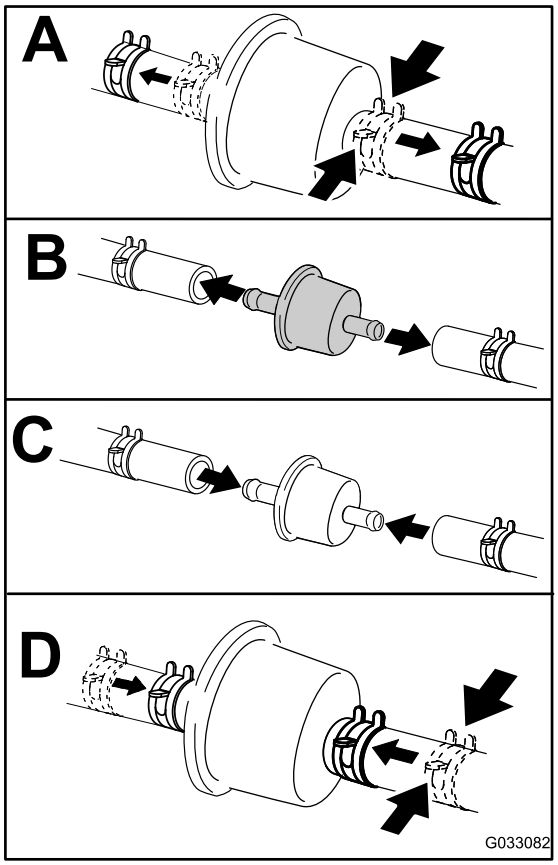

g033082

Figur 50

Underhålla elsystemet

Säkerhet för elsystemet

- Koppla bort batteriet innan reparation utförs på maskinen. Lossa minuskabelanslutningen först och pluskabelanslutningen sist. Återanslut pluskabelanslutningen först och minuskabelanslutningen sist.
- Ladda batteriet i ett öppet och välventilerat utrymme, på avstånd från gnistor och öppna lågor. Koppla ur laddaren innan batteriet ansluts eller kopplas bort. Använd skyddskläder och isolerade verktyg.

VARNING

KALIFORNIEN
Proposition 65 Varning

Batteripoler, kabelanslutningar och tillbehör till dessa innehåller bly och blykomponenter: kemikalier som staten Kalifornien anser orsaka cancer och fortplantningsskador. Tvätta händerna när du har hanterat batteriet.

Service av batteriet

Demontering av batteri

⚠ VARNING

Batteriets kabelanslutningar eller metalldelar kan kortslutas mot maskinkomponenter i metall och orsaka gnistor. Gnistor kan få batterigaserna att explodera, vilket kan leda till personskador.

- **Vid avlägsnande eller installation av batteriet får du inte låta batterianslutningarna komma i kontakt med några av maskinens metalldelar.**
- **Låt inte metallverktyg kortslutas mellan batterianslutningarna och maskinens metalldelar.**

1. Parkera maskinen på ett plant underlag och koppla ur knivreglaget.
2. För rörelsereglagespakarna utåt till PARKERINGSLÄGET, stäng av motorn, ta ut nyckeln och vänta tills alla rörliga delar har stannat innan du kliver ur förarsätet.
3. Höj upp sätet för att komma åt batteriet.
4. Lossa den jordade minuskabeln (svart) från batteripolen (Figur 51).

   Obs: Spara alla fästelement.

⚠ VARNING

Felaktig dragning av batterikablarna kan skada maskinen och kablarna samt orsaka gnistor. Gnistor kan få batterigaserna att explodera, vilket kan leda till personskador.

- **Lossa alltid batteriets minuskabel (svart) innan du lossar pluskabeln (röd).**
- **Anslut alltid pluskabeln (röd) innan du ansluter minuskabeln (svart).**

5. Dra upp gummihöljet på pluskabeln (röd).
6. Lossa pluskabeln (röd) från batteripolen (Figur 51).

   Obs: Spara alla fästelement.
7. Ta bort batteriets låsfäste (Figur 51) och lyft ut batteriet ur batterilådan.

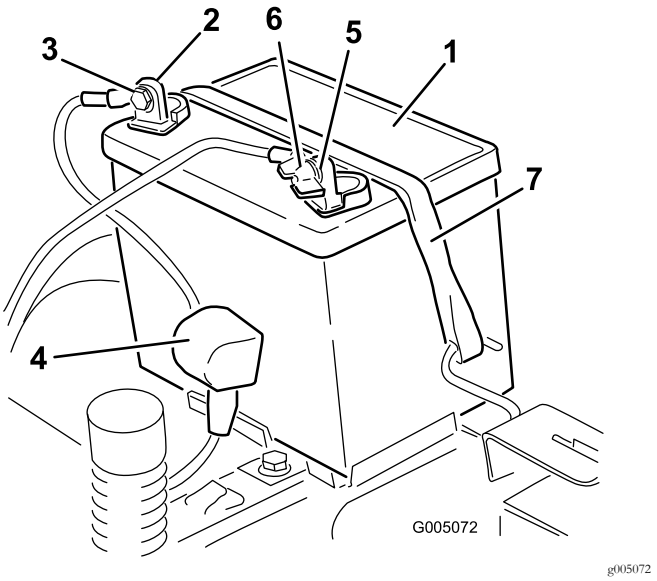

Figur 51

1. Batteri
2. Batteriets pluspol (+)
3. Skruv, bricka och mutter
4. Anslutningssko
5. Batteriets minuspol (−)
6. Vingmutter, bricka och skruv
7. Batterilåsfäste

Ladda batteriet

Serviceintervall: Före förvaring—Ladda batteriet och lossa batterikablarna.

1. Ta bort batteriet från chassit. Se Demontering av batteri (sida 37).
2. Ladda batteriet i minst en timme vid 6–10 A.

   Obs: Överladda inte batteriet.
3. När batteriet är fulladdat ska laddaren kopplas bort från eluttaget först, och sedan ska laddningskablarna lossas från batteripolerna (Figur 52).

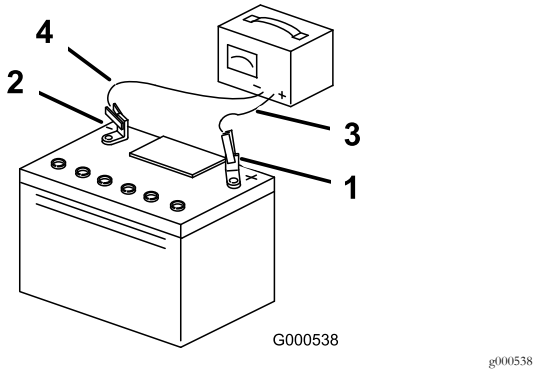

Figur 52

1. Batteriets pluspol (+)
2. Batteriets minuspol (−)
3. Röd (+) laddningskabel
4. Svart (−) laddningskabel

Montera batteriet

1. Placera batteriet i lådan (Figur 51).
2. Anslut pluskabeln (röd) till batteriets pluspol (+) med de fästelement som togs bort tidigare.
3. Anslut minuskabeln till batteriets minuspol (–) med de fästelement som du tog bort tidigare.
4. Trä på den röda anslutningsskon på batteriets pluspol (röd).
5. Fäst batteriet med låsfästet (Figur 51).
6. Sänk ned sätet.

Serva säkringarna

Elsystemet skyddas av säkringar. Den kräver inget underhåll, men om en säkring går bör du dock undersöka komponenten/kretsen för funktionsfel eller kortslutning.

Typ av säkring:

- Huvudsäkring – F1 (30 A, flatsäkring)
- Laddningskrets – F2 (25 A, flatsäkring)

1. Ta bort skruvarna som håller fast kontrollpanelen på maskinen.

   Obs: Spara alla fästelement.
2. Lyft upp kontrollpanelen så att du kommer åt huvudkablaget och säkringsblocket (Figur 53).

3. Byt ut en säkring genom att dra ut den (Figur 53).

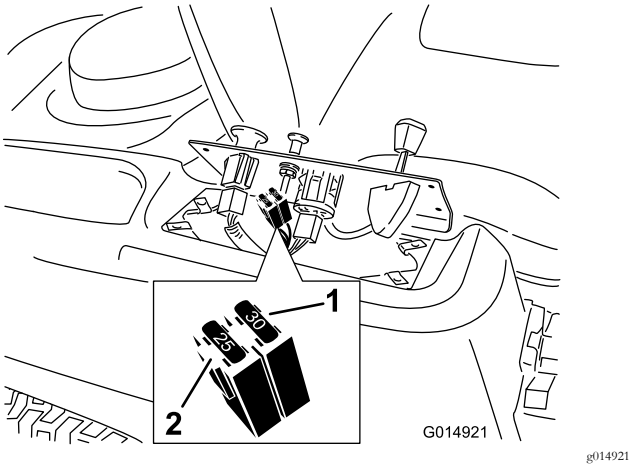

Figur 53

1. Huvudsäkring (30 A)
2. Laddningskrets (25 A)

4. Sätt tillbaka kontrollpanelen på dess plats.

   Obs: Använd de skruvar som du tog bort tidigare för att fästa panelen på maskinen.

Underhålla drivsystemet

Kontrollera däcktrycket

Serviceintervall: Var 25:e timme—Kontrollera däcktrycket.

Håll lufttrycket i fram- och bakdäcken enligt specifikationerna. Ojämnt lufttryck i däcken kan orsaka ojämn klippning. Kontrollera trycket vid ventilskaftet (Figur 54). Mät trycket när däcken är kalla för att få en så exakt avläsning som möjligt.

Se det maximitryck som föreslås av däcktillverkaren på sidan av svänghjulen.

Pumpa upp de bakre drivhjulen till 0,9 bar.

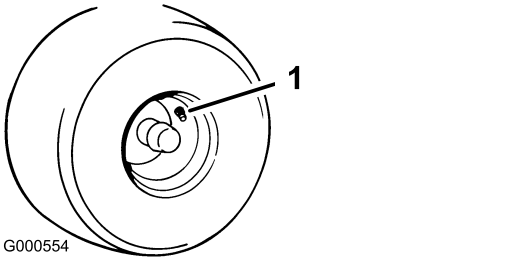

Figur 54

1. Ventilskaft

Frikoppla elbromsen

Du kan koppla ur elbromsen manuellt genom att vrida länkarmarna framåt. När elbromsen är strömsatt återställs bromsen.

1. Vrid tändningsnyckeln till läget AV eller koppla bort batteriet.
2. Leta rätt på elbromsens axel där bromsens länkarmar har anslutits (Figur 55).
3. Vrid axeln framåt för att frikoppla bromsen.

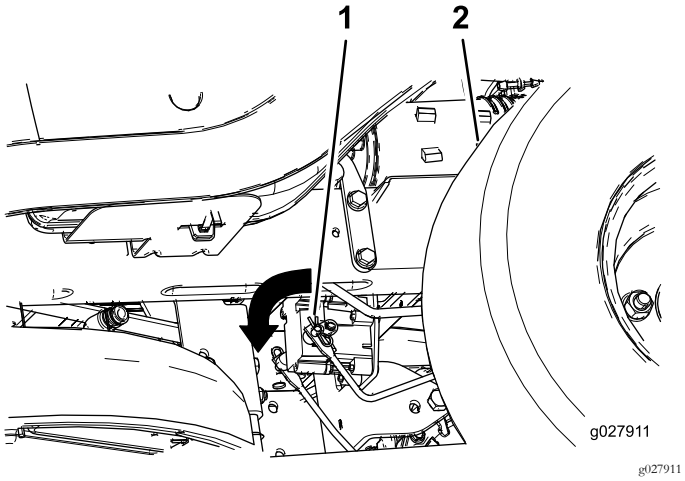

Figur 55

1. Bromsens länkarm på elbromsstyrenheten
2. Vänster bakdäck

Underhåll

Serva knivarna

För bästa klippresultat ska knivarna hållas vassa. Ha extraknivar till hands för att lätt kunna slipa och byta ut dem.

Knivsäkerhet

En sliten eller skadad kniv kan gå sönder och en bit av kniven kan slungas ut mot dig eller någon kringstående, vilket kan innebära livsfara eller leda till allvarliga personskador. Om man försöker reparera en skadad kniv kan detta resultera i att produktens säkerhetscertifiering upphör att gälla.

- Kontrollera om knivarna är slitna eller skadade med jämna mellanrum.
- Var försiktig när du kontrollerar knivarna. Linda in knivarna i något eller ta på dig handskar, och var försiktig när du servar knivarna. Knivarna får endast bytas ut eller slipas – de ska aldrig rätas ut eller svetsas.
- Var försiktig när en kniv roteras på maskiner med flera knivar, eftersom den kan få även andra knivar att börja rotera.

Gör följande innan du kontrollerar eller servar knivarna

1. Parkera maskinen på en plan yta, koppla ur knivreglagebrytaren (kraftuttaget) och för rörelsereglagespakarna utåt till PARKERINGSLÄGET.
2. Stäng av motorn, ta ut nyckeln och koppla bort tändkablarna från tändstiften.

Kontrollera knivarna

Serviceintervall: Varje användning eller dagligen

1. Kontrollera eggarna (Figur 56).
2. Ta bort kniven och slipa den om eggarna är slöa eller har fått hack, se Slipa knivarna (sida 42).
3. Kontrollera knivarna, speciellt den böjda delen.
4. Montera omedelbart en ny kniv om du upptäcker sprickor, slitage eller spårbildning i detta område (Figur 56).

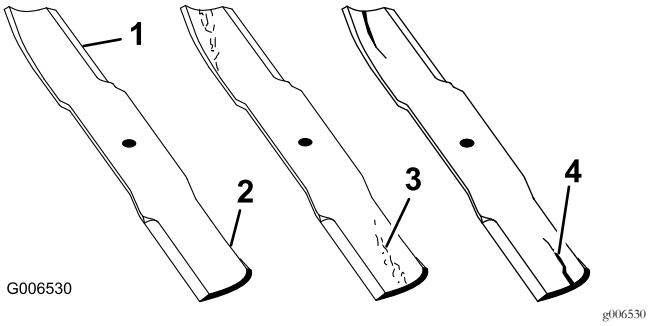

Figur 56

1. Egg
2. Böjd del
3. Slitage/spårbildning
4. Spricka

Kontrollera om knivarna är böjda

Obs: Maskinen måste stå på en plan yta när följande procedur utförs.

1. Höj klippdäcket till det högsta klippläget.
2. Bär tjocka vadderade handskar eller annat lämpligt handskydd och rotera långsamt kniven till ett läge som gör det möjligt att mäta avståndet mellan knivseggen och den plana yta som maskinen står på (Figur 57).

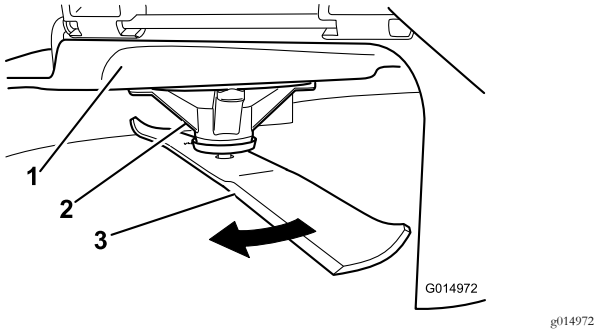

Figur 57

1. Däck
2. Spindelhus
3. Kniv

3. Mät från knivspetsen till den plana ytan (Figur 58).

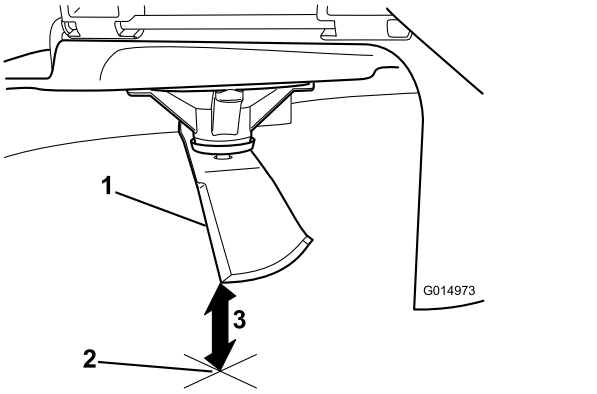

Figur 58

1. Kniv (i mätposition)
2. Plan yta
3. Uppmätt avstånd mellan kniv och yta (A)

4. Rotera samma kniv 180 grader så att den motsatta skäreggen nu är i samma läge (Figur 59).

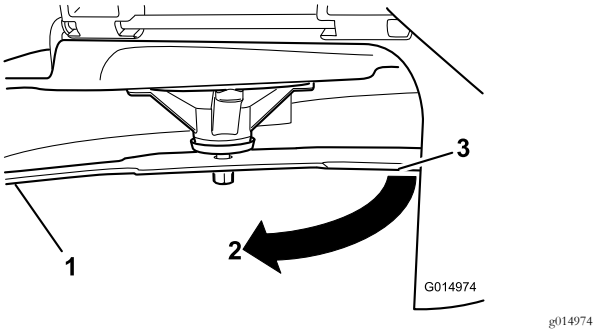

Figur 59

1. Kniv (den sida som mättes tidigare)
2. Mätläget (den position som användes tidigare)
3. Den motsatta sidan av kniven flyttas till mätläget

5. Mät från knivspetsen till den plana ytan (Figur 60).

   Obs: Skillnaden bör inte vara mer större än 3 mm.

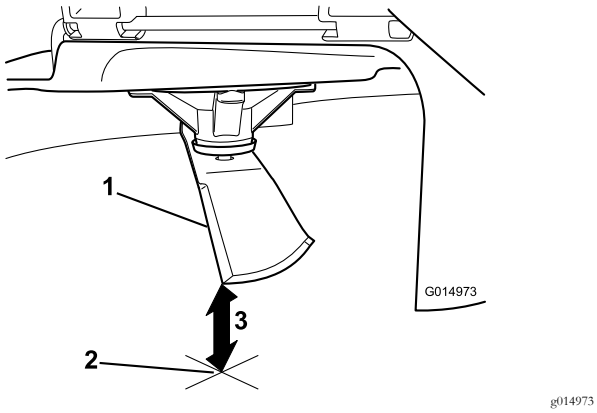

Figur 60

1. Motsatt knivsegg (i mätläge)
2. Plan yta
3. Det andra uppmätta avståendet mellan kniv och yta (B)

A. Om skillnaden mellan A och B är större än 3 mm ska kniven bytas ut mot en ny. Se Demontera knivarna (sida 42) och Montera knivarna (sida 42).

Obs: Om en böjd kniv byts ut mot en ny, men skillnaden fortfarande är större än 3 mm, kan knivspindeln vara böjd. Kontakta en auktoriserad Toro-återförsäljare för service.

B. Om skillnaden ligger inom de godkända värdena går du vidare till nästa kniv.

6. Upprepa proceduren på samtliga knivar.

Demontera knivarna

Knivarna måste bytas ut om du kör på ett hårt föremål, om kniven är i obalans eller om kniven är böjd. Använd alltid Toros originalknivar för att säkerställa bästa möjliga prestanda och även fortsättningsvis hålla maskinen säker. Om du använder ersättningsknivar från andra tillverkare kan det resultera i att maskinen inte uppfyller gällande säkerhetsstandarder.

1. Håll knivänden med en trasa eller en tjockt vadderad handske.
2. Avlägsna knivskruven, den böjda brickan och kniven från spindelaxeln (Figur 61).

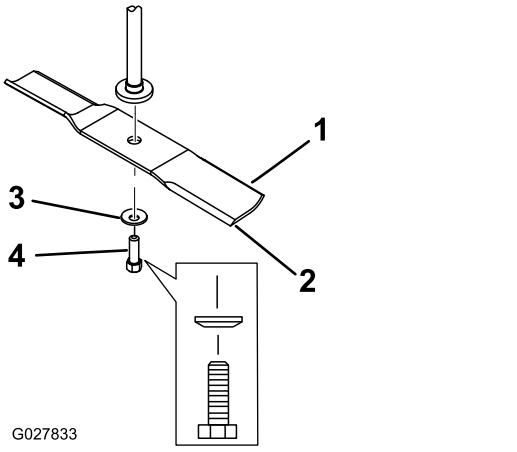

Figur 61

1. Knivens segeldel
2. Kniv
3. Böjd bricka
4. Knivskruv

Slipa knivarna

1. Slipa eggarna i båda ändarna av kniven med en fil (Figur 62).

Obs: Behåll ursprungsvinkeln.

Obs: Kniven behåller balanseringen om samma mängd material avlägsnas från båda eggarna.

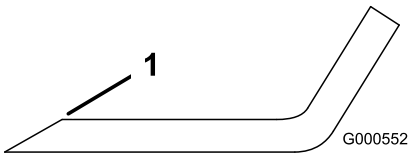

Figur 62

1. Slipa med ursprunglig vinkel.

2. Kontrollera knivens balans med en knivbalanserare (Figur 63).

Obs: Om kniven stannar kvar i ett horisontellt läge är den i balans och kan användas.

Obs: Om kniven inte är balanserad kan du fila bort lite metall från knivens segeldel (Figur 62).

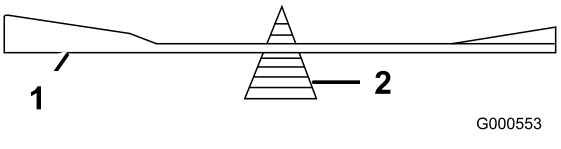

Figur 63

1. Kniv
2. Balanserare

3. Upprepa proceduren tills kniven är balanserad.

Montera knivarna

1. Montera kniven på spindelaxeln (Figur 61).

Viktigt: Knivens böjda del måste alltid peka uppåt, mot gräsklipparens insida, för att klippningen ska bli rätt.

2. Montera den böjda brickan (den kupade sidan mot kniven) och knivskruven (Figur 61).
3. Dra åt knivskruven till 47–88 N·m.

Balansera klippdäcket

Kontrollera att klippdäcket är plant när du monterar klipparen eller om du märker att din gräsmatta blir ojämnt klippt.

Kontrollera att klippdäckets knivar inte är böjda innan balansering. Ta bort och byt ut alla böjda knivar. Läs Kontrollera om knivarna är böjda (sida 41) innan du fortsätter.

Ställ in klippdäckets lutning i sidled innan du justerar den främre-bakre lutningen.

Krav:

- Maskinen måste stå på en plan yta.
- Alla däck måste ha rätt tryck. Se Kontrollera däcktrycket (sida 39).

Balansering i sidled

1. Parkera maskinen på ett plant underlag och koppla ur knivreglaget.
2. För rörelsereglagespakarna utåt till PARKERINGSLÄGET, stäng av motorn, ta ut nyckeln och vänta tills alla rörliga delar har stannat innan du kliver ur förarsätet.
3. För klipphöjdsreglaget till det mellersta läget.
4. Rotera försiktigt knivarna så att alla är parallella (Figur 64 och Figur 65).

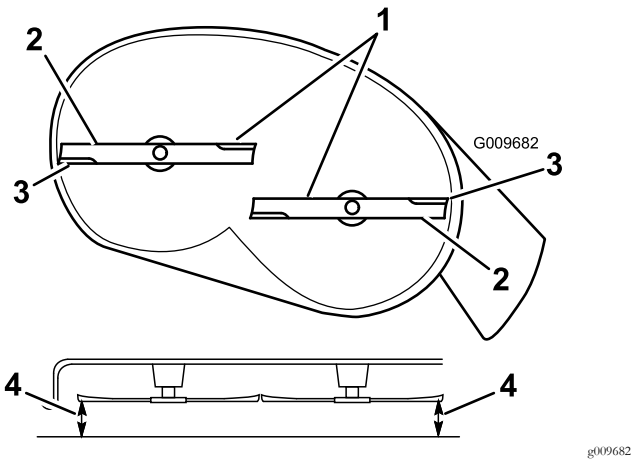

Figur 64
Klippdäck med två knivar

1. Knivarna är parallella
2. Knivens segeldel
3. Yttre knivseggar
4. Mät från knivspetsen till den plana ytan här.

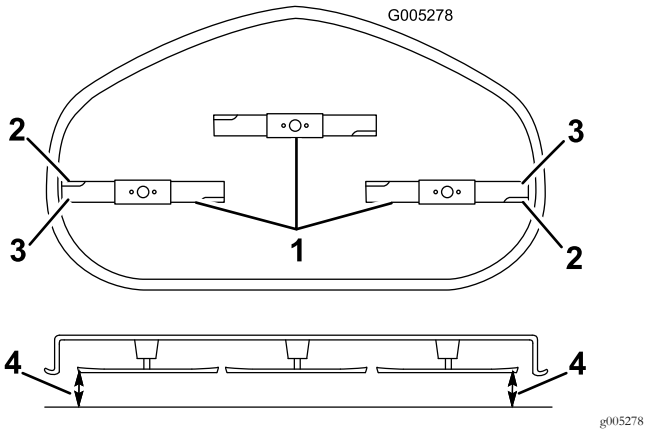

Figur 65
Klippdäck med tre knivar

1. Knivarna är parallella
2. Knivens segeldel
3. Yttre knivseggar
4. Mät från knivspetsen till den plana ytan här.

5. Mät mellan de yttre knivseggarna och den plana ytan (Figur 64 och Figur 65).

   Obs: Om inte båda måtten är inom 5 mm krävs en justering. Fortsätt med denna procedur.
6. Förflytta dig till maskinens vänstra sida.
7. Lossa sidolåsmuttern.
8. Höj eller sänk klipparens vänstra sida genom att vrida på den bakre muttern (Figur 66).

   Obs: Vrid den bakre muttern medurs för att höja klippdäcket och moturs för att sänka det. (Figur 66).

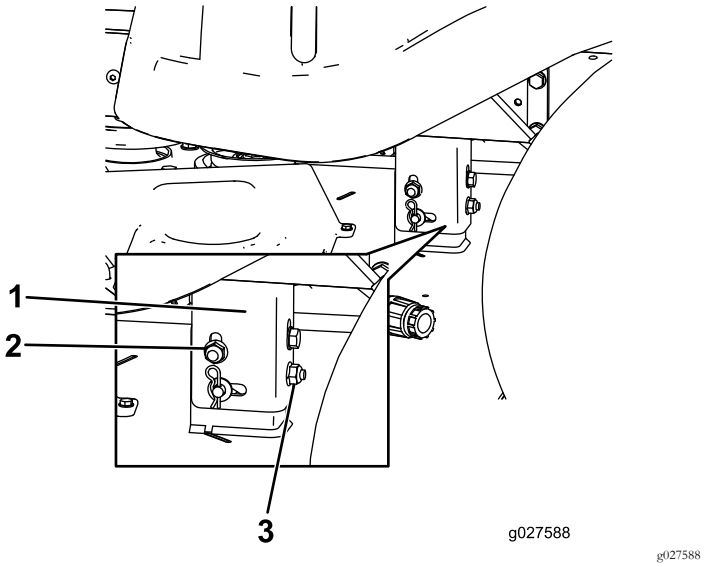

Figur 66

1. Hållarfäste
2. Sidolåsmutter
3. Bakre mutter

9. Kontrollera justeringarna i sidled igen. Upprepa proceduren tills måtten är korrekta.

10. Fortsätt att säkerställa att klippdäcket är i balans genom att kontrollera den främre-bakre knivlutningen. Se Justera främre-bakre knivlutningen (sida 44).

Justera främre-bakre knivlutningen

Kontrollera knivens främre-bakre lutning varje gång du monterar klippaggregatet. Om klipparens främre del är mer än 7,9 mm lägre än klipparens bakre del justerar du knivens lutning på följande sätt:

1. Parkera maskinen på ett plant underlag och koppla ur knivreglaget.
2. För rörelsereglagespakarna utåt till PARKERINGSLÄGET, stäng av motorn, ta ut nyckeln och vänta tills alla rörliga delar har stannat innan du kliver ur förarsätet.
3. För klipphöjdsreglaget till det mellersta läget.

   Obs: Kontrollera och justera inställningen av knivnivån i sidled om du inte har kontrollerat denna inställning. Se Balansering i sidled (sida 43).
4. Rotera knivarna försiktigt så att de är riktade framåt-bakåt (Figur 67 och Figur 68).

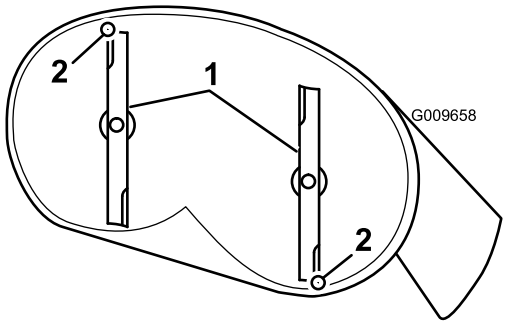

Figur 67
Klippdäck med två knivar

1. Knivar framåt-bakåt
2. Mät från knivspetsen till den plana ytan här.

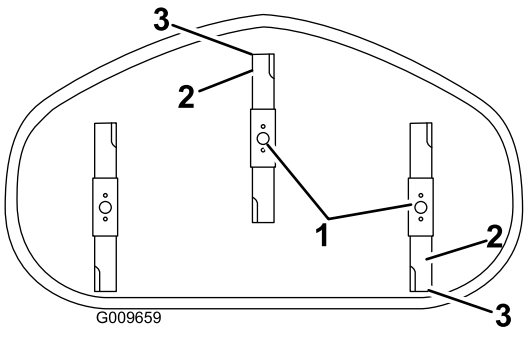

Figur 68
Klippdäck med tre knivar

1. Knivar framåt-bakåt
2. Yttre knivseggar
3. Mät från knivspetsen till den plana ytan här.

5. Mät från den främre knivens spets till den plana ytan, och från den bakre knivens spets till den plana ytan (Figur 67 och Figur 68).

   Obs: Om den främre knivens spets inte är 1,6–7,9 mm lägre än den bakre knivens spets ska du justera den främre låsmuttern.
6. Vrid på justeringsmuttern framtill på klipparen för att justera knivens främre-bakre lutning (Figur 69).

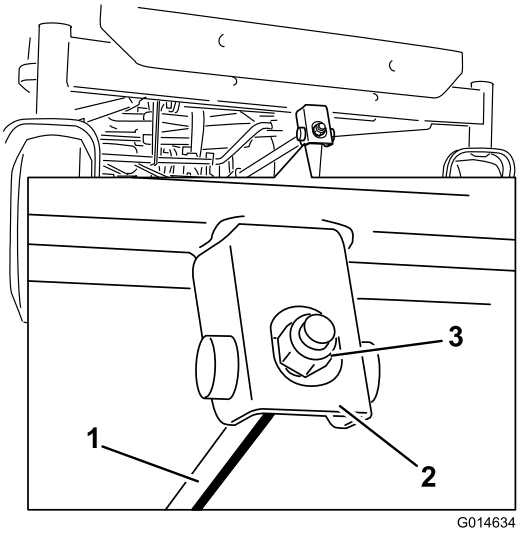

Figur 69

1. Justeringsstång
2. Justeringsblock
3. Låsmutter

7. Dra åt justeringsmuttern för att höja klipparens front.
8. Lossa på justeringsmuttern för att sänka klipparens front.
9. När justeringen är gjord ska du kontrollera den främre-bakre lutningen igen och fortsätta att justera muttern tills den främre knivens spets befinner sig 1,6–7,9 mm lägre än den bakre knivens spets (Figur 67 och Figur 68).
10. När den främre-bakre lutningen är korrekt ska du kontrollera klipparens lutning i sidled igen. Se Balansering i sidled (sida 43).

Demontera klippdäcket

1. Parkera maskinen på ett plant underlag och koppla ur knivreglaget.
2. För rörelsereglagespakarna utåt till PARKERINGSLÄGET, stäng av motorn, ta ut nyckeln och vänta tills alla rörliga delar har stannat innan du kliver ur förarsätet.
3. Sänk ner klipphöjdsreglaget till lägsta klipphöjd.
4. Lossa de 2 skruvarna som säkrar klippdäckets kjol till klippdäcket. Se Lossa klippdäckets kjol (sida 30).
5. Ta bort hårnålssprinten från den främre stödstången och ta bort stången från däckfästet (Figur 70).

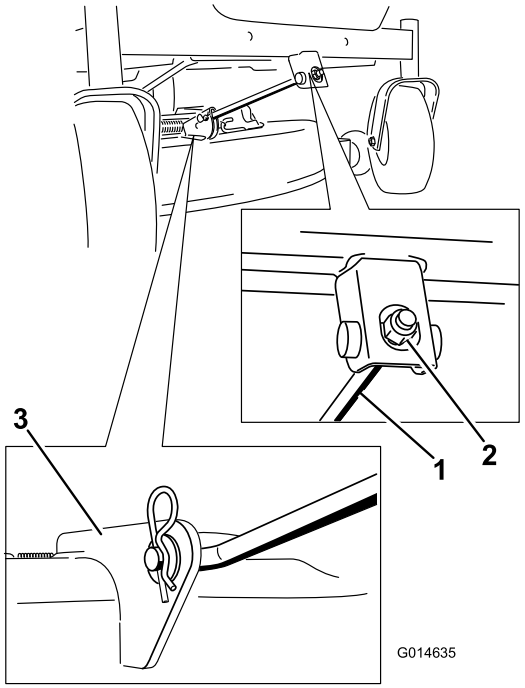

g014635

Figur 70

1. Främre stödstång
2. Låsmutter
3. Däckfäste

6. Sänk försiktigt ner klipparens front till marken.
7. Lyft klipparen och hållarfästena så att de går fria från den bakre lyftstången och sänk försiktigt ned klipparen till marken (Figur 71).

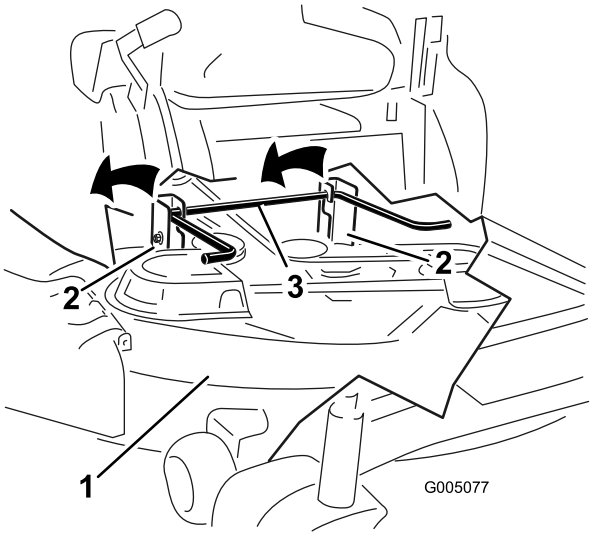

g005077

Figur 71

1. Klippdäck
2. Hållarfäste
3. Bakre lyftstång

8. Skjut klipparen bakåt för att avlägsna klipparremmen från motorremskivan.
9. Dra ut klipparen från maskinens undersida.

   Obs: Spara alla delar för framtida montering.

Montera klippdäcket

1. Parkera maskinen på ett plant underlag och koppla ur knivreglaget.
2. För rörelsereglagespakarna utåt till PARKERINGSLÄGET, stäng av motorn, ta ut nyckeln och vänta tills alla rörliga delar har stannat innan du kliver ur förarsätet.
3. Skjut in klipparen under maskinen.
4. Sänk ner klipphöjdsreglaget till lägsta klipphöjd.
5. Lyft upp klippardäckets bakre del och för hållarfästena över den bakre lyftstången (Figur 71).
6. Fäst den främre stödstången vid klippardäcket med hårnålssprinten och sprintbulten (Figur 70).
7. Montera klipparremmen på motorremskivan. Se Byta ut klipparremmen (sida 46).
8. Dra åt de två nedre skruvarna som säkrar klippdäckets kjol till klippdäcket. Anvisningar finns i Lossa klippdäckets kjol (sida 30).

Byta ut gräsriktaren

Serviceintervall: Varje användning eller dagligen—Kontrollera att gräsriktaren inte är skadad.

⚠ VARNING

Om utkastaröppningen inte är täckt kan gräsklipparen slunga ut föremål i riktning mot föraren eller kringstående och därmed orsaka allvarliga skador. Det skulle också kunna medföra kontakt med knivarna. Använd inte maskinen om inte gräsriktaren, utkastarluckan eller gräsuppsamlingssystemet sitter på plats.

Använd inte maskinen om inte gräsriktaren, utkastarluckan eller gräsuppsamlingssystemet sitter på plats.

Kontrollera att gräsriktaren inte är skadad före varje användning. Byt ut skadade delar före användning.

1. Avlägsna muttern (3/8 tum) från stången under klipparen (Figur 72).

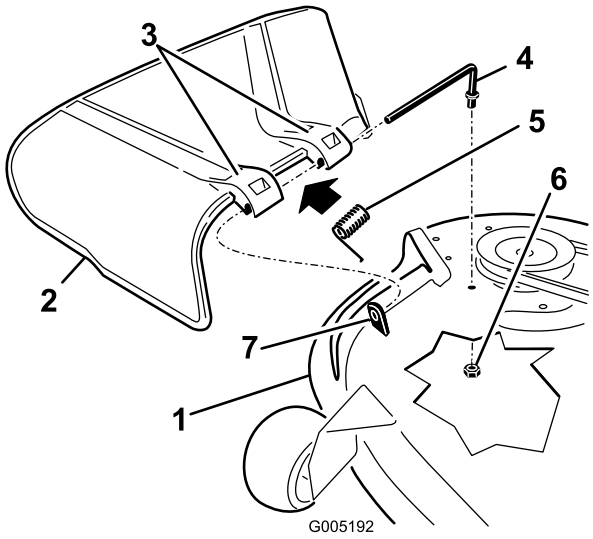

Figur 72

1. Klippdäck
2. Gräsriktare
3. Gräsriktarfäste
4. Stång
5. Fjäder
6. Mutter (3/8 tum)
7. Kort avståndsstycke

2. Skjut ut stången från det korta avståndsstycket, fjädern och gräsriktaren (Figur 72).
3. Demontera den skadade eller slitna gräsriktaren.
4. Byt ut gräsriktaren (Figur 72).
5. Skjut stången (den raka änden) genom gräsriktarens bakre fäste.
6. Sätt fjädern på stången, med ändkablarna nedåt, mellan gräsriktarens fästen.
7. Skjut stången genom det andra gräsriktarfästet (Figur 72).
8. Placera stången framför gräsriktaren i det korta avståndsstycket på däcket.
9. Fäst stångens bakre ände i klippaggregatet med en mutter (3/8 tum) enligt Figur 72.

Viktigt: Gräsriktaren måste vara fjäderupphängd i nedåtriktat läge. Lyft upp riktaren för att kontrollera att den snäpper ner helt i sitt läge.

Underhålla klipparremmen

Kontrollera remmarna

Serviceintervall: Var 25:e timme—Kontrollera att remmarna inte är slitna eller spruckna.

Se till att remmarna inte är spruckna, har fransiga kanter, brännmärken eller andra skador. Byt ut skadade remmar.

Byta ut klipparremmen

Tjut när remmen roterar, slirande knivar vid gräsklippning, fransiga remkanter, brännmärken och sprickor är tecken på en sliten klipparrem. Byt ut klipparremmen om något av dessa tillstånd uppkommer.

1. Parkera maskinen på ett plant underlag och koppla ur knivreglaget.
2. För rörelsereglagespakarna utåt till PARKERINGSLÄGET, stäng av motorn, ta ut nyckeln och vänta tills alla rörliga delar har stannat innan du kliver ur förarsätet.
3. Ställ in klipphöjden på det lägsta klippläget (38 mm).
4. Ta bort remskivekåporna (Figur 73).

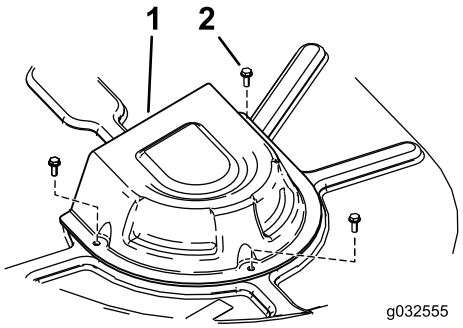

Figur 73

1. Kåpa
2. Skruv

5. Lossa de 2 skruvarna som säkrar klippdäckets kjol till klippdäcket. Se Lossa klippdäckets kjol (sida 30).
6. Använd ett fjäderborttagningsverktyg (Toro-artikelnr 92-5771) och ta bort mellanremskivans fjäder från däckkroken så att spänningen på mellanremskivan minskas, och rulla av remmen från skivorna (Figur 74 och Figur 75).

⚠ VARNING

Fjädern är spänd när den är monterad och kan orsaka personskador.

Var försiktig när du tar loss remmen.

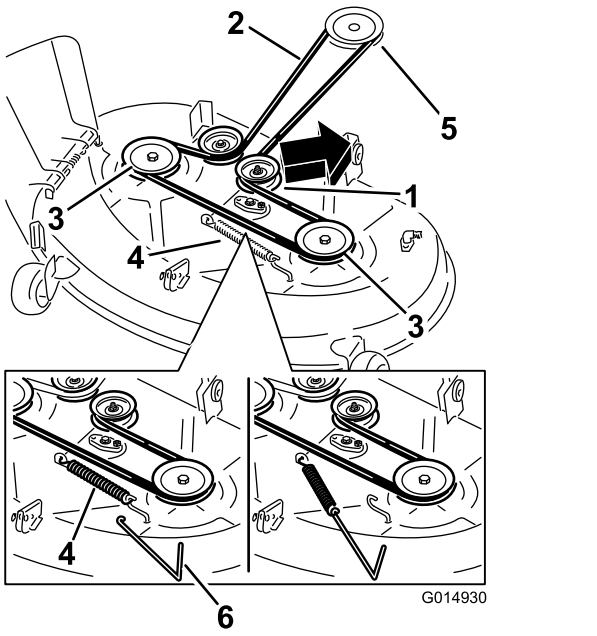

g014930

Figur 74

Klippdäck med två knivar

1. Mellanremskiva
2. Klipparrem
3. Utvändig remskiva
4. Fjäder
5. Motorremskiva
6. Fjäderborttagningsverktyg

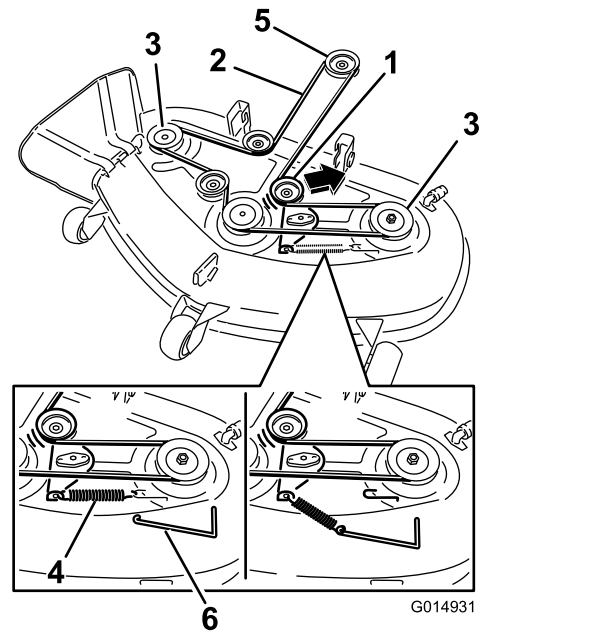

g014931

Figur 75

Klippdäck med tre knivar

1. Mellanremskiva
2. Klipparrem
3. Utvändig remskiva
4. Fjäder
5. Motorremskiva
6. Fjäderborttagningsverktyg

7. Dra den nya remmen runt motorremskivan och klipparremskivorna (Figur 75).
8. Använd ett fjäderborttagningsverktyg och montera fjädern till mellanremskivan på däckkroken så att mellanremskivans och klipparremmens spänning ökar (Figur 74 och Figur 75).
9. Dra åt de två nedre skruvarna som säkrar klippdäckets kjol till klippdäcket. Anvisningar finns i Lossa klippdäckets kjol (sida 30).
10. Montera remskivekåporna.

Rengöring

Tvätta klipparens undersida

Serviceintervall: Efter varje användning—Rengör klippardäckkåpan.

Viktigt: Du kan tvätta maskinen med ett milt rengöringsmedel och vatten. Högtryckstvätta inte maskinen. Undvik att använda alltför mycket vatten, särskilt nära kontrollpanelen, under sätet samt kring motorn, hydraulpumparna och motorerna.

Tvätta klipparens undersida efter varje användning för att förhindra att gräs samlas på undersidan. På så sätt förbättras uppsamlingen och spridningen av gräsklippet.

1. Parkera maskinen på ett plant underlag och koppla ur knivreglaget.
2. För rörelsereglagespakarna utåt till PARKERINGSLÄGET, stäng av motorn, ta ut nyckeln och vänta tills alla rörliga delar har stannat innan du kliver ur förarsätet.
3. Anslut slangkopplingen till klipparens tvättkoppling och vrid på vattnet ordentligt (Figur 76).

   Obs: Smörj in tvättkopplingens o-ring med vaselin för att kopplingen ska glida på lättare och skydda o-ringen.

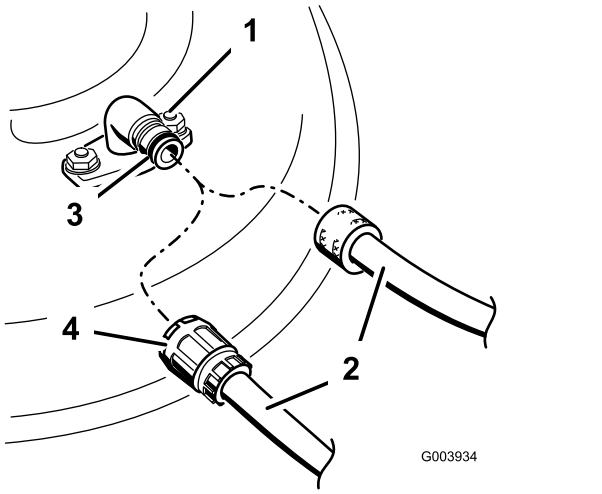

Figur 76

1. Tvättkoppling
2. Slang
3. O-ring
4. Koppling

4. Sänk klipparen till lägsta klipphöjd.
5. Sätt dig på sätet och starta motorn.
6. Koppla in knivreglaget och låt klipparen gå i en till tre minuter.
7. Koppla ur knivreglaget, stäng av motorn, ta ut tändningsnyckeln och vänta tills alla rörliga delar har stannat.
8. Stäng av vattnet och avlägsna kopplingen från tvättkopplingen.

   Obs: Lägg klipparen i blöt i 30 minuter om den inte är ren efter en tvätt. Upprepa därefter proceduren.
9. Kör klipparen igen i en till tre minuter för att avlägsna överflödigt vatten.

⚠ VARNING

Om tvättkopplingen är trasig eller saknas kan du och andra träffas av utslungade föremål eller komma i kontakt med kniven. Kontakt med en kniv eller ett kringflygande föremål kan orsaka skador och innebära livsfara.

- **Ersätt omedelbart tvättkopplingen om den är trasig eller saknas innan klipparen körs igen.**
- **Stoppa aldrig in händerna eller fötterna under klipparen eller genom hål i kåpan.**

Förvaring

Rengöring och förvaring

1. Koppla ur knivreglagebrytare, för rörelsereglagespakarna utåt till PARKERINGSLÄGET, stäng av motorn och ta ut nyckeln.
2. Avlägsna gräsklipp, smuts och smörja från maskinens utvändiga delar, särskilt motorn. Rensa bort smuts och skräp från utsidan av motorns kylflänsar och fläkthus.

   Viktigt: Tvätta maskinen med ett milt rengöringsmedel och vatten. Högtryckstvätta inte maskinen. Undvik att använda alltför mycket vatten, särskilt nära kontrollpanelen, under sätet samt kring motorn, hydraulpumparna och motorerna.
3. Serva luftrenaren; se Serva luftrenaren (sida 31).
4. Smörj maskinen; se Smörjning (sida 31).
5. Byt motoroljan och oljefiltret; se Byta motoroljan och oljefiltret (sida 33).
6. Kontrollera lufttrycket i däcken, se Kontrollera däcktrycket (sida 39).
7. Ladda batteriet; se Ladda batteriet (sida 38).
8. Kontrollera knivarnas skick, se Serva knivarna (sida 40).
9. Förbered maskinen för förvaring om den ska stå oanvänd i över 30 dagar. Förbered maskinen för förvaring på följande sätt.

   A. Fyll på oljebaserad bränslestabiliserare/konditionerare till bränslet i tanken. Följ blandningsanvisningarna från tillverkaren. Använd inte en alkoholbaserad stabiliserare (etanol eller metanol).

      Obs: En stabiliserare/konditionerare fungerar effektivast när den blandas med färskt bränsle och alltid används.

   B. Kör motorn så att det stabiliserade bränslet fördelas i bränslesystemet (5 minuter).

   C. Stäng av motorn, låt den svalna och töm bränsletanken.

   D. Starta motorn igen och kör den tills den stannar.

   E. Starta och kör motorn tills den inte längre går.

   F. Kassera bränslet på lämpligt sätt. Återvinn enligt lokala föreskrifter.

      Viktigt: Förvara inte bränsle med stabiliserare/konditionerare i mer än 90 dagar.
10. Ta ur tändstiftet/-stiften och kontrollera dess/deras skick. Se Serva tändstiftet (sida 35). Häll i två matskedar (30 ml) motorolja i tändstiftshålet när stiftet/stiften har tagits bort. Använd elstarten för att dra runt motorn och sprida oljan inuti cylindern. Montera tändstiften. Sätt inte på tändkabeln.
11. Rengör eventuell smuts och beläggning från klipparens överdel.
12. Skrapa bort eventuella ansamlingar av gräs och smuts från klipparens undersida, och tvätta sedan klipparen med en trädgårdsslang.
13. Kontrollera driv- och klipparremmarnas tillstånd.
14. Kontrollera och dra åt alla bultar, muttrar och skruvar. Reparera eller byt ut utslitna och skadade delar.
15. Måla i lackskador och bara metallytor. Färg finns att köpa hos din närmaste auktoriserade återförsäljare.
16. Förvara maskinen i ett rent och torrt garage eller lagerutrymme. Ta ur nyckeln ur tändningslåset och lägg den där du kommer ihåg att du lagt den. Täck över maskinen för att skydda den och hålla den ren.

Felsökning

Problem	Möjliga orsaker	Åtgärd
Motorn överhettas.	1. Motorn belastas för hårt. 2. Oljenivån i vevhuset är låg. 3. Kylflänsarna och luftkanalerna under motorns fläkthus är igensatta. 4. Luftrenaren är smutsig. 5. Det finns smuts, vatten eller gammalt bränsle i bränslesystemet.	1. Sänk hastigheten. 2. Fyll på olja i vevhuset. 3. Ta bort hindret från kylflänsarna och luftkanalerna. 4. Rengör eller byt ut luftrenarinsatsen. 5. Kontakta en auktoriserad återförsäljare.
Startmotorn startar inte.	1. Knivreglaget står i inkopplat läge. 2. Rörelsereglagespakarna är inte i PARKERINGSLÄGET. 3. Batteriet är urladdat. 4. De elektriska anslutningarna har korroderat eller lossnat. 5. En säkring har gått. 6. Ett relä eller en brytare är defekt.	1. För knivreglaget till urkopplat läge. 2. För rörelsereglagespakarna utåt till PARKERINGSLÄGET. 3. Ladda batteriet. 4. Kontrollera att de elektriska anslutningarna har god kontakt. 5. Byt ut säkringen. 6. Kontakta en auktoriserad återförsäljare.
Motorn startar inte, är trögstartad eller stannar efter en stund.	1. Bränsletanken är tom. 2. Choken är inte igång. 3. Luftrenaren är smutsig. 4. Tändkabeln/-kablarna är lös(a) eller urkopplad(e). 5. Tändstiftet/-stiften är anfrätt(a), skadat(skadade) eller avståndet är felaktigt inställt. 6. Det finns smuts i bränslefiltret. 7. Det finns smuts, vatten eller gammalt bränsle i bränslesystemet. 8. Bränslesystemet innehåller felaktigt bränsle. 9. Oljenivån i vevhuset är låg.	1. Fyll bränsletanken. 2. För choken till På. 3. Rengör eller byt ut luftrenarinsatsen. 4. Sätt på tändkabeln/-kablarna på tändstiftet. 5. Montera ett nytt tändstift (nya tändstift) med korrekt avstånd. 6. Byt ut bränslefiltret. 7. Kontakta en auktoriserad återförsäljare. 8. Töm tanken och byt ut bränslet mot rätt typ. 9. Fyll på olja i vevhuset.
Maskinen driver inte.	1. Överströmningsventilerna är öppna. 2. Drivremmarna är slitna, lösa eller trasiga. 3. Drivremmarna har lossnat från remskivorna. 4. Misslyckad transmission.	1. Stäng bogserventilerna. 2. Kontakta en auktoriserad återförsäljare. 3. Kontakta en auktoriserad återförsäljare. 4. Kontakta en auktoriserad återförsäljare.
Det vibrerar onormalt.	1. Motorns fästskruvar är lösa. 2. Det finns en lös motorremskiva, mellanremskiva eller knivremskiva. 3. Motorremskivan är skadad. 4. Kniven/knivarna är böjd(a) eller obalanserad(e). 5. En fästskruv för en kniv är lös. 6. En knivspindel är böjd.	1. Dra åt motorns fästskruvar. 2. Dra åt aktuell remskiva. 3. Kontakta en auktoriserad återförsäljare. 4. Montera nya knivar. 5. Dra åt knivens fästskruv. 6. Kontakta en auktoriserad återförsäljare.

Problem	Möjliga orsaker	Åtgärd
Klipphöjden är ojämn.	1. Kniven/knivarna är inte skarp/skarpa. 2. Kniven/knivarna är böjd(a). 3. Klipparen är inte balanserad. 4. Ett antiskalhjul är felaktigt inställt. 5. Klipparens undersida är smutsig. 6. Däcktrycket är felaktigt. 7. En knivspindel är böjd.	1. Slipa kniven/knivarna. 2. Montera nya knivar. 3. Balansera klipparens lutning i sidled och den främre-bakre lutningen. 4. Justera antiskalhjulets höjd. 5. Rengör klipparens undersida. 6. Justera däcktrycket. 7. Kontakta en auktoriserad återförsäljare.
Knivarna roterar inte.	1. Drivremmen är sliten, lös eller skadad. 2. Drivremmen har lossnat från remskivan. 3. Kraftuttagsbrytaren (PTO) eller kraftuttagskopplingen är trasig. 4. Klipparremmen är sliten, lös, eller trasig.	1. Montera en ny drivrem. 2. Montera drivremmen och kontrollera justeringsaxlarna och remstyrningarna för rätt position. 3. Kontakta en auktoriserad återförsäljare. 4. Montera en ny klipparrem.

Scheman

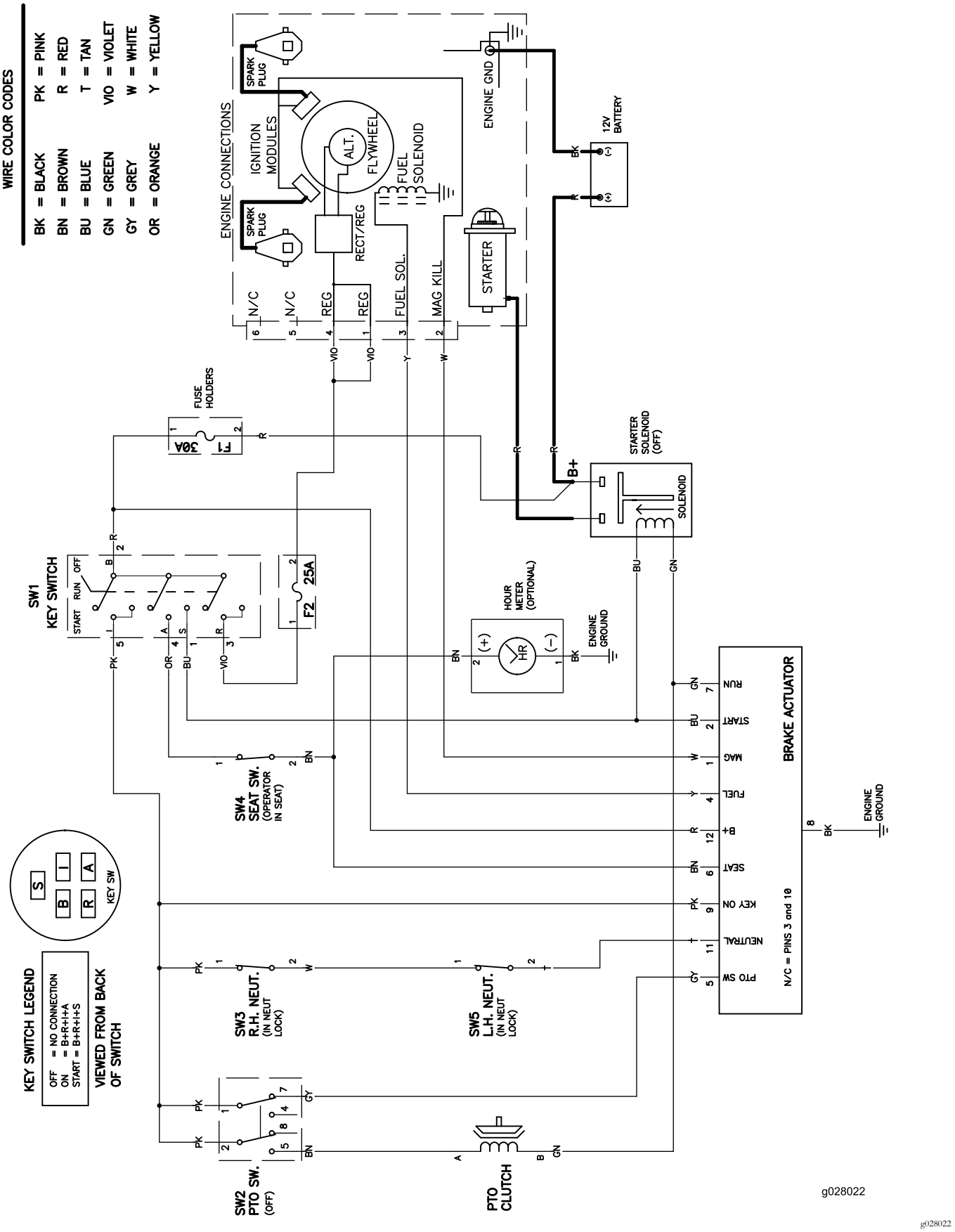

Elschema (Rev. A)

Anteckningar:

Anteckningar:

Europeiskt sekretessmeddelande

De uppgifter som Toro registrerar
Toro Warranty Company (Toro) respekterar din integritet. För att kunna behandla dina garantianspråk och kontakta dig i händelse av att en produkt måste återkallas ber vi dig att uppge vissa personuppgifter, antingen direkt eller via din lokala Toro-återförsäljare.

Toros garantisystem körs på servrar som finns i USA där sekretesslagarna kanske inte ger samma skydd som i ditt land.

GENOM ATT UPPGE DINA PERSONUPPGIFTER FÖR OSS SAMTYCKER DU TILL ATT DE BEHANDLAS SÅ SOM BESKRIVS I DET HÄR SEKRETESSMEDDELANDET.

Så här använder Toro informationen
Toro kan använda dina personuppgifter för att behandla garantianspråk och för att kontakta dig i händelse av att en produkt återkallas. Toro kan vidarebefordra uppgifterna till sina dotterbolag, återförsäljare eller andra affärspartner i samband med någon av dessa aktiviteter. Vi säljer inte dina personuppgifter till något annat företag. Vi förbehåller oss rätten att vidarebefordra personuppgifter i syfte att efterleva tillämpliga lagar och uppfylla förfrågningar från vederbörliga myndigheter, administrera system på rätt sätt eller för vår egen eller andra användares säkerhet.

Så här sparas dina personuppgifter
Vi sparar dina personuppgifter så länge vi behöver dem för de syften de ursprungligen registrerades för, av andra legitima skäl (t.ex. för att följa föreskrifter) eller så länge som krävs enligt tillämplig lag.

Toros engagemang för att skydda dina personuppgifter
Vi vidtar skäliga försiktighetsåtgärder för att skydda dina personuppgifter. Vi vidtar också åtgärder för att bibehålla personuppgifternas aktuella status så att de är korrekta.

Åtkomst till och korrigering av personuppgifter
Om du vill granska eller korrigera dina personuppgifter kan du kontakta oss via e-post på legal@toro.com.

Konsumenträtt i Australien

Australiensiska kunder hittar information rörande australiensisk konsumenträtt inuti förpackningen eller hos den lokala Toro-återförsäljaren.

Toros garanti och Toros GTS-startgaranti

Fel och produkter som omfattas

Toro Company och dess dotterbolag Toro Warranty Company garanterar gemensamt, och i enlighet med ett avtal dem emellan, att reparera den Toro-produkt som anges nedan om material- eller tillverkningsfel förekommer eller om Toro GTS-motorn (Guaranteed to Start) inte startar när du har dragit i snöret 1–2 gånger, förutsatt att det rutinunderhåll som krävs enligt *bruksanvisningen* har utförts.

Följande tidsperioder gäller från det ursprungliga inköpsdatumet:

Produkter	Garantiperiod
Manuell motordriven klippare	
• Gjutet däck	Fem års privat bruk[2] 90 dagars kommersiellt bruk
—Motor	Fem års GTS-garanti, privat bruk[3]
—Batteri	Två år
• Ståldäck	Två års privat bruk[2] 30 dagars kommersiellt bruk
—Motor	Två års GTS-garanti, privat bruk[3]
TimeMaster-klippare	Tre års privat bruk[2] 90 dagars kommersiellt bruk
• Motor	Tre års GTS-garanti, privat bruk[3]
• Batteri	Två år
Elektriska handhållna produkter och manuella motordrivna klippare	Två års privat bruk[2] Ingen garanti för kommersiellt bruk
Alla åkmaskiner nedan	
• Motor	Se motortillverkarens garanti[4]
• Batteri	Två års privat bruk[2]
• Redskap	Två års privat bruk[2]
DH-åkgräsklippare	Två års privat bruk[2] 30 dagars kommersiellt bruk
XLS-åkgräsklippare	Tre års privat bruk[2] 30 dagars kommersiellt bruk
TimeCutter	Tre års privat bruk[2] 30 dagars kommersiellt bruk

[1]Med ursprunglig köpare avses den person som ursprungligen köpte Toro-produkten.

[2]Med ”privat bruk” avses bruk av produkten i hemmet. Om produkten används på fler än ett ställe räknas det som kommersiellt bruk och då gäller garantin för kommersiellt bruk.

[3]Toro GTS-startgarantin gäller inte när produkten används kommersiellt.

[4]Vissa motorer som används i Toro-produkter har en garanti från motortillverkaren.

Garantin upphör att gälla om timmätaren kopplas från, ändras eller visar tecken på att någon har försökt att manipulera den.

Ägarens ansvar

Du måste underhålla Toro-produkten enligt de underhållsrutiner som beskrivs i *bruksanvisningen*. Sådant rutinunderhåll bekostas av dig, oavsett om det utförs av en återförsäljare eller av dig själv.

Anvisningar för garantiservice

Följ anvisningarna nedan om du tror att det finns något material- eller tillverkningsfel på din Toro-produkt:

1. Kontakta din försäljningsrepresentant för att ordna produktservice. Om du av någon anledning inte kan kontakta din representant kan du i stället kontakta en Toro-auktoriserad återförsäljare för att få service där. Besök http://www.toro.com/en-us/locator/pages/default.aspx för att hitta en Toro-återförsäljare nära dig.
2. Ta med produkten och inköpsbeviset (kvittot) till återförsäljaren. Om du av någon anledning är missnöjd med din återförsäljares analys eller med den hjälp du får är du välkommen att kontakta oss på följande adress:

   Toro Warranty Company
   Toro Customer Care Department, RLC Division
   8111 Lyndale Avenue South
   Bloomington, MN 55420-1196
   001–952–948–4707

Produkter och fel som inte omfattas

Ingen annan uttrycklig garanti ges förutom ett särskilt emissionssystems-skydd och motorgarantiskydd för vissa produkter. Denna uttryckliga garanti omfattar inte följande:

- Kostnader för regelbundet underhåll rörande service och reservdelar, exempelvis filter, bränsle, smörjmedel, byte av olja, tändstift, luftfilter, knivslipning eller slitna blad, inställning av kabel/länkage, broms och koppling.
- Komponenter som går sönder på grund av normalt slitage.
- Alla produkter eller delar som har ändrats, använts felaktigt, försummats eller som måste bytas ut eller repareras på grund av olyckshändelse eller brist på underhåll.
- Hämtnings- och leveransavgifter.
- Reparationer eller försök till reparationer som inte utförs av en auktoriserad Toro-återförsäljare.
- Reparationer som blir nödvändiga till följd av underlåtenhet att följa anvisningarna för bränslehantering (se *bruksanvisningen* för mer information).
  - Borttagning av föroreningar från bränslesystemet omfattas ej.
  - Användning av gammalt bränsle (äldre än en månad) eller bränsle som innehåller mer än 10 % etanol eller mer än 15 % MTBE.
  - Underlåtenhet att tömma bränslesystemet innan klipparen står oanvänd längre än en månad.
- Reparationer eller justeringar i syfte att åtgärda startproblem p.g.a. följande:
  - Underlåtenhet att följa lämpliga underhållsrutiner eller anvisningar för bränslehantering.
  - Fall då en roterande klipparkniv har gått emot ett objekt.
- Särskilda driftsförhållanden då du kan behöva dra fler än två gånger i snöret för att starta:
  - Första gången du ska starta maskinen efter att den har stått oanvänd under mer än tre månader eller stått i förvaring.
  - Start i kylig temperatur som t.ex. vid tidig vår eller sen höst.
  - Olämpliga startrutiner – om du har problem att starta enheten kontrollerar du att du använder rätt startrutiner i *bruksanvisningen*. Det kan spara in ett onödigt besök hos en auktoriserad Toro-återförsäljare.

Allmänna villkor

Köparens rättigheter regleras av de nationella lagar som gäller i respektive land. De rättigheter köparen har i dessa lagar begränsas inte genom denna garanti.