Form No. 3409-586 Rev A

TORO®

Count on it.

Návod k obsluze

Hnací jednotka Groundsmaster® série 7200 nebo 7210

Číslo modelu 30487TC—Výrobní číslo 400000000 a vyšší
Číslo modelu 30495—Výrobní číslo 400000000 a vyšší
Číslo modelu 30495TC—Výrobní číslo 400000000 a vyšší

Zaregistrujte svůj výrobek na adrese www.Toro.com.
Překlad originálu (CS)

CE

3409-586 A

Tento výrobek splňuje všechny příslušné směrnice Evropské unie. Podrobné informace naleznete v Prohlášení o shodě k tomuto výrobku.

⚠ DŮLEŽITÉ UPOZORNĚNÍ

CALIFORNIA
Důležité upozornění, poučka 65

Tento výrobek obsahuje chemikálii nebo chemikálie, které jsou státu Kalifornie známy jako karcinogenní, mutagenní nebo reprotoxické.

Výfukové plyny dieselového motoru mohou podle znalostí státu Kalifornie způsobit rakovinu, vrozené vady a jiná poškození spojená s reprodukčním systémem

Používání nebo provoz motoru v zalesněných, křovinatých nebo travnatých místech bez řádně funkčního a udržovaného lapače jisker (jak je uvedeno v části 4442) nebo motoru, který není vhodným způsobem zkonstruován, vybaven a udržován k zajištění prevence vzniku požáru, je porušením zákona o veřejných zdrojích státu Kalifornie, části 4442 a 4443.

Tento systém jiskrového zapalování odpovídá kanadskému předpisu ICES-002.

Úvod

Tento stroj je sekačka na trávu vybavená rotačními žacími noži a sedačkou řidiče; měla by být používána najímanými profesionálními pracovníky pro komerční účely. Je určena zejména k sekání trávy na dobře udržovaných travnatých plochách v parcích, na sportovních hřištích a na komerčních pozemcích. Není určena k sekání křovin, trávy a jiných porostů podél silnic ani k zemědělskému použití.

Pečlivě si tuto příručku prostudujte, abyste se naučili stroj správně obsluhovat a udržovat, a předešli tak zranění a jeho poškození. Jste odpovědní za řádnou a bezpečnou obsluhu stroje.

Společnost Toro můžete kontaktovat přímo na adrese Na stránce www.Toro.com najdete informace o bezpečnosti výrobku, podklady pro zaškolení obsluhy a informace o příslušenství. Můžete zde také vyhledat prodejce výrobků Toro nebo zaregistrovat svůj výrobek.

Kdykoli budete potřebovat servis, originální díly Toro nebo doplňující informace, obraťte se na autorizovaného servisního prodejce nebo zákaznický servis Toro a uveďte model a výrobní číslo svého výrobku. Obrázek 1 znázorňuje umístění typového a sériového čísla na výrobku. Čísla si zapište do následujícího pole.

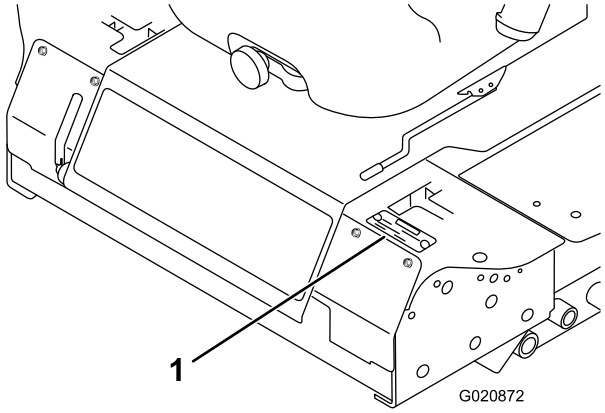

g020872

Obrázek 1

1. Umístění čísla modelu a výrobního čísla

Číslo modelu _____

Výrobní číslo _____

Tato příručka identifikuje potenciální rizika a uvádí bezpečnostní sdělení, která jsou označena varovným bezpečnostním symbolem (Obrázek 2) signalizujícím riziko, jež může vést k vážnému úrazu nebo usmrcení, nebudete-li doporučená opatření dodržovat.

g000502

Obrázek 2

1. Varovný bezpečnostní symbol

Ke zdůraznění informací se v tomto návodu používají dva výrazy. **Důležité** upozorňuje na zvláštní informace mechanického charakteru a **Upozornění** zdůrazňuje všeobecné informace, kterým je třeba věnovat zvláštní pozornost.

© 2016—The Toro® Company
8111 Lyndale Avenue South
Bloomington, MN 55420

Navštivte nás na adrese www.Toro.com.
Vytištěno v USA
Všechna práva vyhrazena

Obsah

Bezpečnost 4
Obecné bezpečnostní informace 4
Informace o hladině hluku a vibrací..... 4
Ukazatel sklonu 5
Bezpečnostní a instrukční štítky 6
Nastavení 13
1 Zvednutí ochranného oblouku.....13
2 Montáž sekací plošiny.....13
3 Nastavení levého předního otočného kola.....13
4 Kontrola tlaku v pneumatikách 14
5 Montáž závaží (zajištění souladu CE) 15
6 Kontrola hladiny kapalin 16
7 Příručky a práce se školicími materiály 16
Součásti stroje 16
Ovládací prvky 16
Technické údaje 18
Přídavná zařízení/příslušenství.....19
Před provozem 20
Bezpečnostní kroky před použitím.....20
Doplnění paliva.....20
Kontrola motorového oleje 21
Kontrola chladicí soustavy 21
Kontrola hydraulické soustavy.....21
Použití konstrukce ROPS (Systém ochrany proti převrácení).....21
Bezpečnost na prvním místě 22
Použití bezpečnostního blokovacího systému 23
Nastavení polohy sedátka 25
Během provozu 25
Bezpečnostní kroky během použití 25
Použití parkovací brzdy 26
Spuštění a vypnutí motoru 27
Řízení stroje.....28
Obsluha sekačky 28
Seřízení výšky sekání.....29
Provozní tipy 30
Po provozu 30
Bezpečnostní opatření po použití.....30
Ruční tlačení stroje 31
Přeprava stroje 31
Naložení stroje.....32
Údržba 33
Doporučený harmonogram údržby 33
Seznam denní údržby.....34
Postupy před údržbou stroje 35
Bezpečnost před provedením úkonů údržby 35
Odjištění sedátka.....36
Mazání 36
Mazání ložisek a pouzder.....36
Údržba maziva převodovky sekací plošiny.....36
Údržba motoru 37
Bezpečnost při údržbě motoru 37
Kontrola vzduchového filtru.....37
Kontrola motorového oleje.....38
Údržba palivového systému 40
Údržba odlučovače vody 40
Čištění palivové nádrže.....40
Kontrola palivového potrubí a spojek.....41
Odvzdušnění palivové soustavy.....41
Odvzdušnění vstřikovačů 41
Údržba elektrického systému 42
Bezpečnost při práci s elektrickým systémem 42
Údržba akumulátoru.....42
Skladování akumulátoru 42
Kontrola pojistek 42
Údržba hnací soustavy 43
Kontrola tlaku v pneumatikách.....43
Výměna předních kol a ložisek.....44
Údržba chladícího systému 44
Bezpečnost při práci s chladicím systémem.....44
Kontrola chladicí soustavy 44
Čištění chladiče 45
Údržba brzd 45
Seřízení ochranného spínače parkovací brzdy 45
Údržba řemenů 46
Kontrola napnutí řemene alternátoru 46
Údržba ovládacích prvků 47
Seřízení spínače blokování neutrální polohy páky ovládání pojezdu.....47
Seřízení návratu páky ovládání pojezdu do neutrální polohy 47
Seřízení pohonu pojezdu pro neutrální polohu 48
Seřízení maximální pojezdové rychlosti.....50
Seřízení pojezdu.....51
Údržba hydraulického systému 52
Bezpečnost při práci s hydraulickým systémem.....52
Kontrola hydraulické soustavy.....52
Výměna hydraulické kapaliny a filtru.....53
Čištění 53
Čištění spodní strany sekačky 53
Likvidace odpadu 53
Uskladnění 54
Stroj 54
Motor 54

Bezpečnost

Tento stroj byl zkonstruován v souladu s požadavky norem ANSI B71.4-2012 Evropského výboru pro normalizaci (CEN) a ISO EN 5395:2013 platných v době instalace odpovídajících souprav CE v souladu s Prohlášením o shodě k tomuto výrobku.

Obecné bezpečnostní informace

Tento výrobek může amputovat ruce a nohy a vrhat předměty. Dodržujte vždy všechny bezpečnostní pokyny, abyste zamezili vážnému úrazu.

Používání tohoto výrobku pro jiné účely, než ke kterým je určen, může být nebezpečné uživateli a okolostojícím.

- Před spuštěním motoru si pozorně přečtěte tuto *provozní příručku*, abyste porozuměli jejímu obsahu.
- Nepřibližujte ruce ani nohy do blízkosti rotujících částí stroje.
- Nikdy neprovozujte stroj, pokud nejsou všechny jeho kryty ve správné poloze a pokud nejsou funkční další bezpečnostní ochranná zařízení.
- Zdržujte se v bezpečné vzdálenosti od všech odhazovacích otvorů. Přihlížející osoby a zvířata musí vždy zůstat v bezpečné vzdálenosti od stroje.
- Děti se nesmí pohybovat v pracovním prostoru. Nikdy nedovolte dětem stroj obsluhovat.
- Před prováděním údržby, doplňováním paliva nebo uvolňováním ucpaného materiálu zastavte stroj a vypněte motor.
- Vyhýbejte se náhlému rozjíždění, zastavování, výmolům, srázům a nebezpečím skrytým v terénu.
- Chcete-li zabrzdit, přemístěte pojezdový pedál do neutrální polohy nebo do polohy pro opačný směr jízdy.

Nesprávné používání nebo údržba tohoto stroje mohou vést ke zranění. Z důvodu snížení rizika zranění dodržujte tyto bezpečnostní pokyny a vždy věnujte pozornost výstražnému symbolu, který signalizuje upozornění, výstrahu nebo nebezpečí – pokyny k zajištění osobní bezpečnosti. Nedodržení těchto pokynů může mít za následek zranění osob nebo jejich usmrcení.

Další doplňující informace o bezpečnosti jsou uvedeny v této *provozní příručce* na příslušných místech.

Informace o hladině hluku a vibrací

Garantované hodnoty úrovně akustického výkonu, akustického tlaku a vibrací naleznete v sadě pro soulad s požadavky na označení CE (model 30240).

Ukazatel sklonu

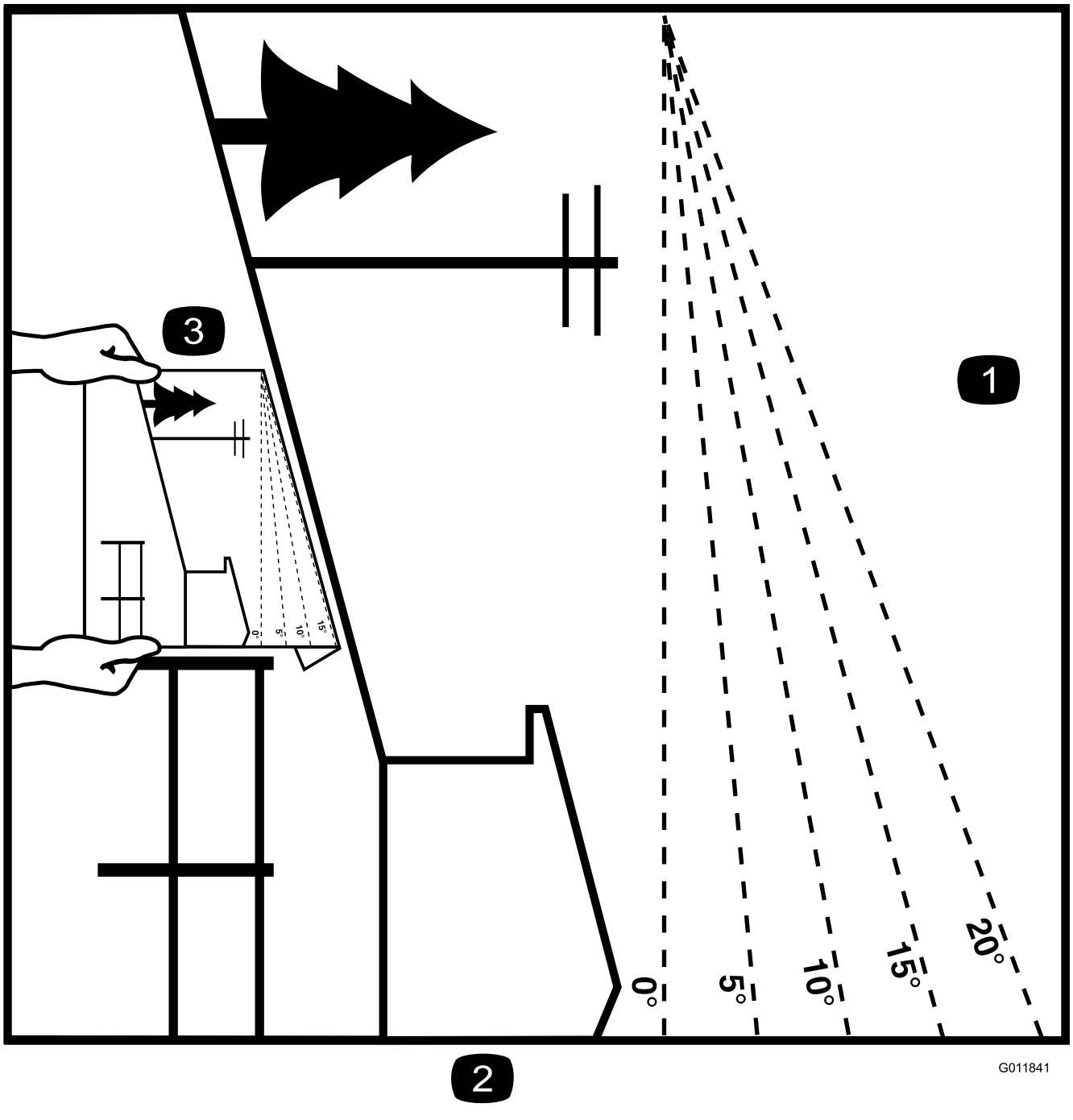

Obrázek 3

Tato strana smí být kopírována pro osobní použití.

1. Stroj můžete bezpečně používat na svahu s maximálním stoupáním uvedeným v tabulce výše. Pro stanovení úhlu stoupání na svazích použijte diagram stoupání před tím, než začnete sekat. **Nepoužívejte tento stroj na svahu se stoupáním vyšším než je povoleno pro váš stroj.**Přeložte na příslušné čáře tak, aby čára odpovídala doporučenému svahu.
2. Vyrovnejte tuto hranu s nějakou svislou plochou, například stromem, budovou, plotovou tyčí atd.
3. Příklad, jak porovnat svah s přehnutou hranou.

Bezpečnostní a instrukční štítky

Bezpečnostní štítky a pokyny jsou umístěny na viditelném místě v blízkosti každého prostoru představujícího potenciální nebezpečí. V případě ztráty nebo poškození původního štítku jej nahraďte novým.

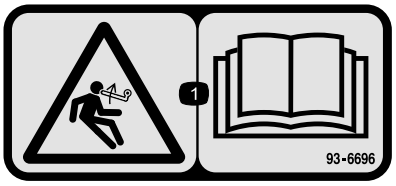

decal93-6696

93-6696

1. Nebezpečí akumulované energie – přečtěte si *provozní příručku*.

---

decal93-6697

93-6697

1. Přečtěte si *provozní příručku*.
2. Doplňte olej SAE 80w-90 (API GL-5) vždy po 50 hodinách provozu.

---

decal98-4387

98-4387

1. Výstraha – používejte ochranu sluchu.

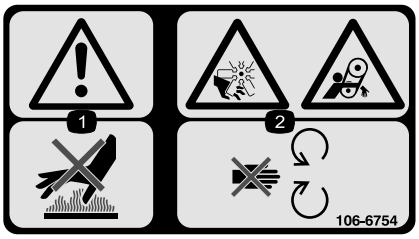

decal106-6754

106-6754

1. Výstraha – nedotýkejte se horkého povrchu.
2. Nebezpečí pořezání či useknutí končetiny ventilátorem, nebezpečí zachycení pásem – nepřibližujte se k pohyblivým součástem.

---

decal106-6755

106-6755

1. Chladicí kapalina motoru je pod tlakem.
2. Nebezpečí výbuchu – přečtěte si *provozní příručku*.
3. Výstraha – nedotýkejte se horkého povrchu.
4. Výstraha – přečtěte si *provozní příručku.*

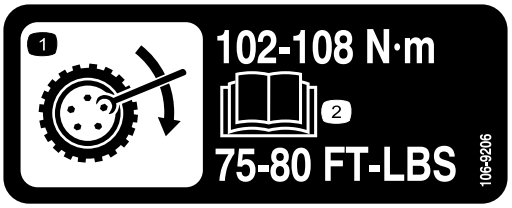

decal106-9206

106-9206

1. Specifikace utahovacích momentů kol
2. Přečtěte si *provozní příručku*.

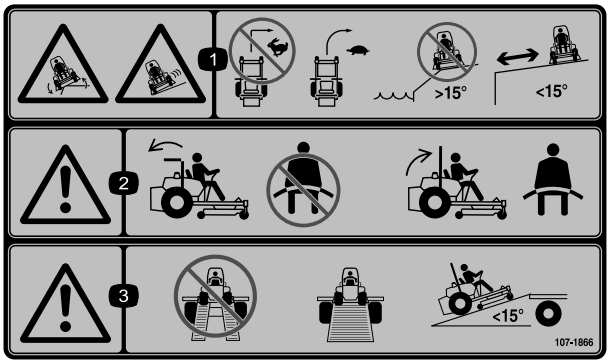

decal107-1866

107-1866

1. Nebezpečí převrácení a sklouznutí nebo ztráty kontroly, provoz v blízkosti srázů – nezatáčejte ostře při jízdě vysokou rychlostí; raději zpomalte a zatáčejte postupně. Nepoužívejte stroj v blízkosti srázů, na svazích se sklonem vyšším než 15 stupňů ani u vodních ploch. Udržujte bezpečnou vzdálenost od srázů.
2. Výstraha – pokud je ochranný oblouk spuštěný, nepoužívejte bezpečnostní pás. Pokud je ochranný oblouk vztyčený, používejte bezpečnostní pás.
3. Výstraha – při přepravě stroje nepoužívejte rozdělené, nýbrž plné rampy; používejte pouze rampy se sklonem nižším než 15 stupňů.

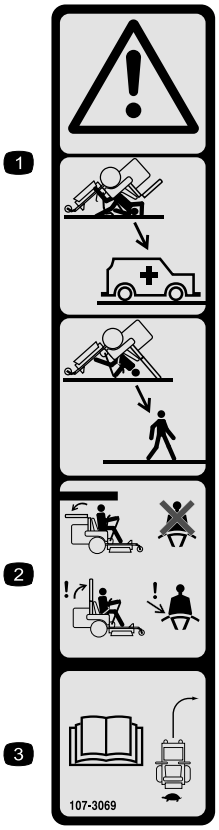

decal107-3069

107-3069

1. Výstraha – pokud je ochranný oblouk spuštěný dolů, není stroj chráněn proti převrácení.
2. Z důvodu ochrany před úrazem či smrtí v důsledku převrácení ponechte ochranný oblouk vztyčený a zajištěný a používejte bezpečnostní pás. Ochranný oblouk spusťte pouze tehdy, je-li to nezbytně nutné. Pokud je ochranný oblouk spuštěný, nepoužívejte bezpečnostní pás.
3. Přečtěte si *provozní příručku*. Jezděte pomalu a opatrně.

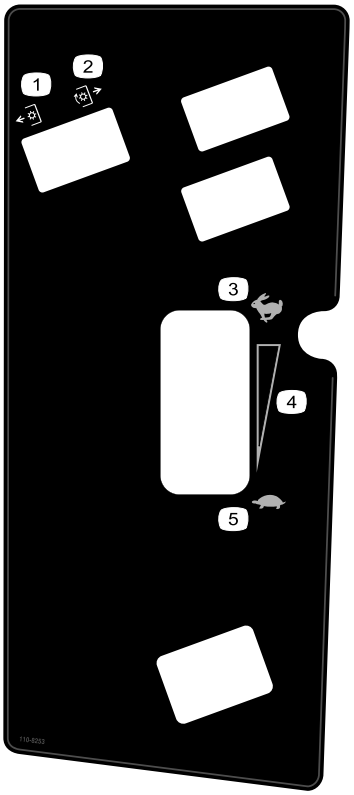

decal110-8253

110-8253

1. Pohon žacích nožů (PTO) – vypnutý
2. Pohon žacích nožů (PTO) – zapnutý
3. Rychlý chod
4. Plynulé variabilní nastavení
5. Pomalý chod

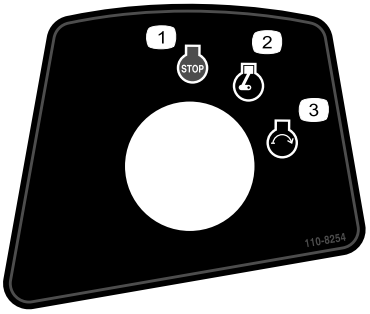

decal110-8254

110-8254

1. Zastavení motoru
2. Chod motoru
3. Spuštění motoru

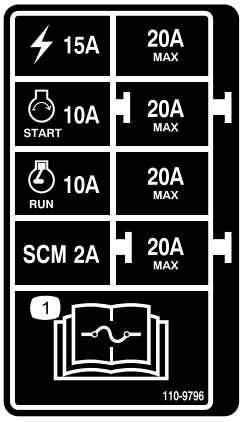

decal110-9796

110-9796

1. Informace o pojistkách naleznete v *provozní příručce*.

CALIFORNIA SPARK ARRESTER WARNING
Operation of this equipment may create sparks that can start fires around dry vegetation. A spark arrester may be required. The operator should contact local fire agencies for laws or regulations relating to fire prevention requirements. 117-2718

decal117-2718

117-2718

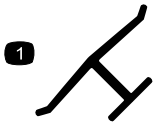

decaloemmarkt

Značka výrobce

1. Znamená, že nůž je součástka pocházející od původního výrobce stroje.

Symboly na akumulátoru

Na akumulátoru jsou všechny následující symboly nebo některé z nich

1. Nebezpečí výbuchu
2. Chraňte před otevřeným ohněm, nekuřte.
3. Žíravina / nebezpečí popálení
4. Používejte ochranné brýle..
5. Přečtěte si *provozní příručku*.
6. Okolostojící osoby musí být vždy v bezpečné vzdálenosti od akumulátoru.
7. Chraňte si oči; výbušné plyny mohou trvale poškodit zrak nebo způsobit jiné zranění..
8. Kyselina sírová může způsobit trvalé poškození zraku nebo vážné popáleniny.
9. Oči ihned vypláchněte vodou a rychle vyhledejte lékařskou pomoc.
10. Obsahuje olovo, neodhazujte.

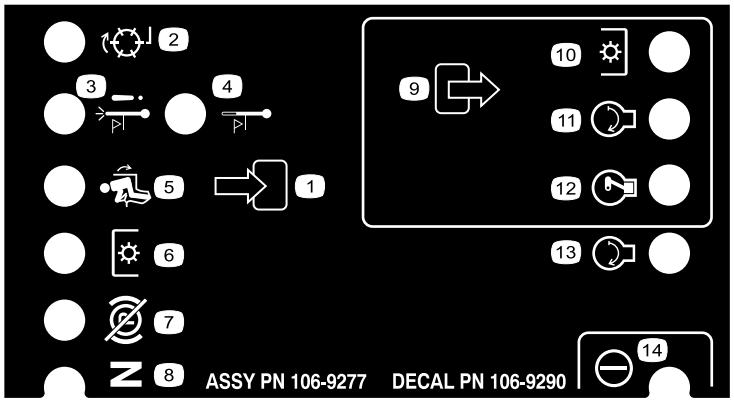

106-9290

1. Vstupy
2. Neaktivní
3. Vypnutí při vysoké teplotě
4. Výstraha při vysoké teplotě
5. Na sedátku
6. Pohon žacích nožů (PTO)
7. Parkovací brzda uvolněna
8. Neutrál
9. Výstupy
10. Pohon žacích nožů (PTO)
11. Start
12. Napájení chodu motoru (ETR)
13. Start
14. Napájení

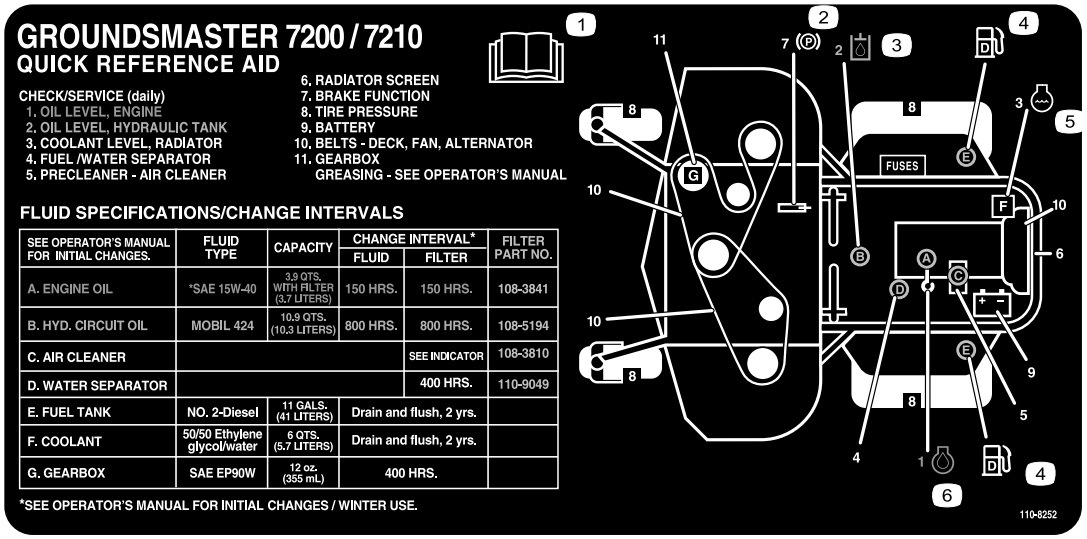

decal110-8252

110-8252

1. Přečtěte si *provozní příručku.*
2. Parkovací brzda
3. Hydraulický olej
4. Palivo
5. Chladicí kapalina
6. Motorový olej

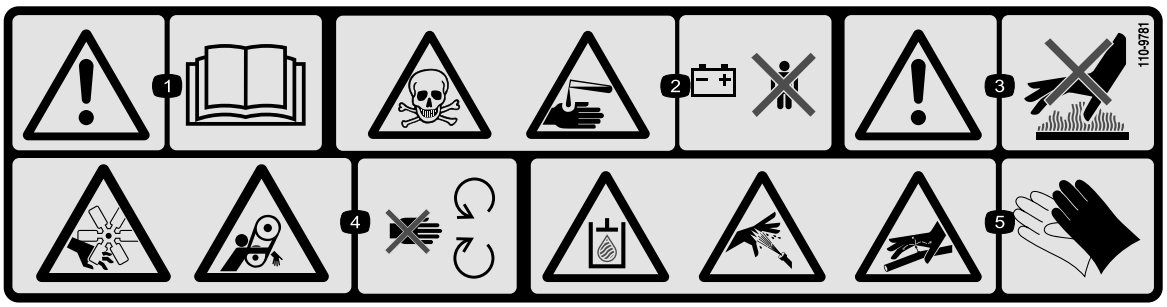

decal110-9781

110-9781

1. Výstraha – přečtěte si *provozní příručku.*
2. Nebezpečí otravy jedy, zasažení žíravinami a chemikáliemi – děti musí vždy zůstat v bezpečné vzdálenosti od akumulátoru.
3. Výstraha – nedotýkejte se horkého povrchu.
4. Nebezpečí pořezání či useknutí končetiny ventilátorem, nebezpečí zachycení pásem – nepřibližujte se k pohyblivým součástem.
5. Hydraulická kapalina v systému je pod tlakem, nebezpečí poranění pokožky unikající hydraulickou kapalinou, nebezpečí v důsledku porušených hydraulických vedení – při manipulaci se součástmi hydraulického systému používejte ochranu rukou.

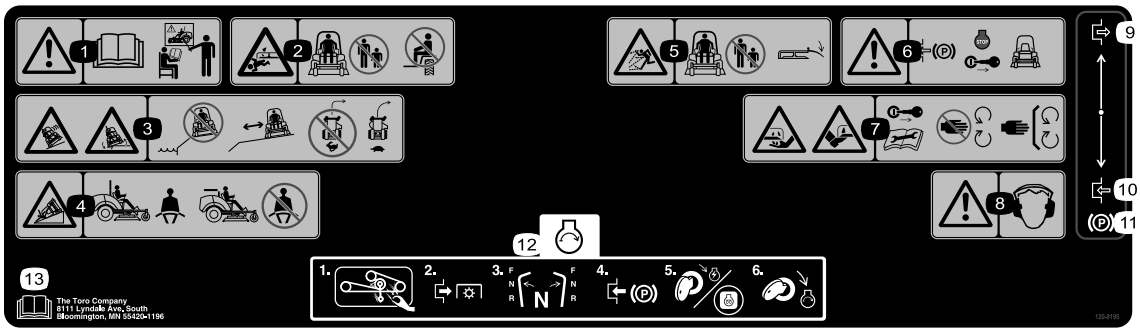

decal120-9195

120-9195

1. Výstraha – před zahájením činnosti si přečtěte *provozní příručku* a nepoužívejte stroj, pokud k tomu nejste vyškoleni.
2. Nebezpečí rozdrcení či useknutí končetin přihlížejících osob – přihlížející osoby musí vždy zůstat v dostatečné vzdálenosti od stroje.
3. Nebezpečí převrácení, pádu – nepoužívejte stroj v blízkosti vodních ploch, udržujte bezpečnou vzdálenost od srázů, před zatáčením zpomalte, nezatáčejte vysokou rychlostí.
4. Při použití systému ROPS se vždy upoutejte bezpečnostním pásem. Pokud je systém ROPS sklopen, bezpečnostní pás nepoužívejte.
5. Nebezpečí zranění odlétávajícími předměty – přihlížející osoby musí vždy zůstat v dostatečné vzdálenosti od sekačky. Všechny deflektory a kryty musí být na příslušném místě.
6. Výstraha – před opuštěním stroje zatáhněte parkovací brzdu, vypněte motor a vytáhněte klíček ze zapalování.
7. Nebezpečí pořezání končetin – před prováděním oprav či údržby vytáhněte klíček ze zapalování a přečtěte si pokyny v provozní příručce. Nepřibližujte se k pohyblivým částem.
8. Výstraha – používejte ochranu sluchu.
9. Zapnutí
10. Vypnutí
11. Parkovací brzda
12. Spuštění motoru: Odstraňte nečistoty z příslušenství a vypněte pohon žacích nožů (PTO). Přesuňte ovládací páky pojezdu do neutrální polohy, zatáhněte parkovací brzdu a přepněte zapalování do polohy chodu motoru. Vyčkejte, až zhasne kontrolka žhavicích svíček a otočte klíček zapalování do polohy Start.
13. Přečtěte si *provozní příručku.*

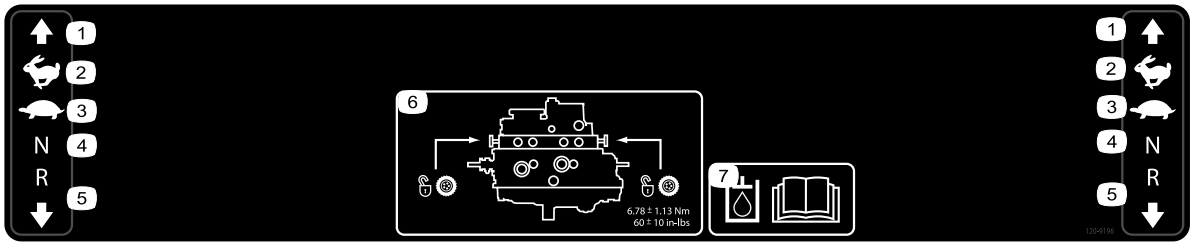

decal120-9196

120-9196

1. Dopředu
2. Rychlý chod
3. Pomalý chod
4. Neutrál
5. Dozadu
6. Umístění tažných ventilů: Tažné ventily utáhněte na utahovací moment 5,65 až 7,91 Nm.
7. Více informací o hydraulické kapalině naleznete v *provozní příručce*.

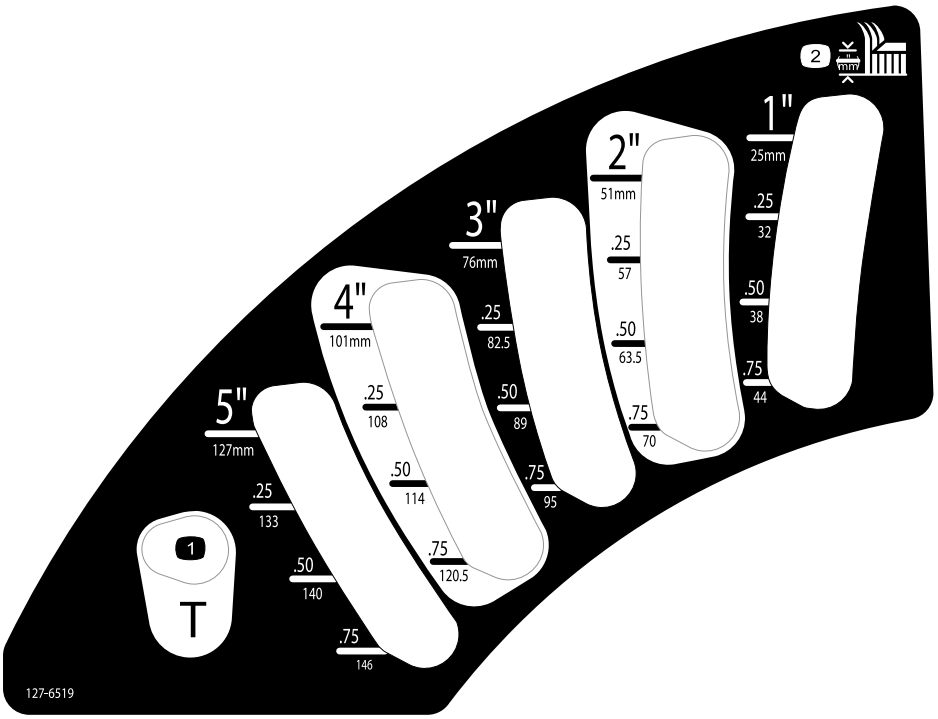

decal127-6519

127-6519

1. Přepravní poloha
2. Výška sekání

Nastavení

Vyjímatelné díly

Pro ověření, že byly dodány všechny součásti, použijte tabulku níže.

Postup	Popis	Množ-ství	Použití
1	Nejsou potřeba žádné díly	–	Zvedněte konstrukci ROPS.
2	Návod pro montáž plošiny	1	Namontujte sekací plošinu.
3	Nejsou potřeba žádné díly	–	Nastavte levé přední otočné kolo.
4	Nejsou potřeba žádné díly	–	Zkontrolujte tlak v pneumatikách.
5	Nejsou potřeba žádné díly	–	Montáž závaží.
6	Nejsou potřeba žádné díly	–	Kontrola hladiny hydraulické kapaliny, motorového oleje a chladicí kapaliny.
7	Provozní příručka Uživatelská příručka k motoru Katalog dílů Podklady pro zaškolení obsluhy Záruka na motor Prohlášení o shodě Návod pro montáž plošiny	1 1 1 1 1 1 1	Před použitím stroje si přečtěte příručky a seznamte se se školicími materiály. Zbývající části použijte k montáži příslušenství.

1

Zvednutí ochranného oblouku

Nejsou potřeba žádné díly

Postup

Zvedněte ochranný oblouk; postupujte podle pokynů v části Zvednutí konstrukce ROPS (strana 21).

2

Montáž sekací plošiny

Díly potřebné k provedení tohoto kroku:

1	*Návod pro montáž* plošiny

Postup

Namontujte plošinu podle pokynů v *montážním návodu* k dané plošině.

3

Nastavení levého předního otočného kola

Nejsou potřeba žádné díly

Postup

Nastavte levé přední otočné kolo pro 183cm plošiny do vnější polohy a pro 152cm a 157cm plošiny do vnitřní polohy.

4

Kontrola tlaku v pneumatikách

Nejsou potřeba žádné díly

Postup

Pneumatiky jsou pro přepravu nadměrně nahuštěné. Je nutné upustit z nich vzduch a tím tlak snížit. Správný tlak v zadních pneumatikách je 103 kPa, v předních pneumatikách 172 kPa .

5

Montáž závaží (zajištění souladu CE)

Nejsou potřeba žádné díly

Postup

Stroje s nainstalovanými plošinami o velikosti 183 cm bez dalšího příslušenství nevyžadují dodatečná závaží pro zajištění souladu s normami CE. Může však být nutné zakoupit a namontovat dodatečná závaží v závislosti na velikosti a typu sekací plošiny a příslušenství, která jsou na stroji použita. V následující tabulce jsou uvedeny různé konfigurace příslušenství a dodatečná přední závaží, která je nutné u jednotlivých modelů použít:

Konfigurace příslušenství	Potřebné závaží se základní plošinou o velikosti 157 cm (30457)	Potřebné závaží se základní plošinou o velikosti 183 cm (30353)	Potřebné závaží s bočním odhozem o velikosti 183 cm (30481)
Hnací jednotka Groundsmaster 7200/7210 bez dalšího příslušenství	10 kg	0 kg	0 kg
Hnací jednotka Groundsmaster 7200/7210, pevný plášť	34 kg	9,5 kg	15 kg
Hnací jednotka Groundsmaster 7200/7210, pevný plášť a sada silničních světel	32,2 kg	28,5 kg	10 kg
Hnací jednotka Groundsmaster 7200/7210, pevný plášť, sada silničních světel a hever	18 kg	17 kg	10 kg
Hnací jednotka Groundsmaster 7200/7210, pevný plášť a hever	14 kg	10 kg	10 kg
Hnací jednotka Groundsmaster 7200/7210, sada silničních světel a hever	0 kg	0 kg	0 kg
Hnací jednotka Groundsmaster 7200/7210, sada silničních světel	11,3 kg	0 kg	0 kg
Hnací jednotka Groundsmaster 7200/7210, hever	0 kg	0 kg	0 kg

Příslušné sady a závaží pro daný stroj získáte od autorizovaného distributora Toro.

6

Kontrola hladiny kapalin

Nejsou potřeba žádné díly

Postup

1. Hladinu hydraulické kapaliny zkontrolujte před nastartováním motoru; postupujte podle pokynů v části Údržba hydraulického systému (strana 52).
2. Hladinu motorového oleje zkontrolujte před nastartováním motoru a po něm; postupujte podle pokynů v části Kontrola hladiny motorového oleje (strana 38).
3. Zkontrolujte chladicí soustavu před nastartováním motoru, postupujte podle pokynů v části Kontrola chladicí soustavy (strana 44).

7

Příručky a práce se školicími materiály

Díly potřebné k provedení tohoto kroku:

1	*Provozní příručka*
1	Uživatelská příručka k motoru
1	*Katalog dílů*
1	Podklady pro zaškolení obsluhy
1	Záruka na motor
1	*Prohlášení o shodě*
1	*Návod pro montáž* plošiny

Postup

1. Přečtěte si příručky.
2. Seznamte se se školicími materiály pro obsluhu.

Součásti stroje

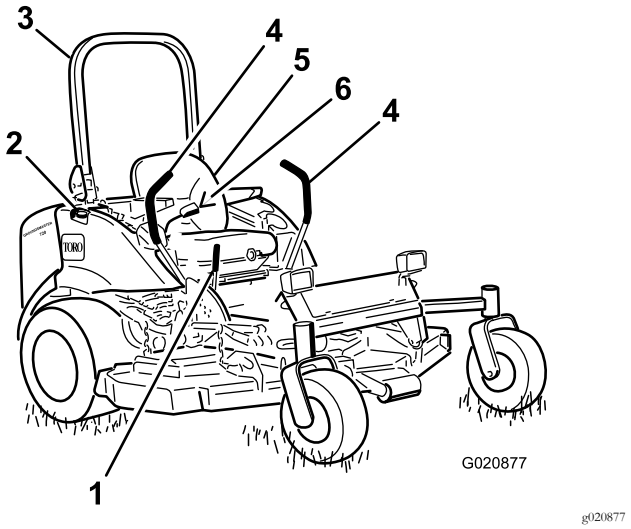

Obrázek 4

1. Páka parkovací brzdy
2. Uzávěr palivové nádrže (na obou stranách)
3. Ochranný oblouk
4. Ovládací páka pojezdu
5. Sedátko
6. Bezpečnostní pás

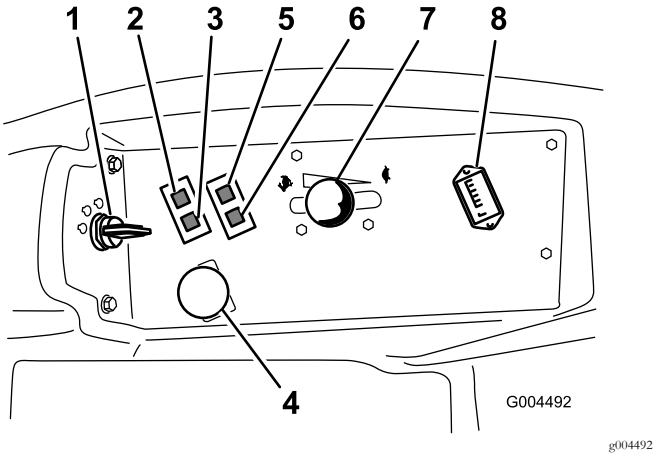

Obrázek 5

1. Spínač zapalování
2. Výstražná kontrolka teploty chladicí kapaliny motoru
3. Kontrolka žhavicích svíček
4. Spínač pohonu žacích nožů (PTO)
5. Výstražná kontrolka tlaku oleje
6. Kontrolka dobíjení
7. Páčka škrticí klapky
8. Počitadlo provozních hodin

Ovládací prvky

Než spustíte motor a začnete se strojem pracovat, seznamte se se všemi ovládacími prvky (Obrázek 4 a Obrázek 5).

Ovládací páky pojezdu

Ovládací páky pojezdu slouží k ovládání pohybu vpřed a vzad a zatáčení se strojem. Další informace naleznete v části Řízení stroje (strana 28).

Páka parkovací brzdy

Při každém vypnutí motoru zatáhněte parkovací brzdu, aby nedošlo k nežádoucímu pohybu stroje. Chcete-li zajistit stroj parkovací brzdou, zatáhněte za páku parkovací brzdy směrem dozadu a nahoru (Obrázek 6). Chcete-li uvolnit parkovací brzdu, zatlačte páku parkovací brzdy směrem dopředu a dolů.

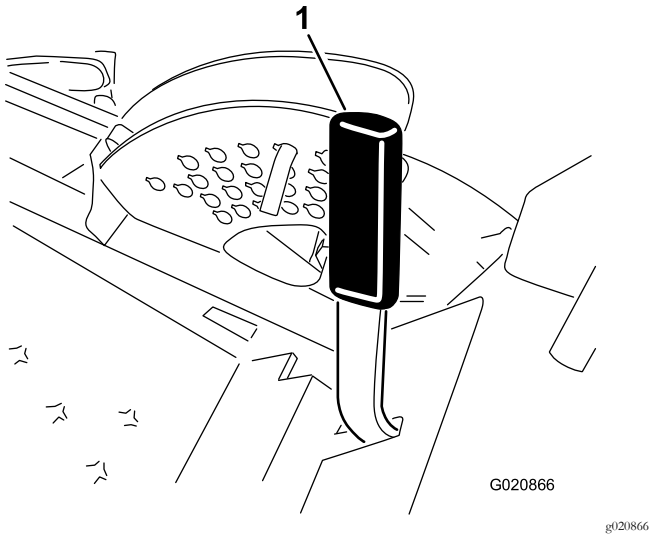

Obrázek 6

1. Páka parkovací brzdy

Spínač zapalování

Spínač zapalování má 3 polohy: VYPNUTO, ZAPNUTO/PŘEDEHŘEV a START.

Páčka škrticí klapky

Škrticí klapka ovládá otáčky motoru, rychlost žacích nožů a společně s ovládacími pákami pojezdu rovněž pojezdovou rychlost stroje. Přemístěním páčky škrticí klapky dopředu směrem k poloze RYCHLÝ CHOD otáčky motoru zvýšíte. Přemístěním páčky dozadu směrem k poloze POMALÝ CHOD otáčky motoru snížíte. Při sekání trávy vždy přepněte škrticí klapku do polohy RYCHLÝ CHOD.

Spínač pohonu žacích nožů (PTO)

Spínač pohonu žacích nožů (PTO) slouží ke spuštění a zastavení činnosti žacích nožů.

Čítač provozních hodin

Čítač provozních hodin zaznamenává počet provozních hodin stroje s klíčem zapalování v poloze PROVOZ. Hodnoty času použijte při plánování pravidelné údržby.

Kontrolka žhavicích svíček (oranžová)

Kontrolka žhavicích svíček se rozsvítí, když přepnete spínač zapalování do ZAPNUTÉ polohy. Zůstane rozsvícená 6 sekund. Když kontrolka zhasne, lze motor nastartovat.

Výstražná kontrolka teploty chladicí kapaliny motoru

Tato kontrolka svítí a žací nože se zastaví, když je teplota chladicí kapaliny motoru příliš vysoká. Pokud motor nevypnete a teplota chladicí kapaliny stoupne o dalších 11 °C, motor se zastaví.

Důležité: Když se sekací plošina zastaví a výstražná kontrolka teploty svítí, stiskněte spínač pohonu žacích nožů (PTO), přejeďte na bezpečné rovné místo, přepněte páčku škrticí klapky do polohy POMALÝ CHOD, přesuňte ovládací páky pojezdu do NEUTRÁLNÍ ZAJIŠTĚNÉ polohy a zatáhněte parkovací brzdu. Nechejte motor několik minut pracovat při volnoběžných otáčkách, aby došlo k ochlazení na bezpečnou úroveň. Zastavte motor a zkontrolujte chladicí soustavu; postupujte podle pokynů v části Kontrola chladicí soustavy (strana 44).

Kontrolka dobíjení

Kontrolka dobíjení se rozsvítí při závadě obvodu nabíjení systému.

Výstražná kontrolka tlaku oleje

Výstražná kontrolka tlaku oleje se rozsvítí, když tlak oleje v motoru klesne pod bezpečnou úroveň. Pokud je tlak oleje nízký, vypněte motor a zjistěte příčinu. Před dalším spuštěním motoru závadu odstraňte.

Palivoměr

Palivoměr (Obrázek 7) ukazuje množství paliva zbývajícího v nádrži.

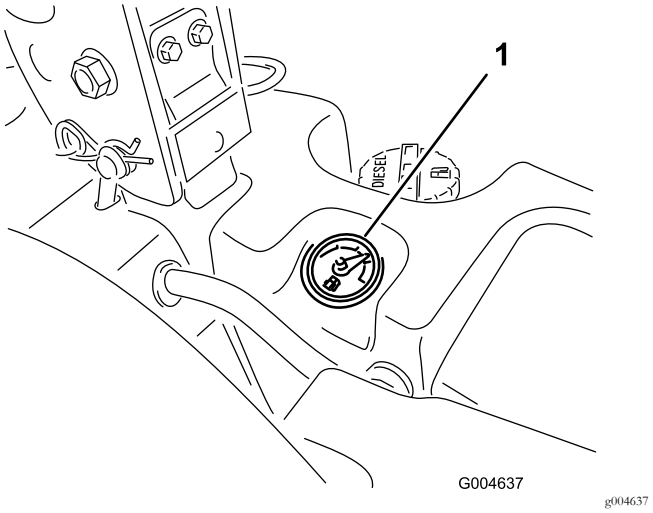

Obrázek 7

1. Palivoměr

Technické údaje

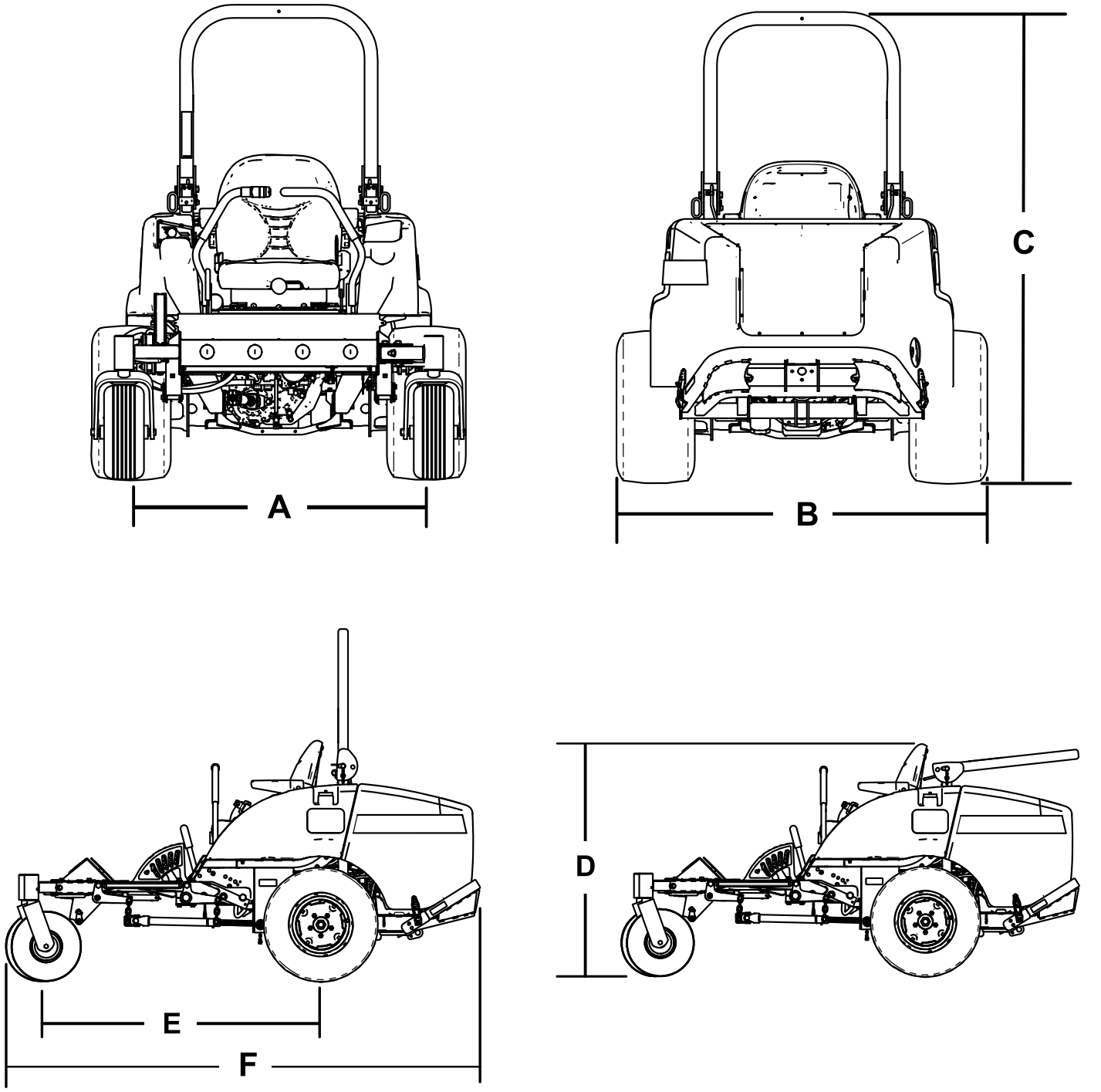

Obrázek 8

Popis	Odkaz na **Obrázek 8**	**Rozměry nebo hmotnost**
Výška se zdviženým ochranným obloukem	C	183 cm
Výška se spuštěným ochranným obloukem	D	125 cm
Celková délka	F	246 cm
Celková šířka	B	145 cm
Rozvor kol	E	145 cm

Sbíhavost zadních kol (mezi středy pneumatik)	A	114 cm
Světlá výška		15 cm
Hmotnost se 183cm SDD (30354 nebo 30481)		934 kg
Hmotnost se 152cm SDD (30456)		900 kg
Hmotnost se 183cm základní plošinou (30353)		876 kg
Hmotnost se 157cm základní plošinou (30457)		855 kg

Poznámka: Specifikace a design se mohou bez upozornění změnit.

Přídavná zařízení/příslušenství

Pro stroj je k dispozici řada přídavných zařízení a příslušenství schválených společností Toro, která vylepšují a rozšiřují možnosti stroje. Kontaktujte autorizované servisní středisko či distributora nebo navštivte stránky www.Toro.com kde najdete seznam schválených přídavných zařízení a příslušenství.

Obsluha

Poznámka: Levá a pravá strana stroje se určuje z pohledu obsluhy při normální pracovní poloze.

Před provozem

Bezpečnostní kroky před použitím

Obecné bezpečnostní informace

- Nikdy nedovolte, aby nezaškolené osoby nebo děti obsluhovaly stroj nebo na něm prováděly servis. Věková hranice obsluhy může být omezena místními předpisy. Majitel je zodpovědný za proškolení všech operátorů a mechaniků.
- Dobře se seznamte s bezpečným použitím zařízení, ovládacími prvky a významem bezpečnostních nápisů.
- Naučte se, jak stroj a motor rychle vypnout.
- Přesvědčte se, zda jsou namontovány kontrolní prvky přítomnosti obsluhy, bezpečnostní spínače a ochranné kryty, a zda správně fungují. Stroj nepoužívejte, pokud tyto prvky nefungují správně.
- Před sečením se vždy přesvědčte, zda jsou žací nože, jejich šrouby a montážní celky žací jednotky stroje v dobrém provozním stavu. Opotřebené nebo poškozené žací nože a šrouby vyměňujte po celých sadách, aby byla zachována mechanická rovnováha.
- Zkontrolujte prostor, kde budete stroj používat, a odstraňte všechny předměty, jež mohou být strojem vymrštěny.

Bezpečnost týkající se paliva

- Při manipulaci s palivem buďte velmi opatrní. Palivo je vysoce hořlavé a jeho výpary jsou výbušné.
- Uhaste všechny cigarety, doutníky, dýmky a ostatní zdroje vznícení.
- Používejte jen schválený kanystr.
- Nikdy neodstraňujte uzávěr palivové nádrže ani nedoplňujte nádrž palivem při spuštěném nebo horkém motoru.
- Nikdy nedoplňujte palivo do stroje v uzavřeném prostoru.
- Nikdy neskladujte stroj nebo nádobu s palivem v blízkosti otevřeného ohně, zdroje jisker nebo tepla, například u ohřívače vody nebo jiného zařízení.
- V případě rozlití paliva se nepokoušejte nastartovat motor a vyhýbejte se použití jakéhokoli zdroje vznícení, dokud se palivové výpary nerozptýlí.

Doplnění paliva

Doporučené palivo

Používejte pouze čistou čerstvou naftu s velmi nízkým obsahem síry (<15 miliontin) podle specifikace ASTM D 975 nebo EN 590. Nafta musí mít minimální cetanové číslo 40. Aby byla zajištěna čerstvost, nakupujte palivo v takovém množství, aby je bylo možné spotřebovat do 180 dní.

Důležité: Použití jiného paliva než paliva s velmi nízkým obsahem síry může poškodit emisní systém motoru.

Objem palivové nádrže: 43,5 l

Při teplotách nad -7 °C používejte letní motorovou naftu (č. 2-D), při nižších teplotách zimní naftu (č. 1-D nebo směs č. 1-D/2-D). Zimní nafta má při nízkých teplotách nižší teplotu vznícení a vlastnosti tečení za studena, jež usnadní startování a omezí ucpávání palivového filtru.

Používání letní nafty při teplotách nad -7 °C přispívá ve srovnání se zimní naftou k delší životnosti palivového čerpadla a vyššímu výkonu.

Důležité: Nepoužívejte místo nafty petrolej ani benzin. Nedodržení tohoto upozornění může vést k poškození motoru.

Možnost použití bionafty

U tohoto stroje lze rovněž použít palivo s podílem bionafty do stupně B20 (20 % bionafty, 80 % motorové nafty). Používejte výhradně bionaftu s velmi nízkým obsahem síry. Dodržujte následující bezpečnostní opatření:

- Podíl bionafty v palivu musí odpovídat specifikaci ASTM D6751 nebo EN14214.
- Složení směsi paliva musí splňovat normu ASTM D975 nebo EN590.
- Směsi s bionaftou mohou poškodit nátěr povrchů.
- Kontrolujte těsnění, hadice a vložky, které jsou v kontaktu s palivem, jelikož může docházet k jejich postupnému poškození.
- Po určité době po přechodu na směs bionafty lze předpokládat ucpání palivového filtru.
- O další informace o bionaftě požádejte distributora.

Tankování paliva do nádrže

Důležité: Nádrže paliva jsou propojené, avšak palivo neprotéká mezi nádržemi příliš rychle. Proto je při tankování nutné zaparkovat na rovném povrchu. Při parkování ve svahu můžete nechtěně nádrže přeplnit.

Důležité: Palivové nádrže nepřeplňujte.

Důležité: **Nádrže paliva neotvírejte, pokud parkujete ve svahu. Mohlo by dojít k rozlití paliva.**

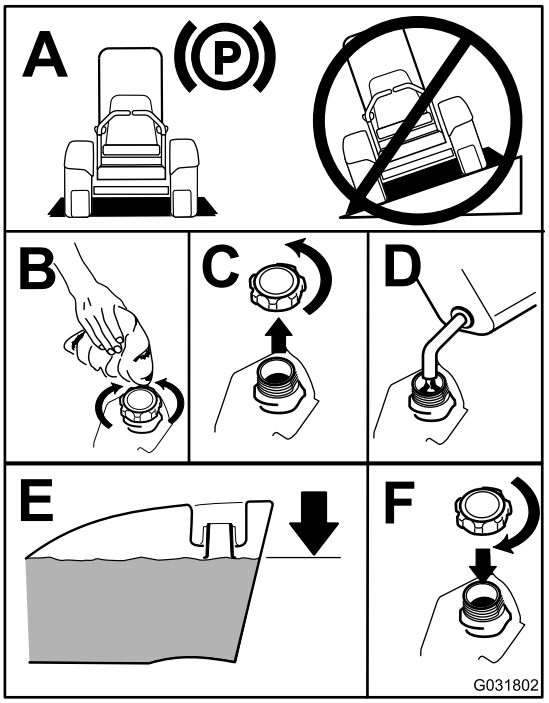

g031802

Obrázek 9

Poznámka: Je-li to možné, doplňte palivovou nádrž po každém použití. Minimalizuje se tím tvorba kondenzace uvnitř palivové nádrže.

Kontrola motorového oleje

Než spustíte motor a zahájíte práce se strojem, vždy zkontrolujte hladinu oleje v klikové skříni motoru; viz Kontrola hladiny motorového oleje (strana 38).

Kontrola chladicí soustavy

Před spuštěním motoru a použitím stroje zkontrolujte chladicí systém, viz Kontrola chladicí soustavy (strana 44).

Kontrola hydraulické soustavy

Před spuštěním motoru a použitím stroje zkontrolujte hydraulický systém, viz Kontrola hydraulické soustavy (strana 52).

Použití konstrukce ROPS (Systém ochrany proti převrácení)

⚠ DŮLEŽITÉ UPOZORNĚNÍ

Z důvodu ochrany před úrazem či smrtí v důsledku převrácení ponechte ochranný oblouk vztyčený a zajištěný a používejte bezpečnostní pás.

Zadní část sedátka musí být zajištěna západkou.

⚠ DŮLEŽITÉ UPOZORNĚNÍ

Pokud je ochranný oblouk spuštěný dolů, není stroj chráněn proti převrácení.

- **Ochranný oblouk spusťte pouze tehdy, je-li to nezbytně nutné.**
- **Když je ochranný oblouk spuštěný, nepoužívejte bezpečnostní pás.**
- **Jeďte pomalu a opatrně.**
- **Ochranný oblouk zvedněte, jakmile to prostor nad vámi umožňuje.**
- **Před jízdou pod jakýmikoli objekty a předměty pečlivě zkontrolujte prostor nad hlavou (např. větve, dveřní vstupy, elektrické vedení) a zabraňte kontaktu s nimi.**

Zvednutí konstrukce ROPS

Zvedněte konstrukci ROPS, viz Obrázek 11.

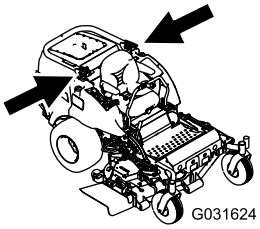

g031624

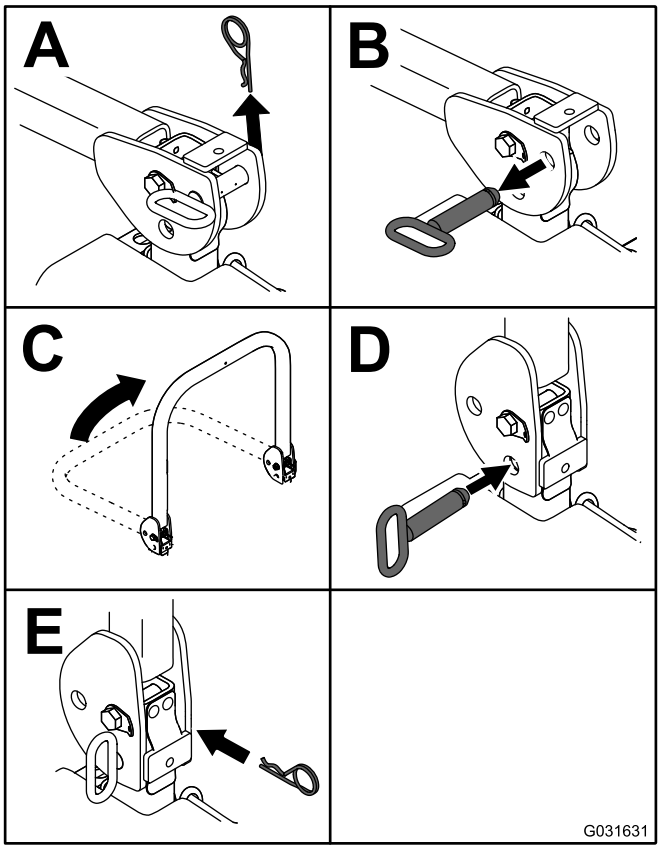

g031631

Obrázek 10

Důležité: Když je ochranný oblouk vztyčený a zajištěný, používejte vždy bezpečnostní pás. Když je ochranný oblouk spuštěný, nepoužívejte bezpečnostní pás.

Spuštění konstrukce ROPS

Spusťte konstrukci ROPS, viz Obrázek 10.

Poznámka: Zatlačením oblouku dopředu uvolníte tlak na čepy.

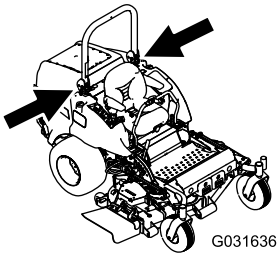

g031636

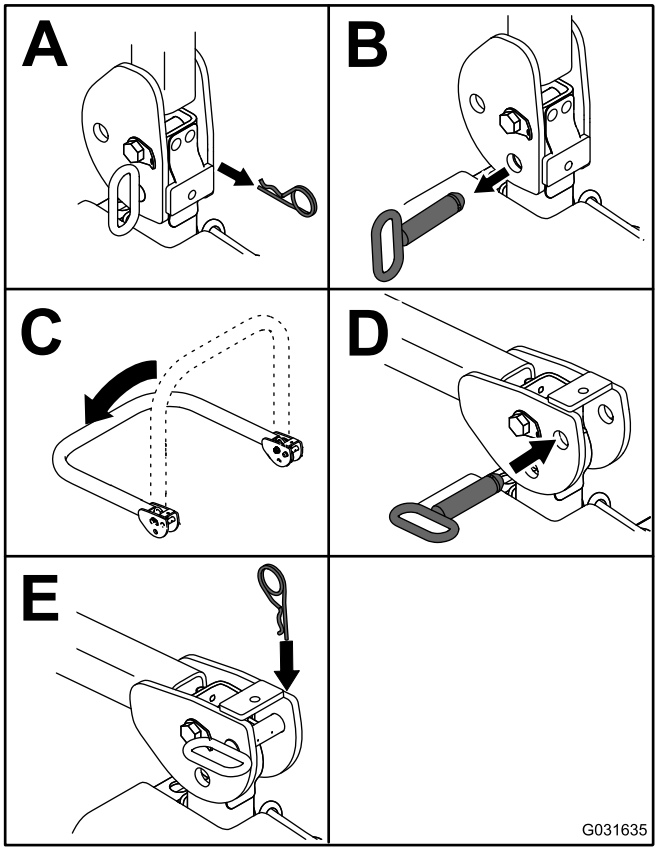

g031635

Obrázek 11

Poznámka: Zabezpečte konstrukci ROPS tak, aby nedošlo k poškození kapoty.

Bezpečnost na prvním místě

Pozorně si přečtěte všechny bezpečnostní pokyny a symboly v části věnované bezpečnosti. Tyto informace mohou pomoci zabránit vašemu zranění či zranění přihlížejících osob.

⚠ NEBEZPEČÍ

Při práci se strojem na mokré trávě nebo na strmých svazích může dojít ke klouzání a ztrátě kontroly.

- **Na svazích snižte rychlost a pracujte se zvýšenou pozorností.**
- **Nikdy nepracujte se strojem v blízkosti vodních ploch.**

⚠ NEBEZPEČÍ

Pokud kola přejedou za okraj, hrozí převrácení s následkem vážného zranění, smrti či utopení.

Nikdy nepracujte se strojem v blízkosti srázů.

⚠ NEBEZPEČÍ

Při práci se strojem se sníženým ochranným obloukem může v případě převrácení dojít k vážnému zranění nebo smrti.

Ochranný oblouk vždy ponechte ve zcela vztyčené a zajištěné poloze a používejte bezpečnostní pás.

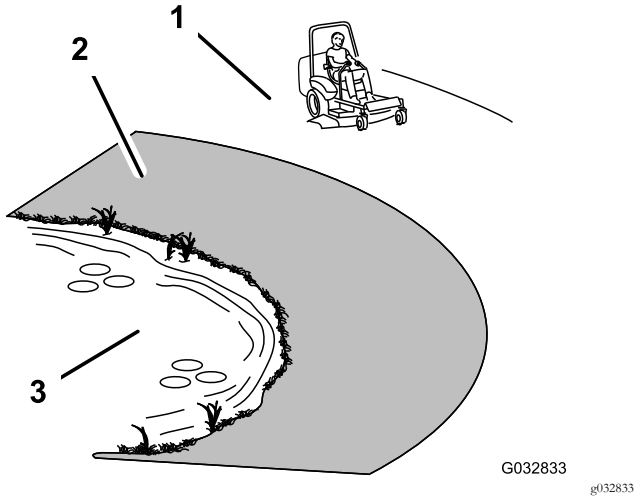

Obrázek 12

1. Bezpečná zóna
2. V blízkosti srázů a vodních ploch používejte ruční sekačku nebo vyžínač.
3. Vodní plocha

⚠ VÝSTRAHA

Tento stroj je zdrojem hluku překračujícího na místě obsluhy 85 dBA a při dlouhodobém vystavení jeho působení může způsobit ztrátu sluchu.

Při práci se strojem používejte ochranu sluchu.

Používejte ochranné prostředky zraku, sluchu, rukou, nohou a hlavy.

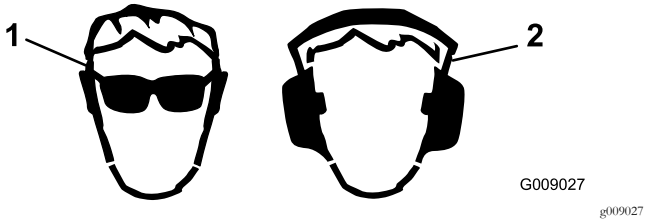

Obrázek 13

1. Používejte ochranné brýle.
2. Používejte ochranu sluchu.

Použití bezpečnostního blokovacího systému

⚠ VÝSTRAHA

Jestliže jsou ochranné spínače odpojeny nebo poškozeny, stroj se může za provozu chovat nepředvídatelně a způsobit zranění osob.

- **S ochrannými spínači nemanipulujte.**
- **Denně funkci ochranných spínačů kontrolujte a jakýkoli poškozený spínač před použitím stroje vyměňte.**

Funkce bezpečnostního blokovacího systému

Bezpečnostní blokovací systém znemožňuje nastartování motoru, pokud nejsou splněny tyto předpoklady:

- Obsluha nesedí na sedátku nebo není zatažena parkovací brzda.
- Pohon žacích nožů (PTO) není vypnutý.
- Ovládací páky pojezdu nejsou v NEUTRÁLNÍ ZAJIŠTĚNÉ poloze.
- Teplota motoru není pod maximální provozní teplotou.

Bezpečnostní blokovací systém rovněž zastaví motor, pokud dojde k přesunutí pák pohonu z NEUTRÁLNÍ ZAJIŠTĚNÉ polohy, když je zatažena parkovací brzda. Pokud opustíte sedátko, když je pohon žacích nožů (PTO) zapnutý, dojde k zastavení motoru po sekundové prodlevě.

Zkouška bezpečnostního blokovacího systému

Servisní interval: Při každém použití nebo denně

Před každým použitím stroje proveďte zkoušku bezpečnostního blokovacího systému. Pokud bezpečnostní systém nefunguje v souladu s níže uvedeným popisem, nechte bezpečnostní systém okamžitě opravit v autorizovaném servisním středisku.

1. Sedněte si na sedátko, zatáhněte parkovací brzdu a ZAPNĚTE pohon žacích nožů (PTO). Zkuste nastartovat motor; motor nesmí naskočit.

2. Sedněte si na sedátko, zatáhněte parkovací brzdu a VYPNĚTE pohon žacích nožů (PTO). Přesuňte jednu z ovládacích pák pojezdu z NEUTRÁLNÍ ZAJIŠTĚNÉ polohy. Zkuste nastartovat motor; motor nesmí naskočit. Zopakujte postup pro druhou ovládací páku pojezdu.
3. Sedněte si na sedátko, zatáhněte parkovací brzdu, VYPNĚTE pohon žacích nožů (PTO) a přesuňte ovládací páky pojezdu do NEUTRÁLNÍ ZAJIŠTĚNÉ polohy. Spusťte motor. Když motor pracuje, uvolněte parkovací brzdu, zapněte pohon žacích nožů a mírně se zvedněte ze sedátka; motor musí do 2 sekund vypnout.
4. Zvedněte se ze sedátka, zatáhněte parkovací brzdu, VYPNĚTE pohon žacích nožů (PTO) a přesuňte ovládací páky pojezdu do NEUTRÁLNÍ ZAJIŠTĚNÉ polohy. Spusťte motor. Když motor běží, přesuňte jednu z ovládacích pák pojezdu do středu; motor musí do 2 sekund vypnout. Zopakujte postup pro druhou ovládací páku pojezdu.
5. Zvedněte se ze sedátka, uvolněte parkovací brzdu, VYPNĚTE pohon žacích nožů (PTO) a přesuňte ovládací páky pojezdu do NEUTRÁLNÍ ZAJIŠTĚNÉ polohy. Zkuste nastartovat motor; motor se nesmí protáčet.

Použití jednotky SCM k diagnostice problémů systému

Stroj je vybaven standardní řídicí jednotkou (SCM) monitorovacího systému, která sleduje funkci různých klíčových prvků. Jednotka SCM se nachází pod pravým ovládacím panelem. Přístup k ní je možný přes boční kryt panelu (Obrázek 14). Chcete-li otevřít boční kryt panelu, uvolněte 2 západky a zatáhněte za něj.

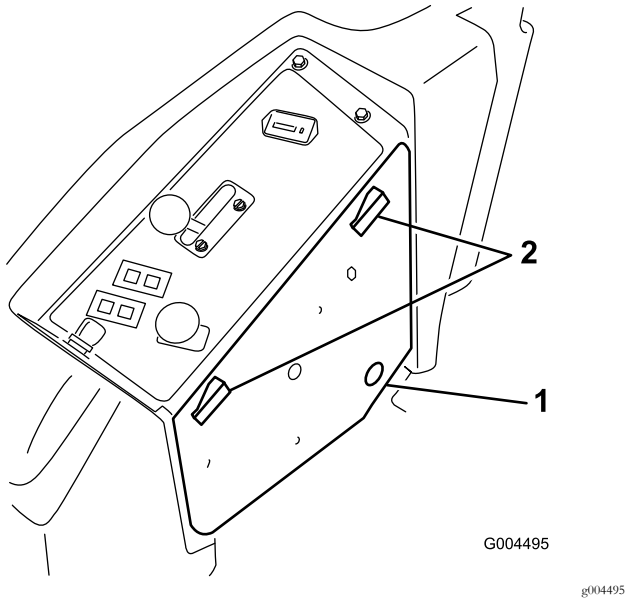

Obrázek 14

1. Boční kryt panelu
2. Západky

Na přední straně jednotky SCM je 11 kontrolek LED, které rozsvícením signalizují různé stavy systému. 7 těchto kontrolek je možné použít pro diagnostiku systému. Viz Obrázek 15 s popisem významu jednotlivých kontrolek. Podrobnosti o používání zbývajících funkcí jednotky SCM naleznete v *servisní příručce*, kterou lze získat od autorizovaného distributora Toro.

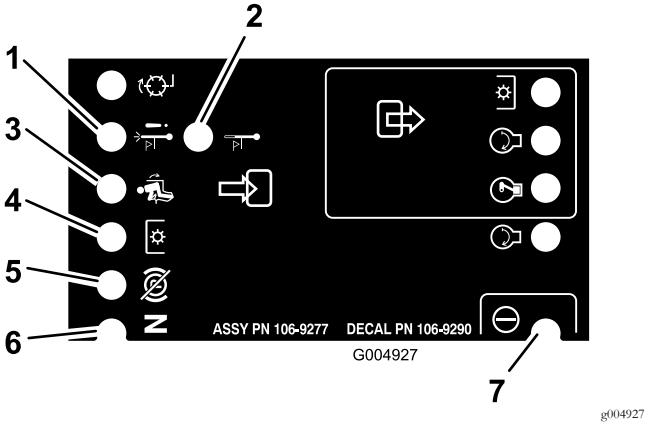

Obrázek 15

1. Vypnutí při vysoké teplotě – teplota motoru překročila bezpečnou úroveň a motor byl vypnut. Zkontrolujte chladicí soustavu.
2. Výstraha při vysoké teplotě – teplota motoru se blíží nebezpečné úrovni a sekací plošina byla vypnuta. Zkontrolujte chladicí soustavu.
3. Obsluha na sedátku.
4. Zapnutý pohon žacích nožů (PTO).
5. Parkovací brzda není zatažena.
6. Páky ovládání jsou v neutrální poloze.
7. Jednotka SCM je napájena a funkční.

Nastavení polohy sedátka

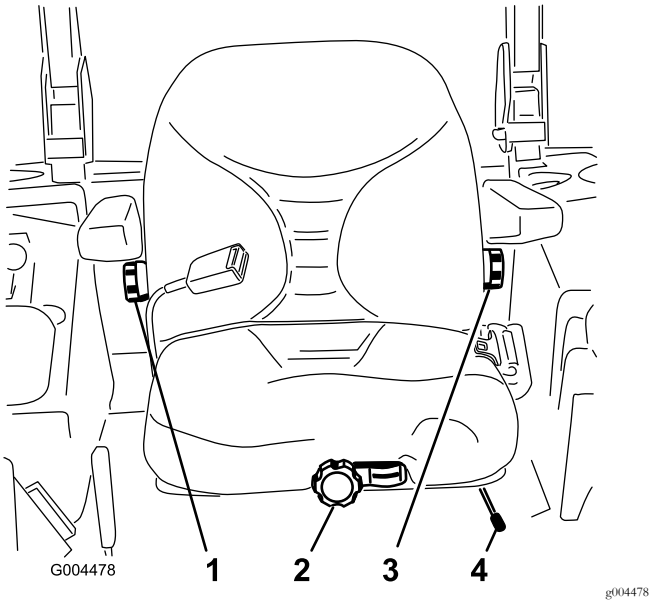

Obrázek 16

1. Kolečko opěrky
2. Kolečko odpružení sedátka
3. Knoflík nastavení bederní opěrky
4. Páka pro nastavení polohy sedátka

Změna polohy sedátka

Sedátko je možné posunout dopředu a dozadu. Jeho polohu si nastavte tak, abyste měli optimální podmínky pro řízení a ovládání stroje a maximální pracovní pohodlí.

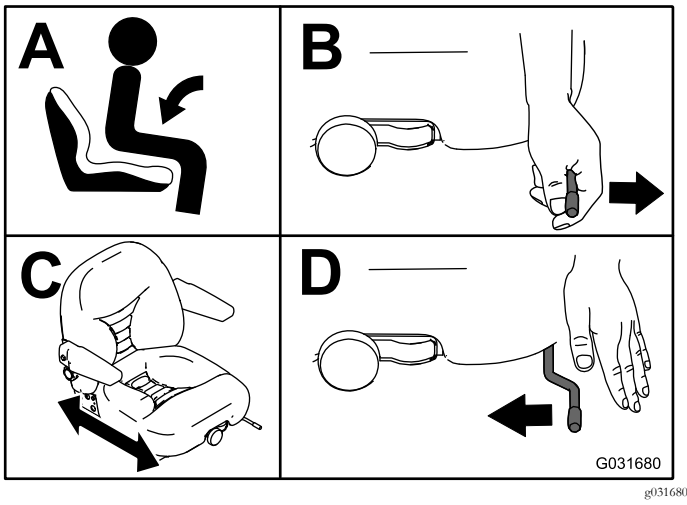

Obrázek 17

Změna výšky sedátka

Sedátko je možné nastavit na hladkou a pohodlnou jízdu. Umístěte sedátko tak, aby se vám sedělo co nejpohodlněji.

Aniž byste na sedátku seděli, otáčejte knoflíkem vpředu požadovaným směrem (Obrázek 16).

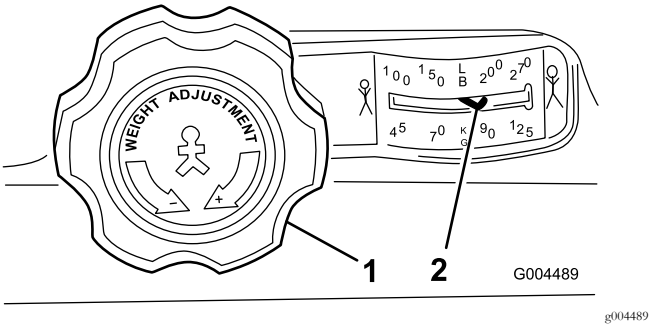

Obrázek 18

1. Kolečko odpružení sedátka
2. Nastavení hmotnosti obsluhy

Změna polohy opěrky

Opěrku je možné nastavit tak, aby byla zajištěna pohodlná jízda. Umístěte opěrku tak, abyste dosáhli nejvyššího pohodlí.

Chcete-li ji seřídit, otočte knoflíkem pod pravou opěrkou ruky požadovaným směrem (Obrázek 16).

Změna bederní opěrky

Bederní opěrku je možné nastavit tak, aby přesně odpovídala dolní části vašich zad.

Chcete-li ji seřídit, otočte knoflíkem pod levou opěrkou ruky požadovaným směrem (Obrázek 16).

Během provozu

Bezpečnostní kroky během použití

Obecné bezpečnostní informace

- Majitel nebo obsluha odpovídají za nehody, jež mohou vést ke zranění osob nebo poškození majetku, a je jejich povinností jim předcházet.
- Používejte vhodný oděv, včetně ochranných brýlí, pevné protiskluzové obuvi a chráničů sluchu. Svažte si dlouhé vlasy a nenoste šperky.
- Stroj neobsluhujte, jste-li nemocní, unavení nebo pod vlivem alkoholu nebo drog.
- Nikdy na stroji nepřevážejte spolujezdce a během provozu stroje zajistěte, aby se přihlížející osoby nebo zvířata zdržovala v bezpečné vzdálenosti.
- Se strojem pracujte jen za dobré viditelnosti, abyste se mohli vyhnout výmolům a nebezpečí skrytému v terénu.
- Nesekejte mokrou trávu. Stroj může v důsledku snížené tahové síly podklouzávat.
- Před spuštěním motoru se přesvědčte, zda jsou všechny pohony v neutrální poloze, zda je zatažena parkovací brzda a zda zaujímáte správnou pracovní pozici.

- Nepřibližujte ruce ani nohy k žacím jednotkám. Držte se v bezpečné vzdálenosti od vyhazovacího otvoru.
- Před couváním se pohledem dozadu a dolů ujistěte, že máte volnou cestu.
- Buďte opatrní, pokud se blížíte k nepřehledným zatáčkám, křovinám, stromům nebo jiným objektům, jež vám mohou bránit ve výhledu.
- Nesečte v blízkosti prudkých svahů, příkopů nebo náspů. Pokud kolo přejede přes okraj nebo se okraj propadne, stroj se může náhle převrhnout.
- Vypínejte žací nože pokaždé, když nesečete.
- Pokud zasáhnete nějaký předmět nebo jestliže stroj nadměrně vibruje, zastavte jej a zkontrolujte nože. Před obnovením provozu proveďte všechny nezbytné opravy.
- Při zatáčení a jízdě přes silnice nebo chodníky stroj zpomalte a počínejte si opatrně. Vždy dejte přednost jiným vozidlům.
- Před nastavením výšky sečení vypněte pohon žací jednotky a motor (v případě, že výšku nelze nastavit z pracovní pozice).
- Nikdy nespouštějte motor v prostoru, kde se mohou hromadit výfukové plyny.
- Nikdy nenechávejte stroj se spuštěným motorem bez dozoru.
- Před opuštěním pracovní pozice proveďte následující úkony (včetně vyprázdnění sběracích košů nebo zprůchodnění vyhazovacího kanálu):
  - Zaparkujte stroj na rovném povrchu.
  - Vyřaďte pohon a všechna přídavná zařízení spusťte dolů.
  - Zatáhněte parkovací brzdu.
  - Vypněte motor a vyjměte klíč ze zapalování.
  - Počkejte, dokud se nezastaví všechny pohyblivé součásti.
- Nepracujte se strojem, pokud hrozí nebezpečí zásahu bleskem.
- Nepoužívejte stroj jako vlečné vozidlo.
- Používejte pouze příslušenství, přídavná zařízení a náhradní díly schválené společností Toro® Company.

Bezpečnost při použití systému ochrany v případě převrácení (ROPS)

- **Neodstraňujte** konstrukci ROPS ze stroje.
- Přesvědčte se, zda jste připoutáni bezpečnostním pásem a zda jste schopni se v případě nouze rychle odpoutat.
- Věnujte velkou pozornost překážkám nad hlavou a vyhýbejte se kontaktu s nimi.
- Udržujte konstrukci ROPS v bezpečném provozním stavu a pravidelně pečlivě kontrolujte, zda není poškozená a zda jsou všechny montážní prvky utaženy.
- Poškozenou konstrukci ROPS vyměňte. Nesnažte se ji opravovat nebo upravovat.

Stroje se sklopným ochranným obloukem

- Když je ochranný oblouk ve vzpřímené poloze, vždy se připoutejte bezpečnostním pásem.
- Konstrukce ROPS je integrované bezpečnostní zařízení. Při práci se strojem se sklopným ochranným obloukem ve vzpřímené poloze je nutné, aby byl oblouk uzamčen a vy jste byli připoutáni bezpečnostním pásem.
- Ochranný oblouk je možné dočasně sklopit jen tehdy, když je to nezbytně nutné. Když je ochranný oblouk sklopený, nepoužívejte bezpečnostní pás.
- Mějte na paměti, že pokud je ochranný oblouk sklopený, není obsluha při převrácení stroje chráněna.
- Zkontrolujte oblast, kde budete sekat, a nikdy nesklápějte ochranný oblouk, pokud se v ní nacházejí svahy, srázy či vodní plochy.

Bezpečnost při práci ve svahu

- Při práci ve svahu zpomalte stroj a buďte velice opatrní. Po svahu jezděte ve směru nahoru nebo dolů. Stabilitu stroje ovlivňuje i stav různých travnatých ploch.
- Na svahu se strojem nezatáčejte. Pokud je zatáčení se strojem nevyhnutelné, úkon provádějte pokud možno pomalu a postupně po svahu dolů.
- Se strojem prudce nezatáčejte. Při jízdě se strojem vzad si počínejte opatrně.
- Používáte-li stroj s přídavnými zařízeními, počínejte si velice opatrně – mohou totiž ovlivnit stabilitu stroje.

Použití parkovací brzdy

Při zastavení stroje či ponechání stroje bez dozoru vždy zatáhněte parkovací brzdu.

Zatažení parkovací brzdy

⚠ DŮLEŽITÉ UPOZORNĚNÍ

Parkovací brzda nemusí udržet stroj zastavený na svahu a může zapříčinit zranění osob nebo poškození majetku.

Neparkujte stroj na svazích, aniž byste podepřeli kola zarážkami.

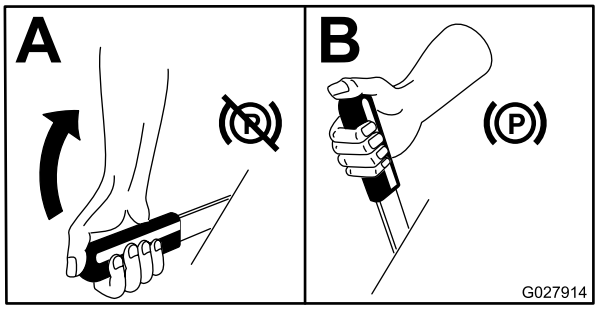

g027914

Obrázek 19

Uvolnění parkovací brzdy

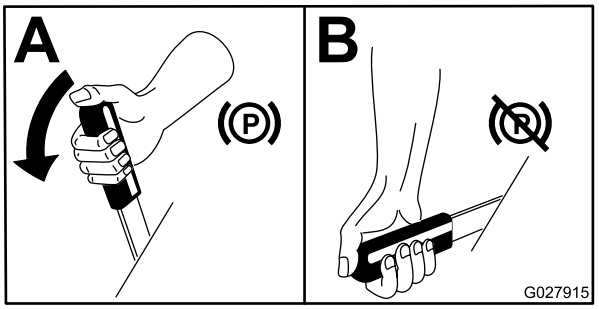

g027915

Obrázek 20

Spuštění a vypnutí motoru

Spuštění motoru

Poznámka: Kontrolka žhavicích svíček se na 6 sekund rozsvítí, když přepnete klíč zapalování do PROVOZNÍ polohy. Jakmile kontrolka zhasne, otočte zapalování do polohy START.

Důležité: Nepoužívejte delší startovací cykly než 15 sekund za minutu, aby nedošlo k přehřátí startéru.

Důležité: Po výměně motorového oleje, generální opravě motoru, převodovky nebo motoru kol a po prvním spuštění motoru je nutné, abyste pracovali se strojem po dobu 1 až 2 minut s pákou škrticí klapky v poloze pro POMALÝ CHOD, a to jak ve směru jízdy vpřed, tak ve směru jízdy vzad. Použijte páku ovládání zdvihu a páku pohonu žacích nožů (PTO) a ověřte jejich správnou funkčnost. Vypněte motor a zkontrolujte hladinu kapalin, možný únik oleje, nedotažené součásti a další patrné závady.

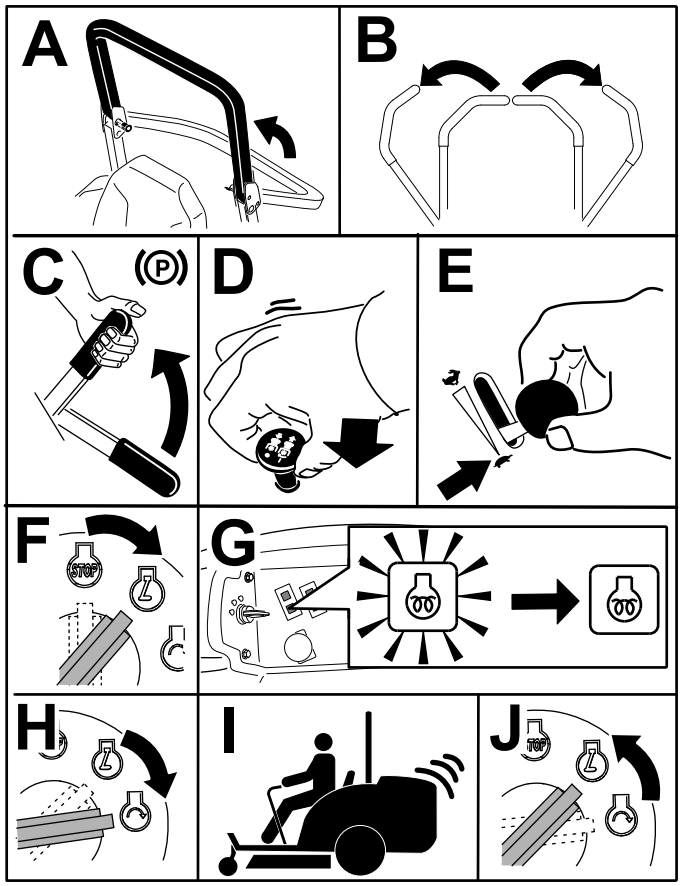

g191137

Obrázek 21

Poznámka: Ponechejte páčku škrticí klapky uprostřed mezi polohou pro POMALÝ a RYCHLÝ chod, dokud se motor a hydraulický systém nezahřejí.

Vypnutí motoru

⚠ VÝSTRAHA

Děti nebo přihlížející osoby se mohou zranit, pokud se pokusí sekačku ponechanou bez dozoru uvést do pohybu.

Pokaždé, když stroj necháte i na krátkou dobu bez dozoru, vytáhněte klíč ze zapalování a zatáhněte parkovací brzdu.

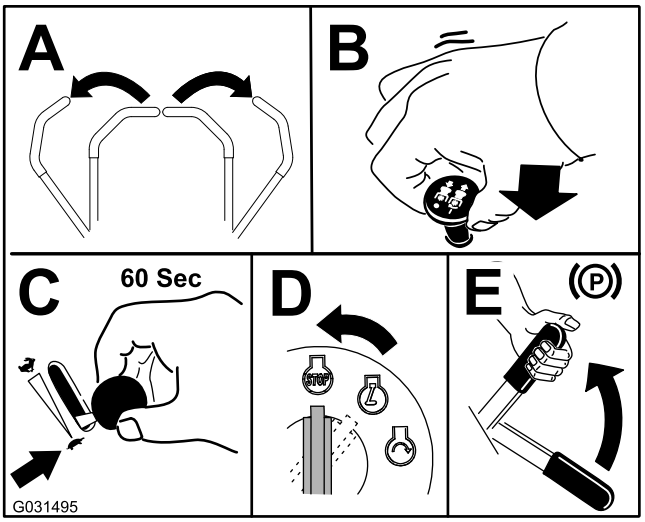

g031495

Obrázek 22

Řízení stroje

Ovládací páčkou škrticí klapky je možno regulovat rychlost motoru měřenou v otáčkách za minutu (ot./min). Chcete-li zajistit nejvyšší účinnost stroje, posuňte páčku škrticí klapky do polohy RYCHLÝ CHOD. Při používání poháněných přídavných zařízení vždy pracujte se škrticí klapkou v poloze RYCHLÝ CHOD.

⚠ VÝSTRAHA

Stroj může zatáčet velmi prudce. Můžete nad ním ztratit kontrolu a způsobit zranění nebo poškození stroje.

- **Při zatáčení dbejte opatrnosti.**
- **Před prováděním ostrých otáček zpomalte.**

1. Uvolněte parkovací brzdu.

   Poznámka: Pokud při zatažené parkovací brzdě přesunete ovládací páky pojezdu z NEUTRÁLNÍ ZAJIŠTĚNÉ POLOHY, motor se vypne.

2. Přemístěte páky do středové, odjištěné polohy.
3. Při jízdě postupujte následujícím způsobem:
   - Chcete-li jet rovně dopředu, pomalu zatlačte ovládací páky pojezdu dopředu (Obrázek 23).
   - Chcete-li jet rovně dozadu, pomalu zatáhněte ovládací páky pojezdu dozadu (Obrázek 23).
   - Chcete-li zatočit, zpomalte stroj zatažením obou pák dozadu a poté zatlačte dopředu páku na opačné straně, než je strana, kam chcete zatočit (Obrázek 23).
   - Chcete-li zastavit, přesuňte obě ovládací páky pojezdu do NEUTRÁLNÍ polohy.

Poznámka: Čím více ovládací páky pojezdu posunete v požadovaném směru, tím rychleji se bude stroj pohybovat příslušným směrem.

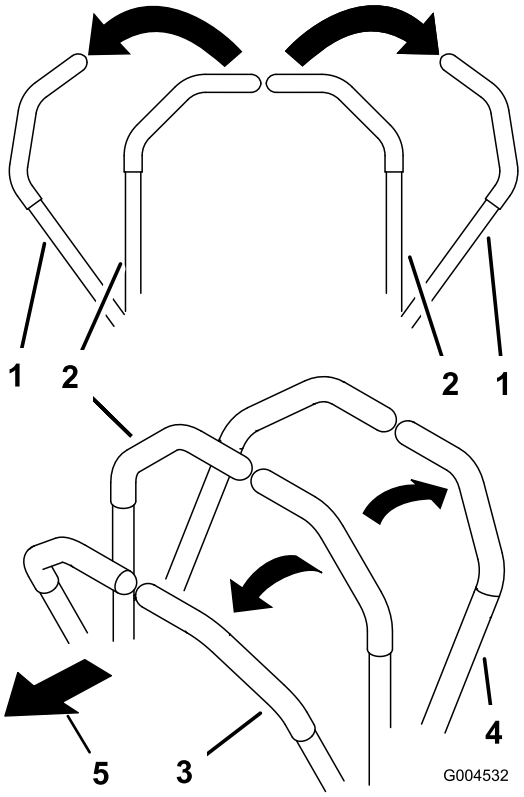

g004532

Obrázek 23

1.	Ovládací páka pojezdu – NEUTRÁLNÍ ZAJIŠTĚNÁ poloha	3.	Dopředu
2.	Středová odjištěná poloha	4.	Dozadu

Obsluha sekačky

Použití spínače zdvihu plošiny

Spínač zdvihu plošiny slouží ke zvednutí a spuštění sekací plošiny (Obrázek 24). Tato funkce vyžaduje, aby motor běžel.

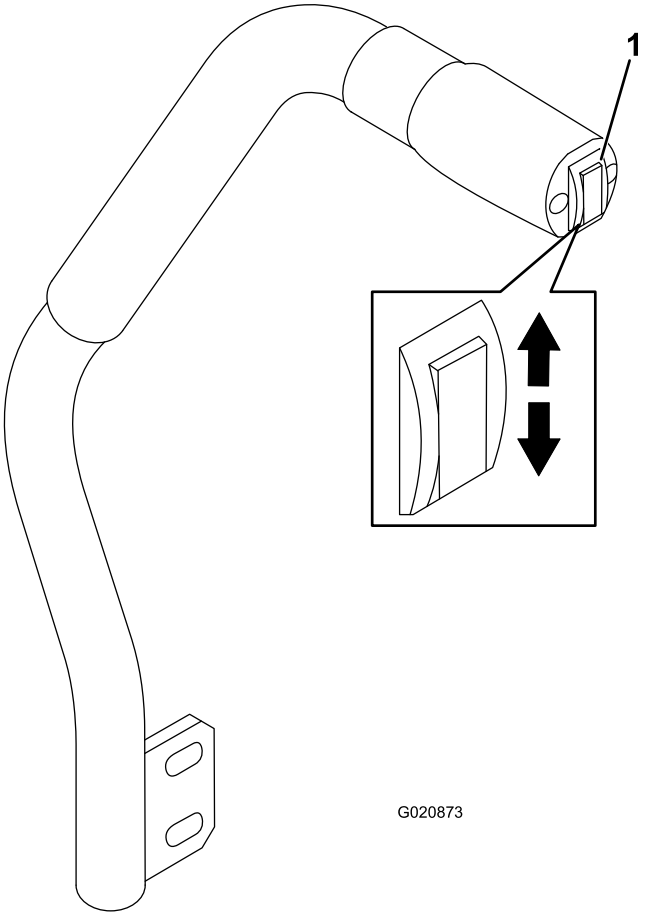

g020873

Obrázek 24

1. Spínač zdvihu plošiny

- Chcete-li sekací plošinu spustit dolů, zatlačte spínač zdvihu plošiny dolů (Obrázek 24).

  Důležité: Když sekací plošinu spustíte, bude nastavena do plovoucí/nečinné polohy.

- Chcete-li sekací plošinu zvednout, zatlačte spínač zdvihu plošiny nahoru (Obrázek 24).

Důležité: Po dokončení pohybu sekačky nahoru či dolů spínač v poloze zvedání nebo spouštění již dále nedržte. Pokud tak učiníte, dojde k poškození hydraulického systému.

Zařazení pohonu žacích nožů (PTO)

Spínač pohonu žacích nožů (PTO) slouží ke spuštění a zastavení žacích nožů sekačky a některých typů hnaného příslušenství.

Poznámka: Pokud je motor chladný, nechte jej před zapnutím pohonu žacích nožů 5 až 10 minut zahřát.

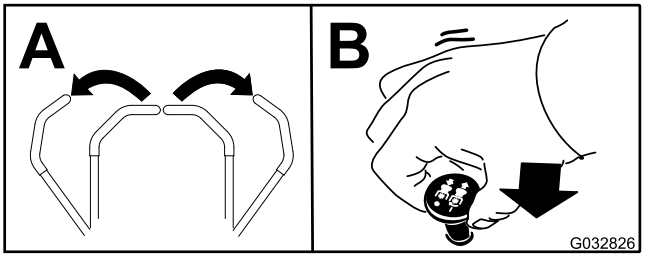

g032826

Obrázek 25

Zastavení pohonu žacích nožů (PTO)

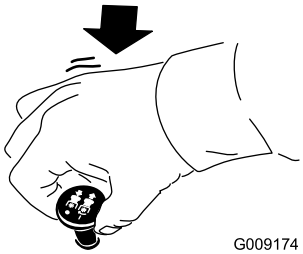

g009174

Obrázek 26

Seřízení výšky sekání

Výšku sekání můžete seřídit v rozsahu od 2,5 do 15,2 cm v krocích po 6 mm přemístěním dorazového čepu do různých otvorů.

1. Když motor pracuje, zatlačte spínač zdvihu plošiny nahoru, dokud se sekací plošina zcela nezvedne, a **ihned spínač uvolněte** (Obrázek 24).
2. Otočte dorazový čep tak, aby byl upínací kolík zarovnán s drážkami v otvorech držáku pro nastavení výšky sekání, a vytáhněte jej (Obrázek 27).
3. Vyberte otvor v držáku pro nastavení výšky sekání, který odpovídá požadované výšce sekání, zasuňte čep a otočením dolů jej zajistěte (Obrázek 27).

   Poznámka: Otvory jsou uspořádány ve 4 řadách (Obrázek 27). Horní řada slouží k nastavení výšky sekání uvedené nad čepem. Druhá řada odshora slouží k nastavení uvedené výšky plus 6 mm. Třetí řada odshora slouží k nastavení uvedené výšky plus 12 mm. Spodní řada slouží k nastavení uvedené výšky plus 18 mm. Pro polohu s výškou 15,8 cm je k dispozici pouze jeden otvor v druhé řadě. Tento otvor nepřidává k poloze 15,2 cm dalších 6 mm.

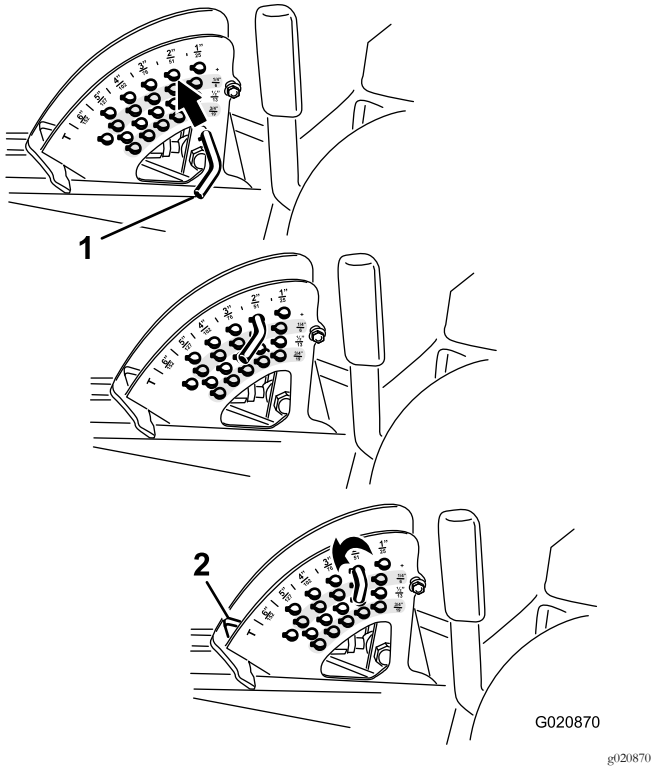

Obrázek 27

1. Dorazový čep
2. Doraz výšky sekání

4. Seřiďte ochranné válce a kluzné lišty podle potřeby.

Provozní tipy

Rychlé nastavení škrticí klapky / pojezdové rychlosti

S ohledem na zajištění dostatečného výkonu stroje a plošin při sekání pracujte s páčkou škrticí klapky v poloze RYCHLÝ CHOD a přizpůsobte pojezdovou rychlost podmínkám. Pojezdovou rychlost snižte, když se zatížení žacích nožů zvýší, a naopak ji zvyšte, pokud se zatížení žacích nožů sníží.

Směr sekání

Střídejte směr sekání, aby se na trávníku postupně nevytvářely vyjeté koleje. Tím současně napomáháte dobrému rozptylu posekané trávy, což podporuje její rozklad a přechod živin do půdy.

Rychlost sekání

Lepší kvality sekání dosáhnete za určitých podmínek snížením pojezdové rychlosti.

Nesekejte příliš nízko

Pokud je šířka sekání sekačky větší než u dříve používané sekačky, zvyšte výšku sekání, čímž zajistíte, že nerovný trávník neposekáte příliš nízko.

Volba odpovídajícího nastavení výšky sekání

Při sekání odstraňte přibližně 25 mm, ne však více než 1/3 stébla trávy. U výjimečně bujné a husté trávy může být nutné snížit pojezdovou rychlost vpřed nebo zvýšit výšku sekání o jeden stupeň.

Důležité: Při sekání více než 1/3 stébla trávy a v případě sekání řídké dlouhé trávy či za suchých podmínek používejte žací nože s plochým hřbetem, aby se omezilo množství polétavých zbytků a nečistot a snížilo namáhání součástí pohonu plošin.

Sekání vysoké trávy

Pokud vyroste delší tráva, než je obvyklé, nebo pokud je tráva velmi mokrá, zvyšte výšku sekání nad běžnou úroveň a sekejte s tímto nastavením. Poté proveďte další sekání s normálním nízkým nastavením.

Udržujte sekačku čistou

Po každém sekání vyčistěte spodek sekačky od zbytků trávy a ostatních nečistot. Jestliže se v sekačce vytvoří usazeniny posekané trávy a zeminy, kvalita sekání se bude postupně snižovat.

Kvůli snížení nebezpečí požáru je zapotřebí z motoru, tlumiče výfuku, prostoru pro akumulátor, parkovací brzdy, žacích jednotek a prostoru palivové nádrže odstraňovat zbytky trávy, listí a přebytečného maziva. Odstraňte veškerý rozlitý olej či palivo.

Údržba žacího nože

Žací nůž udržujte ostrý po celou sezónu, protože pouze ostrý nůž seká čistě a netrhá ani netřepí stébla trávy. Trhání a třepení trávy při sekání způsobuje, že travní stébla na řezu hnědnou, což zpomaluje růst trávy a zvyšuje její náchylnost k chorobám. Každý den kontrolujte, zda jsou nože ostré a nedošlo k jejich opotřebení či poškození. Nože podle potřeby nabruste. Pokud je žací nůž poškozený nebo opotřebený, ihned jej nahraďte originálním žacím nožem Toro.

Po provozu

Bezpečnostní opatření po použití

- V zájmu předcházení vzniku požáru odstraňujte z žacích jednotek, tlumičů výfuku a motoru trávu a jiné nečistoty. Místa potřísněná uniklým olejem nebo palivem vždy očistěte.
- Pokud jsou žací jednotky v přepravní poloze, před ponecháním stroje bez dozoru použijte spolehlivý mechanický zámek (máte-li jej k dispozici).

- Před uskladněním stroje v jakýchkoli uzavřených prostorech nechejte vždy vychladnout motor.
- Před skladováním nebo převozem stroje zavřete přívod paliva.
- Nikdy neskladujte stroj nebo nádobu s palivem v blízkosti otevřeného ohně, zdroje jisker nebo tepla, například ohřívače vody a jiných zařízení.
- Udržujte všechny součásti stroje v bezvadném provozním stavu a všechny upevňovací prvky utažené, zejména upevňovací prvky žacích nožů.
- Nahraďte všechny opotřebené nebo poškozené štítky.

Ruční tlačení stroje

Důležité: Stroj není dovoleno vléct, jinak hrozí poškození hydraulického systému.

Tlačení stroje

1. Vypněte pohon žacích nožů (PTO) a klíčkem zapalování otočte do vypnuté polohy. Přesuňte páky ovládání pojezdu do NEUTRÁLNÍ ZAJIŠTĚNÉ polohy a zatáhněte parkovací brzdu. Vytáhněte klíček.
2. Zvedněte sedátko.
3. Otočte každý z obtokových ventilů o 1 otáčku proti směru hodinových ručiček (Obrázek 28).

   Poznámka: Tím umožníte obtok hydraulické kapaliny mimo čerpadlo, a tedy i otáčení kol.

   Důležité: Neotáčejte obtokové ventily o více než 1 otáčku. Jinak by mohlo dojít k uvolnění ventilů z tělesa a vytečení kapaliny.

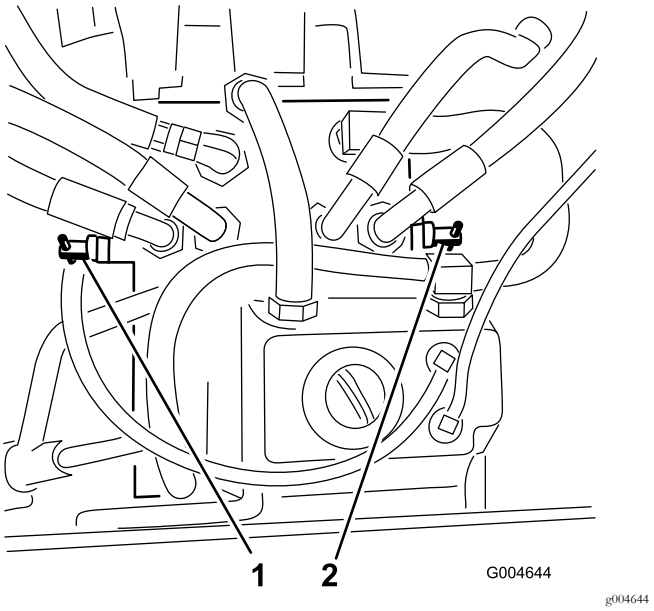

Obrázek 28

1. Pravý obtokový ventil
2. Levý obtokový ventil

4. Před tlačením odjistěte parkovací brzdu.

Změna na provozní režim

Otočte každým obtokovým ventilem ve směru hodinových ručiček o 1 otáčku a ručně je utáhněte (Obrázek 28).

Poznámka: Utahovací moment by měl být přibližně 8 Nm. Obtokové ventily neutahujte nadměrně.

Pokud obtokové ventily nebudou otočeny dovnitř, nebude možné se se strojem rozjet.

Přeprava stroje

K přepravě stroje používejte nákladní vůz nebo přívěs se zvýšenou odolností. Nákladní vůz nebo přívěs musí být vybaven nezbytnými brzdami, veškerým osvětlením a označením vyžadovaným předpisy. Pečlivě si přečtěte všechny bezpečnostní pokyny. Znalost těchto informací může zamezit zranění vás samotných, členů vaší rodiny, domácích zvířat nebo osob v blízkosti.

⚠ DŮLEŽITÉ UPOZORNĚNÍ

Jízda po komunikaci nebo silnici bez směrových světel, osvětlení, označení odrazovými sklíčky a symbolem pomalu jedoucího vozidla je nebezpečná a může vést k nehodám s možným zraněním.

Nejezděte se strojem po veřejné komunikaci nebo silnici.

1. Pokud používáte přívěs, připojte jej k vlečnému vozidlu a připevněte bezpečnostní řetězy.
2. Je-li to možné, připojte brzdy přívěsu.
3. Naložte stroj na přívěs nebo nákladní automobil.
4. Vypněte motor, vyjměte klíč, zatáhněte parkovací brzdu a uzavřete palivový ventil.
5. S pomocí upínacích ok na stroji bezpečně upevněte stroj k přívěsu nebo nákladnímu vozu popruhy, řetězy, lany nebo provazy (Obrázek 29).

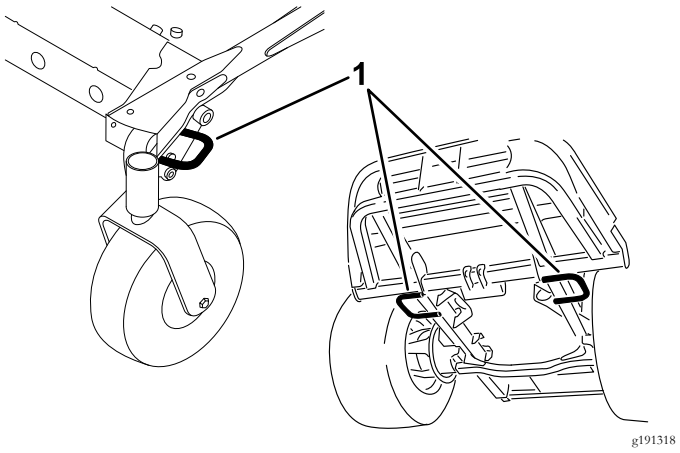

Obrázek 29

1. Upínací oka hnací jednotky

Naložení stroje

Při nakládání stroje na nákladní vozidlo nebo přívěs i při jeho vykládání si počínejte velice opatrně. Pro tento postup používejte nájezdovou plošinu plné šířky, jež je širší než stroj. Na nájezdovou plošinu najíždějte zadní stranou stroje a sjíždějte z ní přední stranou stroje (Obrázek 30).

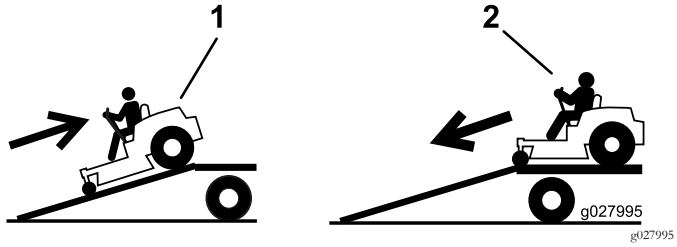

Obrázek 30

1. Na nájezdovou plošinu najíždějte zadní stranou stroje.
2. Z nájezdové plošiny sjíždějte přední stranou stroje.

Důležité: **Nepoužívejte úzké samostatné nájezdové plošiny určené k umístění na každé straně stroje.**

⚠ DŮLEŽITÉ UPOZORNĚNÍ

Nakládání stroje na přívěs nebo nákladní vozidlo zvyšuje pravděpodobnost převrácení, které může způsobit vážné zranění nebo smrt.

- **Při manipulaci se strojem na nájezdové plošině dbejte extrémní opatrnosti.**
- **Při nakládání nebo vykládání stroje se přesvědčte, zda je ochranný oblouk ve vzpřímené poloze a zda jste připoutáni bezpečnostním pásem. Chcete-li použít přívěs s krycí konstrukcí, přesvědčte se, že je možné ochranný oblouk umístit pod ni.**
- **Používejte pouze nájezdovou plošinu plné šířky. Nepoužívejte samostatné nájezdové plošiny určené k umístění na každé straně stroje.**
- **Nepřekračujte úhel 15° mezi nájezdovou plošinou a zemí ani mezi plošinou a plochou přívěsu nebo nákladního vozu.**
- **Přesvědčte se, že délka nájezdové plošiny odpovídá alespoň 4násobku vzdálenosti ložné plochy přívěsu nebo nákladního automobilu od země. Tím bude zajištěno, že na rovném povrchu nepřekročí úhel nájezdové plošiny 15 stupňů.**
- **Na nájezdovou plošinu najíždějte zadní stranou stroje a sjíždějte z ní přední stranou stroje.**
- **Při jízdě se strojem po nájezdové plošině se vyhýbejte prudkému zrychlování nebo zpomalování, neboť tak může dojít ke ztrátě kontroly nad strojem nebo převrácení stroje.**

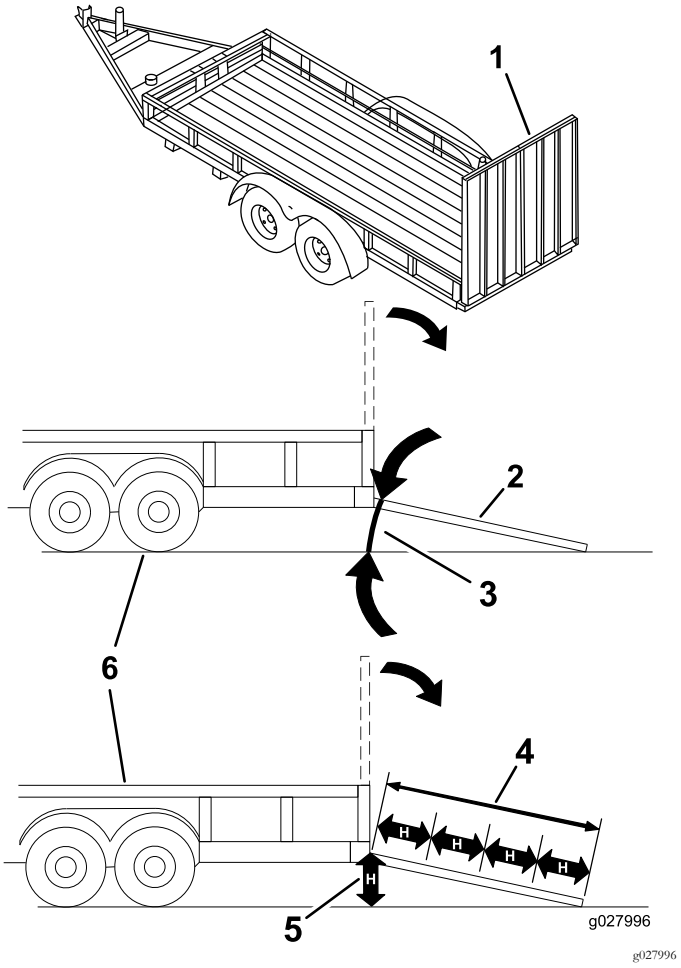

Obrázek 31

1. Nájezdová plošina plné šířky v přepravní poloze
2. Boční pohled na nájezdovou plošinu plné šířky v poloze pro nakládání stroje
3. Maximálně 15 stupňů
4. Délka nájezdové plošiny odpovídá alespoň 4násobku vzdálenosti ložné plochy přívěsu nebo nákladního automobilu od země
5. H = vzdálenost ložné plochy přívěsu nebo nákladního automobilu od země
6. Přívěs

Údržba

Poznámka: Levá a pravá strana stroje se určuje z pohledu obsluhy při normální pracovní poloze.

Doporučený harmonogram údržby

Servisní interval	Postup při údržbě
Po prvních 10 hodinách	• Utáhněte upevňovací šrouby rámu. • Utáhněte matice šroubů pro upevnění kol.
Po prvních 50 hodinách	• Vyměňte mazivo převodovky sekací plošiny. • Vyměňte motorový olej a filtr.
Po prvních 200 hodinách	• Vyměňte hydraulickou kapalinu a filtr.
Při každém použití nebo denně	• Vyzkoušejte bezpečnostní blokovací systém. • Zkontrolujte hladinu motorového oleje. • Zkontrolujte hladinu chladiva motoru. • Chladič vyčistěte stlačeným vzduchem (častěji při práci v prašném prostředí nebo při velkém znečištění). • Zkontrolujte hladinu hydraulické kapaliny. • Vyčistěte sekací plošinu.
Po každých 50 hodinách provozu	• Promažte maznice ložisek a pouzder (v prašném nebo znečištěném prostředí provádějte častěji, stejně tak po každém mytí) • Zkontrolujte spoje kabelů od akumulátoru. • Zkontrolujte tlak v pneumatikách.
Po každých 100 hodinách provozu	• Zkontrolujte napnutí řemene alternátoru.
Po každých 150 hodinách provozu	• Zkontrolujte mazivo převodovky sekací plošiny. • Vyměňte motorový olej a filtr.
Po každých 200 hodinách provozu	• Zkontrolujte hadice a těsnění chladicího systému. Pokud jsou popraskané nebo přetržené, vyměňte je. • Utáhněte matice šroubů pro upevnění kol.
Po každých 400 hodinách provozu	• Vyměňte mazivo převodovky sekací plošiny. • Proveďte údržbu vzduchového filtru. • Vyměňte nádobu palivového filtru odlučovače vody. • Vypusťte z odlučovače vodu a jiné znečisťující látky. • Zkontrolujte palivové potrubí a spojky.
Po každých 800 hodinách provozu	• Vyměňte hydraulickou kapalinu a filtr. • Zkontrolujte vůli ventilů motoru. Viz příručka k obsluze motoru.
Po každých 1500 hodinách provozu	• Vyměňte pohyblivé hadice.
Každé 2 roky	• Vypusťte a vyčistěte palivovou nádrž. • Vypláchněte chladicí soustavu a vyměňte kapalinu v ní.

Důležité: **Pokyny k dalším postupům údržby naleznete v návodu k obsluze motoru. Od autorizovaného distributora Toro lze rovněž zakoupit podrobnou servisní příručku.**

Seznam denní údržby

Tuto stránku si zkopírujte pro každodenní použití.

Úkon údržby	Pro týden:						
	Pondělí	Úterý	Středa	Čtvrtek	Pátek	Sobota	Neděle
Zkontrolujte činnost ochranných spínačů.							
Kontrola deflektoru trávy v dolní poloze (je-li to relevantní).							
Zkontrolujte funkce parkovací brzdy.							
Zkontrolujte hladinu paliva.							
Zkontrolujte hladinu hydraulické kapaliny.							
Zkontrolujte hladinu motorového oleje.							
Zkontrolujte hladinu kapaliny v chladicí soustavě.							
Zkontrolujte odlučovač vody a paliva.							
Zkontrolujte ukazatel ucpání vzduchového filtru.[1]							
Zkontrolujte znečištění chladiče a mřížky.							
Zkontrolujte nezvyklý hluk motoru.[2]							
Zkontrolujte nezvyklý hluk při provozu.							
Zkontrolujte, zda nedošlo k poškození hydraulických hadic							
Zkontrolujte, zda nedochází k úniku kapalin.							
Zkontrolujte tlak vzduchu v pneumatikách.							
Zkontrolujte správnou funkci nástrojů.							
Zkontrolujte stav žacích nožů.							
Promažte všechny maznice.[3]							
Opravte poškozený lak.							

1. Pokud je ukazatel červený.

2. Pokud zaznamenáte obtížné startování, nadměrnou tvorbu kouře nebo těžký chod motoru, zkontrolujte žhavicí svíčku a trysky vstřikovače.

3. Okamžitě po každém mytí bez ohledu na uvedený interval.

Zápis problematických oblastí		
Kontrolu provedl(a):		
Položka	Datum	Informace

⚠ VÝSTRAHA

Jestliže ponecháte klíček ve spínači zapalování, může kdokoli spustit motor a způsobit vám nebo dalším okolostojícím vážné zranění.

Před prováděním jakékoli údržby vytáhněte klíček za zapalování.

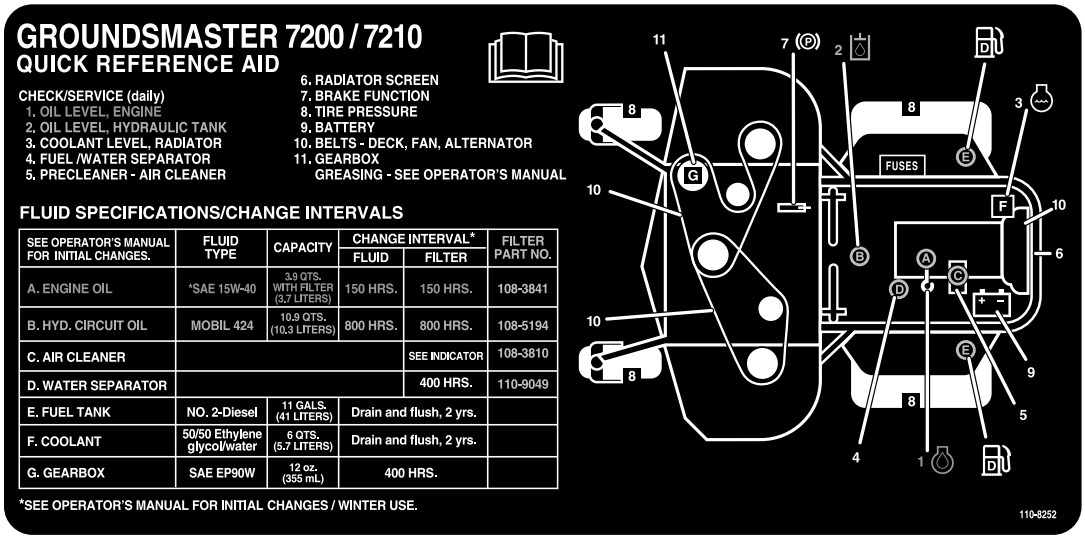

decal110-8252nc

Obrázek 32

Tabulka servisních intervalů

Postupy před údržbou stroje

Důležité: Upevňovací prvky na krytech stroje musí po demontáži zůstat na krytech. Povolte všechny upevňovací prvky na všech krytech o několik otáček, aby kryty byly volné, ale zůstaly na místě. Poté je opět povolte, aby se kryty uvolnily. Tím zabráníte nežádoucímu vyšroubování šroubů z upevňovacích prvků.

Bezpečnost před provedením úkonů údržby

- Před nastavováním, čištěním, opravou nebo opuštěním stroje proveďte následující kroky:
  - Zaparkujte stroj na rovném povrchu.
  - Přesuňte spínač ovládání škrticí klapky do polohy pro nízké volnoběžné otáčky.
  - Vypněte žací jednotky.
  - Spusťte žací jednotky dolů.
  - Přesvědčte se, zda je pohon v neutrální poloze.
  - Zatáhněte parkovací brzdu.
  - Vypněte motor a vyjměte klíč ze zapalování.
  - Počkejte, dokud se nezastaví všechny pohyblivé součásti.
  - Před provedením údržby nechejte vychladnout všechny součásti stroje.
- Pokud jsou žací jednotky v přepravní poloze, před ponecháním stroje bez dozoru použijte spolehlivý mechanický zámek (máte-li jej k dispozici).
- Je-li to možné, neprovádějte údržbu se spuštěným motorem. Nepřibližujte se k pohybujícím se částem.

- Pokud je třeba stroj nebo jeho součásti podepřít, použijte montážní podstavce.
- Ze součástí, ve kterých je uložena energie, opatrně uvolněte tlak.

Odjištění sedátka

Chcete-li získat přístup k hydraulickému systému a dalším součástem pod sedátkem, odjistěte sedátko a sklopte je dopředu.

1. Pomocí páčky seřízení polohy sedátka posuňte sedátko do krajní přední polohy.
2. Zatáhněte za páku západky směrem dopředu a sedátko uvolněte zvednutím (Obrázek 33).

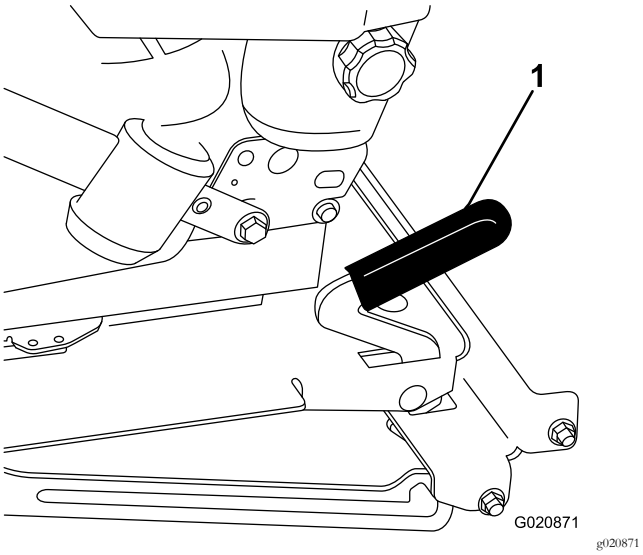

Obrázek 33

1. Západka sedátka

Mazání

Mazání ložisek a pouzder

Servisní interval: Po každých 50 hodinách provozu (v prašném nebo znečištěném prostředí provádějte častěji, stejně tak po každém mytí)

Stroj je vybaven maznicemi, které je třeba pravidelně promazávat univerzálním mazivem č. 2 na bázi lithia. V prašném nebo znečištěném prostředí provádějte mazání častěji, neboť nečistoty mohou proniknout do ložisek a pouzder a způsobit rychlejší opotřebení.

1. Očistěte maznice tak, aby do ložiska ani pouzdra nemohly proniknout cizí částice.
2. Napumpujte mazivo do maznic.
3. Přebytečné mazivo otřete.

Poznámka: Nesprávný postup mytí může zkrátit životnost ložisek. Neumývejte stroj, pokud je dosud zahřátý, a nestříkejte proudem vody pod vysokým tlakem přímo na ložiska či těsnění.

Údržba maziva převodovky sekací plošiny

Převodovka vyžaduje použití převodového maziva SAE EP90W. Převodovka je z výroby dodávána s mazivem, úroveň maziva v žací jednotce je však nutné před provozem zkontrolovat podle doporučení v části Seznam denní údržby (strana 34).

Kontrola maziva převodovky sekací plošiny

Servisní interval: Po každých 150 hodinách provozu

1. Umístěte sekačku a sekací plošinu na rovný povrch.
2. Spusťte sekací plošinu na výšku sekání 2,5 cm.
3. Vypněte pohon žacích nožů (PTO), přesuňte páky ovládání pojezdu do NEUTRÁLNÍ ZAJIŠTĚNÉ polohy a zatáhněte parkovací brzdu.
4. Než opustíte provozní pozici, přesuňte páčku škrticí klapky do polohy POMALÝ CHOD, zastavte motor, vytáhněte klíček ze zapalování a počkejte, až se všechny pohybující se části zastaví.
5. Zvedněte opěrku nohou a odkryjte horní část sekací plošiny.
6. Vyjměte měrku/zátku plnicího otvoru z horní části převodovky a zkontrolujte, zda se hladina maziva pohybuje mezi značkami na měrce (Obrázek 34).

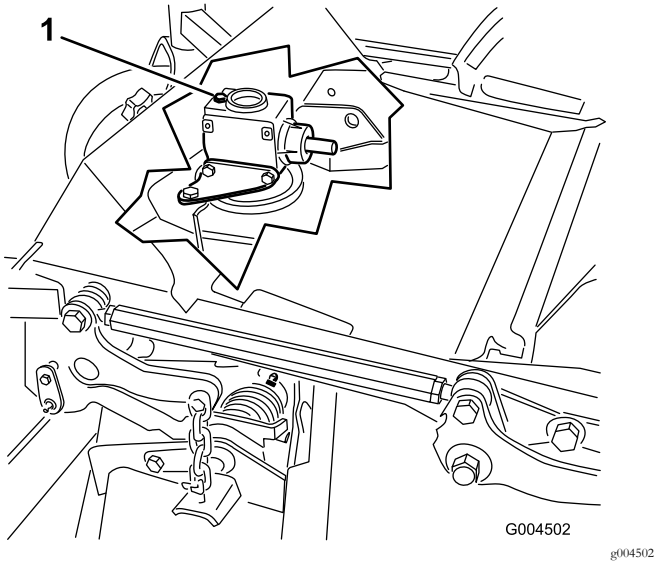

Obrázek 34

1. Zátka plnicího otvoru a měrka

7. Pokud je hladina maziva nízká, doplňte dostatek maziva, aby byla hladina mezi značkami na měrce.

   Důležité: Převodovku nepřeplňte, neboť by mohlo dojít k jejímu poškození.

Výměna maziva převodovky sekací plošiny

Servisní interval: Po prvních 50 hodinách

Po každých 400 hodinách provozu

1. Umístěte sekačku a žací jednotku na rovný povrch.
2. Spusťte sekací plošinu na výšku sekání 2,5 cm.
3. Vypněte pohon žacích nožů (PTO), přesuňte páky ovládání pojezdu do NEUTRÁLNÍ ZAJIŠTĚNÉ polohy a zatáhněte parkovací brzdu.
4. Než opustíte provozní pozici, přesuňte páčku škrticí klapky do polohy POMALÝ CHOD, zastavte motor, vytáhněte klíček ze zapalování a počkejte, až se všechny pohybující se části zastaví.
5. Zvedněte opěrku nohou a odkryjte horní část sekací plošiny.
6. Vyjměte měrku/zátku plnicího otvoru z horní části převodovky (Obrázek 34).
7. Pod výpustný otvor vpředu na spodní straně převodovky umístěte trychtýř a nádobu na zachycení oleje, vyšroubujte zátku a vypusťte mazivo do nádoby.
8. Našroubujte zpět zátku výpustného otvoru.
9. Doplňte dostatek maziva, přibližně 283 ml, aby hladina byla mezi značkami na měrce.

   Důležité: Převodovku nepřeplňte, neboť by mohlo dojít k jejímu poškození.

Údržba motoru

Bezpečnost při údržbě motoru

- Před kontrolou hladiny oleje a doplňováním oleje do klikové skříně vypněte motor.
- Neměňte otáčky regulátoru a nepřekračujte maximální otáčky motoru.

Kontrola vzduchového filtru

1. Zkontrolujte, zda není plášť vzduchového filtru poškozen, což by mohlo způsobit únik vzduchu. Poškozené těleso vzduchového filtru vyměňte.
2. Zkontrolujte, zda se v sacím systému vzduchu nevyskytují netěsnosti a poškození ani se neuvolňují hadicové svorky.
3. Údržbu vzduchového filtru provádějte, když je ukazatel vzduchového filtru červený nebo vždy po 400 hodinách provozu; v extrémně prašných podmínkách a při velkém znečištění provádějte údržbu častěji (Obrázek 35).

   Důležité: Neprovádějte nadměrnou údržbu vzduchového filtru.

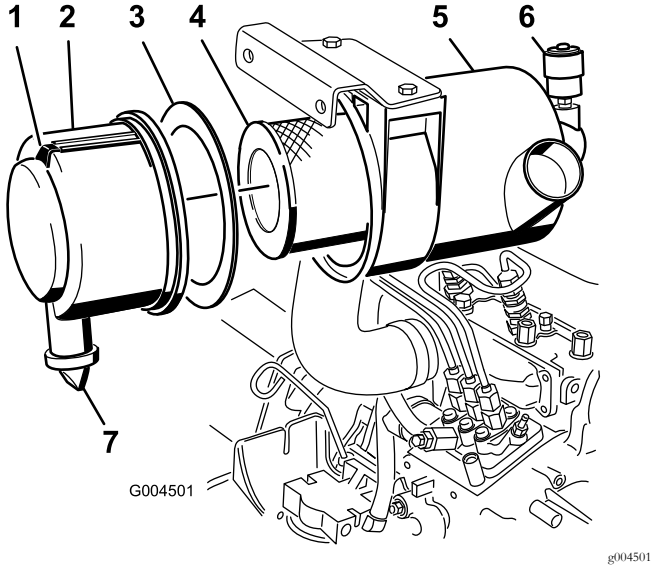

Obrázek 35

1. Kryt vzduchového filtru
2. Těsnicí kroužek
3. Filtr
4. Těleso vzduchového filtru
5. Ukazatel vzduchového filtru
6. Západka vzduchového filtru
7. Gumový výtlačný ventil

4. Kryt musí být správně usazen a utěsněn s pláštěm vzduchového filtru.

Údržba vzduchového filtru

Servisní interval: Po každých 400 hodinách provozu

Poznámka: Pokud se poškodí pěnové těsnění v krytu, vyměňte je.

Důležité: Nepoužívejte vysokotlaký vzduch, který by mohl nečistoty protlačit přes filtr do sacího systému.

Důležité: Použitý filtr nečistěte, aby nedošlo k poškození filtračního média.

Důležité: Nepoužívejte poškozené filtrační vložky.

Důležité: Netlačte na pružný střed filtru.

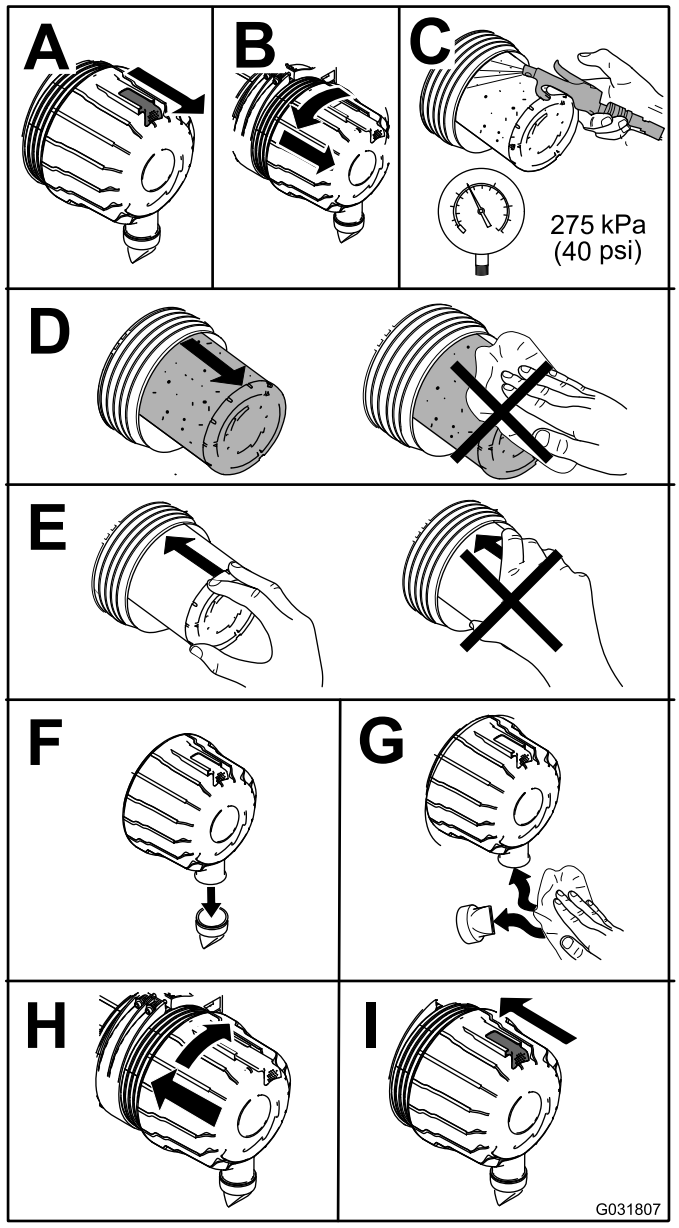

g031807

Obrázek 36

Kontrola motorového oleje

Kontrola hladiny motorového oleje

Servisní interval: Při každém použití nebo denně

Motor je dodáván s olejovou náplní v klikové skříni, před prvním spuštěním motoru a po něm však hladinu oleje zkontrolujte. Hladinu oleje kontrolujte každý den před zahájením práce nebo po každém použití stroje.

Kapacita klikové skříně je přibližně 3,8 l včetně filtru. Používejte vysoce kvalitní motorový olej, který splňuje následující požadavky:

- Požadovaná úroveň klasifikace API: CH-4, CI-4 nebo vyšší.
- Preferovaný olej: SAE 15W-40 (nad -17 °C)
- Alternativní olej: SAE 10W-30 nebo 5W-30 (všechny teploty)

Poznámka: U distributora lze pořídit olej Toro Premium Engine Oil s viskozitou 15W-40 nebo 10W-30. Objednací čísla naleznete v katalogu dílů.

1. Zaparkujte stroj na rovném povrchu, spusťte sekací plošinu, přesuňte páčku škrticí klapky do polohy POMALÝ CHOD, zastavte motor a vytáhněte klíček ze zapalování.
2. Otevřete kapotu.
3. Zkontrolujte stav oleje v motoru.

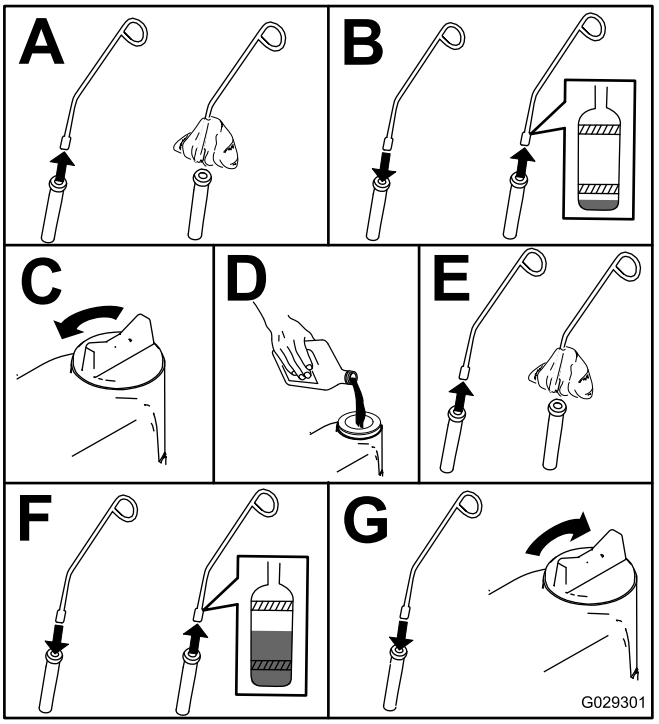

g029301

Obrázek 37

Výměna motorového oleje a filtru

Servisní interval: Po prvních 50 hodinách

Po každých 150 hodinách provozu

Je-li to možné, těsně před výměnou spusťte motor, protože teplý olej je tekutější a odplaví více nečistot než studený.

1. Zaparkujte stroj na rovném povrchu.
2. Otevřete kapotu.
3. Vyměňte olej (Obrázek 38).

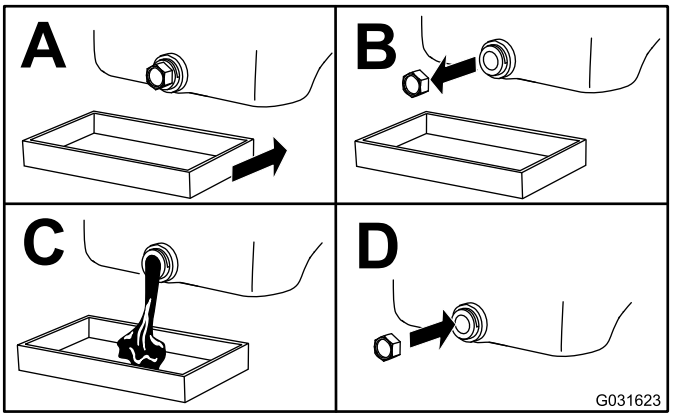

g031623

Obrázek 38

4. Vyměňte filtr motorového oleje (Obrázek 39).

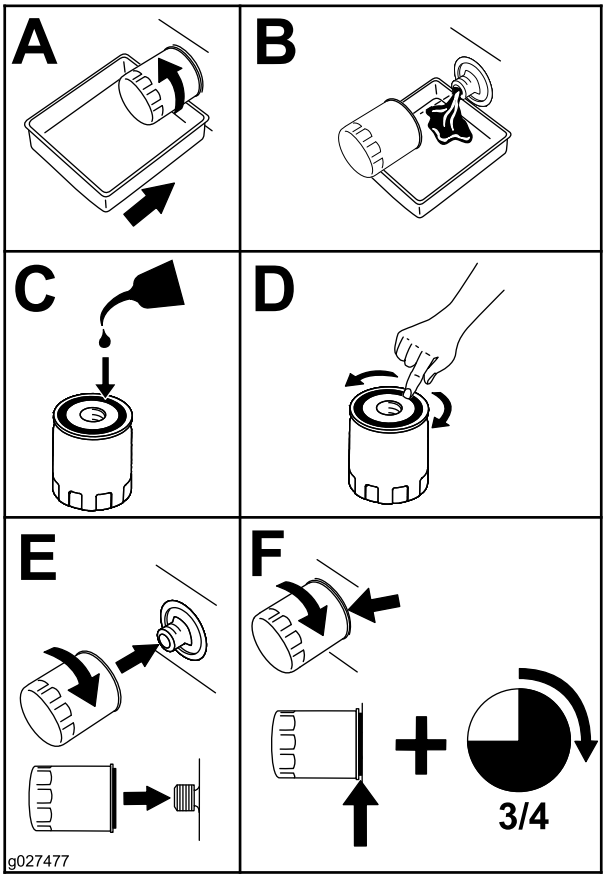

g027477

Obrázek 39

5. Naplňte klikovou skříň olejem; postupujte přitom podle pokynů v části (strana).

Údržba palivového systému

⚠ NEBEZPEČÍ

Za jistých okolností jsou nafta a palivové výpary vysoce hořlavé a výbušné. Požár nebo výbuch způsobený palivem může popálit vás i jiné osoby a způsobit škody na majetku.

- **Palivo doplňujte do nádrže pomocí trychtýře venku na otevřeném prostranství a při vypnutém a studeném motoru. Rozlitý benzin ihned utřete.**
- **Neplňte palivovou nádrž až po horní okraj. Doplňte palivo do nádrže, dokud hladina paliva nedosáhne spodního okraje plnicího hrdla.**
- **Při manipulaci s palivem nikdy nekuřte a držte se stranou od otevřeného ohně nebo míst, kde se palivové výpary mohou vznítit od jiskry.**
- **Palivo skladujte v čisté a schválené nádobě uzavřené víčkem.**

Údržba odlučovače vody

Servisní interval: Po každých 400 hodinách provozu

Po každých 400 hodinách provozu

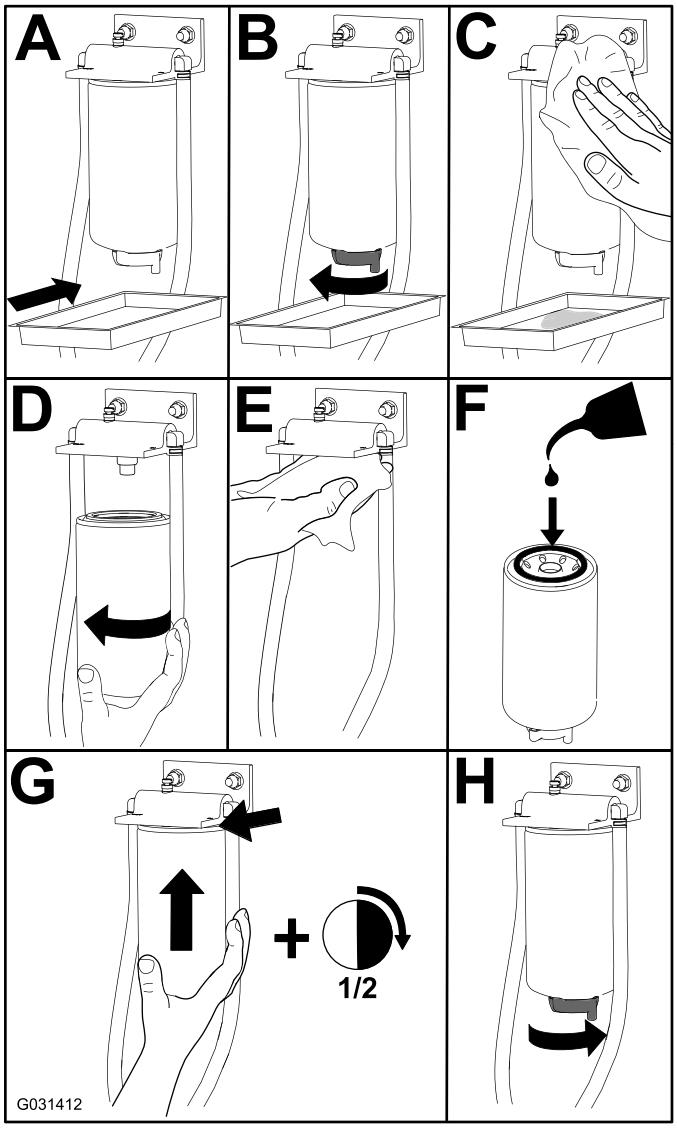

g031412

Obrázek 40

Čištění palivové nádrže

Servisní interval: Každé 2 roky

Po vypuštění nádrže odstraňte a vyčistěte vložená sítka. K vypláchnutí nádrže použijte čistou naftu.

Důležité: Pokud je palivový systém znečištěn nebo pokud byl stroj dlouhodobě odstaven mimo provoz, vypusťte a vyčistěte palivovou nádrž.

Kontrola palivového potrubí a spojek

Servisní interval: Po každých 400 hodinách provozu

Zkontrolujte, zda palivové potrubí není narušené, poškozené nebo odřené a spojky nejsou uvolněné.

Odvzdušnění palivové soustavy

1. Zaparkujte stroj na rovném povrchu. Přesvědčte se, zda palivo sahá alespoň do poloviny palivové nádrže.
2. Odjistěte a zvedněte kapotu.
3. Umístěte hadr pod odvzdušňovací šroub na čerpadle vstřikování paliva a šroub otevřete (Obrázek 41).

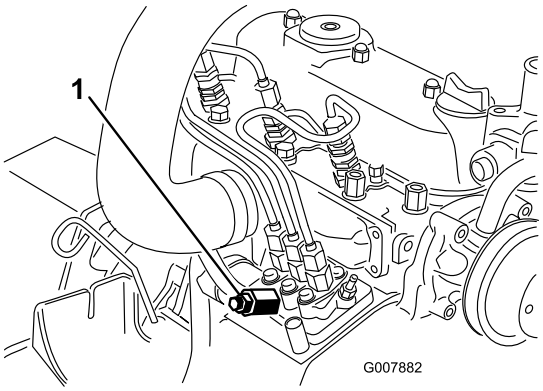

g007882

Obrázek 41

1. Odvzdušňovací šroub na čerpadle vstřikování paliva

4. Otočte klíčkem zapalování do ZAPNUTÉ polohy.

   Poznámka: Elektrické palivové čerpadlo zahájí činnost a vytlačí vzduch okolím odvzdušňovacího šroubu.

   ⚠ VÝSTRAHA

   Během tohoto postupu může být motor nastartován. Pohybující se ventilátory a řemeny u běžícího motoru mohou vážně poranit okolo stojící osoby.

   Nepřibližujte ruce, prsty, volný oděv, šperky ani vlasy k ventilátoru ani řemenům běžícího motoru během tohoto postupu.

5. Ponechte klíč v ZAPNUTÉ poloze, dokud kolem šroubu nezačne vytékat souvislý proud paliva.
6. Utáhněte šroub a otočte klíčkem do VYPNUTÉ polohy.

   Poznámka: Za normálních okolností by měl motor po odvzdušnění palivového systému nastartovat. Pokud však motor nenastartuje, mohlo dojít k zachycení vzduchu mezi čerpadlem vstřikování a vstřikovači; postupujte podle pokynů v části Odvzdušnění vstřikovačů (strana 41).

Odvzdušnění vstřikovačů

Poznámka: Tento postup používejte jen tehdy, když jste palivový systém odvzdušnili běžným postupem a motor přesto nelze nastartovat; viz Odvzdušnění palivové soustavy (strana 41).

1. Umístěte hadr pod přípojku potrubí z čerpadla vstřikování k trysce vstřikovače č. 1 podle znázornění (Obrázek 42).

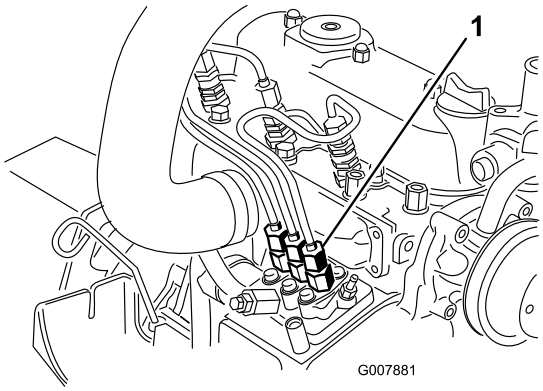

g007881

Obrázek 42

1. Přípojka potrubí z čerpadla vstřikování k trysce vstřikovače č. 1

2. Posuňte škrticí klapku do polohy pro RYCHLÝ chod.
3. Otočte klíčkem zapalování do polohy START a sledujte průtok paliva kolem přípojky.

   ⚠ VÝSTRAHA

   Během tohoto postupu může být motor nastartován. Pohybující se ventilátory a řemeny u běžícího motoru mohou vážně poranit okolo stojící osoby.

   Nepřibližujte ruce, prsty, volný oděv, šperky ani vlasy k ventilátoru ani řemenům běžícího motoru během tohoto postupu.

4. Utáhněte přípojku potrubí, jakmile je průtok souvislý.
5. Otočte klíčkem zapalování do VYPNUTÉ polohy.
6. Zopakujte stejný postup u zbývajících trysek.

Údržba elektrického systému

Bezpečnost při práci s elektrickým systémem

- Před opravou odpojte akumulátor. Jako první odpojte zápornou svorku a jako poslední kladnou svorku. Jako první připojte kladný kabel a jako poslední záporný kabel.
- Akumulátor dobíjejte v dobře větraném prostoru a v dostatečné vzdálenosti od zdroje jiskření nebo ohně. Před připojením nebo odpojením akumulátoru nejprve odpojte nabíječku. Noste ochranný oděv a používejte izolované nářadí.

DŮLEŽITÉ UPOZORNĚNÍ

CALIFORNIA
Důležité upozornění, poučka 65

Póly akumulátoru, svorky a související příslušenství obsahují olovo a sloučeniny olova, což jsou chemické látky, které jsou ve státě Kalifornie známé jako látky způsobující rakovinu a poškozující reprodukční systém. Po manipulaci s akumulátorem si umyjte ruce.

Údržba akumulátoru

Servisní interval: Po každých 50 hodinách provozu

Pokud ukládáte stroj na místě s extrémně nízkou teplotou, akumulátor se vybije mnohem rychleji, než pokud by stroj byl uložen na mírně chladném místě.

Horní část akumulátoru udržujte v čistotě pravidelným umýváním pomocí kartáče namočeného v roztoku amoniaku nebo uhličitanu sodného. Po čištění horní plochu akumulátoru opláchněte vodou.

Důležité: Během čištění akumulátoru neodstraňujte uzávěry plnicích otvorů.

Kabely akumulátoru musí být těsně upevněny ke svorkám, aby byl zajištěn dostatečný elektrický kontakt.

Pokud se na svorkách vyskytne koroze, odpojte kabely, záporný kabel (-) nejdříve, a oškrábejte zvlášť svorky a kontakty. Připojte kabely, kladný kabel (+) nejdříve, a potřete svorky vazelínou.

⚠ DŮLEŽITÉ UPOZORNĚNÍ

Vývody akumulátoru nebo kovové nástroje by mohly způsobit zkrat proti kovovým součástem stroje a vyvolat jiskření. Jiskry by mohly zapříčinit explozi plynů z akumulátoru a následné zranění osob.

- **Při vyjímání nebo montáži akumulátoru dbejte na to, aby se vývody akumulátoru nedotýkaly žádných kovových částí stroje.**
- **Dejte pozor, abyste kovovým nástrojem nezkratovali vývody akumulátoru proti kovovým částem stroje.**

⚠ DŮLEŽITÉ UPOZORNĚNÍ

Nesprávné vedení kabelů akumulátoru by mohlo způsobit poškození vozidla a vyvolat jiskření. Jiskry by mohly vyvolat explozi plynů z akumulátoru a následné zranění osob.

- **Vždy odpojujte nejprve záporný (černý) kabel akumulátoru a teprve potom kladný (červený) kabel akumulátoru.**
- **Vždy připojujte nejdříve kladný (červený) kabel akumulátoru a teprve potom záporný (černý) kabel.**

Skladování akumulátoru

Pokud bude stroj odstaven déle než 30 dnů, vyjměte akumulátor a plně jej nabijte. Uložte jej na polici nebo na stroj. Kabely nepřipojujte, pokud je akumulátor uložen na stroji. Uložte akumulátor v chladném prostředí, aby nedocházelo k jeho rychlému vybíjení. Aby nedošlo ke zmrznutí akumulátoru, ujistěte se, že je zcela nabitý. Specifická hustota elektrolytu plně nabitého akumulátoru je 1,265 až 1,299.

Kontrola pojistek

Pojistky se nacházejí pod ovládacím panelem. Přístup k nim je možný přes boční kryt panelu (Obrázek 43). Chcete-li otevřít boční kryt panelu, uvolněte 2 západky a zatáhněte za něj.

Pokud se stroj zastaví nebo má jiné problémy elektrického systému, zkontrolujte pojistky. Uchopte jednotlivé pojistky jednu za druhou, postupně je vyjměte a zkontrolujte, zda nejsou spálené.

Důležité: Pokud potřebujete pojistku vyměnit, použijte vždy stejný typ o stejném jmenovitém proudu, jako má nahrazovaná pojistka, jinak může dojít k poškození elektrického systému. Na štítku vedle pojistek naleznete grafické znázornění všech pojistek a jejich proudové hodnoty (Obrázek 44).

Poznámka: Pokud dochází k častému spálení pojistky, pravděpodobně došlo ke zkratu v elektrickém systému a je

nutný servisní zákrok provedený kvalifikovaným servisním technikem.

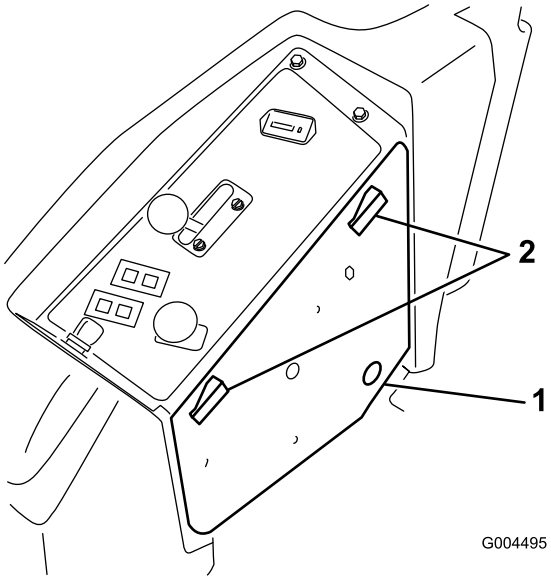

g004495

Obrázek 43

1. Boční kryt panelu
2. Západka

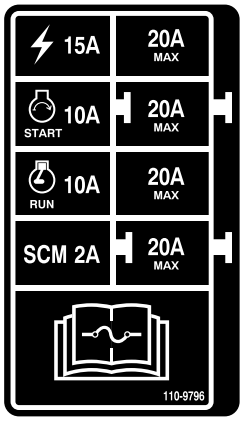

decal110-9796nc

Obrázek 44

Údržba hnací soustavy

Kontrola tlaku v pneumatikách

Servisní interval: Po každých 50 hodinách provozu

Tlak kontrolujte vždy po 50 hodinách provozu nebo jednou měsíčně podle toho, která možnost nastane dříve (Obrázek 45).

Udržujte odpovídající tlak vzduchu v předních a zadních pneumatikách. Správný tlak v zadních pneumatikách je 124 kPa, v předních pneumatikách 103 kPa . Nerovnoměrný tlak v pneumatikách může zapříčinit nerovnoměrné sekání. Nejpřesnější údaj o tlaku získáte při kontrole studených pneumatik.

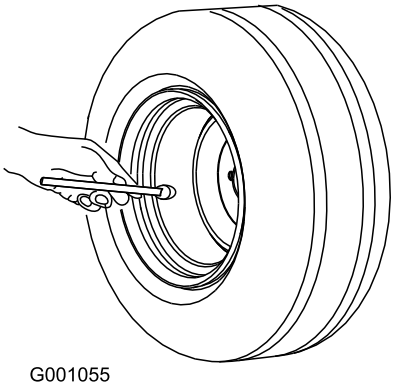

g001055

Obrázek 45

Výměna předních kol a ložisek

1. Zakupte si novou sestavu předních kol, kuželová ložiska a těsnění ložisek od autorizovaného distributora Toro.
2. Demontujte pojistnou matici ze šroubu (Obrázek 46).

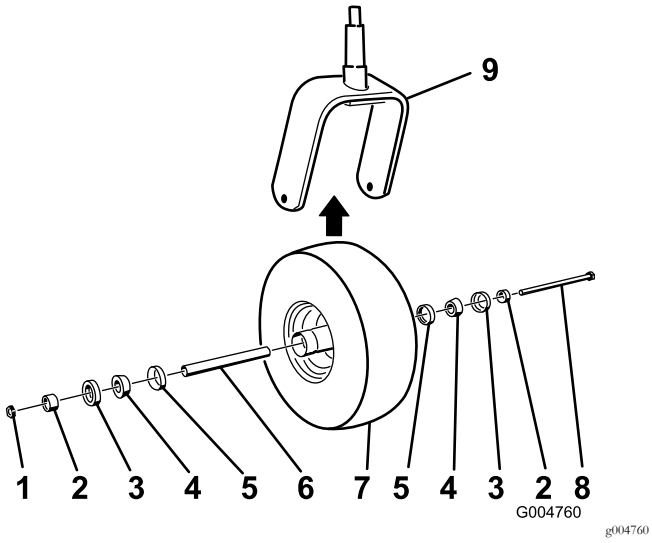

Obrázek 46

1. Pojistná matice
2. Rozpěrka ložisek
3. Vnější těsnění ložiska
4. Kuželové ložisko
5. Vnitřní těsnění ložiska
6. Rozpěrka
7. Kolo
8. Šroub nápravy
9. Vidlice kola

3. Uchopte kolo a vytáhněte šroub z vidlice nebo otočného ramena.
4. Staré kolo a ložiska zlikvidujte.
5. Namontujte kolo nasazením kuželových ložisek a těsnění potřeného mazivem na náboj kola ve znázorněné poloze (Obrázek 46).
6. Nasaďte rozpěrku na náboj kola přes ložiska a zajistěte ji na vnitřní straně náboje kola pomocí 2 rozpěrek ložiska.

   Důležité: Okraje těsnění nesmí být zahnuté dovnitř.
7. Namontujte sestavu kola do vidlice a zajistěte ji pomocí šroubu a pojistné matice.
8. Utáhněte pojistnou matici tak, aby se kolo nemohlo volně otáčet, a poté ji povolte právě tolik, aby se kolo volně otáčelo.
9. Přiložte mazací pistoli k maznici na otočném kole a naplňte ji mazivem č. 2 na bázi lithia.

Údržba chladícího systému

Bezpečnost při práci s chladicím systémem

- **Při požití chladicí kapaliny motoru hrozí otrava; uchovávejte mimo dosah dětí a zvířat.**
- Vypuštění horké chladicí kapaliny pod tlakem nebo kontakt s horkým chladičem a okolními částmi mohou způsobit vážná popálení.
  - Před otevřením uzávěru chladiče nechejte motor vychladnout po dobu alespoň 15 minut.
  - Při otevírání uzávěru chladiče použijte hadr a uzávěr otevírejte pomalu, aby mohla uniknout pára.

Kontrola chladicí soustavy

Servisní interval: Při každém použití nebo denně

Chladicí systém je naplněn roztokem vody a celoroční nemrznoucí směsi etylenglykolu v poměru 50/50. Objem chladicí soustavy je přibližně 7,5 l.

1. Zkontrolujte hladinu chladicí kapaliny v expanzní nádrži (Obrázek 47).

   Poznámka: Hladina chladicí kapaliny musí být mezi značkami na boku nádrže.

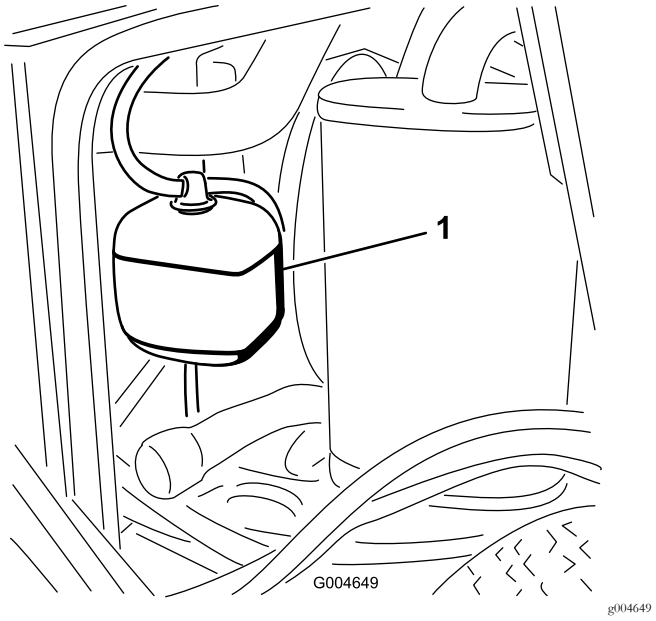

Obrázek 47

1. Expanzní nádrž

2. Pokud je hladina chladicí kapaliny nízká, sejměte uzávěr expanzní nádrže a doplňte systém.

   Důležité: Nádrž nepřeplňujte.
3. Nasaďte uzávěr expanzní nádrže.

Čištění chladiče

Servisní interval: Při každém použití nebo denně

Po každých 1500 hodinách provozu—Vyměňte pohyblivé hadice.

Po každých 200 hodinách provozu—Zkontrolujte hadice a těsnění chladicího systému. Pokud jsou popraskané nebo přetržené, vyměňte je.

Každé 2 roky—Vypláchněte chladicí soustavu a vyměňte kapalinu v ní.

Vyčištěním chladiče předejdete přehřívání motoru.

Poznámka: Pokud se sekací plošina nebo motor v důsledku přehřátí vypnou, zkontrolujte, zda se na chladiči nenahromadilo nadměrné množství nečistot.

Při čištění chladiče postupujte následujícím způsobem:

1. Otevřete kapotu.
2. Směrem od strany chladiče u ventilátoru odstraňte nečistoty proudem stlačeného vzduchu o nízkém tlaku (345 kPa). Zopakujte postup z přední strany chladiče i z druhé strany ventilátoru.

   Důležité: Nepoužívejte vodu.
3. Po důkladném vyčištění chladiče odstraňte nečistoty, které se mohly nahromadit v kanálku v základně chladiče.
4. Zavřete kapotu.

Údržba brzd

Seřízení ochranného spínače parkovací brzdy

1. Zastavte stroj, přesuňte ovládací páky pojezdu do NEUTRÁLNÍ ZAJIŠTĚNÉ polohy, zatáhněte parkovací brzdu a vyjměte klíč ze zapalování.
2. Vyšroubujte šrouby upevňující přední panel a panel vyjměte (Obrázek 48).

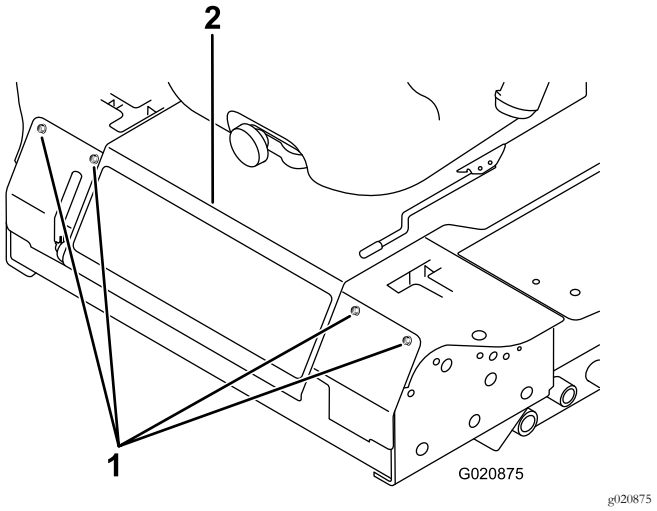

Obrázek 48

1. Šroub
2. Ovládací panel

3. Povolte 2 pojistné matice upevňující spínač blokování parkovací brzdy k montážnímu držáku.

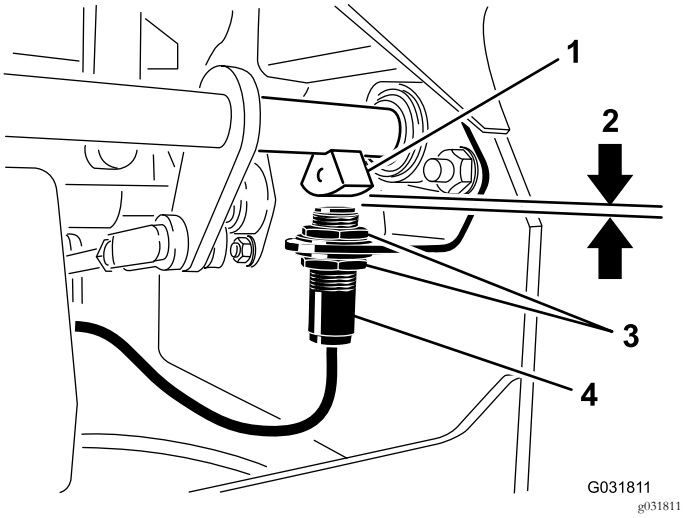

Obrázek 49

1. Snímač hřídele brzdy
2. 4 mm
3. Pojistná matice
4. Ochranný spínač parkovací brzdy

4. Přesuňte spínač na držáku nahoru nebo dolů tak, aby vzdálenost mezi snímačem hřídele brzdy a pístem spínače byla 4 mm (viz Obrázek 49).

   Poznámka: Snímač hřídele brzdy se nesmí pístu spínače dotýkat.

5. Upevněte pojistné matice spínače.
6. Seřízení otestujte následujícím způsobem:
   A. Parkovací brzda musí být zatažená a obsluha nesedí na sedátku; nastartujte motor.
   B. Přesuňte ovládací páky z NEUTRÁLNÍ ZAJIŠTĚNÉ polohy.

      Poznámka: Motor musí vypnout. Pokud ne, zkontrolujte seřízení spínače.
7. Namontujte přední panel.

Údržba řemenů

Kontrola napnutí řemene alternátoru

Servisní interval: Po každých 100 hodinách provozu

1. Středovou část řemene alternátoru mezi řemenicemi zatižte silou 44 N.
2. Pokud se neprohne o 10 mm, povolte montážní šrouby alternátoru (Obrázek 50).

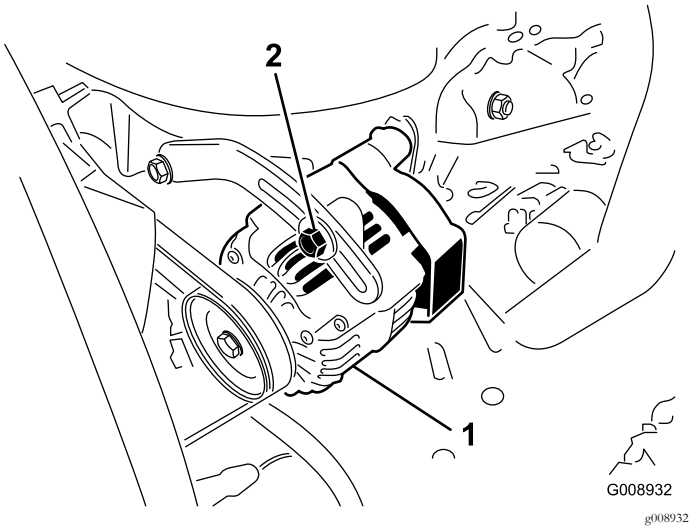

Obrázek 50

1. Montážní šroub
2. Alternátor

3. Zvyšte nebo snižte napnutí řemene alternátoru.
4. Dotáhněte upevňovací šrouby.
5. Zkontrolujte znovu správné prohnutí řemene.

Údržba ovládacích prvků

Seřízení spínače blokování neutrální polohy páky ovládání pojezdu

1. Zastavte stroj, přesuňte ovládací páky pojezdu do NEUTRÁLNÍ ZAJIŠTĚNÉ polohy, zatáhněte parkovací brzdu a vyjměte klíč ze zapalování.
2. Vyšroubujte šrouby upevňující přední panel a panel vyjměte (Obrázek 51).

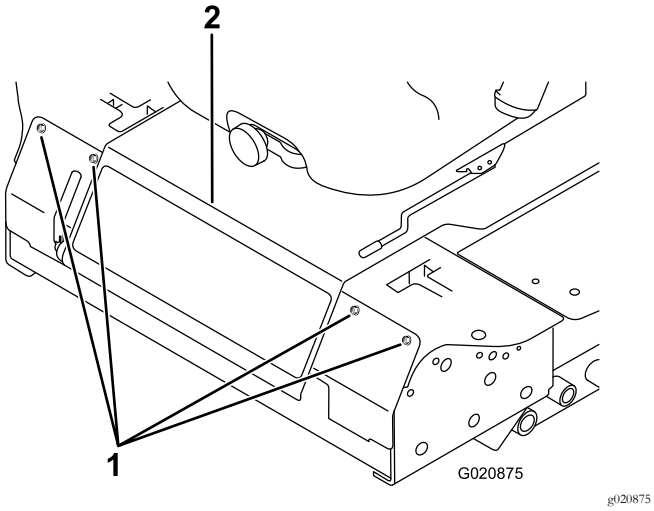

Obrázek 51

1. Šroub
2. Ovládací panel

3. Povolte 2 šrouby upevňující ochranný spínač (Obrázek 52).

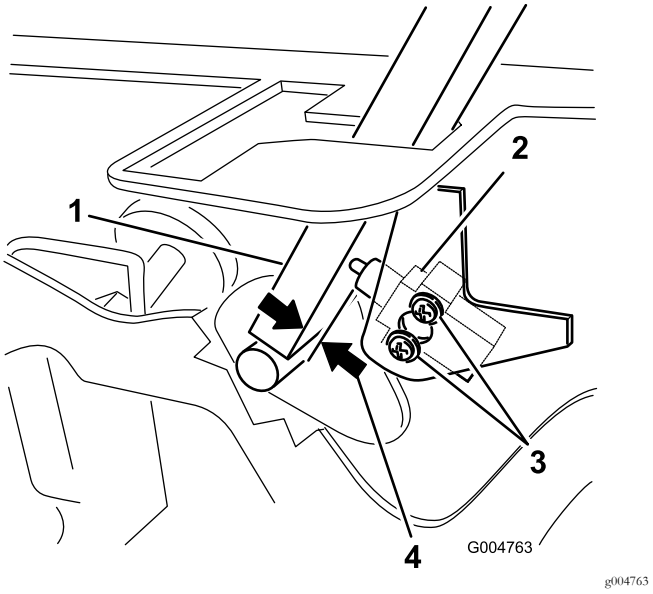

Obrázek 52

1. Páka ovládání pohybu
2. Spínač blokování neutrální polohy
3. Šroub
4. 0,4 až 1 mm

4. Přidržte ovládací páku u rámu a přesuňte spínač směrem k páce tak, aby vzdálenost mezi pákou a tělem spínače byla 0,4 až 1 mm (viz Obrázek 52).
5. Upevněte spínač.
6. Zopakujte kroky 3 až 5 pro druhou páku.
7. Namontujte přední panel.

Seřízení návratu páky ovládání pojezdu do neutrální polohy

Pokud se ovládací páky pojezdu po uvolnění z polohy pro jízdu VZAD nevrátí do drážek neutrální polohy, je nutné seřízení. Každou páku, pružinu a táhlo seřiďte samostatně.

1. Vypněte pohon žacích nožů (PTO), přesuňte ovládací páku do NEUTRÁLNÍ ZAJIŠTĚNÉ polohy a zatáhněte parkovací brzdu.
2. Než opustíte provozní pozici, přesuňte páčku škrticí klapky do polohy POMALÝ CHOD, zastavte motor, vytáhněte klíček ze zapalování a počkejte, až se všechny pohybující se části zastaví.
3. Vyšroubujte šrouby upevňující přední panel a panel vyjměte (Obrázek 53).

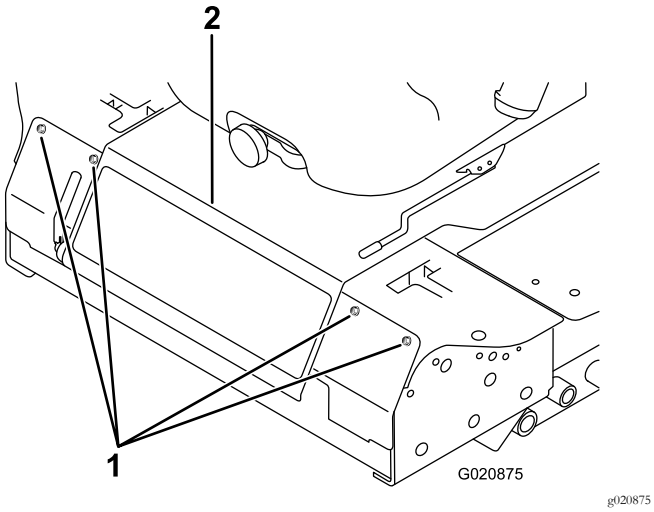

Obrázek 53

1. Šroub
2. Ovládací panel

4. Přesuňte ovládací páku do NEUTRÁLNÍ, avšak **nezajištěné** polohy (Obrázek 55).
5. Táhněte páku dozadu, dokud se vidlicový čep (na rameni nad otočným hřídelem) nedotkne konce drážky (začne vyvíjet tlak na pružinu), viz Obrázek 54.

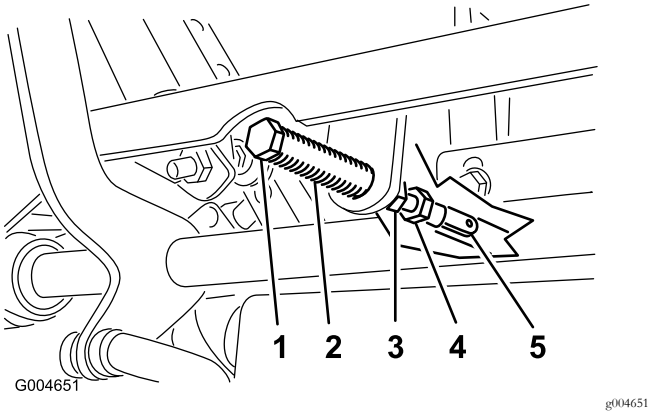

Obrázek 54

1. Vidlicový čep
2. Otvor
3. Pojistná matice
4. Seřizovací šroub
5. Třmen

6. Zkontrolujte, v jaké pozici je ovládací páka proti výřezu v konzole (Obrázek 55).

   Poznámka: Ovládací páka musí být vycentrována, aby bylo možné otočení páky ven do NEUTRÁLNÍ ZAJIŠTĚNÉ polohy.

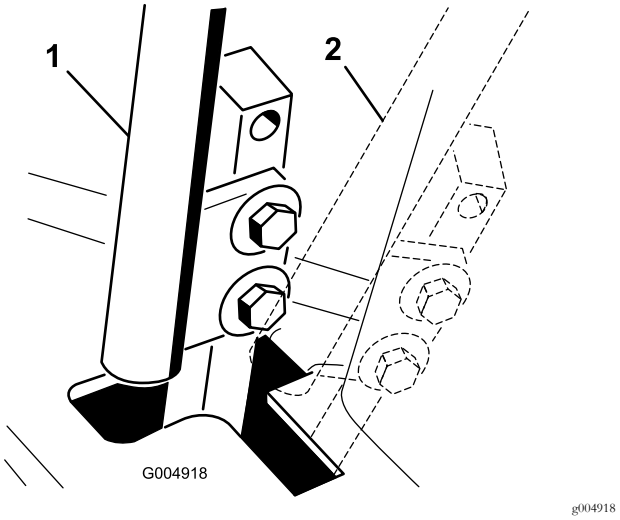

Obrázek 55

1. NEUTRÁLNÍ POLOHA
2. NEUTRÁLNÍ ZAJIŠTĚNÁ poloha

7. Pokud je nutné seřízení, povolte matici a pojistnou matici u třmene (Obrázek 54).
8. Tlačte na ovládací páku pojezdu mírně směrem dozadu a otočte hlavu seřizovacího šroubu odpovídajícím směrem, dokud nebude ovládací páka pojezdu uprostřed v NEUTRÁLNÍ ZAJIŠTĚNÉ poloze (Obrázek 54).

   Poznámka: Mírný tlak na ovládací páku směrem dozadu bude udržovat čep na konci drážky a umožní přemístění páky do odpovídající polohy pomocí seřizovacího šroubu.

9. Utáhněte matici a pojistnou matici (Obrázek 54).
10. Zopakujte kroky 4 až 9 pro druhou páku ovládání pohybu.
11. Namontujte přední panel.

Seřízení pohonu pojezdu pro neutrální polohu

Toto nastavení provádějte při otáčení hnacích kol.

⚠ NEBEZPEČÍ

Mechanické a hydraulické zvedáky nemusí stroj dostatečně podepírat a mohou zapříčinit vážné zranění.

- **K podepření stroje použijte hever.**
- **Nepoužívejte hydraulické zvedáky.**

⚠ DŮLEŽITÉ UPOZORNĚNÍ

Při provádění tohoto seřízení musí motor běžet. Kontakt s pohyblivými částmi nebo horkým povrchem může způsobit zranění.

Nepřibližujte ruce, nohy, obličej, oděv ani jiné části těla k rotujícím částem, výfuku ani jiným horkým povrchům.

1. Zvedněte rám na stabilní hever, aby se kola mohla volně otáčet.
2. Přesuňte sedátko dopředu, odjistěte je a vysuňte je směrem nahoru a dopředu.
3. Odpojte elektrický konektor bezpečnostního spínače sedátka.
4. Dočasně nainstalujte přemostění přes svorky konektoru kabeláže.
5. Spusťte motor, přesuňte páčku škrticí klapky doprostřed mezi polohu pro RYCHLÝ CHOD a POMALÝ CHOD a uvolněte parkovací brzdu.

   Poznámka: Ovládací páky pojezdu musí být při provádění seřizování v NEUTRÁLNÍ ZAJIŠTĚNÉ poloze.
6. Seřiďte délku táhla čerpadla na jedné straně otáčením šestihranné osy odpovídajícím směrem, dokud se příslušné kolo nezastaví nebo nezačne pomalu otáčet dozadu (Obrázek 56).

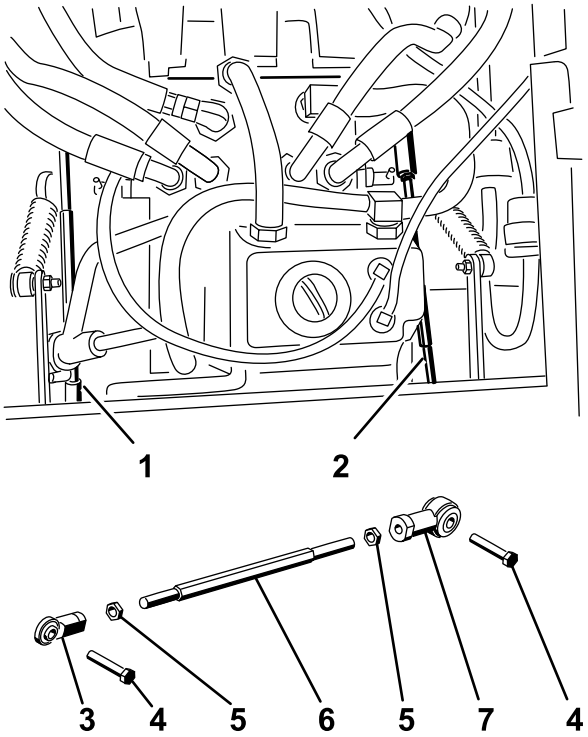

Figure 56

g004488

Obrázek 56

1. Pravé táhlo čerpadla
2. Levé táhlo čerpadla
3. Kulový kloub
4. Šroub
5. Pojistná matice
6. Šestihranná osa
7. Kulový kloub

7. Přesuňte ovládací páku pojezdu dopředu a dozadu a poté zpět do neutrální polohy.

   Poznámka: Kolo se musí přestat otáčet nebo se pomalu otáčet dozadu.
8. Přesuňte páčku ovládání škrticí klapky do polohy RYCHLÝ CHOD.

   Poznámka: Zkontrolujte, zda se kolo přestalo otáčet nebo se pomalu otáčí dozadu; v případě potřeby seřiďte.
9. Zopakujte kroky 6 až 8 na opačné straně stroje.
10. Utáhněte pojistné matice u kulových kloubů (Obrázek 54).
11. Přesuňte páčku škrticí klapky do polohy POMALÝ CHOD a zastavte motor.
12. Odstraňte přemostění z konektoru kabeláže a zapojte konektor do spínače sedátka.

⚠ DŮLEŽITÉ UPOZORNĚNÍ

Při použití přemostění neumožňuje elektrický systém správné bezpečné vypnutí.

- **Jakmile dokončíte nastavování, odstraňte přemostění z konektoru kabeláže a zapojte konektor do spínače sedátka.**
- **Stroj nikdy nepoužívejte, když je použito přemostění spínače sedátka.**

13. Sklopte sedátko do příslušné polohy.
14. Odstraňte hevery.

Seřízení maximální pojezdové rychlosti

1. Vypněte pohon žacích nožů (PTO), přesuňte páky ovládání pojezdu do NEUTRÁLNÍ ZAJIŠTĚNÉ polohy a zatáhněte parkovací brzdu.
2. Než opustíte provozní pozici, přesuňte páčku škrticí klapky do polohy POMALÝ CHOD, zastavte motor, vytáhněte klíček ze zapalování a počkejte, až se všechny pohybující se části zastaví.
3. Vyšroubujte šrouby upevňující přední panel a panel vyjměte (Obrázek 57).

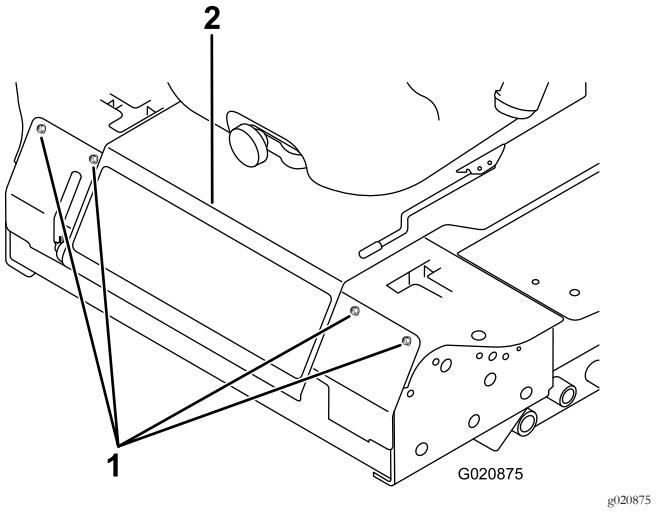

Obrázek 57

1. Šroub
2. Ovládací panel

4. Povolte pojistnou matici na dorazovém šroubu na ovládací páce (Obrázek 58).

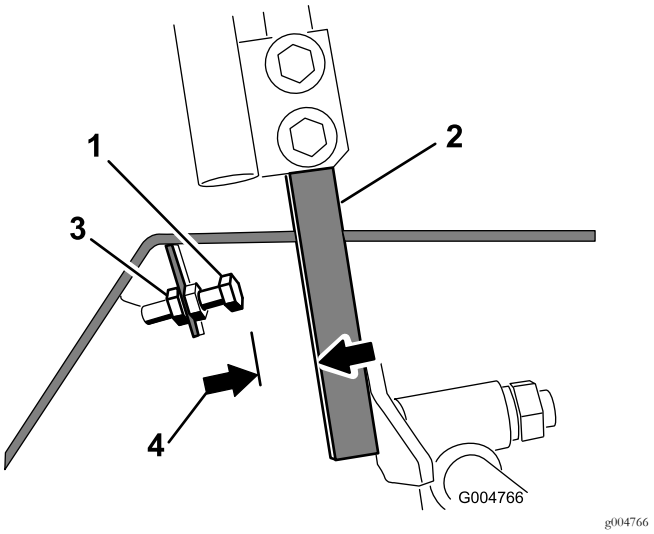

Obrázek 58

1. Dorazový šroub
2. Ovládací páka
3. Pojistná matice
4. 1,5 mm

5. Našroubujte dorazový šroub do krajní polohy dovnitř (směrem od ovládací páky).
6. Zatlačte páku ovládání pohybu do krajní přední polohy až na doraz a přidržte ji.
7. Vyšroubujte dorazový šroub (směrem k ovládací páce), aby mezi hlavou dorazového šroubu a ovládací pákou byla mezera 1,5 mm.

   Poznámka: Pokud chcete snížit maximální pojezdovou rychlost stroje, vraťte každý z dorazových šroubů o stejnou vzdálenost směrem k páce, dokud nedosáhnete požadované maximální rychlosti. Pravděpodobně bude nutné seřízení několikrát otestovat.
8. Utažením pojistné matice upevněte dorazový šroub na místě.
9. Zopakujte kroky 4 až 8 pro druhou páku ovládání pohybu.
10. Namontujte přední panel.
11. Stroj se musí pohybovat rovně a nesmí zatáčet, když obě páky ovládání pohybu přesunete do krajní polohy dopředu.

    Poznámka: Pokud stroj zatáčí, nejsou dorazové šrouby nastaveny rovnoměrně a je nutné je znovu seřídit.

Seřízení pojezdu

1. Vypněte pohon žacích nožů (PTO), přesuňte páky ovládání pojezdu do NEUTRÁLNÍ ZAJIŠTĚNÉ polohy a zatáhněte parkovací brzdu.
2. Než opustíte provozní pozici, přesuňte páčku škrticí klapky do polohy POMALÝ CHOD, zastavte motor, vytáhněte klíček ze zapalování a počkejte, až se všechny pohybující se části zastaví.
3. Povolte šrouby upevňující páky ovládání pohybu (Obrázek 59).

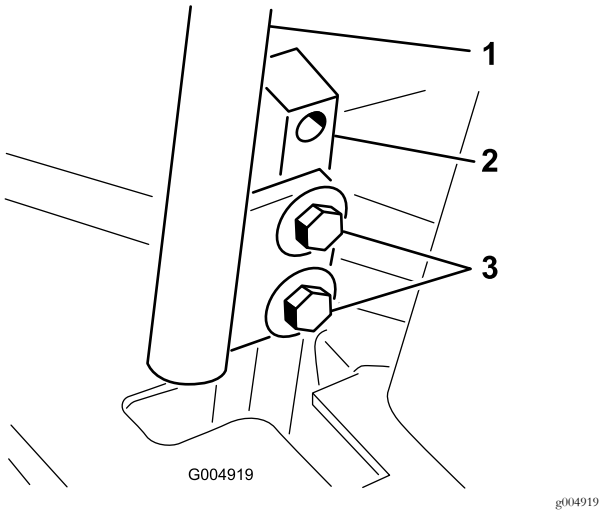

Obrázek 59

1. Páka ovládání pohybu
2. Tyč páky ovládání pohybu
3. Šrouby

4. Požádejte jinou osobu, aby zatlačila tyče pák ovládání pojezdu (nikoli páky samotné) na doraz dopředu do polohy pro maximální rychlost a přidržela je.
5. Seřiďte ovládací páky tak, aby byly zarovnány, a utáhněte šrouby upevňující páky k tyčím (Obrázek 60).

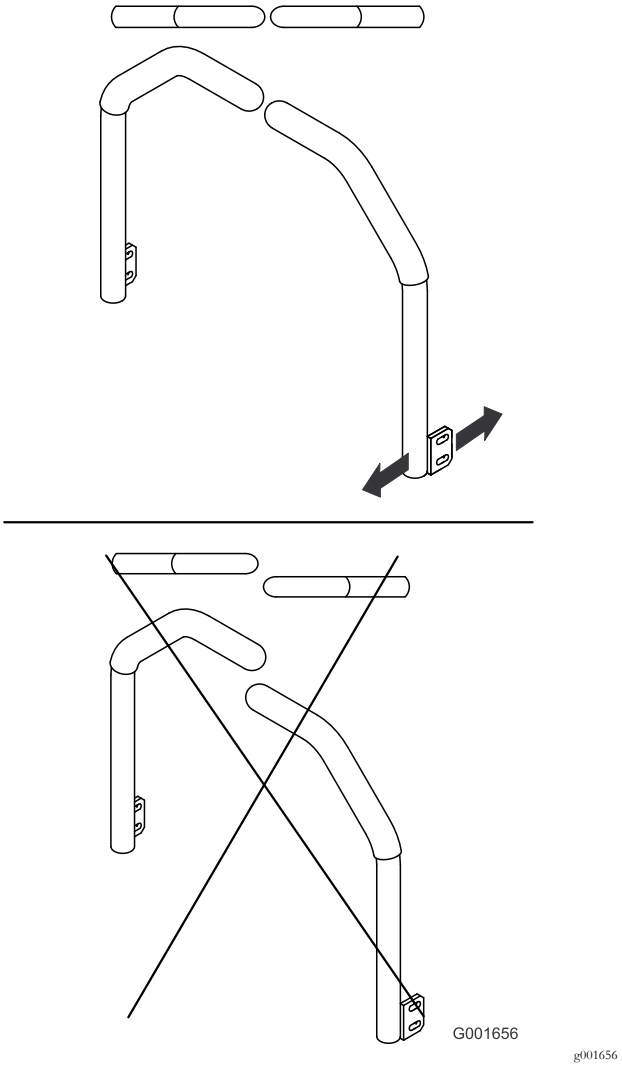

Obrázek 60

Údržba hydraulického systému

Nádrž stroje je při výrobě naplněna přibližně 4,7 l vysoce kvalitní převodové/hydraulické kapaliny pro hnací jednotky. Jako náhradní kapalina se doporučuje:

> **Převodová/hydraulická kapalina Toro Premium Transmission/Hydraulic Tractor Fluid** (K dispozici ve 19 l kbelících nebo 208 litrových sudech. Objednací čísla získáte v katalogu dílů nebo od distributora společnosti Toro.)

Alternativní kapaliny: Pokud není kapalina Toro k dispozici, lze použít hydraulickou kapalinu Mobil® 424.

Poznámka: Společnost Toro nepřebírá zodpovědnost za poškození způsobené použitím jiné kapaliny.

Poznámka: Mnohé hydraulické kapaliny jsou téměř bezbarvé, takže je obtížné lokalizovat netěsnosti. Pro hydraulickou kapalinu je k dispozici přísada s červeným barvivem v lahvičkách o objemu 20 ml. Jedna lahvička dostačuje pro 15 až 22 l hydraulické kapaliny. Objednejte u autorizovaného distributora Toro produkt číslo 44-2500.

Bezpečnost při práci s hydraulickým systémem

- **Před natlakováním hydraulické soustavy zkontrolujte bezvadný stav všech hydraulických hadic a potrubí a utažení všech hydraulických spojek a přípojek.**
- **Nepřibližujte tělo a ruce k netěsnícím místům nebo tryskám, ze kterých uniká hydraulická kapalina pod vysokým tlakem.**
- **K nalezení úniků hydraulické kapaliny použijte karton nebo papír.**
- **Před prováděním jakékoli práce na hydraulické soustavě bezpečně uvolněte tlak v této soustavě.**
- **Pokud se kapalina dostane do kůže, vyhledejte okamžitě lékařskou pomoc. Vstříknutou kapalinu musí lékař chirurgicky odstranit do několika hodin.**

Kontrola hydraulické soustavy

Servisní interval: Při každém použití nebo denně

Zkontrolujte hladinu hydraulické kapaliny před prvním nastartováním motoru a poté každý den.

1. Zaparkujte stroj na rovném povrchu.
2. Přesuňte ovládací páky pojezdu do NEUTRÁLNÍ ZAJIŠTĚNÉ polohy a nastartujte motor.

   Poznámka: Nechejte motor pracovat při nejnižších možných otáčkách a systém odvzdušněte.

   Důležité: **Nezapínejte pohon žacích nožů.**
3. Zvedněte plošinu, aby se vysunuly válce zdvihu, vypněte motor a vytáhněte klíč.
4. Zvedněte sedátko, abyste získali přístup k nádrži hydraulické kapaliny.
5. Odstraňte uzávěr plnicího otvoru z plnicího hrdla hydraulické kapaliny (Obrázek 61).

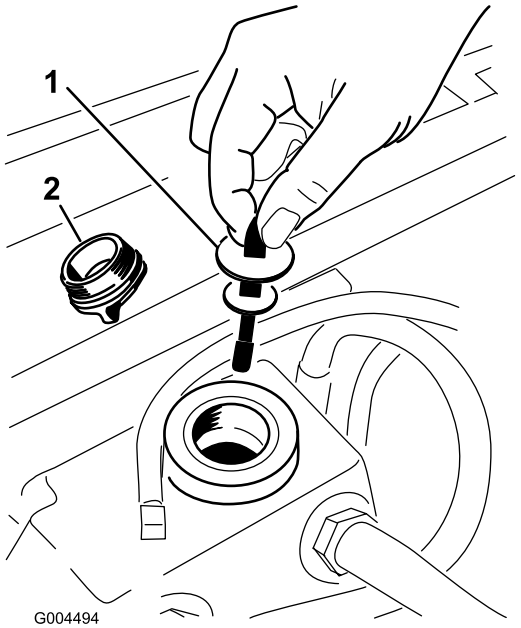

g004494

Obrázek 61

1. Měrka
2. Uzávěr plnicího otvoru

6. Vytáhněte měrku a otřete ji čistým hadrem (Obrázek 61).
7. Zasuňte měrku do plnicího hrdla; poté ji vytáhněte a zkontrolujte hladinu kapaliny (Obrázek 61).

   Poznámka: Pokud se hladina nepohybuje v rozsahu vyznačeném na měrce, doplňte dostatečné množství kvalitní hydraulické kapaliny, aby hladina dosáhla vyznačené oblasti.

   Důležité: **Nádrž nepřeplňujte.**
8. Vraťte měrku a našroubujte uzávěr silou prstů na plnicí otvor.
9. Zkontrolujte těsnost všech hadic a spojek.

Výměna hydraulické kapaliny a filtru

Servisní interval: Po prvních 200 hodinách

Po každých 800 hodinách provozu

1. Vypněte pohon žacích nožů (PTO), přesuňte páky ovládání pojezdu do NEUTRÁLNÍ ZAJIŠTĚNÉ polohy a zatáhněte parkovací brzdu.
2. Než opustíte provozní pozici, přesuňte páčku škrticí klapky do polohy POMALÝ CHOD, zastavte motor, vytáhněte klíček ze zapalování a počkejte, až se všechny pohybující se části zastaví.
3. Umístěte velkou nádobu pod hydraulickou nádrž a skříň převodovky, odstraňte zátky a vypusťte veškerou hydraulickou kapalinu (Obrázek 62).

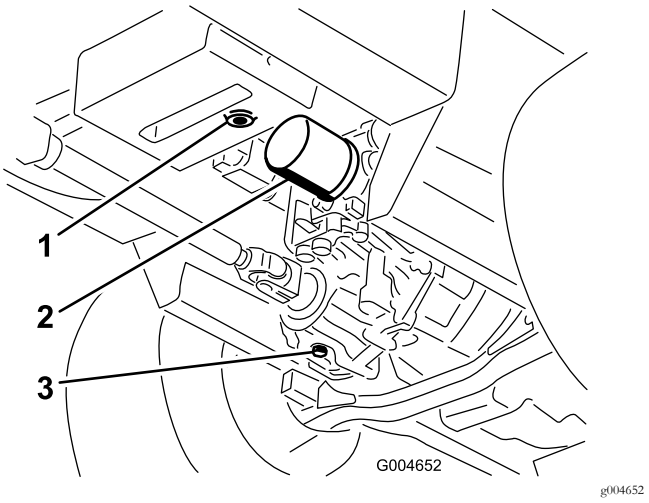

Obrázek 62

1. Vypouštěcí zátka hydraulické nádrže
2. Filtr
3. Vypouštěcí zátka skříně převodovky

4. Vyčistěte okolí filtru hydraulické kapaliny a filtr vyjměte (Obrázek 62).
5. Neprodleně poté namontujte nový filtr hydraulické kapaliny.
6. Namontujte vypouštěcí zátky hydraulické nádrže a skříně převodovky.
7. Naplňte nádrž na správnou úroveň (přibližně 5,7 l); viz Kontrola hydraulické soustavy (strana 52).
8. Spusťte motor a zkontrolujte, zda nedochází k úniku. Nechejte motor pracovat přibližně pět minut, poté jej vypněte.
9. Po 2 minutách zkontrolujte hladinu hydraulického oleje; postupujte podle pokynů v části Kontrola hydraulické soustavy (strana 52).

Čištění

Čištění spodní strany sekačky

Servisní interval: Při každém použití nebo denně

1. Vypněte pohon žacích nožů (PTO), přesuňte páky ovládání pojezdu do NEUTRÁLNÍ ZAJIŠTĚNÉ polohy a zatáhněte parkovací brzdu.
2. Než opustíte provozní pozici, přesuňte páčku škrticí klapky do polohy POMALÝ CHOD, zastavte motor, vytáhněte klíček ze zapalování a počkejte, až se všechny pohybující se části zastaví.
3. Zvedněte sekačku do přepravní polohy.
4. Zvedněte přední část stroje pomocí heverů.
5. Důkladně vyčistěte spodní stranu sekačky proudem vody.

Likvidace odpadu

Motorový olej, akumulátory, hydraulická kapalina a chladicí kapalina motoru mohou znečistit životní prostředí. Tyto materiály likvidujte v souladu se státními a místními předpisy.

Uskladnění

Stroj

1. Důkladně očistěte stroj, plošinu a motor; věnujte přitom zvláštní pozornost následujícím oblastem:
   - chladiči a mřížce chladiče,
   - spodní straně plošiny,
   - prostoru pod kryty řemenů plošiny,
   - vyrovnávacím pružinám,
   - montážnímu celku hřídele pohonu žacích nožů (PTO),
   - všem maznicím a otočným čepům,
   - vnitřnímu prostoru převodovky,
   - prostoru pod deskou sedátka a na horní straně převodovky.
2. Zkontrolujte a seřiďte tlak v předních a zadních pneumatikách; postupujte podle pokynů v části Kontrola tlaku v pneumatikách (strana 43).
3. Demontujte, nabruste a vyvažte žací nože sekačky. Namontujte žací nože a utáhněte upevňovací prvky žacích nožů na utahovací moment 115 až 149 Nm.
4. Zkontrolujte, zda nejsou uvolněné upevňovací prvky, a podle potřeby je utáhněte. Utáhněte 6 šroubů upevňujících rám sekací plošiny k hnací jednotce (Obrázek 63) na utahovací moment 359 Nm.

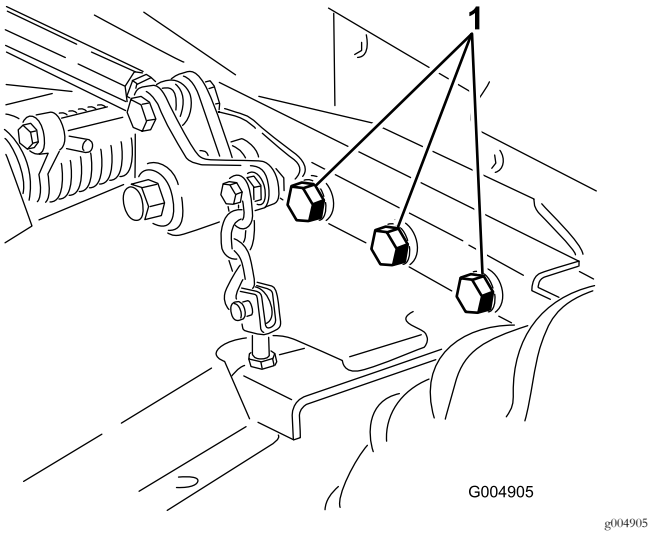

Obrázek 63

Pravá strana není zobrazena.

1. Šrouby

5. Aplikujte mazivo nebo olej do všech maznic, na otočné body a čepy obtokových ventilů převodovky. Přebytečné mazivo utřete.
6. Lehce přebruste a přelakujte poškrábané, popraskané nebo zkorodované lakované plochy. Opravte všechny důlky v kovovém plášti.
7. Následujícím způsobem proveďte údržbu akumulátoru a kabelů:
   A. Sejměte svorky akumulátoru z vývodů akumulátoru.
   B. Akumulátor, svorky a vývody očistěte ocelovým kartáčem a roztokem jedlé sody.
   C. Na svorky kabelů a vývody akumulátoru naneste tenkou vrstvu maziva Grafo 112X (obj. č. Toro 505-47) nebo vazelíny, abyste zabránili korozi.
   D. Každých 60 dnů akumulátor pomalu nabíjejte po dobu 24 hodin, aby nedošlo k vylučování síranu olovnatého.

Motor

1. Vypusťte motorový olej z olejové vany a namontujte vypouštěcí zátku.
2. Vyměňte filtr motorového oleje.
3. Doplňte do motoru doporučený motorový olej.
4. Nastartujte motor a nechejte jej běžet přibližně 2 minuty ve volnoběžných otáčkách.
5. Vypusťte palivo z palivové nádrže, potrubí, čerpadla, filtru a odlučovače. Vypláchněte palivovou nádrž čistou naftou a připojte všechna palivová potrubí.
6. Pečlivě vyčistěte sestavu vzduchového filtru a proveďte jeho údržbu.
7. Vstup vzduchového filtru a výstup výfuku utěsněte páskou odolnou vůči vlivům počasí.
8. Zkontrolujte uzávěry plnicího otvoru oleje a palivové nádrže a ujistěte se, že jsou těsně upevněny.

Zpráva věnovaná ochraně osobních údajů v Evropě

Informace shromažďované společností Toro
Společnost Toro Warranty Company (Toro) respektuje soukromí uživatelů. Abychom mohli zpracovat vaše reklamace ze záruky a kontaktovat vás v případě stahování produktu z trhu, prosíme vás, abyste nám sdělili některé své osobní údaje, a to buď přímo, nebo prostřednictvím místního distributora společnosti Toro.

Záruční systém společnosti Toro je hostován na serverech v USA, jejichž zákony na ochranu osobních údajů nemusí poskytovat stejnou ochranu jako zákony ve vaší zemi.

SDÍLENÍM SVÝCH OSOBNÍCH ÚDAJŮ SOUHLASÍTE SE ZPRACOVÁNÍM TĚCHTO ÚDAJŮ V ROZSAHU VYMEZENÉM TOUTO ZPRÁVOU VĚNOVANOU OCHRANĚ OSOBNÍCH ÚDAJŮ.

Způsob používání informací ve společnosti Toro
Společnost Toro může využít vaše osobní informace ke zpracování reklamací ze záruky a ke kontaktování vás v případě stahování produktu z trhu. Společnost Toro může poskytnuté údaje předat svým pobočkám, prodejcům nebo dalším obchodním partnerům, pokud to vyžadují uvedené akce. Vaše osobní informace nebudeme prodávat žádné další společnosti. Vyhrazujeme si právo zveřejnit osobní údaje za účelem dosažení souladu s platnými zákony a se žádostí příslušných orgánů k řádnému provozování našich systémů, nebo pro ochranu vlastní i dalších uživatelů.

Uchovávání osobních údajů
Osobní údaje uchováváme pouze po dobu nezbytně nutnou pro účely, pro které byly původně shromážděny, nebo pro jiné legitimní účely (například dodržování předpisů), případně do doby vyžadované příslušným zákonem.

Závazek společnosti Toro k ochraně osobních údajů uživatelů
Přijímáme důvodná bezpečnostní opatření, abychom zajistili ochranu osobních údajů svých zákazníků. Společnost také přijala opatření k zajištění přesnosti a aktuálnosti osobních údajů.

Přístup k vašim osobním údajům a jejich oprava
Pokud si přejete zkontrolovat nebo opravit své osobní údaje, kontaktujte nás prosím e-mailem na adrese legal@toro.com.

Australský zákon na ochranu spotřebitelů

Australští zákazníci naleznou podrobné informace o australském zákoně na ochranu spotřebitelů uvnitř balení nebo u místního distributora společnosti Toro.

Záruka Toro

Dvouletá omezená záruka

Podmínky a výrobky, na které se záruka vztahuje

Společnost Toro Company a její dceřiná společnost Toro Warranty Company na základě vzájemné dohody nesou společně záruky za případné materiálové či výrobní vady komerčního výrobku společnosti Toro („výrobek“) po dobu dvou let nebo 1 500 provozních hodin* podle toho, která z možností nastane dříve. Tato záruka se vztahuje na všechny výrobky s výjimkou provzdušňovačů (viz jednotlivé části záruky vztahující se na tyto výrobky). V případě, že jsou naplněny záruční podmínky, opravíme výrobek na vlastní náklady, včetně diagnostiky, práce, náhradních dílů a dopravy. Tato záruka začíná běžet v den dodání výrobku původnímu maloobchodnímu odběrateli.
* Výrobek vybavený měřičem provozních hodin.

Pokyny pro poskytnutí záruční opravy

Jste-li přesvědčeni, že došlo k naplnění záručních podmínek, musíte sdělit distributorovi komerčních výrobků nebo autorizovanému prodejci komerčních výrobků, kde jste výrobek zakoupili. Potřebujete-li pomoc s vyhledáním distributora nebo autorizovaného prodejce komerčních výrobků nebo máte-li dotazy týkající se vašich práv či povinností spojených se zárukou, můžete nás kontaktovat na adrese:

Toro Commercial Products Service Department
Toro Warranty Company
8111 Lyndale Avenue South
Bloomington, MN 55420-1196

952–888–8801 nebo 800–952–2740
E-mail: commercial.warranty@toro.com

Povinnosti vlastníka

Jako vlastníci výrobku jste odpovědní za provádění nutné údržby a seřizování, jak je uvedeno v příslušné *provozní příručce*. Neprovádění nezbytné údržby a seřizování může být důvodem k zamítnutí reklamace.

Součásti a úkony, na které se nevztahuje záruka

Ne všechny závady nebo poruchy, které se v záruční době na výrobku vyskytnou, jsou vady materiálu nebo výrobní vady. Záruka se nevztahuje na následující:

- Závady na výrobku, které jsou důsledkem použití jiných náhradních dílů než Toro nebo instalace a používání přídavných nebo upravených zařízení a produktů jiné značky než Toro. Výrobce těchto součástí může poskytnout samostatnou záruku.
- Závady na výrobku, které jsou důsledkem neprovádění doporučené údržby a/nebo seřizování. Neprovádění řádné údržby produktu Toro podle zásad doporučené údržby vyjmenovaných v *provozní příručce* může mít za následek zamítnutí reklamace.
- Závady na výrobku, které jsou důsledkem jeho nesprávného, nedbalého nebo nezodpovědného používání.
- Díly podléhající opotřebení v důsledku používání, nejsou-li tyto díly uznány za vadné. Mezi součásti, u nichž dochází k opotřebení nebo ke spotřebě v rámci běžného provozu výrobku, patří mimo jiné brzdové destičky a obložení, spojkové obložení, žací nože, vřetena, válce a ložiska (utěsněná nebo mazatelná), ploché nože, zapalovací svíčky, řídicí kolečka a jejich ložiska, pneumatiky, filtry, řemeny a některé součásti rozprašovačů, například membrány, trysky, pojistné ventily atd.
- Závady způsobené vnějším vlivem. Vnější vlivy zahrnují kromě jiného počasí, skladovací postupy, kontaminaci, používání neschválených paliv, chladicích kapalin, maziv, přísad, hnojiv, vody, chemikálií atd.
- Závady nebo snížení výkonu způsobené používáním paliv (např. benzínu, motorové nafty nebo bionafty), která nevyhovují příslušným průmyslovým normám.
- Běžný hluk, vibrace, opotřebení a znehodnocení.
- Běžné „opotřebení“ zahrnuje kromě jiného poškození sedadel opotřebením nebo oděrem, odřený lak, poškrábané etikety nebo okna atd.

Díly

Díly, u nichž je v rámci údržby plánována výměna, jsou kryté zárukou do doby jejich plánované výměny. Díly vyměněné podle této záruky jsou kryté po dobu platnosti záruky na originální výrobek a stávají se majetkem společnosti Toro. Společnost Toro učiní konečné rozhodnutí o tom, zda příslušný díl nebo montážní celek budou opraveny nebo vyměněny. Společnost Toro může k záručním opravám použít repasované díly.

Záruka poskytovaná na akumulátory s hlubokým cyklem vybití a lithium-iontové akumulátory:

Akumulátor s hlubokým cyklem vybití a lithium-iontové akumulátory mají specifikovaný celkový počet kilowatthodin, které jsou během své životnosti schopny dodat. Způsob provozu, dobíjení a údržby může životnost akumulátorů prodloužit nebo zkrátit. Postupem času se množství užitečné práce v intervalech mezi dobíjením akumulátorů snižuje, až jsou akumulátory zcela vypotřebované. Výměna akumulátorů vypotřebovaných v důsledku běžného provozu je odpovědností majitele výrobku. Během standardní záruční doby může být nutná výměna akumulátoru na náklady majitele. Poznámka (pouze lithium-iontový akumulátor): Na lithium-iontový akumulátor se poskytuje poměrná prodloužená záruka začínající 3. rokem a končící 5. rokem od zakoupení stroje, a to na základě doby provozu a spotřebovaných kilowatthodin. Dodatečné informace naleznete v *provozní příručce*.

Údržbu hradí majitel

Mezi běžné servisní úkony vyžadované u výrobků značky Toro a prováděné na náklady majitele patří seřizování, mazání, čištění a leštění motoru, výměna filtrů, chladicí kapaliny a provádění doporučené údržby.

Obecné podmínky

Oprava autorizovaným distributorem nebo prodejcem Toro je jediný nápravný prostředek, na který máte podle této záruky nárok.

Společnosti Toro Company a Toro Warranty Company nejsou odpovědné za nepřímé, náhodné ani následné škody související s používáním výrobků Toro, na něž se vztahuje tato záruka, včetně jakýchkoli nákladů nebo výdajů na zajištění náhradního zařízení nebo servisu během odpovídající doby trvání poruchy nebo nepoužitelnosti výrobku do skončení oprav podle této záruky. S výjimkou níže uvedené emisní záruky, která platí v odpovídajících případech, neexistuje žádná jiná výslovná záruka. Veškeré předpokládané záruky prodejnosti a vhodnosti použití jsou omezeny na dobu trvání této výslovné záruky.

Některé státy nepovolují vyloučení náhodných nebo následných škod ze záruky nebo omezení doby trvání předpokládané záruky, proto se na vás výše uvedené výjimky a omezení nemusejí vztahovat. Tato záruka uděluje specifická zákonná práva, kromě nichž můžete mít i další práva, která se mezi jednotlivými státy liší.

Poznámka k záruce poskytované na motor:

Systém pro kontrolu emisí v produktu může být pokryt samostatnou zárukou, která splňuje požadavky stanovené americkými organizacemi EPA (U.S. Environmental Protection Agency) a/nebo CARB (California Air Resources Board). Na záruku na systém pro kontrolu emisí se nevztahují výše uvedená omezení týkající se provozních hodin. Podrobnosti naleznete v prohlášení o záruce na systém kontroly emisí, které bylo dodáno s výrobkem nebo je součástí dokumentace výrobce k motoru.

Jiné země než USA a Kanada

Prosíme zákazníky, kteří zakoupili produkty společnosti Toro dovezené z USA či Kanady, aby se spojili s příslušným distributorem (zástupcem) společnosti Toro, který jim poskytne záruční podmínky platné v dané zemi, oblasti nebo státu. Pokud z nějakého důvodu nejste se službami distributora spokojení nebo je pro vás obtížné získat informace o záruce, obraťte se na dovozce produktů Toro.