Form No. 3409-595 Rev A

TORO®

Count on it.

Brukerhåndbok

Trekkenhet i Groundsmaster® 7200- eller 7210-serien

Modellnr. 30487TC—Serienr. 400000000 og oppover
Modellnr. 30495—Serienr. 400000000 og oppover
Modellnr. 30495TC—Serienr. 400000000 og oppover

Registrer ditt produkt på www.Toro.com.
Oversettelse av originalen (NO)

CE

3409-595 A

Dette produktet er i samsvar med alle relevante europeiske direktiver. Se eget samsvarserklæringsskjema for produktet for detaljert informasjon.

⚠ ADVARSEL

CALIFORNIA
Proposition 65-advarsel

Dette produktet inneholder et kjemikalie eller kjemikalier som staten California vet forårsaker kreft, fødselsdefekter eller forplantningsskade.

Staten California kjenner til at motoreksosen fra dette produktet inneholder kjemikalier som kan forårsake kreft, fosterskader og skade forplantningsevnen på andre måter.

Det er i strid med Californias Public Resource Code, avsnitt 4442 eller 4443, å bruke denne motoren i skogs-, busk- eller gressområder med mindre motoren er utstyrt med en fungerende gnistfanger, som definert i avsnitt 4442, eller en motor som er beregnet, utstyrt og vedlikeholdt for å unngå brann.

Dette tenningssystemet overholder Canadas ICES-002.

Innledning

Maskinen er en plentraktor med roterende kniver som er beregnet for bruk av profesjonelle, innleide operatører i kommersielle applikasjoner. Den er hovedsakelig beregnet på å klippe gress på allerede godt vedlikeholde parkplener, idrettsbaner og plener i kommersielle områder. Den er ikke beregnet på å klippe kratt, høyt gress og andre vekster langs motorveier eller for landbruksbrukere.

Les denne håndboken nøye, slik at du lærer å bruke og vedlikeholde produktet på riktig måte og unngår person- eller produktskade. Du har ansvar for å bruke produktet på en riktig og sikker måte.

Du kan kontakte Toro direkte på www.Toro.com for materialer for produktsikkerhet og opplæring i bruk, og informasjon om tilbehør, hjelp til å finne en forhandler eller for å registrere produktet ditt.

Hvis maskinen må repareres eller du trenger originale Toro-deler eller mer informasjon, kan du kontakte et autorisert forhandlerverksted eller Toros kundeserviceavdeling. Ha modell- og serienummer for hånden når du tar kontakt. Figur 1 identifiserer plasseringen av modell- og serienummer på produktet. Skriv inn numrene i tilhørende felt.

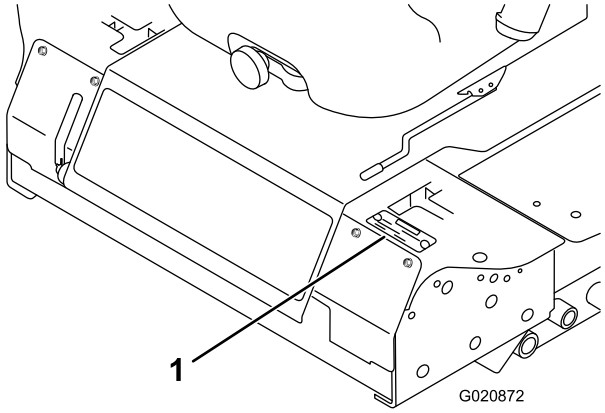

g020872

Figur 1

1. Plassering av modell- og serienummer

Modellnr. _____

Serienr. _____

Denne brukerhåndboken identifiserer mulige farer, og markerer sikkerhetsbeskjeder gjennom sikkerhetsvarslingssymbolet (Figur 2) som varsler om en fare som kan føre til alvorlige skader eller dødsfall hvis du ikke følger de anbefalte forholdsreglene.

g000502

Figur 2

1. Sikkerhetsvarselssymbol

I tillegg brukes to ord for å utheve informasjon. **Viktig** gjør oppmerksom på spesiell mekanisk informasjon og **Merk** henviser til generell informasjon som er verdt å huske.

© 2016—The Toro® Company
8111 Lyndale Avenue South
Bloomington, MN 55420

Kontakt oss på www.Toro.com.
Trykt i USA
Med enerett

Innhold

Sikkerhet 4
Generell sikkerhet 4
Informasjon om lyd- og vibrasjonsdata 4
Hellingsindikator 5
Sikkerhets- og instruksjonsmerker 6
Montering 12
1 Heve veltebøylen 12
2 Montere klippeenheten 12
3 Justere venstre, fremre styrehjul 12
4 Kontrollere trykket i dekkene 12
5 Montere vekter (for å overholde CE-standarden) 14
6 Kontrollere væskenivåer 15
7 Lese håndbøkene og se treningsmaterialet 15
Oversikt over produktet 15
Kontroller 15
Spesifikasjoner 17
Tilbehør 18
Før bruk 19
Sikkerhet før bruk 19
Fylle drivstoff 19
Kontrollere motoroljen 20
Kontrollere kjølesystemet 20
Kontrollere det hydrauliske systemet 20
Bruke veltebøylebeskyttelsessystemet (ROPS) 20
Sikkerhet først 21
Bruke sikkerhetssperresystemet 22
Justere setet 23
Under bruk 24
Sikkerhet under drift 24
Bruke parkeringsbremsen 25
Starte og slå av motoren 25
Kjøre maskinen 26
Bruke gressklipperen 27
Justere klippehøyden 28
Brukstips 28
Etter bruk 29
Sikkerhet etter bruk 29
Skyve maskinen for hånd 29
Transportere maskinen 30
Laste maskinen 30
Vedlikehold 32
Anbefalt vedlikeholdsplan 32
Kontrolliste for daglig vedlikehold 33
Forberedelse for vedlikehold 34
Sikkerhet før vedlikehold 34
Frigjøre setelåsen 35
Smøring 35
Smøre lagrene og hylsene 35
Vedlikehold av klippeenhetens girkasseolje 35
Vedlikehold av motor 36
Motorsikkerhet 36
Kontrollere luftrenseren 36
Vedlikeholde motoroljen 37
Vedlikehold av drivstoffsystem 39
Overhale vannutskilleren 39
Rengjøre drivstofftanken 39
Kontrollere drivstoffslangene og -koblingene 40
Tappe drivstoffsystemet 40
Tappe luft fra injektorene 40
Vedlikehold av elektrisk system 41
Sikkerhet for elektrisk system 41
Vedlikeholde batteriet 41
Lagre batteriet 41
Sjekke sikringene 41
Vedlikehold av drivsystem 42
Kontrollere trykket i dekkene 42
Skifte styrehjulene og lagrene 43
Vedlikehold av kjølesystem 43
Kjølesystemsikkerhet 43
Kontrollere kjølesystemet 43
Rengjøre radiatoren 44
Vedlikehold av bremser 44
Justere sperrebryteren for parkeringsbremsen 44
Vedlikehold av remmer 45
Kontrollere spenningen til generatorremmen 45
Vedlikehold av kontrollsystem 46
Justere nøytralsperrebryteren for kontrollspakene 46
Justere nøytral retur for kontrollspakene 46
Justere trekkdrivet for fri 47
Justere maksimal bakkehastighet 48
Justere sporingen 49
Vedlikehold av hydraulisk system 50
Sikkerhet for hydraulisk system 50
Kontrollere det hydrauliske systemet 50
Skifte hydraulikkvæske og filter 51
Rengjøring 52
Rengjøre under klippeenheten 52
Avhending av avfall 52
Lagring 52
Maskin 52
Motor 53

Sikkerhet

Denne maskinen er designet i samsvar med CEN-standarden ANSI B71.4-2012 og ISO EN 5395:2013 når korrekte CE-sett er montert i henhold til samsvarserklæringen.

Generell sikkerhet

Dette produktet kan amputere hender og føtter og slynge gjenstander opp i luften. Følg alltid alle sikkerhetsinstruksjoner for å unngå alvorlige skader.

Hvis du bruker dette produktet til andre formål enn det er beregnet på, kan du utsette deg selv eller andre for fare.

- Les og forstå innholdet i denne *brukerhåndboken* før du starter motoren.
- Hold hender og føtter borte fra roterende deler på maskinen.
- Bruk aldri maskinen uten at alle verneplater og andre sikkerhetsanordninger sitter på plass og fungerer.
- Hold deg unna alle åpninger på utløpssjakten. Hold mennesker og kjæledyr på trygg avstand fra maskinen.
- Hold barn borte fra arbeidsområdet. Utstyret er ikke tillatt for barn.
- Stopp maskinen og slå av motoren før du utfører service på, fyller drivstoff på eller fjerner materiale fra maskinen.
- Unngå plutselig start og stopp, hull, bratte fall og skjulte farer i terrenget.
- For å bremse flytter du trekkpedalen til nøytral stilling eller til motsatt retning av kjøreretningen.

Feilaktig bruk og vedlikehold av maskinen kan føre til personskade. For å redusere muligheten for skader bør du følge disse sikkerhetsinstruksjonene og alltid være oppmerksom på sikkerhetsalarmsymbolet som betyr Forsiktig, Advarsel eller Fare – personsikkerhetsinstruks. Hvis ikke disse instruksjonene tas hensyn til, kan dette føre til at noen blir alvorlig skadet eller drept.

Du finner mer sikkerhetsinformasjon der nødvendig gjennom hele denne *brukerhåndboken*.

Informasjon om lyd- og vibrasjonsdata

Se CE Kit Manual (modell 30240) for informasjon om garantert lydstyrke, lydtrykknivåer og vibrasjonsnivåer.

Hellingsindikator

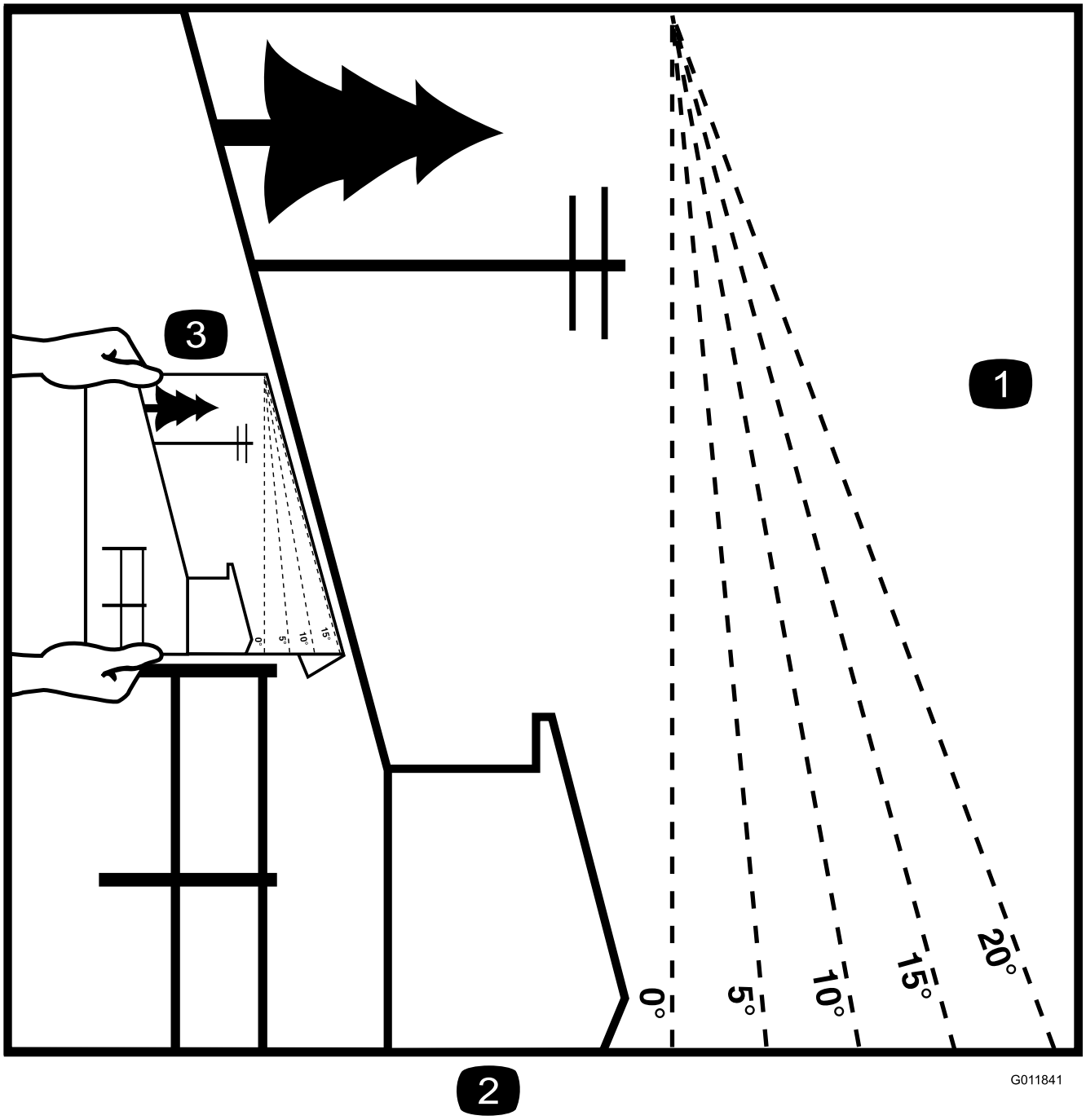

g011841

Figur 3

Denne siden kan kopieres for personlig bruk.

1. Den maksimale skråningen maskinen kan brukes sikkert i, er vist i tabellen ovenfor. Bruk skråningsdiagrammet til å avgjøre skråningen for bakker før bruk av maskinen. **Maskinen må ikke brukes i bakker som har brattere skråning enn det som maskinen er beregnet på.** Brett langs linjene for å matche den anbefalte skråningen.
2. Juster denne kanten med en vertikal overflate (tre, bygning, gjerdestolpe osv).
3. Eksempel på sammenlikning av skråning med brettet kant.

Sikkerhets- og instruksjonsmerker

Sikkerhetsmerker og instruksjoner er lett synlige for føreren og er plassert i nærheten av alle områder som representerer en potensiell fare. Bytt ut alle merker som er ødelagte eller mangler.

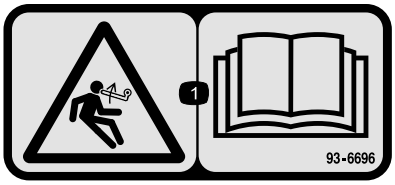

decal93-6696

93-6696

1. Lagret energi-fare – les *brukerhåndboken*.

---

decal93-6697

93-6697

1. Les *brukerhåndboken*.
2. Fyll på SAE 80w-90 (API GL-5)-olje hver 50. time.

---

decal98-4387

98-4387

1. Advarsel – bruk hørselsvern.

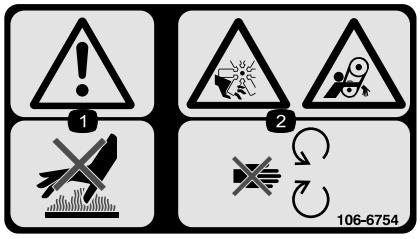

decal106-6754

106-6754

1. Advarsel – ikke rør den varme overflaten.
2. Fare for kutting/amputering og vifte- og sammenfiltringsfare – hold deg borte fra bevegelige deler.

---

decal106-6755

106-6755

1. Kjølevæske under trykk.
2. Eksplosjonsfare – les *brukerhåndboken*.
3. Advarsel – ikke rør den varme overflaten.
4. Advarsel – les *Brukerhåndboken*.

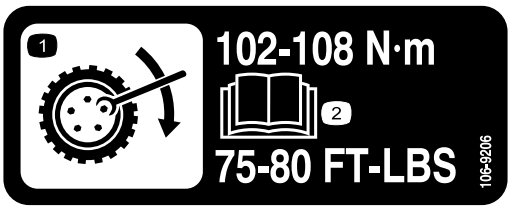

decal106-9206

106-9206

1. Dreiemoment for hjulene
2. Les *brukerhåndboken*.

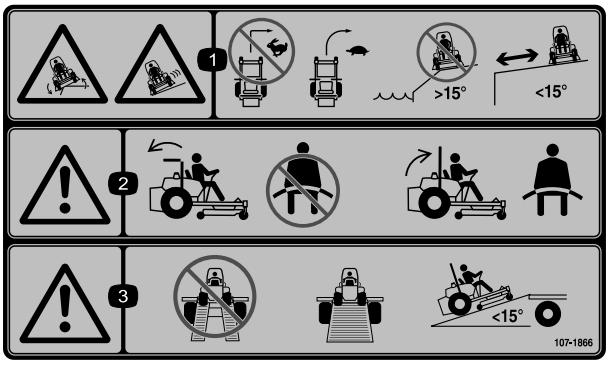

decal107-1866

107-1866

1. Fare for å miste kontrollen og velte ved kanter – Ikke utfør krappe svinger ved høye hastigheter, senk heller farten og sving gradvis. Ikke bruk maskinen i nærheten av kanter, skråninger som er brattere enn 15 grader eller vann. Hold trygg avstand fra kanter.
2. Advarsel – Sikkerhetsbeltet skal aldri benyttes når veltebøylen er senket. Sikkerhetsbeltet skal alltid benyttes når veltebøylen er hevet.
3. Advarsel – Ikke bruk med doble ramper, bruk en enkelt rampe med full bredde ved transport av maskinen. Ikke bruk ramper med større helling enn 15 grader.

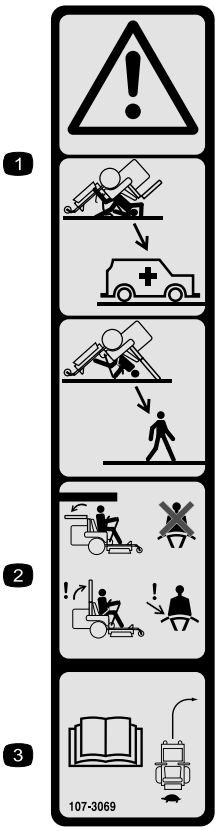

decal107-3069

107-3069

1. Advarsel – det finnes ingen veltebøylebeskyttelse når veltebøylen er nede.
2. Hold veltebøylen i hevet og løst stilling og bruk sikkerhetsbelte for å unngå skader eller dødsfall ved en velteulykke. Senk kun veltebøylen når det er helt nødvendig, og ikke bruk sikkerhetsbeltet når veltebøylen er nede.
3. Les *Brukerhåndboken*. Kjør sakte og forsiktig.

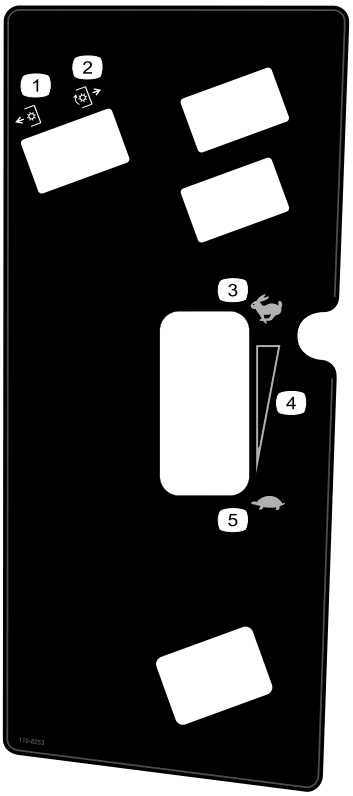

decal110-8253

110-8253

1. Kraftuttak – av
2. Kraftuttak – på
3. Hurtig
4. Kontinuerlig regulerbar innstilling
5. Sakte

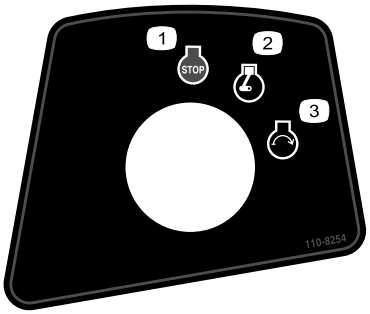

decal110-8254

110-8254

1. Motor – stopp
2. Motor – kjør
3. Motor – start

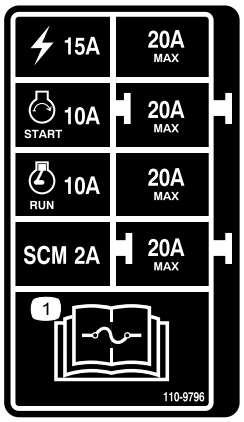

decal110-9796

110-9796

1. Les *Brukerhåndboken* hvis du vil ha mer informasjon om sikringer.

CALIFORNIA SPARK ARRESTER WARNING
Operation of this equipment may create sparks that can start fires around dry vegetation. A spark arrester may be required. The operator should contact local fire agencies for laws or regulations relating to fire prevention requirements. 117-2718

decal117-2718

117-2718

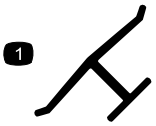

decaloemmarkt

Produsentens merke

1. Angir om kniven er identifisert som en del fra den originale maskinprodusenten.

---

decalbatterysymbols

Batterisymboler

Noen av eller alle disse symbolene finnes på ditt batteri

1. Eksplosjonsfare
2. Ingen bål, åpne flammer eller røyk.
3. Kaustisk væske/fare for brannsår
4. Bruk vernebriller.
5. Les *Brukerhåndboken*.
6. Hold andre på trygg avstand fra batteriet.
7. Bruk vernebriller – eksplosive gasser kan påføre deg blindhet og andre skader.
8. Batterisyre kan forårsake blindhet og alvorlige brannskader.
9. Skyll straks øynene med vann og søk legehjelp.
10. Inneholder bly – må ikke kastes.

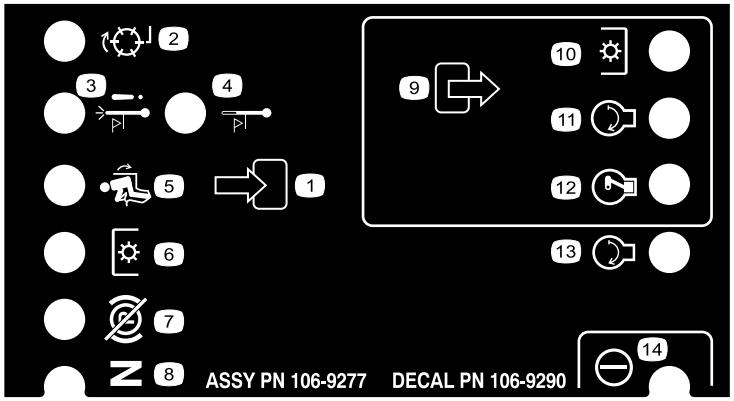

decal106-9290

106-9290

1. Innganger
2. Ikke aktiv
3. Nedstenging ved høy temperatur
4. Varsling ved høy temperatur
5. I setet
6. Kraftuttak (PTO)
7. Parkeringsbrems av
8. Fri
9. Utganger
10. Kraftuttak (PTO)
11. Start
12. ETR (Energize to Run)
13. Start
14. Effekt

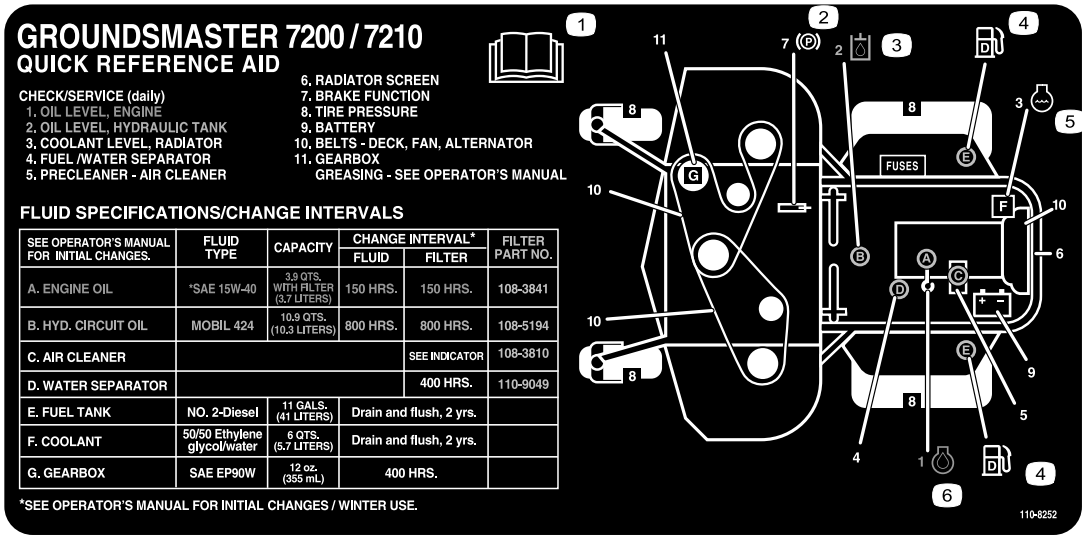

decal110-8252

110-8252

1. Les *Brukerhåndboken.*
2. Parkeringsbrems
3. Hydraulisk olje
4. Drivstoff
5. Kjølemiddel
6. Motorolje

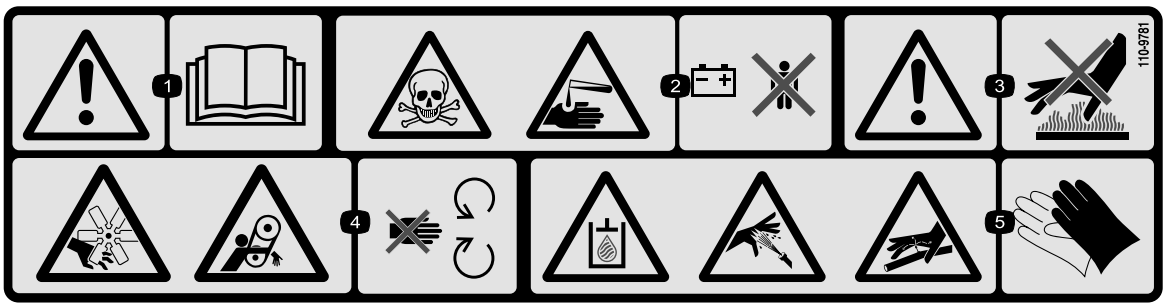

decal110-9781

110-9781

1. Advarsel – les *Brukerhåndboken*.
2. Giftfare og kaustisk væske/fare for brannsår – hold barn på trygg avstand fra batteriet.
3. Advarsel – ikke rør den varme overflaten.
4. Fare for kutting/amputering og vifte- og sammenfiltringsfare – hold deg borte fra bevegelige deler.
5. Hydraulisk væske under trykk i systemet, hydraulisk væske som siver ut under trykk kan trenge gjennom huden. Fare for ødelagte ledninger med hydraulisk olje – bruk beskyttende hansker når du håndterer hydrauliske systemdeler.

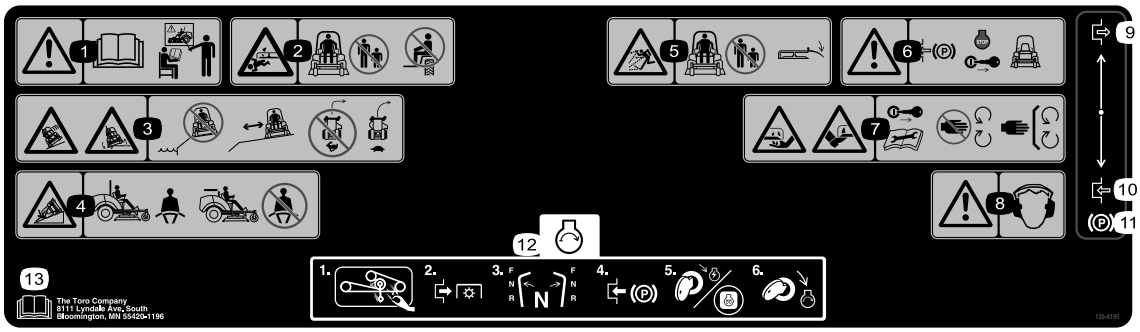

decal120-9195

120-9195

1. Advarsel – les *brukerhåndboken* før du bruker maskinen, og ikke bruk den med mindre du har fått opplæring.
2. Fare for at kniven kan påføre andre i nærheten kutt / knuste ledd – ta aldri med passasjerer, hold andre på god avstand fra maskinen.
3. Veltefare ved kanter – ikke bruk maskinen i nærheten av kanter ved vann, hold god avstand fra kanter, senk farten før du svinger maskinen, ikke sving i stor hastighet.
4. Bruk sikkerhetsbelte når veltebeskyttelsen er på plass, ikke bruk sikkerhetsbelte når veltebeskyttelsen er senket.
5. Fare for at gjenstander kastes gjennom luften – hold andre på god avstand fra maskinen, hold alle avledere og vern på plass.
6. Advarsel – sett på parkeringsbremsen, stopp motoren, og ta nøkkelen ut av tenningen før du forlater maskinen.
7. Fare for kutting av hender og føtter – ta nøkkelen ut av tenningen og les instruksjonene før du utfører service eller vedlikehold; hold avstand fra bevegelige deler.
8. Advarsel – bruk hørselsvern.
9. Tilkoble
10. Frakoble
11. Parkeringsbrems
12. Starte motoren: rengjør tilbehøret for rusk, koble fra kraftuttaket, flytt bevegelseskontrollspakene til nøytral stilling, sett på parkeringsbremsene, sett tenningsnøkkelen til Kjør-stilling og vent på at glødeplugglyset slår seg av, vri tenningsnøkkelen til Start-stillingen.
13. Les *Brukerhåndboken*.

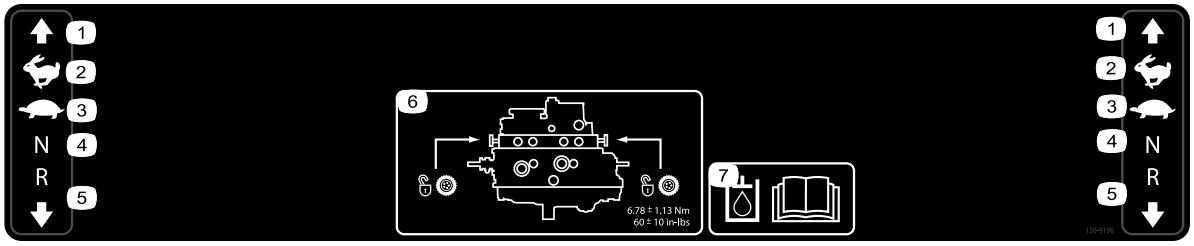

decal120-9196

120-9196

1. Fremover
2. Hurtig
3. Sakte
4. Fri
5. Revers
6. Tauventilplassering; trekk til taueventilene med et moment på 5,65 til 7,91 N·m.
7. Les *brukerhåndboken* hvis du vil ha mer informasjon om hydraulikkvæske.

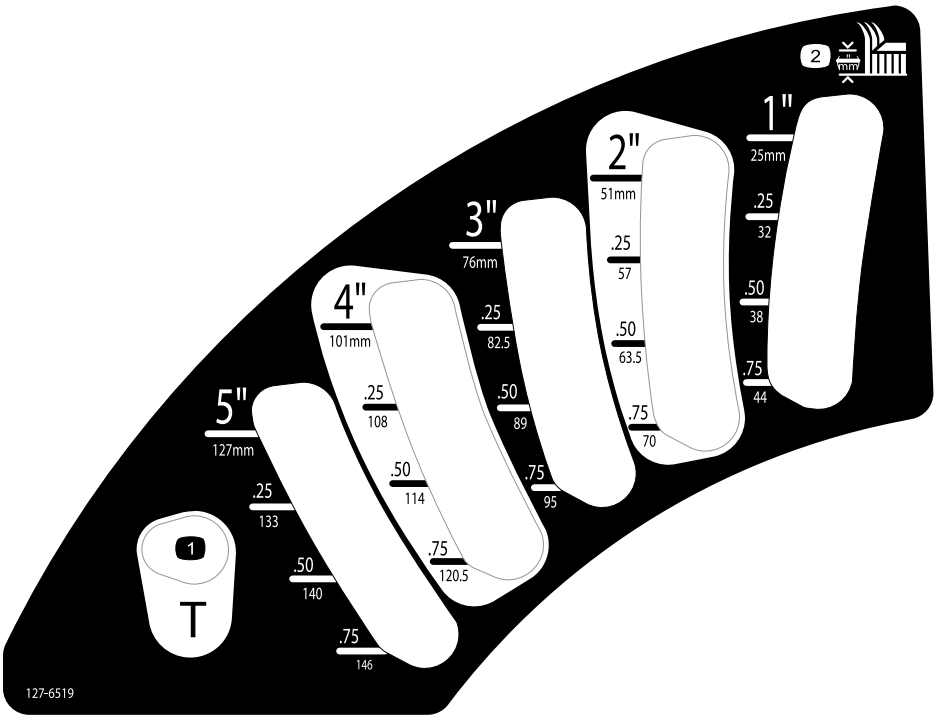

decal127-6519

127-6519

1. Transportstilling
2. Klippehøyde

Montering

Løse deler

Bruk diagrammet nedenfor som en sjekkliste for å kontrollere at alle delene er sendt.

Prosedyre	Beskrivelse	Ant.	Bruk
1	Ingen deler er nødvendige	–	Hev veltebeskyttelsen.
2	Monteringsinstruksjoner for klippeenhet	1	Monter klippeenheten.
3	Ingen deler er nødvendige	–	Juster venstre, fremre styrehjul.
4	Ingen deler er nødvendige	–	Kontroller trykket i dekkene.
5	Ingen deler er nødvendige	–	Montere vekter.
6	Ingen deler er nødvendige	–	Kontrollere nivået på den hydrauliske oljen, motoroljen og kjølemiddelnivået.
7	Brukerhåndbok Brukerhåndbok for motoren Delekatalog Opplæringsmateriale for føreren Motorgaranti Samsvarserklæring Monteringsinstruksjoner for klippeenhet	1 1 1 1 1 1 1	Les håndbøkene og se på opplæringsmateriellet før du tar i bruk maskinen. Benytt de gjenværende delene til å installere tilleggsutstyret.

1

Heve veltebøylen

Ingen deler er nødvendige

Prosedyre

Hev veltebøylen. Se Heve veltebeskyttelsen (side 20).

2

Montere klippeenheten

Deler som er nødvendige for dette trinnet:

1	*Monteringsinstruksjoner* for klippeenhet

Prosedyre

Monter klippeenheten i henhold til instruksjonene i *monteringsinstruksjonene* for klippeenheten.

3

Justere venstre, fremre styrehjul

Ingen deler er nødvendige

Prosedyre

Juster venstre, fremre styrehjul til ytre posisjon for 183 cm klippeenheter og til indre posisjon for 152 cm og 158 cm klippeenheter.

4

Kontrollere trykket i dekkene

Ingen deler er nødvendige

Prosedyre

Det ble pumpet ekstra mye luft i dekkene på fabrikken. Slipp ut litt luft for å redusere trykket. Det korrekte lufttrykket er 103 kPa i bakhjulene og 172 kPa i styrehjulene.

5

Montere vekter (for å overholde CE-standarden)

Ingen deler er nødvendige

Prosedyre

Maskiner med 183 cm klippeenhet uten annet utstyr, trenger ikke ekstra vekter for å overholde CE-standardene. Det kan imidlertid være nødvendig å kjøpe og å montere tilleggsvekter alt etter gressklipperens klippeenhet/-type og utstyret du monterer på maskinen. Følgende tabell viser ulike typer utstyrskonfigurasjon og fremre tilleggsvekt som trengs for hver modell:

Utstyrskonfigurasjon	Påkrevd vekt med en basisklippeenhet på 157 cm (30457)	Påkrevd vekt med en basisklippeenhet på 183 cm (30353)	Påkrevd vekt med en klippeenhet med sideutslipp på 183 cm (30481)
Groundsmaster 7200/7210-trekkenhet uten tilleggsutstyr	10 kg	0 kg	0 kg
Groundsmaster 7200/7210-trekkenhet med hard kalesje	34 kg	9,5 kg	15 kg
Groundsmaster 7200/7210-trekkenhet med hard kalesje og veilyssett	32,2 kg	28,5 kg	10 kg
Groundsmaster 7200/7210-trekkenhet med hard kalesje, veilyssett og jekkstøtter	18 kg	17 kg	10 kg
Groundsmaster 7200/7210-trekkenhet med hard kalesje og jekkstøtter	14 kg	10 kg	10 kg
Groundsmaster 7200/7210-trekkenhet med veilyssett og jekkstøtter	0 kg	0 kg	0 kg
Groundsmaster 7200/7210-trekkenhet med veilyssett	11,3 kg	0 kg	0 kg
Groundsmaster 7200/7210-trekkenhet med jekkstøtter	0 kg	0 kg	0 kg

Kontakt din autoriserte Toro-distributør for å få tak i de aktuelle settene og vektene til din maskin.

6

Kontrollere væskenivåer

Ingen deler er nødvendige

Prosedyre

1. Kontroller nivået på hydraulikkvæsken før du starter motoren. Se Vedlikehold av hydraulisk system (side 50).
2. Kontroller motoroljenivået før og etter du starter motoren. Se Kontrollere motoroljenivået (side 37).
3. Sjekk kjølesystemet før du starter motoren, se Kontrollere kjølesystemet (side 43).

7

Lese håndbøkene og se treningsmaterialet

Deler som er nødvendige for dette trinnet:

1	*Brukerhåndbok*
1	Brukerhåndbok for motoren
1	*Delekatalog*
1	Opplæringsmateriale for føreren
1	Motorgaranti
1	*Samsvarserklæring*
1	*Monteringsinstruksjoner* for klippeenhet

Prosedyre

1. Les disse håndbøkene.
2. Se opplærings-DVD for operatør.

Oversikt over produktet

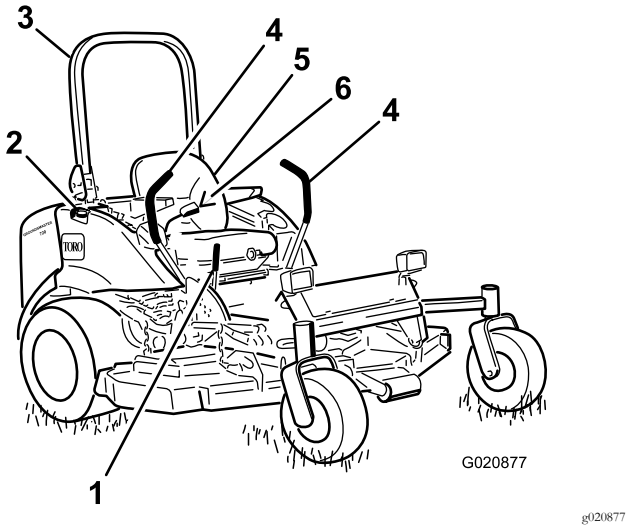

Figur 4

1. Parkeringsbremsespak
2. Drivstofflokk (begge sider)
3. Veltebøyle
4. Bevegelseskontrollspak
5. Sete
6. Setebelte

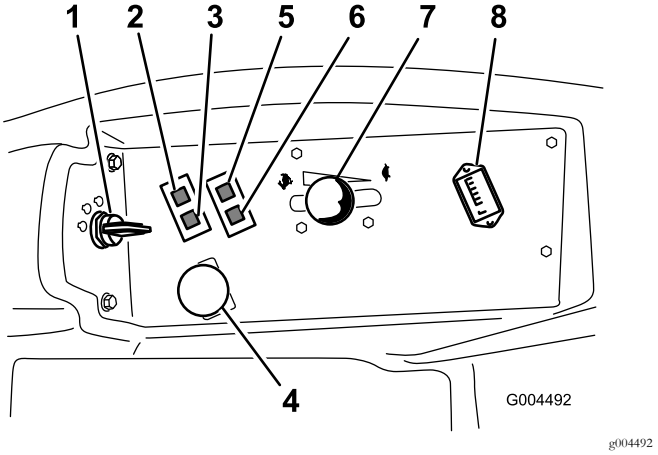

Figur 5

1. Tenningsbryter
2. Varsellampe for motorens kjølemiddeltemperatur
3. Glødeplugglampe
4. Kraftuttaksbryter
5. Varsellampe for oljetrykk
6. Ladeindikatorlys
7. Gasspak
8. Timeteller

Kontroller

Gjør deg kjent med alle kontroller før du starter motoren og bruker maskinen (Figur 4 og Figur 5).

Bevegelseskontrollspaker

Bevegelseskontrollspakene kontrollerer kjøring fremover og revers, i tillegg til svingingen av maskinen. Se Kjøre maskinen (side 26).

Parkeringsbremsespak

Når du slår av motoren, må du sette parkeringsbremsen på for å forhindre at kjøretøyet skal bevege seg ved et uhell. Når du vil sette på parkeringsbremsen, drar du parkeringsbremsespaken bakover og opp (Figur 6). Skyv parkeringsbremsespaken fremover og ned for å frigjøre parkeringsbremsen.

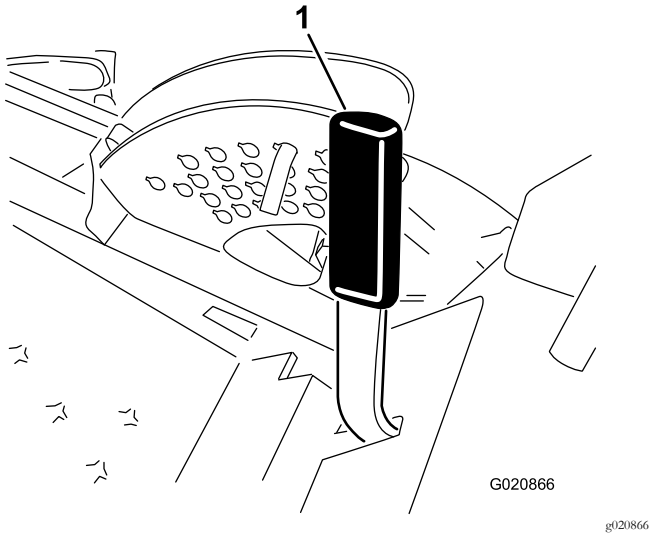

Figur 6

1. Parkeringsbremsespak

Tenningsbryter

Tenningsbryteren har tre stillinger: AV, PÅ/FORVARME og START.

Gasspak

Gasspaken kontrollerer motorhastigheten, hastigheten til knivene og, sammen med bevegelseskontrollspakene, maskinens kjørehastighet. Skyv gasspaken fremover til HURTIG-stillingen for å øke motorhastigheten. Skyv gassen bakover til SAKTE-stillingen hvis du vil redusere motorhastigheten. Kjør alltid maskinen med gassen i HURTIG-stillingen når du klipper gress.

Kraftuttaksbryter

Bryteren for kraftuttaket (PTO) starter og stanser gressklipperens kniver.

Timeteller

Timemåleren registrerer antallet timer som du bruker maskinen med nøkkelbryteren i KJØR-posisjon. Bruk tidene for å planlegge vanlig vedlikehold.

Glødeplugglampe (oransje lys)

Glødepluggindikatoren tennes når du vrir tenningsbryteren til PÅ-posisjon. Lyset forblir på i seks sekunder. Når lyset slukker er motoren klar til å starte.

Varsellampe for motorens kjølemiddeltemperatur

Denne lampen lyser og knivbladene stanser hvis motorens kjølemiddeltemperatur er høy. Hvis du ikke stopper maskinen og kjølemiddeltemperaturen stiger med 11 °C til, stopper motoren.

Viktig: Hvis klippeenheten stopper og temperaturvarsellampen er slått på, trykk ned PTO-knotten, kjør til et trygt og flatt område, sett gasspaken til SAKTE-stilling, sett bevegelseskontrollspakene til NØYTRAL LÅSESTILLING og sett på parkeringsbremsen. La motoren gå på tomgang i noen minutter mens den kjøler seg ned til et trygt nivå. Stopp motoren og sjekk kjølesystemet. Se Kontrollere kjølesystemet (side 43).

Ladeindikatorlys

Ladeindikatorlyset lyser når det oppstår en feil i ladekretsen.

Varsellampe for oljetrykk

Varsellampen for oljetrykk tennes når oljetrykket i motoren reduseres til det er under et sikkert nivå. Hvis oljetrykket er lavt, slå av motoren og finn årsaken. Reparer skaden før du starter motoren igjen.

Drivstoffmåler

Drivstoffmåleren (Figur 7) angir hvor mye drivstoff det er igjen på tanken.

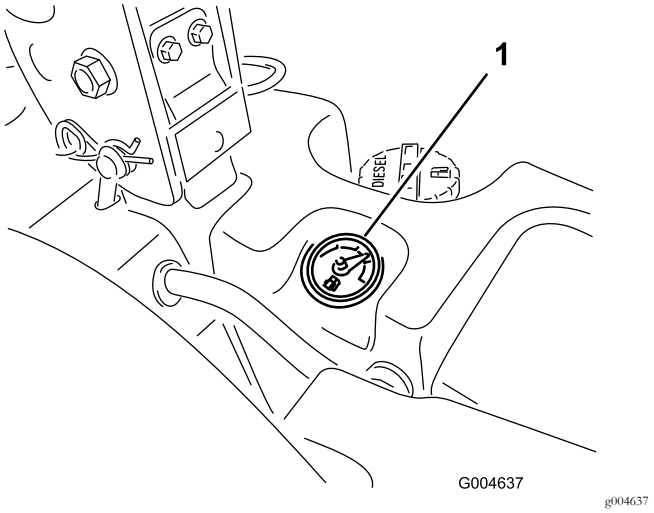

Figur 7

1. Drivstoffmåler

Spesifikasjoner

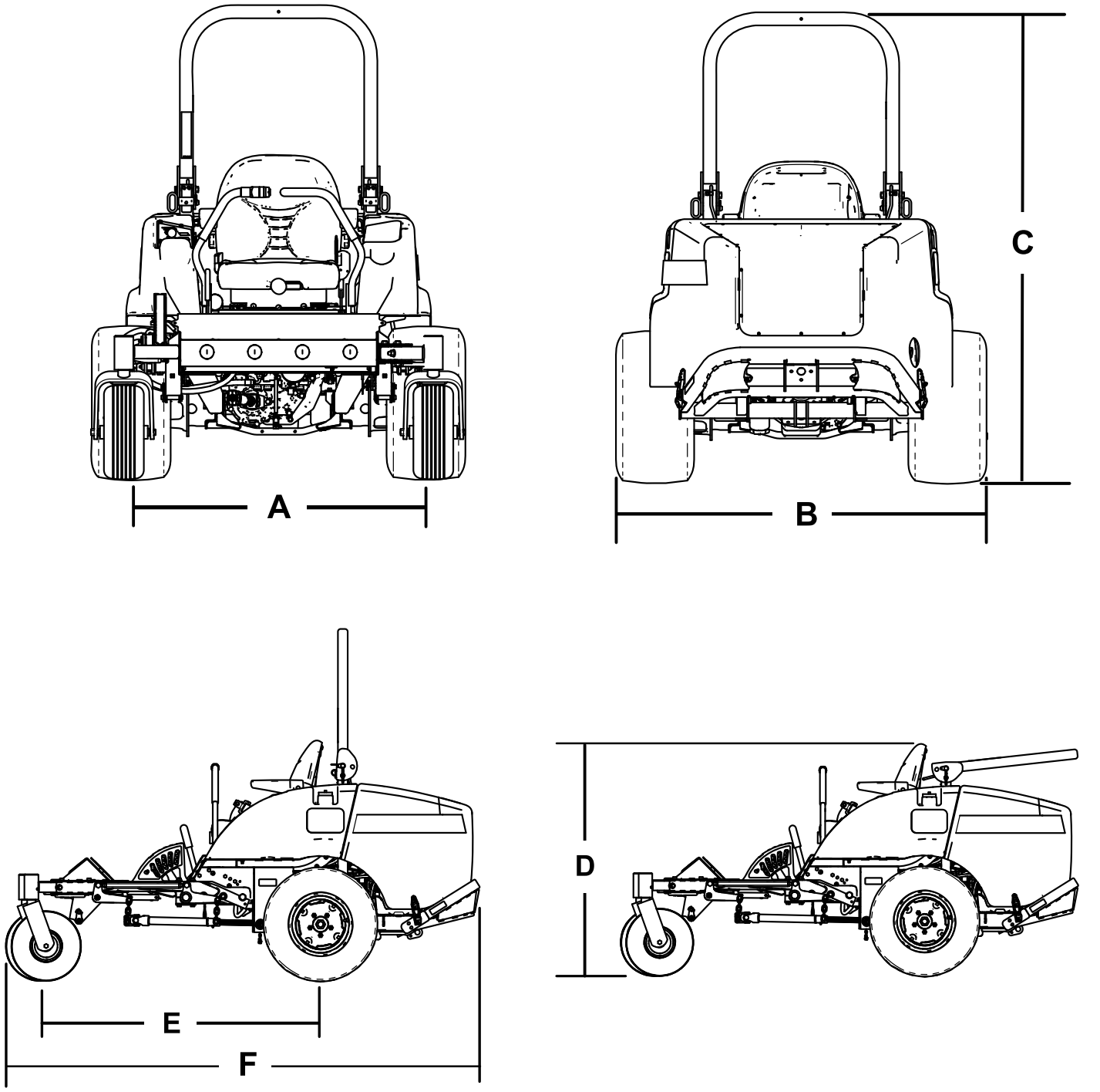

Figur 8

Beskrivelse	Figur 8 referanse	Mål eller vekt
Høyde med veltebøyle oppe	C	183 cm
Høyde med veltebøyle nede	D	125 cm
Total lengde	F	246 cm
Total bredde	B	145 cm
Hjulavstand	E	145 cm
Hjulets slitebane (midten til midten på dekkene) bak	A	114 cm

Bakkeklaring		15 cm
Vekt, med 183 cm SDD (30354 eller 30481)		934 kg
Vekt, med 152 cm SDD (30456)		900 kg
Vekt, med 183 cm basisklippeenhet (30353)		876 kg
Vekt, med 158 cm basisklippeenhet (30457)		855 kg

Merk: Spesifikasjoner og konstruksjon kan forandres uten varsel.

Tilbehør

Et utvalg av Toro-godkjent tilbehør som kan brukes sammen med maskinen for å forbedre og utvide dens funksjoner er tilgjengelig. Ta kontakt med din autoriserte serviceforhandler, eller gå til www.Toro.com for å få en liste over godkjent tilbehør og utstyr.

Bruk

Merk: Angi hva som er høyre og venstre side på maskinen ved å stå i normal arbeidsstilling.

Før bruk

Sikkerhet før bruk

Generell sikkerhet

- Ikke la barn eller personer som ikke er opplært, kjøre eller utføre vedlikehold på maskinen. Det kan hende at lokale forskrifter setter en aldersgrense for bruk. Eieren er ansvarlig for opplæring av alle operatører og mekanikere.
- Gjør deg kjent med sikker bruk av utstyret, driftskontrollene og sikkerhetssymbolene.
- Lær deg å stanse maskinen og motoren raskt.
- Kontroller at dødmannskontrollene, sikkerhetsbryterne og verneplatene er montert og fungerer på korrekt måte. Ikke bruk maskinen hvis disse ikke fungerer som de skal.
- Før du klipper, må du alltid undersøke maskinen for å sikre at knivene, knivboltene og klippeenhetene er i god stand. Skadde eller slitte knivblader og bolter må skiftes ut i sett for å opprettholde balansen.
- Undersøk området der du skal bruke maskinen, og fjern alle gjenstander som kan slynges ut av maskinen.

Drivstoffsikkerhet

- Vær svært forsiktig når du håndterer drivstoff. Det er brannfarlig, og dampen er eksplosiv.
- Slukk alle sigaretter, sigarer, piper og andre tennkilder.
- Bruk bare en godkjent drivstoffkanne.
- Ta aldri lokket av drivstofftanken eller fyll på drivstofftanken mens motoren går eller er varm.
- Ikke fyll drivstoff på maskinen i et innelukket rom.
- Oppbevar aldri maskinen eller bensinkannen hvor det er åpen ild, gnist eller kontrollampe, som på en varmtvannstank eller annet apparat.
- Hvis du søler drivstoff, må du ikke prøve å starte motoren. Unngå alt som kan antennes, til all drivstoffdamp er forsvunnet.

Fylle drivstoff

Anbefalt drivstoff

Bruk kun ren, frisk diesel med ultralavt svovelinnhold (<15 ppm) som oppfyller spesifikasjonene i ASTM D975 eller EN590. Minimumsklassifisering for cetan bør være 40. Ikke kjøp mer drivstoff enn det som kan brukes opp i løpet av 180 dager, dette for å sikre at drivstoffet er ferskt.

Viktig: Bruk av drivstoff med ikke-ultralavt svovelinnhold vil skade motorens utslippssystem.

Drivstofftankkapasitet: 43,5 liter

Bruk dieseldrivstoff av sommertype (nr. 2-D) ved temperaturer over -7 °C og vintertype (nr. 1-D eller nr. 1-D/2-D blanding) under den temperaturen. Når du bruker drivstoff av vintertype ved lavere temperaturer, medfører det et lavere flammepunkt og kaldflytkarakteristika som gjør det lettere å starte, og som reduserer tetting av drivstoffilteret.

Bruk av drivstoff av sommertype over -7 °C medfører lengre levetid for drivstoffpumpen og gir økt effekt sammenliknet med drivstoff av vintertype.

Viktig: Ikke bruk parafin eller bensin i stedet for dieseldrivstoff. Dersom du unnlater å følge denne advarselen kan det skade motoren.

Klar for biodiesel

Denne maskinen kan også bruke biodieselblandet drivstoff opptil B20 (20 % biodiesel, 80 % petrodiesel). Petrodieselandelen må ha ultralavt svovelinnhold. Ta følgende forholdsregler:

- Biodieseldelen av drivstoffet må oppfylle kravene i spesifikasjonen ASTM D6751 eller EN 14214.
- Den blandede dieselsammensetningen må oppfylle kravene i ASTM D975 eller EN 590.
- Malte/lakkerte overflater kan skades av biodieselblandinger.
- Hold øye med forseglinger, slanger og pakninger som kommer i kontakt med drivstoffet, da de kan forringes over tid.
- Man kan forvente å oppleve tett drivstoffilter en tid etter å ha konvertert til biodieselblandinger.
- Ta kontakt med distributøren hvis du ønsker mer informasjon om biodiesel.

Fylle drivstofftanken

Viktig: Drivstofftankene er koblet sammen, men drivstoffet overføres ikke raskt fra en tank til en annen. Det er viktig å parkere på en jevn flate når du fyller på tanken. Hvis du parkerer i en skråning kan du ved et uhell overfylle tankene.

Viktig: Ikke fyll for mye i drivstofftankene.

Viktig: Drivstofftankene må ikke åpnes når du er parkert i en bakke. Du kan komme til å søle drivstoff.

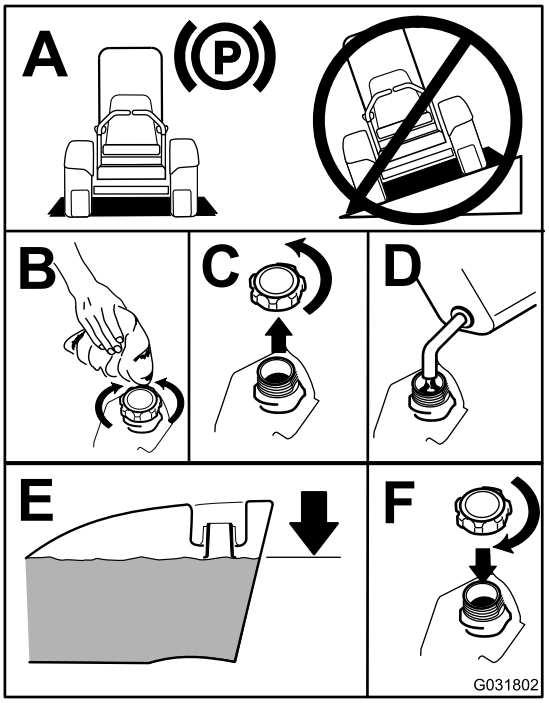

g031802

Figur 9

Merk: Fyll på drivstofftankene etter hver bruk, hvis det er mulig. Dette vil minimere oppsamlingen av kondens inne i drivstofftanken.

Kontrollere motoroljen

Før du starter motoren og bruker maskinen, må du sjekke oljenivået i veivhuset. Se Kontrollere motoroljenivået (side 37).

Kontrollere kjølesystemet

Før du starter motoren og bruker maskinen, sjekk kjølesystemet. Se Kontrollere kjølesystemet (side 43).

Kontrollere det hydrauliske systemet

Før du starter motoren og bruker maskinen, sjekk hydraulikksystemet. Se Kontrollere det hydrauliske systemet (side 50).

Bruke veltebøylebeskyttelses-systemet (ROPS)

⚠ ADVARSEL

For å unngå skader eller dødsfall ved velting: Hold veltebøylen i hevet og låst stilling og bruk sikkerhetsbelte.

Påse at den bakre delen av setet er festet med setelåsen.

⚠ ADVARSEL

Det finnes ingen veltebøylebeskyttelse når veltebøylen er nede.

- **Senk veltebøylen kun når det er helt nødvendig.**
- **Ikke bruk sikkerhetsbelte når veltebøylen er nede.**
- **Kjør sakte og forsiktig.**
- **Hev veltebøylen så fort klaringen tillater dette.**
- **Kontroller nøye at du har klaring hvis du skal kjøre under objekter (for eksempel greiner, døråpninger, elektriske ledninger osv.), slik at du ikke kommer i kontakt med dem.**

Heve veltebeskyttelsen

Hev veltebeskyttelsen som vist i Figur 11.

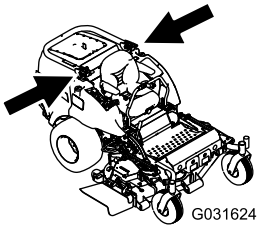

g031624

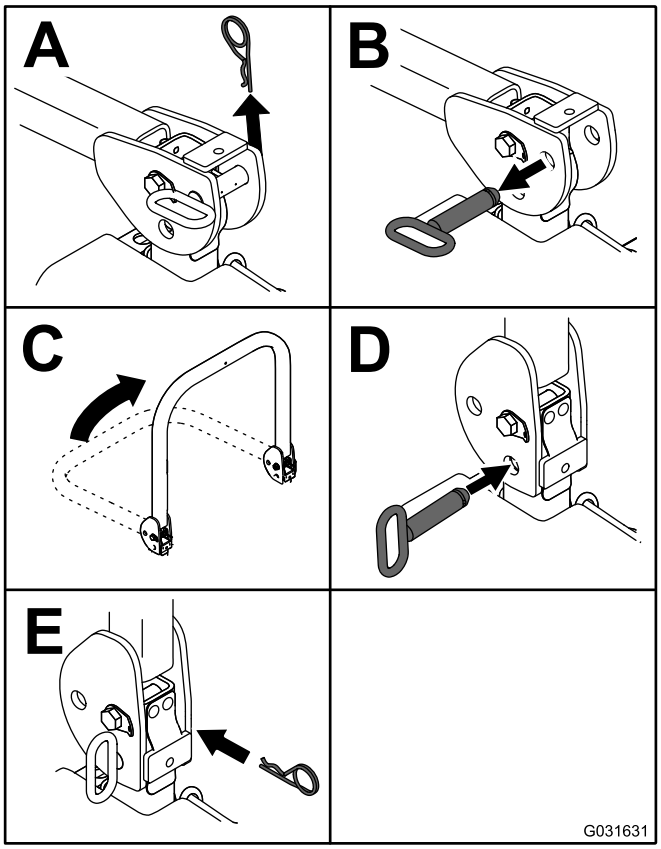

g031631

Figur 10

Viktig: Bruk alltid sikkerhetsbelte når veltebøylen er i hevet og låst stilling. Bruk ikke sikkerhetsbelte når veltebøylen er i senket stilling.

Senke veltebeskyttelsen

Senk veltebeskyttelsen som vist i Figur 10.

Merk: Skyv veltebøylen fremover for å avlaste trykket på stiftene.

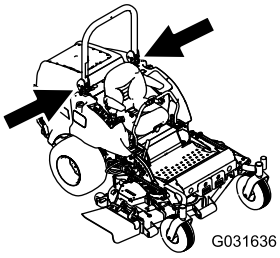

g031636

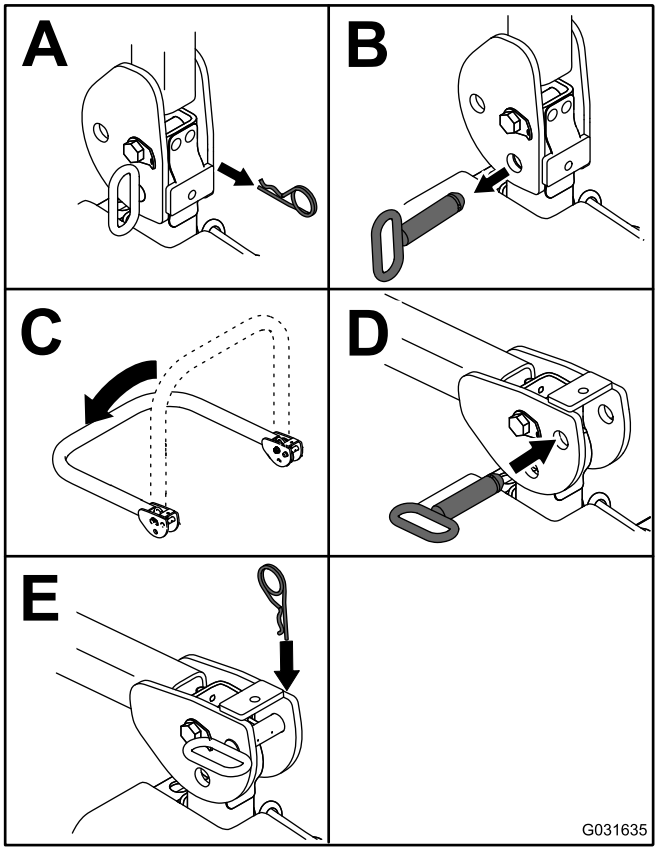

g031635

Figur 11

Merk: Fest veltebeskyttelsen slik at den ikke skader panseret.

Sikkerhet først

Vi ber deg om å se nøye på alle sikkerhetsinstruksjoner og symboler i avsnittet om sikkerhet. Kunnskap om dette kan forhindre personskader.

⚠ FARE

Hvis du klipper på vått gress eller i bratte skråninger kan det føre til at maskinen sklir og at du mister kontrollen.

- **Reduser hastigheten og vær svært forsiktig i skråninger.**
- **Ikke bruk maskinen nær vann.**

⚠ FARE

Hvis hjulene kjører over en kant, kan det føre til velt, som igjen kan resultere i alvorlig skade, dødsfall eller drukning.

Ikke bruk maskinen nær kanter.

⚠ FARE

Hvis maskinen brukes med veltebøylen nede, kan det føre til alvorlig skade eller dødsfall hvis maskinen velter.

Hold alltid veltebøylen i fullt hevet og låst stilling og bruk sikkerhetsbelte.

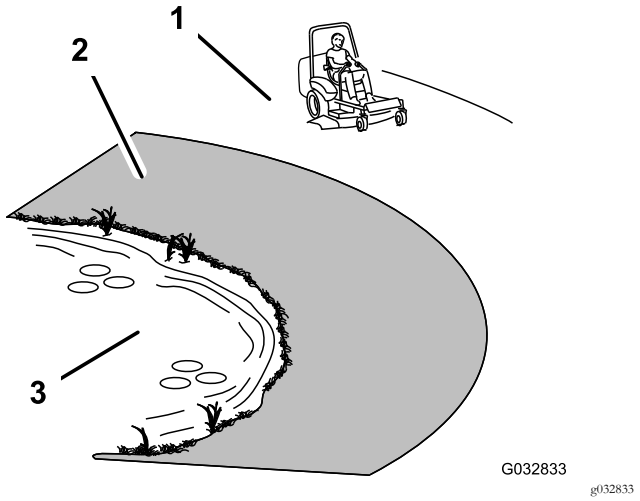

Figur 12

1. Sikkerhetssone
2. Bruk en gressklipper av skyvemodell og/eller en håndtrimmer nær kanter, grøfter, voller eller vann.
3. Vann

⚠ FORSIKTIG

Denne maskinen har en lydstyrke på over 85 dBa ved operatørens øre og kan føre til hørselsskade hvis du utsettes for denne lydstyrken i lengre perioder.

Bruk hørselsvern når du bruker denne maskinen.

Bruk beskyttelsesutstyr til øynene, ørene, hendene, føttene og hodet når du bruker denne maskinen.

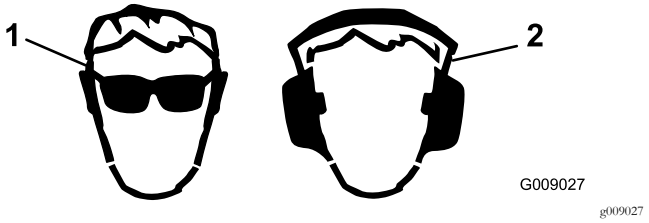

Figur 13

1. Bruk vernebriller.
2. Bruk hørselsvern.

Bruke sikkerhetssperresystemet

⚠ FORSIKTIG

Hvis sikkerhetssperrebryterne blir frakoblet eller skadet, kan det hende at maskinen virker på en uventet måte som forårsaker personskader.

- **Ikke rør sperrebryterne.**
- **Sjekk sperrebryterne daglig, og bytt ut ødelagte brytere før du bruker maskinen.**

Forstå sikkerhetssperresystemet

Sikkerhetssperresystemet hindrer motoren i å starte, med mindre:

- Du sitter på setet eller parkeringsbremsen er satt på.
- Kraftuttaket (PTO) er frakoblet.
- Bevegelseskontrollspakene står i NØYTRAL, LÅST stilling.
- Motortemperaturen er under den maksimale driftstemperaturen.

Sikkerhetssperresystemet er også utformet for å stanse motoren når trekkontrollene flyttes fra den NØYTRALE LÅSESTILLINGEN med parkeringsbremsen på. Hvis du reiser deg fra setet og kraftuttaket er tilkoblet, er det en tidsforsinkelse på ett sekund før motoren stopper.

Teste sikkerhetssperresystemet

Serviceintervall: For hver bruk eller daglig

Sikkerhetssperresystemet må testes hver gang maskinen skal brukes. Hvis systemet ikke fungerer slik som beskrevet nedenfor, må du be et autorisert forhandlerverksted om å reparere det omgående.

1. Sitt på setet, sett på parkeringsbremsen og flytt kraftuttaket til PÅ-stillingen. Prøv å starte motoren – motoren skal ikke starte.
2. Sitt på setet, aktiver parkeringsbremsen og flytt kraftuttaket til PÅ-stillingen. Flytt en av bevegelseskontrollspakene ut av NØYTRAL LÅSESTILLING. Prøv å starte motoren – motoren skal ikke starte. Gjenta for den andre bevegelseskontrollspaken.

3. Sitt på setet, aktiver parkeringsbremsen, flytt kraftuttaksbryteren til stillingen AV, og flytt bevegelseskontrollspakene til NØYTRAL LÅSESTILLING. Start motoren. Frigjør parkeringsbremsen, aktiver kraftuttaket og løft deg litt opp fra setet mens motoren er i gang. Motoren skal stoppe innen to sekunder.
4. Uten at du sitter på setet, aktiverer du parkeringsbremsen, flytter kraftuttaksbryteren til stillingen AV, og flytter bevegelseskontrollspakene til NØYTRAL LÅSESTILLING. Start motoren. Flytt en av kontrollspakene til midten mens motoren går. Motoren skal stoppe innen to sekunder. Gjenta for den andre bevegelseskontrollspaken.
5. Uten at du sitter på setet, deaktiverer du parkeringsbremsen, flytter kraftuttaksbryteren til stillingen AV, og flytter bevegelseskontrollspakene til NØYTRAL LÅSESTILLING. Prøv å starte motoren – motoren skal ikke starte.

Bruke SCM til å diagnostisere systemproblemer

Maskinen er utstyrt med et overvåkningssystem med en standard kontrollmodul (SCM – standard control module) som sporer funksjonene av forskjellige nøkkelsystemer. SCM-en er plassert under det høyre kontrollpanelet. Tilgang gjennom sidepaneldekselet (Figur 14). For å åpne sidepaneldekselet, åpne de to låsene og dra det ut.

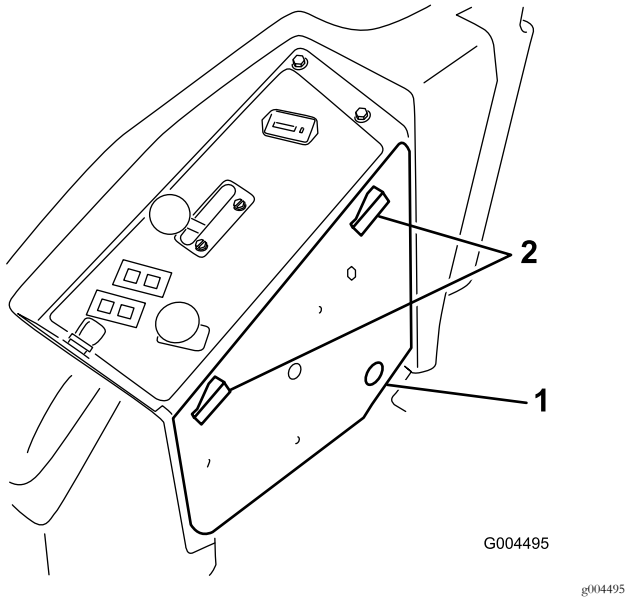

Figur 14

1. Sidepaneldeksel
2. Låser

På framsiden av SCM-en er det elleve LED-lamper som indikerer ulike systemtilstander. Du kan bruke sju av disse lampene til systemdiagnostikk. Se Figur 15 for beskrivelse av hva hvert lys betyr. For opplysninger om bruk av resten av SCM-funksjonene, se *servicehåndboken*, tilgjengelig fra din autoriserte Toro-distributør.

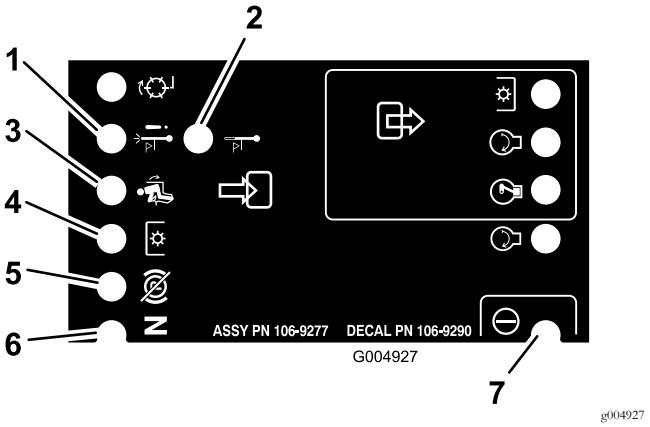

Figur 15

1. Nedstenging ved høy temperatur – motortemperaturen har overskredet et sikkert nivå og motoren har slått seg av. Kontrollere kjølesystemet
2. Advarsel ved høy temperatur – motortemperaturen nærmer seg usikre nivåer og klippeenheten har slått seg av. Kontrollere kjølesystemet
3. Føreren sitter på setet..
4. Kraftuttaket er tilkoblet.
5. Parkeringsbremsen er frakoblet.
6. Kontrollene står i nøytral stilling.
7. SCM-en får strøm og er operativ.

Justere setet

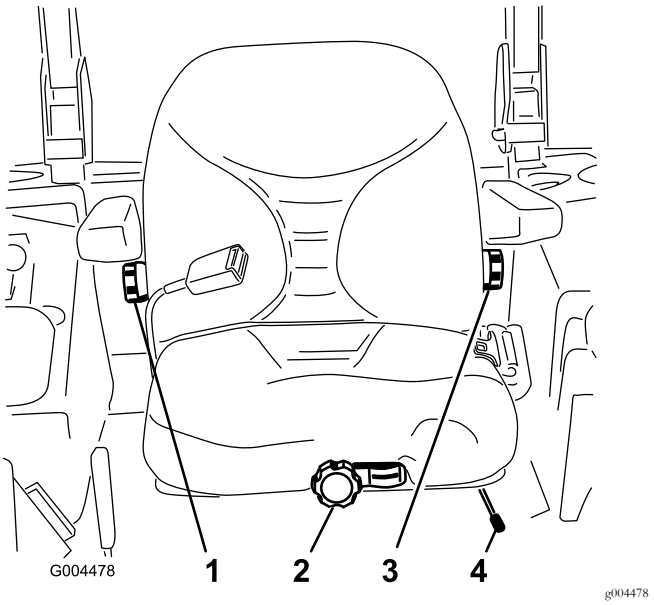

Figur 16

1. Ryggstøtteknott
2. Seteopphengsknott
3. Justeringsknott for korsryggstøtte
4. Justeringsspak for setestilling

Justere setestillingen

Du kan flytte setet forover og bakover. Juster setet til en stilling som er behagelig for deg, og som gir deg best mulig kontroll over maskinen.

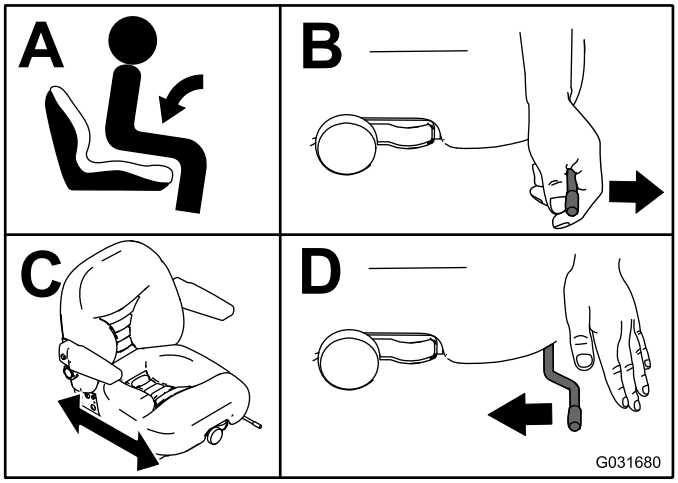

g031680

Figur 17

Justere seteopphenget

Du kan justere setet for å sitte mer stabilt og komfortabelt ved kjøring. Still inn setet i den stillingen som gjør deg mest mulig komfortabel.

Gå av setet og vri den fremre knotten enten til høyre eller venstre (Figur 16).

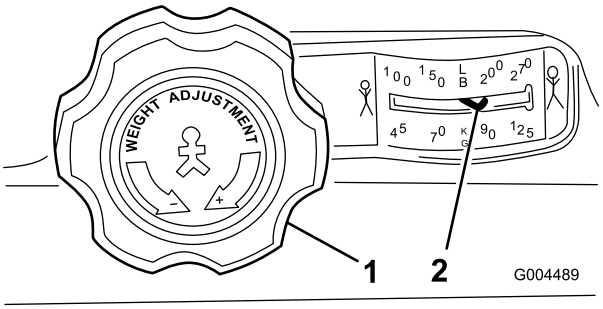

g004489

Figur 18

1. Seteopphengsknott
2. Førervektinnstilling

Justere ryggstillingen

Du kan justere seteryggen for en mer komfortabel kjøretur. Still inn seteryggen i den stillingen som gjør deg mest mulig komfortabel.

Drei knotten under det høyre armlenet i begge retninger for å justere seteryggen (Figur 16).

Justere korsryggstøtten

Du kan justere støtten for korsryggen.

Drei knotten under det venstre armlenet i begge retninger for å justere seteryggen (Figur 16).

Under bruk

Sikkerhet under drift

Generell sikkerhet

- Eieren/brukeren kan forhindre og er ansvarlig for ulykker som kan forårsake personskader eller materielle skader.
- Ha på deg passende klær, inkludert vernebriller, sklisikkert og kraftig fottøy og hørselsvern. Sett opp langt hår og ikke bruk smykker.
- Ikke bruk maskinen når du er syk, trett eller påvirket av alkohol eller andre rusmidler.
- Ha aldri med passasjerer på maskinen, og hold mennesker og kjæledyr borte fra maskinen under drift.
- Bruk maskinen bare når det er god sikt, for å unngå hull eller skjulte farer.
- Unngå å klippe vått gress. Redusert veigrep kan føre til at maskinen glir.
- Påse at alle drivverk står i nøytral stilling, at parkeringsbremsen er aktivert og at du er i førerposisjon før du starter motoren.
- Hold hendene og føttene borte fra klippeenhetene. Hold deg unna åpningen på utløpssjakten til enhver tid.
- Se bak- og nedover før du rygger, slik at du ikke kjører på noen.
- Vær forsiktig når du nærmer deg hjørner, busker, trær eller annet som begrenser synsfeltet.
- Ikke bruk gressklipperen i nærheten av kanter, grøfter eller voller. Maskinen kan plutselig velte hvis et hjul går over kanten eller hvis kanten gir etter.
- Stopp knivene når du ikke klipper.
- Stopp maskinen og undersøk knivene hvis du har kjørt over gjenstander, eller hvis maskinen begynner å vibrere unormalt. Foreta alle nødvendige reparasjoner før du gjenopptar bruk.
- Kjør sakte, og vær forsiktig når du svinger og krysser veier og fortau med maskinen. Overhold alltid vikeplikten.
- Koble ut drivkraften til klippeenheten og slå av motoren før du justerer klippehøyden (med mindre du kan justere den fra driftsstillingen).
- La aldri motoren gå i et lukket rom hvor eksosen ikke slipper ut.
- La aldri maskinen stå uten tilsyn når den er i gang.
- Før du forlater førersetet (inkludert for å tømme gressoppsamlerene eller rense sjakten), gjør følgende:
  - Parker maskinen på en jevn flate.
  - Koble fra kraftoverføringen, og senk utstyret.
  - Sett på parkeringsbremsen.

– Slå av motoren og ta ut nøkkelen.
– Vent til alle bevegelige deler har stanset.

- Ikke bruk maskinen hvis det er fare for lynnedslag.
- Ikke bruk maskinen til tauing.
- Bruk kun utstyr, tilbehør og reservedeler som er godkjent av The Toro® Company.

Sikkerhet for veltebeskyttelsessystem

- **Ikke** fjern veltebeskyttelsen fra maskinen.
- Sørg for at sikkerhetsbeltet er festet og at du kan frigjøre det raskt i nødstilfeller.
- Kontroller nøye om det finnes overhengende hindringer, og sørg for at du ikke kommer i kontakt med slike.
- Sørg for at veltebøylebeskyttelsen er i sikker driftstilstand ved å inspisere den grundig for skade med jevne mellomrom og kontrollere at alle monteringsfester er strammet til.
- En skadet veltebeskyttelse skal skiftes ut. Ikke reparer eller endre den.

Maskiner med en sammenleggbar veltebøyle

- Bruk alltid sikkerhetsbeltet når veltebøylen er i hevet stilling.
- Veltebøylebeskyttelsen er en integrert sikkerhetsenhet. Hold en sammenleggbar veltebøyle i hevet og låst stilling, og bruk sikkerhetsbelte når du bruker maskinen med veltebøylen i hevet stilling.
- Senk en sammenleggbar veltebøyle midlertidig kun når nødvendig. Ikke bruk sikkerhetsbelte når veltebøylen er felt ned.
- Vær oppmerksom på at det ikke finnes veltebøylebeskyttelse når en sammenleggbar veltebøyle er i senket stilling.
- Kontroller området som du skal klippe, og ta aldri ned en sammenleggbar veltebøyle i områder med skråninger, kanter eller vann.

Sikkerhet i skråninger

- Sakk ned farten og vær forsiktig i skråninger. Kjør opp og ned i skråninger. Gressforhold kan påvirke maskinens stabilitet.
- Ikke sving maskinen i skråninger. Hvis du må svinge maskinen, vri den sakte og gradvis nedover, hvis mulig.
- Ikke snu maskinen brått. Vær forsiktig når du rygger maskinen.
- Vær ekstra forsiktig når maskinen brukes med tilbehør, da dette kan virke inn på maskinens stabilitet.

Bruke parkeringsbremsen

Parkeringsbremsen må alltid settes på når du stopper eller forlater maskinen.

Sette på parkeringsbremsen

⚠ ADVARSEL

Hvis maskinen er parkert i en skråning er det ikke sikkert det er nok å bruke parkeringsbremsen for å hindre at maskinen flytter på seg og potensielt forårsaker personskader eller skade på eiendom.

Ikke parker i skråninger, bortsett fra hvis hjulene kiles fast eller blokkeres.

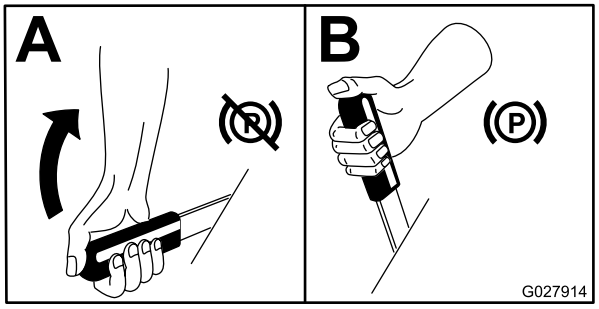

g027914

Figur 19

Frigjøre parkeringsbremsen

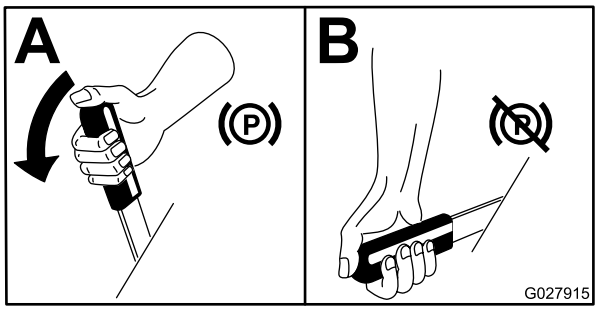

g027915

Figur 20

Starte og slå av motoren

Starte motoren

Merk: Glødeplugglyset tennes i 6 sekunder når du vrir tenningsnøkkelen til KJØR-stillingen. Vri tenningen til START-stillingen når lyset har slukket.

Viktig: Ikke bruk startsykluser i mer enn 15 sekunder per minutt for å unngå å overopphete motoren.

Viktig: Kjør maskinen med gasspaken i SAKTE-stillingen i både forover og revers i ett til to minutter etter du skifter motorolje, overhaler motoren, drivverket eller hjulmotoren og når du starter motoren for første gang. Bruk løftespaken og spaken for kraftuttaket for å sikre at de virker ordentlig. Slå av motoren, og kontroller oljenivåene. Kontroller om det er oljelekkasje, løse deler eller andre merkbare feil.

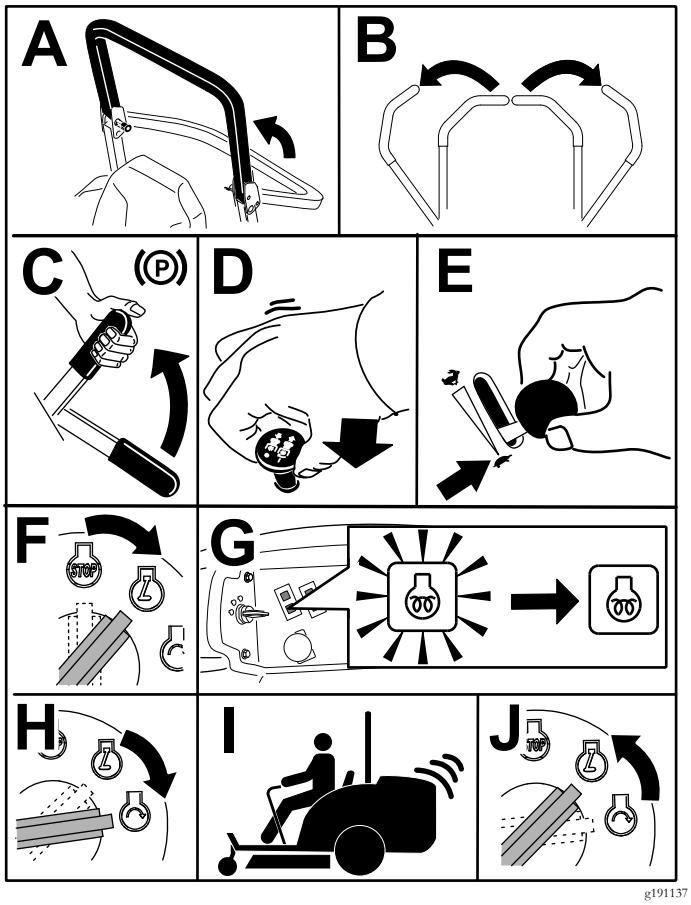

Figur 21

Merk: Sett gasspaken til midtveis mellom stillingene SAKTE og HURTIG inntil motoren og det hydrauliske systemet varmer opp.

Slå av motoren

⚠ FORSIKTIG

Barn og andre personer kan skade seg hvis de prøver å flytte på eller kjøre traktoren uten oppsyn.

Ta alltid ut tenningsnøkkelen og aktiver parkeringsbremsen når du forlater maskinen, selv om det gjelder bare noen få minutter.

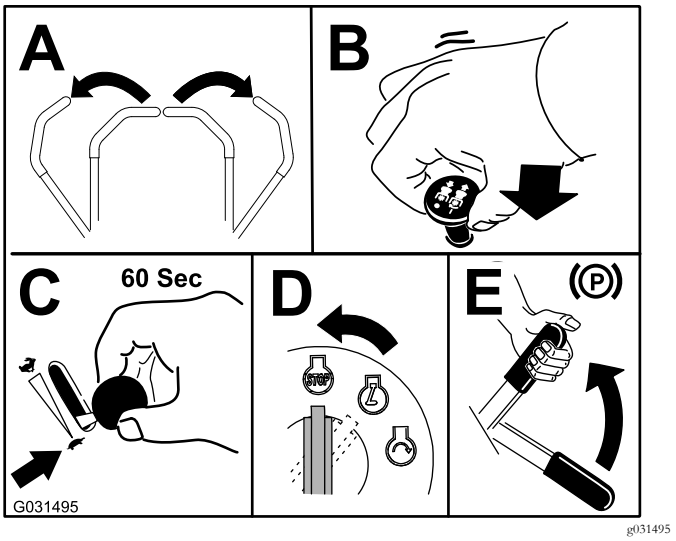

Figur 22

Kjøre maskinen

Gasskontrollen regulerer omdreiningstallet (o/min – omdreininger per minutt). Sett gasskontrollen i HURTIG-stillingen for best ytelse. Sett alltid gasspaken i HURTIG-stillingen når du bruker strømdrevet ekstrautstyr.

⚠ FORSIKTIG

Maskinen kan svinge svært hurtig. Du kan miste kontroll over den og forårsake personskade eller skade på maskinen.

- **Vær forsiktig når du svinger.**
- **Reduser hastigheten før du foretar skarpe svinger.**

1. Frigjør parkeringsbremsen.

   Merk: Motoren slås av dersom du flytter bevegelseskontrollspakene ut av den NØYTRALE LÅSESTILLINGEN mens parkeringsbremsen er på.

2. Flytt spakene til den midtre, frie stillingen.
3. Kjør maskinen på følgende måte:
   - Skyv bevegelseskontrollspakene forsiktig forover for å kjøre rett forover (Figur 23).
   - Skyv bevegelseskontrollspakene forsiktig bakover for å kjøre rett bakover (Figur 23).
   - Sving ved å dra begge spakene tilbake og skyv så fremover den spaken som er på motsatt side av den veien du vil svinge (Figur 23).
   - Sett bevegelseskontrollspakene i den NØYTRALE stillingen for å stanse.

   Merk: Jo lengre du beveger trekkontrollspakene i en av retningene, desto raskere beveger maskinen seg i den retningen.

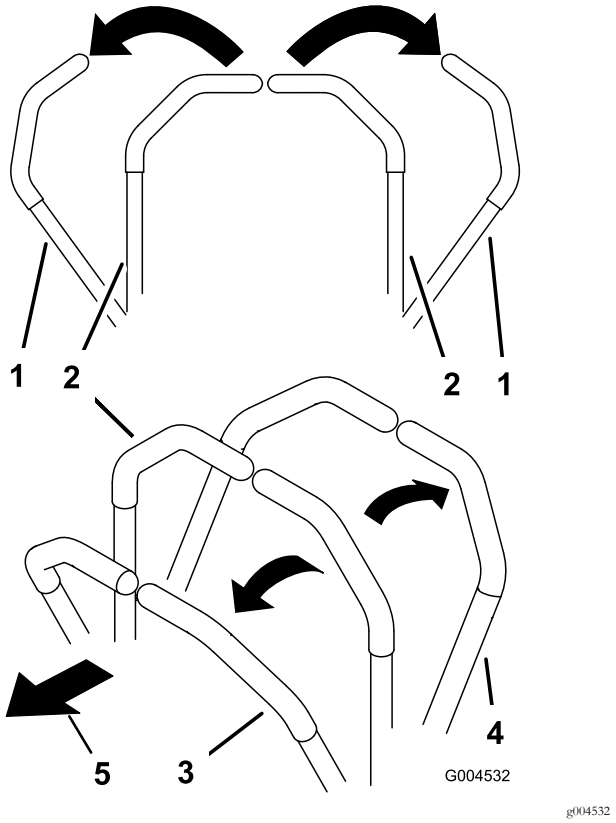

Figur 23

1. Bevegelseskontrollspak – NØYTRAL, LÅST stilling
2. Den midtre, frie stillingen
3. Fremover
4. Bakover

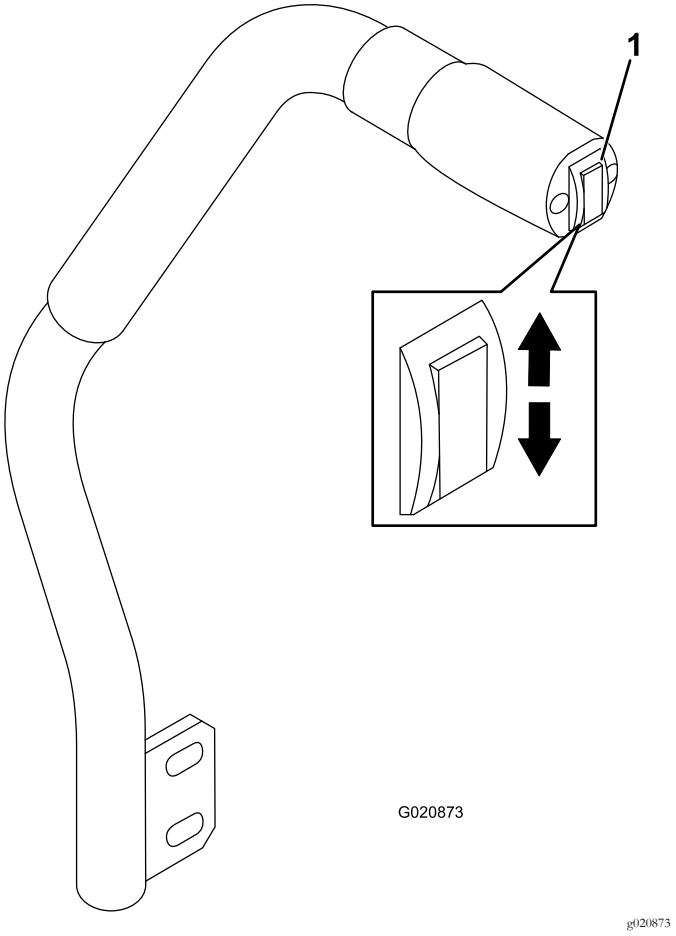

Figur 24

1. Løftebryter for klippeenhet

Bruke gressklipperen

Bruke løftebryteren for klippeenheten

Løftebryteren for klippeenheten hever og senker klippeenheten (Figur 24). Motoren må gå for at du skal kunne bruke denne spaken.

- For å senke klippeenheten, skyver du løftebryteren ned (Figur 24).

  Viktig: Når du senker klippeenheten, setter den seg i en flytende stilling / tomgangsstilling.

- For å heve klippeenheten, skyver du løftebryteren opp (Figur 24).

Viktig: Ikke fortsett å holde bryteren opp eller ned etter at klippeenheten har blitt fullstendig hevet eller senket. Dette skader det hydrauliske systemet.

Koble inn kraftuttaket (PTO)

Kraftuttaksbryteren starter og stanser gressklipperens kniver og noe strømdrevet tilbehør.

Merk: Hvis motoren er kald, må den varmes opp i 5–10 minutter før du kobler inn kraftuttaket.

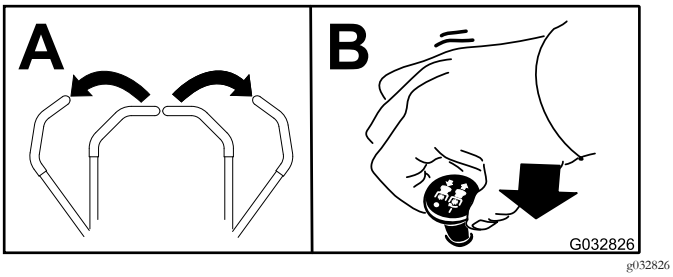

Figur 25

Koble fra kraftuttaket

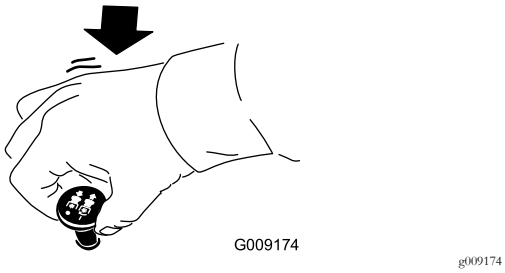

Figur 26

Justere klippehøyden

Du kan justere klippehøyden i trinn på 6 mm, fra 2,5 til 15,8 cm, ved å flytte stoppebolten til forskjellige hull.

1. Mens motoren er i gang, skyv løftebryteren for klippeenheten opp til klippeenheten er hevet helt opp, og **slipp bryteren umiddelbart** (Figur 24).
2. Roter stoppebolten til valsetappen inni den er på linje med sporene i hullene i klippehøydebraketten og fjern den (Figur 27).
3. Velg det hullet i klippehøydebraketten som svarer til ønsket klippehøyde, sett inn bolten og vri den ned for å låse den på plass (Figur 27).

   Merk: Det er fire rader med hullposisjoner (Figur 27). Den øverste raden gir deg klippehøyden oppgitt over bolten. Den andre raden gir deg oppgitt høyde pluss 6 mm. Den tredje raden gir deg oppgitt høyde pluss 12 mm. Den nederste raden gir deg oppgitt høyde pluss 18 mm. For posisjonen for 15,8 cm er det bare ett hull, på andre rad. Dette legger ikke til 6 mm til posisjonen for 15,2 cm.

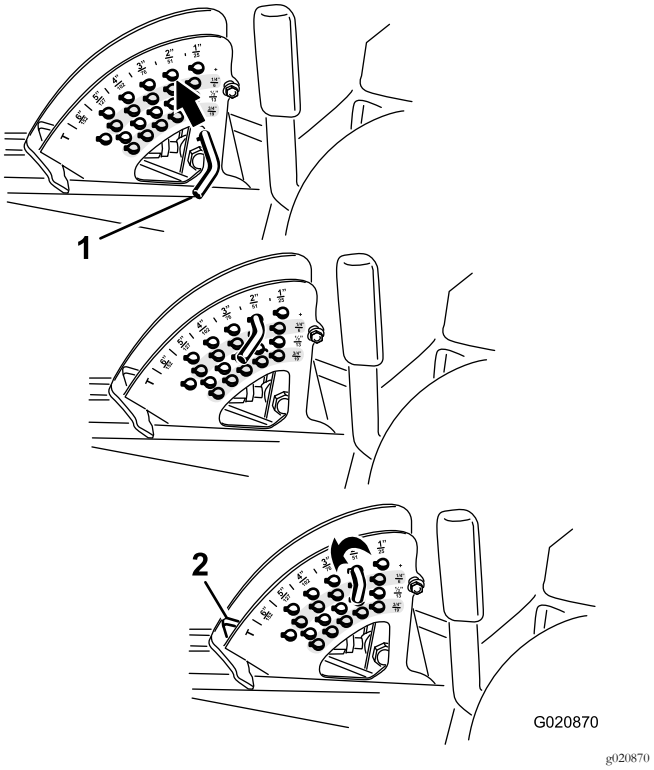

Figur 27

1. Stoppebolt
2. Klippehøydestopp

4. Juster høyden på antiskalperingsvalsene og støtteplatene etter behov.

Brukstips

Hurtig gassinnstilling/bakkehastighet

Hvis du vil opprettholde tilstrekkelig kraft til maskinen og klippeenheten når du klipper, kjør motoren på den HURTIGE gassinnstillingen og juster bakkehastigheten etter forholdene. Reduser kjørehastigheten når belastningen på knivene øker, og øk kjørehastigheten når belastningen på knivene reduseres.

Klipperetning

Veksle klipperetning for å unngå å lage hjulspor i gresset over tid. Dette bidrar også til å spre det klipte gresset, noe som gir bedre nedbryting og gjødsling.

Klippehastighet

Hvis du ønsker forbedret klippekvalitet, kan du redusere bakkehastigheten.

Unngå å klippe for kort

Hvis gressklipperen har en klippebredde som er bredere enn klipperen du brukte tidligere, må du øke klippehøyden et hakk for å sikre at ujevnheter i plenen ikke klippes for kort.

Velg riktig klippehøyde

Klipp omtrent 25 mm eller ikke mer enn en tredjedel av gresstrået når du klipper. I svært frodig og tett gress kan det hende at du må redusere hastigheten og/eller heve klippehøyden enda et hakk.

Viktig: Hvis du klipper av mer enn 1/3 av gresstrået eller klipper i spredt, langt gress eller under tørre forhold, bruk kniver med flate vinger for å redusere luftbåret rusk, gressrester og belastningen på drivkomponentene.

Klippe langt gress

Hvis gresset har vokst litt mer enn normalt, eller hvis det er veldig fuktig, må klippehøyden justeres høyere enn vanlig før gresset klippes. Klipp deretter gresset på nytt med den vanlige klippehøyden.

Holde gressklipperen ren

Fjern gressrester og skitt fra gressklipperens underside etter hver bruk. Hvis det er et tykt belegg av gress og smuss under gressklipperen, vil klipperesultatet etter hvert bli dårlig.

Unngå brannfare ved å holde motoren, lyddemperen, batterirommet, parkeringsbremsen, klippeenheter, drivenheter og området der drivstoff oppbevares fritt for gress, løv og overflødig fett. Tørk opp eventuelt olje- eller drivstoffsøl.

Vedlikeholde kniven

Sørg for å holde kniven skarp hele klippesesongen, fordi en skarp kniv klipper gresset uten å slite av eller frynse gresstråene. Gress som er blitt slitt av eller frynset, vil bli brunt i kantene, noe som vil sinke veksten og øke sykdomsfaren. Kontroller daglig at knivbladene er skarpe og ikke slitte eller ødelagte. Slip knivene ved behov. Hvis en kniv er ødelagt eller slitt må du straks bytte den ut med en original Toro-kniv.

Etter bruk

Sikkerhet etter bruk

- Fjern gress og rusk fra klippeenhetene, drivverk, lyddemperne og motorrommet for å unngå at det begynner å brenne. Tørk opp eventuelt olje- eller drivstoffsøl.
- Hvis klippeenhetene er i transportstilling, bruk mekanisk lås (hvis tilgjengelig) før du forlater maskinen uten tilsyn.
- La motoren bli kald før maskinen settes på et lukket sted.
- Steng drivstofftilførselen før oppbevaring eller transport av maskinen.
- Oppbevar aldri maskinen eller bensinkannen hvor det er åpen ild, gnist eller kontrollampe som på en varmtvannstank eller andre apparater.
- Hold alle deler av maskinen i god stand, og sørg for at de er godt festet, spesielt delene som fester knivene.
- Skift ut slitte eller skadde merker.

Skyve maskinen for hånd

Viktig: Tau aldri maskinen, da dette kan føre til skade.

Skyv maskinen

1. Koble fra kraftuttaket (PTO) og vri tenningsnøkkelen til av. Flytt spakene til NØYTRAL LÅSESTILLING, og koble inn parkeringsbremsen. Ta ut nøkkelen.
2. Løfte setet.
3. Drei hver omløpsventil mot klokken én omdreining (Figur 28).

   Merk: Dette gjør at hydraulikkvæsken kan gå utenom pumpen, og at hjulene kan rulle.

   Viktig: Ikke drei omløpsventilene mer enn én omdreining. Dette hindrer at ventilene kommer ut av enheten, og fører til at væsken renner ut.

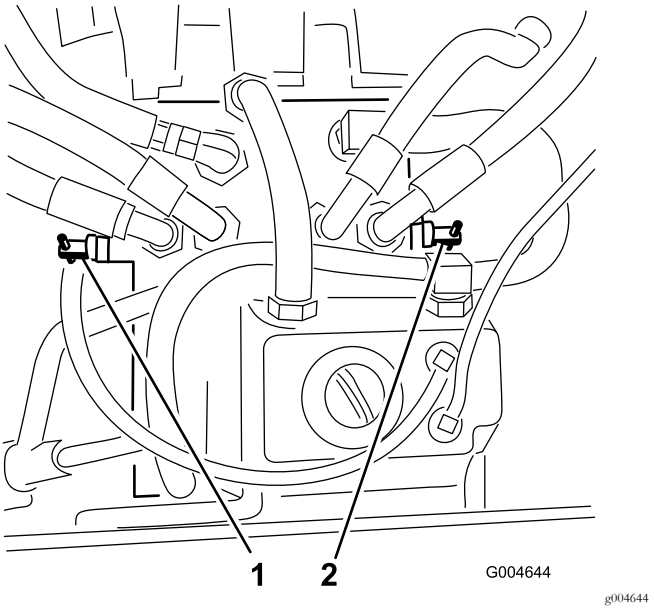

Figur 28

1. Høyre omløpsventil
2. Venstre omløpsventil

4. Koble fra parkeringsbremsen før du dytter maskinen.

Endre til maskinbruk

Drei hver omløpsventil med urviseren én omdreining, og fest dem for hånd (Figur 28).

Merk: Dreiemomentet skal være omtrent 8 N·m. Ikke stram omløpsventilene for mye.

Du kan ikke kjøre maskinen med mindre omløpsventilene er vendt innover.

Transportere maskinen

Bruk en kraftig tilhenger eller lastebil for å transportere maskinen. Sikre at tilhengeren eller lastebilen har alle nødvendige bremser, lys og markeringer som kreves ved lov. Les alle sikkerhetsinstruksjonene nøye. Denne informasjonen kan hjelpe deg, din familie, kjæledyr eller andre i nærheten med å unngå ulykker.

⚠ ADVARSEL

Det å kjøre i trafikken uten blinklys, lys, reflekser eller merking for saktegående kjøretøy er farlig og kan føre til ulykker som igjen forårsaker personskader.

Ikke bruk maskinen på offentlige veier.

1. Hvis du bruker en tilhenger, koble den til tauekjøretøyet og sett på sikkerhetskjettingene.
2. Koble til tilhengerbremsene, hvis aktuelt.
3. Last maskinen på tilhengeren eller lastebilen.
4. Stopp motoren, ta ut nøkkelen, aktiver parkeringsbremsen og lukk drivstoffventilen.
5. Bruk festebøylene på maskinen for å feste den sikkert til tilhengeren eller lastebilen med stropper, kjettinger, vaier eller tau (Figur 29).

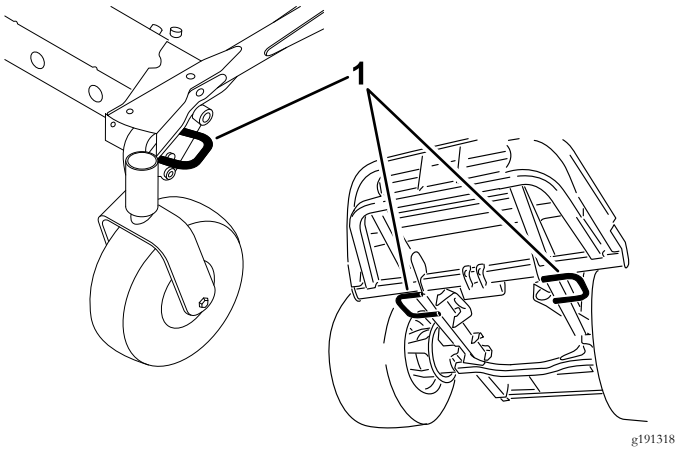

Figur 29

1. Festebøyler på trekkenheten

Laste maskinen

Vær svært forsiktig når du laster på eller av maskinen på en tilhenger eller lastebil. Bruk en rampe som er bredere enn maskinen for denne prosedyren. Rygg opp på rampen og kjør fremover av den (Figur 30).

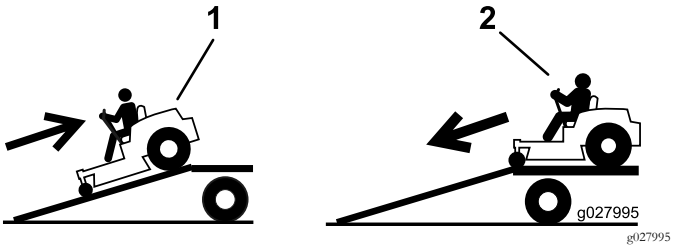

Figur 30

1. Rygg maskinen opp på rampen.
2. Kjør maskinen fremover ned fra rampen.

Viktig: **Ikke bruk smale individuelle ramper for hver side av maskinen.**

⚠ ADVARSEL

Lasting av maskinen på en tilhenger eller lastebil øker muligheten for at den velter og kan føre til alvorlig skader eller dødsulykker.

- **Vær svært forsiktig når du kjører maskinen på en rampe.**
- **Kontroller at veltebøylen står oppe, og bruk sikkerhetsbeltet under lasting på eller av maskinen. Kontroller at veltebøylen ikke vil nå opp i taket på en lukket tilhenger.**
- **Bruk en rampe med full bredde. Ikke bruk individuelle ramper for hver side av maskinen.**
- **Ikke overgå en 15 graders vinkel mellom rampen og bakken eller mellom rampen og tilhengeren eller lastbilen.**
- **Påse at rampen er minst fire ganger så lang som høyden til tilhengeren eller lasteplanet i forhold til bakken. Dette sikrer at rampevinkelen ikke overskrider 15 grader på flatt underlag.**
- **Rygg opp på ramper og kjør forover ned ramper.**
- **Unngå plutselig akselerasjon eller bremsing mens du kjører maskinen på en rampe da det kan føre til tap av kontroll eller en situasjon der maskinen velter.**

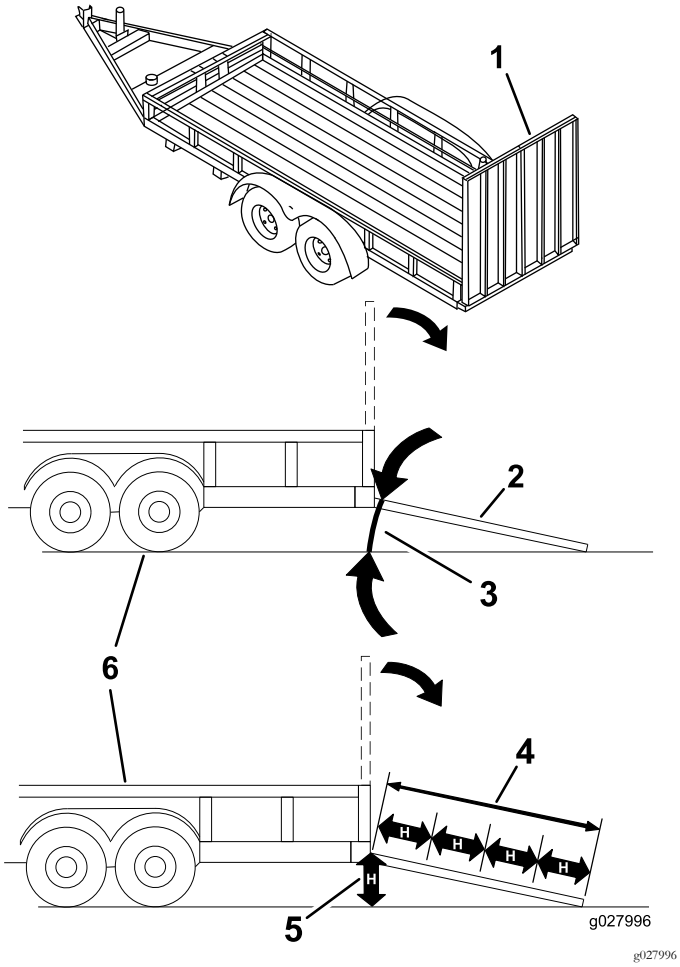

Figur 31

1. Rampe med full bredde i oppbevaringsposisjon
2. Rampe med full bredde i oppbevaringsposisjon sett fra siden
3. Ikke større enn 15 grader
4. Rampen er minst 4 ganger så lang som høyden til tilhengeren eller lasteplanet i forhold til bakken.
5. H = høyden på tilhengeren eller lasteplanet i forhold til bakken
6. Lastebil

Vedlikehold

Merk: Angi hva som er høyre og venstre side på maskinen ved å stå i normal arbeidsstilling.

Anbefalt vedlikeholdsplan

Vedlikeholdsintervall	Vedlikeholdsprosedyre
Etter de 10 første timene	• Stram monteringsboltene for rammen. • Stram hjulenes hakemutre.
Etter de 50 første timene	• Skift klippeenhetens girkasseolje. • Skift motoroljen og oljefilteret.
Etter de 200 første timene	• Skift hydraulisk væske og filtre.
For hver bruk eller daglig	• Teste sikkerhetssperresystemet. • Kontroller motoroljenivået. • Kontroller kjølemiddelnivået i motoren. • Rengjør radiatoren med trykkluft (oftere under skitne og støvete forhold). • Kontrollere nivået på den hydrauliske oljen. • Rengjør klippeenheten.
Hver 50. driftstime	• Smør smøreniplene for lagrene og hylsene (oftere under skitne og støvete forhold og etter hver vask). • Kontroller koblingene til batteriledningene. • Kontroller trykket i dekkene.
Hver 100. driftstime	• Kontroller spenningen til generatorremmen.
Hver 150. driftstime	• Kontroller oljen i klippeenhetens girkasse. • Skift motoroljen og oljefilteret.
Hver 200. driftstime	• Kontroller slangene og klemmene til kjølesystemet. Bytt ut hvis de er sprukne eller revet. • Stram hjulenes hakemutre.
Hver 400. driftstime	• Skift klippeenhetens girkasseolje. • Overhal luftrenseren. • Skift ut drivstoffilterboksen til vannutskilleren. • Tapp vann eller andre urenheter fra vannutskilleren. • Kontroller drivstoffslangene og -koblingene.
Hver 800. driftstime	• Skift hydraulisk væske og filtre. • Undersøk motorens ventilklaring. Se maskinens brukerhåndbok for motoren.
Hver 1500. driftstime	• Skift bevegelige slanger.
Annet hvert år	• Tøm og rengjør drivstofftanken. • Tøm og fyll på ny væske i kjølesystemet.

Viktig: Se eierhåndboken for motoren for mer informasjon om vedlikeholdsprosedyrer. Det er også mulig å få kjøpt en detaljert sevicehåndbok fra din autoriserte Toro-distributør.

Kontrolliste for daglig vedlikehold

Ta kopi av denne siden for rutinemessig bruk.

Vedlikeholdskontrollpunkt	For uke:						
	Ma.	Ti.	On.	To.	Fr.	Lø.	Sø.
Kontroller at sikkerhetssper-resystemet virker.							
Kontroller gressavlederen i senket stilling (hvis aktuelt).							
Kontroller at parkerings-bremsen virker.							
Kontroller drivstoffnivået.							
Kontroller nivået på hydraulikkoljen.							
Kontroller motoroljenivået.							
Kontroller nivået på kjølevæsken.							
Kontroller drivstoffilter/vann-utskiller.							
Kontroller luftfilterets filterbegrensning.[1]							
Kontroller at det ikke er rusk i radiatoren eller på skjermen							
Kontroller uvanlige motorlyder.[2]							
Kontroller uvanlige driftslyder.							
Kontroller om hydraulikkslan-gene er skadet							
Kontroller om det har oppstått oljelekkasjer.							
Kontroller trykket i dekkene.							
Kontroller at instrumentene virker.							
Kontroller tilstanden til knivene.							
Smør alle smøreniplene.[3]							
Lakker over ødelagt maling.							

1. Hvis indikatoren er rød

2. Kontroller glødepluggene og injektormunnstykkene hvis maskinen er vanskelig å starte, hvis det kommer ut mye røyk eller hvis motoren går ujevnt.

3. Straks etter hver vask, uansett hva som står oppført.

Bemerkninger om spesielle områder		
Kontroll utført av:		
Punkt	Dato	Informasjon

⚠ FORSIKTIG

Dersom du lar nøkkelen stå i tenningsbryteren, kan noen utilsiktet starte motoren, noe som kan påføre deg eller andre personer alvorlige skader.

Fjern nøkkelen fra tenningen før du begynner med vedlikeholdsarbeid.

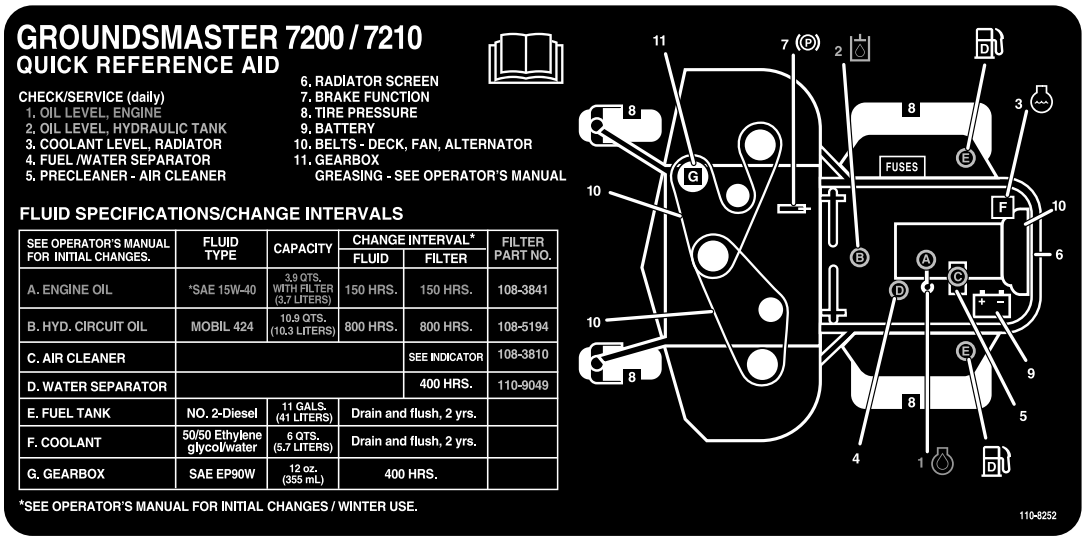

decal110-8252nc

Figur 32
Tabell for serviceintervaller

Forberedelse for vedlikehold

Viktig: Festene på maskinens deksler er utformet for å sitte på dekselet når dekselet er fjernet. Løsne alle festene på hvert deksel noen omdreininger, slik at dekselet sitter løsere, men ikke er helt løst, og gå så tilbake og løsne dem helt slik at dekselet løsner. Dette forhindrer at du stripper boltene fra holderne.

Sikkerhet før vedlikehold

- Før du justerer, rengjør, reparerer eller forlater maskinen, må du gjøre følgende:
  - Parker maskinen på en jevn flate.
  - Flytt gassbryteren til stillingen for lavt tomgangsturtall.
  - Koble fra klippeenhetene.
  - Senk klippeenhetene.
  - Sjekk at trekkenheten er i fri.
  - Sett på parkeringsbremsen.
  - Slå av motoren og ta ut nøkkelen.
  - Vent til alle bevegelige deler har stanset.
  - La maskinen kjøle seg ned før du utfører vedlikehold.
- Hvis klippeenhetene er i transportstilling, bruk mekanisk lås (hvis tilgjengelig) før du forlater maskinen uten tilsyn.
- Ikke utfør vedlikehold når motoren er i gang hvis du kan unngå det. Hold deg borte fra bevegelige deler.
- Bruk jekkstøtter for å støtte maskinen eller komponenter når det er nødvendig.
- Vær forsiktig når du reduserer trykket i komponenter under trykk.

Frigjøre setelåsen

For å få tilgang til hydraulikken og andre system under setet må du frigjøre setet og vippe det fremover.

1. Bruk justeringsspaken for setet for å skyve setet helt fram.
2. Dra låsehåndtaket forover, og løft opp for å frigjøre setelåsen (Figur 33).

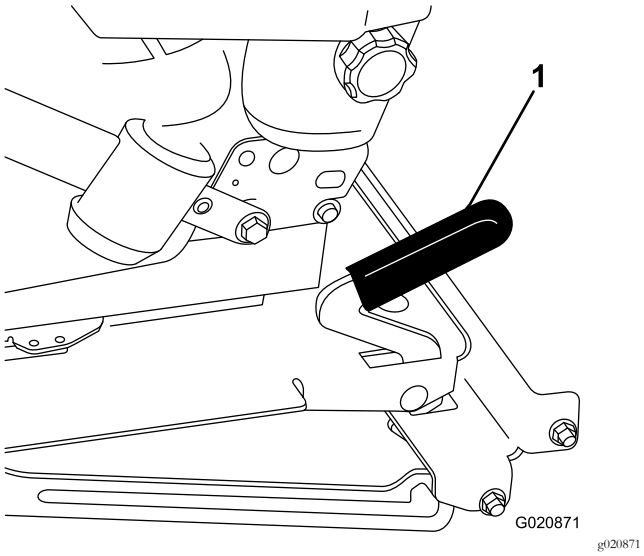

Figur 33

1. Setelås

Smøring

Smøre lagrene og hylsene

Serviceintervall: Hver 50. driftstime (oftere under skitne og støvete forhold og etter hver vask).

Maskinen har smørenipler som må smøres regelmessig med litiumbasert smørefett nr. 2. Smør oftere under skitne og støvete forhold, fordi partikler kan komme inn i lagrene og hylsene og føre til økt slitasje.

1. Tørk av smøreniplene slik at fremmedmateriale ikke kan komme inn i lagrene eller hylsene.
2. Pump smørefett inn i smøreniplene.
3. Tørk av overflødig fett.

Merk: Lagrenes levetid kan påvirkes i negativ retning av feil rengjøringsprosedyrer. Ikke rengjør maskinen når den fortsatt er varm, og unngå å rette inn høytrykks- eller høyvolumsspray mot lagrene eller tetningene.

Vedlikehold av klippeenhetens girkasseolje

Girkassen er lagd for å brukes med SAE EP90W-girolje. Selv om girkassen leveres med olje fra fabrikken, må du kontrollere oljenivået før du tar klippeenheten i bruk og som anbefalt i Kontrolliste for daglig vedlikehold (side 33).

Kontrollere klippeenhetens girkasseolje

Serviceintervall: Hver 150. driftstime

1. Plasser maskinen og klippeenheten på en jevn flate.
2. Senk klippeenheten til en klippehøyde på 2,5 cm.
3. Koble fra kraftuttaket, flytt bevegelseskontrollspakene til NØYTRAL, LÅST stilling, og sett på parkeringsbremsen.
4. Flytt gasspaken til SAKTE-stillingen, stopp motoren, ta ut nøkkelen og vent til alle bevegelige deler har stanset før du reiser deg.
5. Løft fotstøtten for å eksponere toppen av klippeenheten.
6. Ta ut peilestaven/fyllpluggen fra toppen av girkassen, og kontroller at oljenivået er mellom merkene på peilestaven (Figur 34).

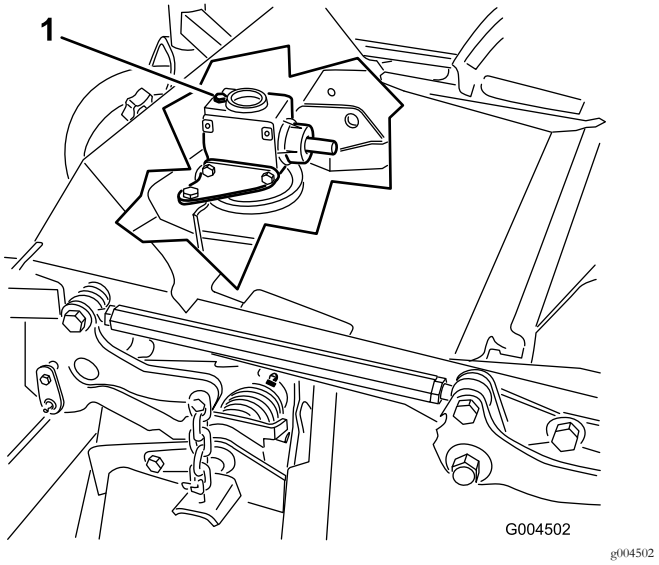

Figur 34

1. Fylleplugg og peilestav

7. Hvis oljenivået er lavt, fyll på nok olje til at nivået er mellom merkene på peilestaven.

   Viktig: Girkassen må ikke overfylles, den kan ta skade av det.

Skifte klippeenhetens girkasseolje

Serviceintervall: Etter de 50 første timene

Hver 400. driftstime

1. Sett maskinen og klippeenheten på en jevn flate.
2. Senk klippeenheten til en klippehøyde på 2,5 cm.
3. Koble fra kraftuttaket, flytt bevegelseskontrollspakene til NØYTRAL, LÅST stilling, og sett på parkeringsbremsen.
4. Flytt gasspaken til SAKTE-stillingen, stopp motoren, ta ut nøkkelen og vent til alle bevegelige deler har stanset før du reiser deg.
5. Løft fotstøtten for å eksponere toppen av klippeenheten.
6. Fjern peilestaven/fyllpluggen fra toppen av girkassen (Figur 34).
7. Plasser en trakt og et tappefat under tappepluggen som sitter under framsiden av girkassen. Fjern pluggen og tapp oljen ned i fatet.
8. Sett tappepluggen tilbake.
9. Fyll på nok olje, omtrent 283 ml, til nivået er mellom merkene på peilestaven.

   Viktig: Girkassen må ikke overfylles, den kan ta skade av det.

Vedlikehold av motor

Motorsikkerhet

- Slå av motoren før du sjekker oljen eller tilsetter olje til veivhuset.
- Du må ikke endre hastighetsregulatoren eller ruse motoren.

Kontrollere luftrenseren

1. Kontroller om luftrenserhuset er skadet, noe som kan forårsake en luftlekkasje. Skift en ødelagt luftrenser.
2. Kontroller luftinntakssystemet for lekkasjer, skade eller løse slangeklemmer.
3. Overhal filtrene i luftrenseren når luftrenserindikatoren viser rødt eller hver 400. time, og vedlikehold oftere under ekstremt støvete eller skitne forhold (Figur 35).

   Viktig: Ikke overhal luftfilteret for ofte.

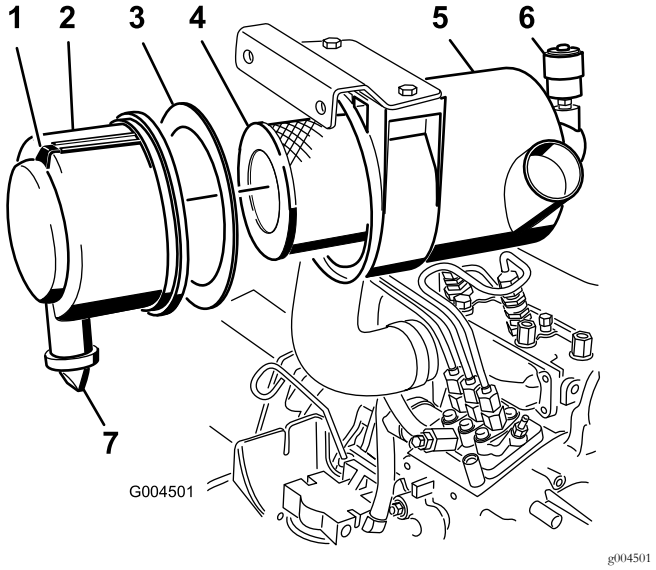

Figur 35

1. Luftrenserdeksel
2. Pakning
3. Filter
4. Luftrenserhus
5. Luftrenserindikator
6. Luftrenserlås
7. Uttaksventil i gummi

4. Pass på at dekselet sitter korrekt på og er forseglet rundt luftrenserhuset.

Overhale luftrenseren

Serviceintervall: Hver 400. driftstime

Merk: Hvis skumpakningen i dekselet er skadet, må du bytte det ut.

Viktig: Unngå bruk av luft under høyt trykk, som kan presse smuss gjennom filteret og inn i inntakstrakten.

Viktig: **Rengjør ikke det brukte filteret, da filtermediet kan bli skadet.**

Viktig: **Ikke bruk et ødelagt filter.**

Viktig: **Ikke trykk på det elastiske midtpunktet til filteret.**

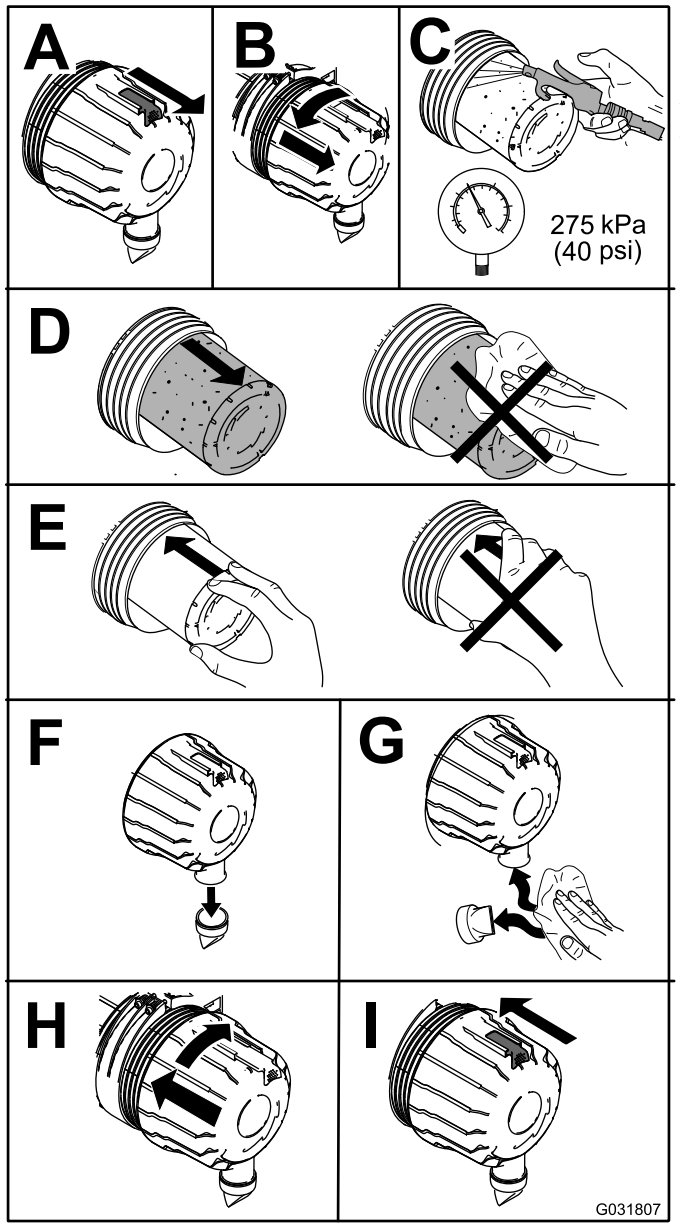

g031807

Figur 36

Vedlikeholde motoroljen

Kontrollere motoroljenivået

Serviceintervall: For hver bruk eller daglig

Motoren leveres med olje i veivhuset. Oljenivået må imidlertid kontrolleres før og etter at motoren startes for første gang. Kontroller oljenivået før bruk av maskinen hver dag eller hver gang du bruker maskinen.

Veivhusets kapasitet er på 3,8 liter med filter. Bruk motorolje av høy kvalitet som overholder følgende spesifikasjoner:

- Påkrevd API-klassifisering: CH-4, CI-4 eller høyere.
- Anbefalt olje: SAE 15W-40 (over -17 °C)
- Alternativ olje: SAE 10W-30 eller 5W-30 (alle temperaturer)

Merk: Toro Premium-motorolje er tilgjengelig fra din distributør med viskositet på enten 15W-40 eller 10W-30. Se delekatalogen for delenumre.

1. Parker maskinen på en jevn overflate, senk klippeenheten, flytt gasspaken til SAKTE-stilling, slå av motoren og ta nøkkelen ut av tenningen.
2. Åpne panseret.
3. Kontroller motoroljenivået

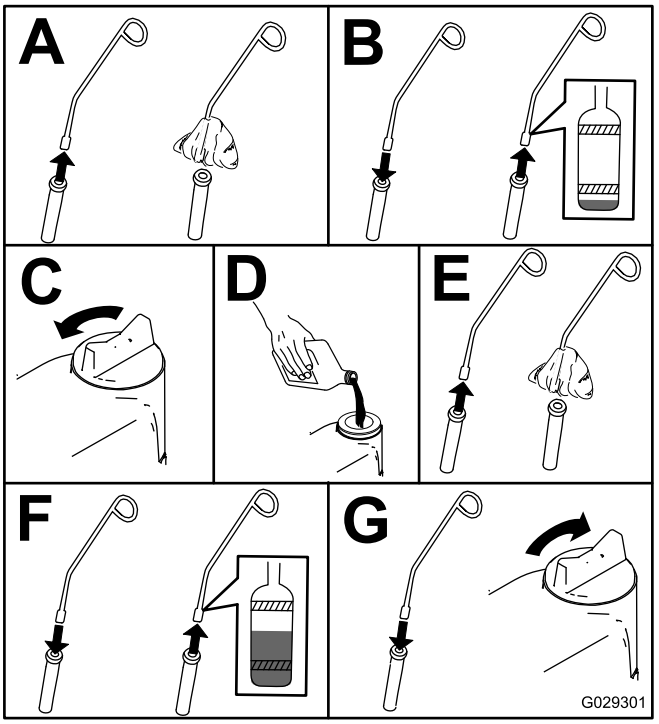

g029301

Figur 37

Skifte motorolje og filter

Serviceintervall: Etter de 50 første timene

Hver 150. driftstime

Hvis det er mulig, kjør motoren like før du skifter oljen siden varm olje renner bedre og bærer med seg flere urenheter enn kald olje.

1. Sett maskinen på en jevn flate.
2. Åpne panseret.
3. Skift oljen (Figur 38).

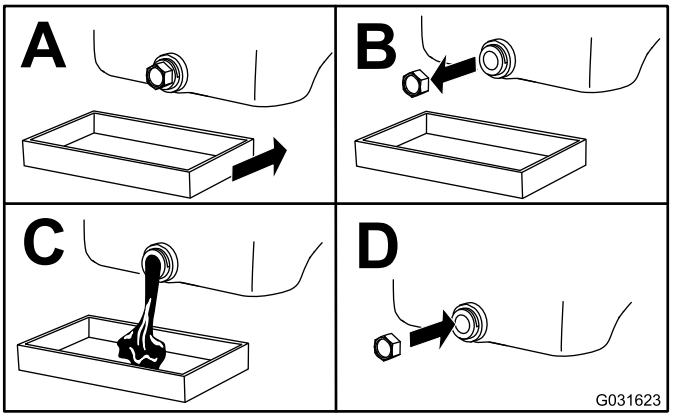

g031623

Figur 38

4. Skift ut oljefilteret (Figur 39).

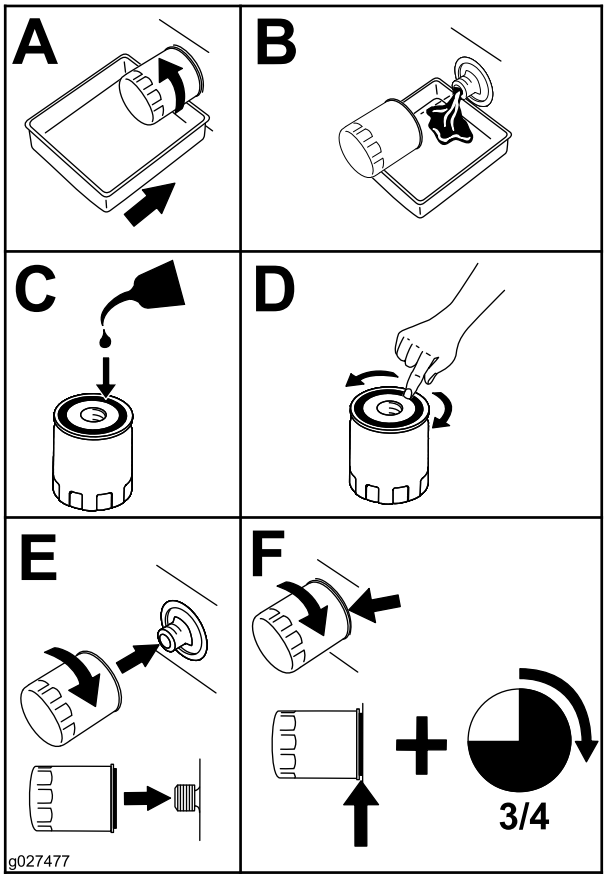

g027477

Figur 39

5. Fyll veivhuset med olje. Se (side).

Vedlikehold av drivstoffsystem

⚠ FARE

Under visse forhold er diesel og dampen fra drivstoff svært brannfarlig og eksplosivt. En brann eller eksplosjon forårsaket av drivstoff, kan påføre deg og andre brannskader og forårsake skade på eiendom.

- **Bruk en trakt når du fyller tanken, og fyll den utendørs på et åpent sted når motoren er slått av og kald. Tørk opp eventuelt drivstoffsøl.**
- **Tanken må ikke fylles helt opp. Fyll drivstoff på tanken helt til nivået er ved bunnen av påfyllingshalsen.**
- **Røyk aldri når du håndterer drivstoff, og hold deg borte fra åpen ild eller steder der drivstoffgass kan antennes av gnister.**
- **Oppbevar drivstoffet i en ren, godkjent beholder, og pass på at lokket er skrudd på.**

Overhale vannutskilleren

Serviceintervall: Hver 400. driftstime

Hver 400. driftstime

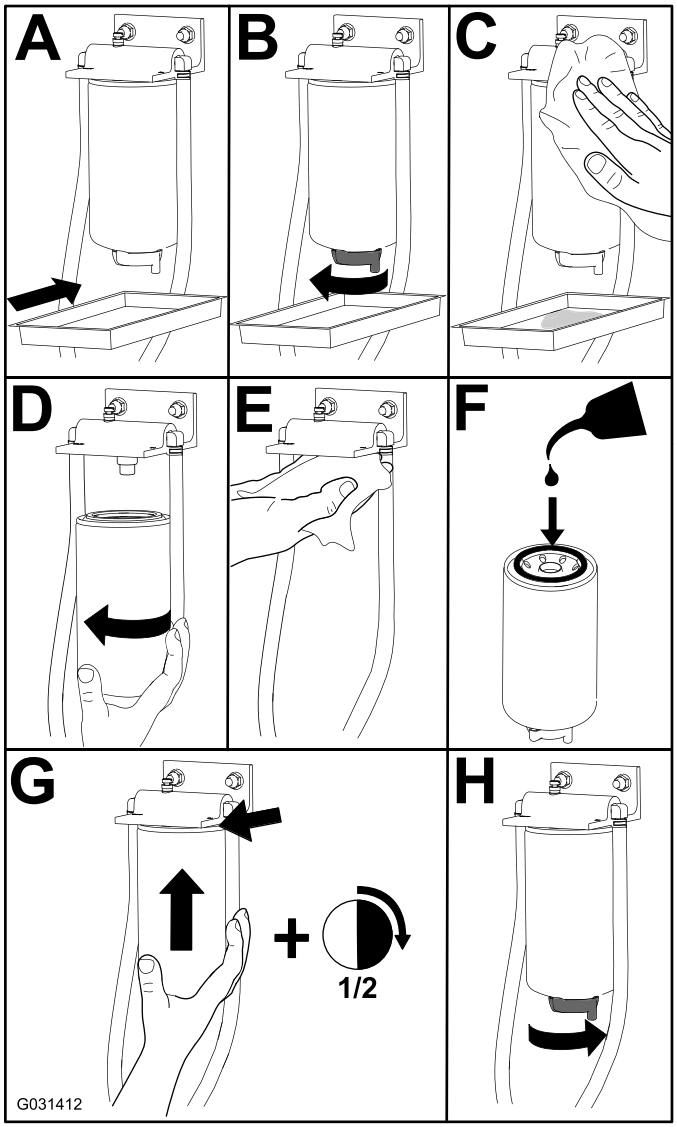

g031412

Figur 40

Rengjøre drivstofftanken

Serviceintervall: Annet hvert år

Fjern og rengjør sugefiltrene i ledningene etter at tanken er tømt. Bruk ren diesel til å spyle tanken.

Viktig: Tøm og rengjør tanken hvis drivstoffsystemet blir forurenset eller hvis du oppbevarer maskinen over en lengre periode.

Kontrollere drivstoffslangene og -koblingene

Serviceintervall: Hver 400. driftstime

Kontroller om drivstoffslangene er slitte, ødelagte, tilsmussede eller løse.

Tappe drivstoffsystemet

1. Parker maskinen på en jevn flate. Sikre at drivstofftanken er minst halvfull.
2. Lås opp og løft panseret.
3. Plasser en fille under lufteskruen på pumpen for drivstoffinnsprøyting og åpne den (Figur 41).

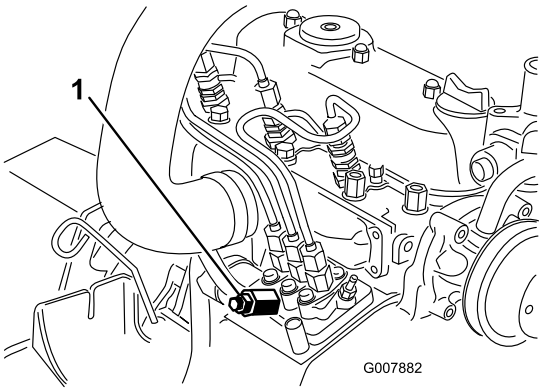

g007882

Figur 41

1. Lufteskrue på pumpen for drivstoffinnsprøyting

4. Vri tenningsnøkkelen til PÅ-stillingen.

   Merk: Den elektriske drivstoffpumpen startes slik at luften kommer ut ved lufteskruen.

   ⚠ FORSIKTIG

   Motoren kan starte under denne prosedyren. Bevegelige vifter og remmer i en motor som er i gang kan forårsake alvorlig personskade.

   Hold hender, fingre, løse klesplagg/pyntegjenstander og hår unna maskinens vifter og remmer under denne prosedyren.

5. La nøkkelen stå i PÅ-stillingen til det kommer en kraftig strøm av drivstoff ut rundt skruen.
6. Stram til skruen, og vri nøkkelen til AV-stillingen.

   Merk: Vanligvis starter motoren når du har tappet drivstoffsystemet. Hvis motoren ikke starter, kan det ha dannet seg en luftlomme mellom innsprøytingspumpen og injektorene. Se Tappe luft fra injektorene (side 40).

Tappe luft fra injektorene

Merk: Bruk kun denne fremgangsmåten hvis drivstoffsystemet er tømt for luft ved bruk av vanlige fremgangsmåter for priming og motoren ikke starter. Se Tappe drivstoffsystemet (side 40).

1. Plasser en fille under rørforbindelse fra innsprøytningspumpen til injektormunnstykke nummer 1, som vist i Figur 42.

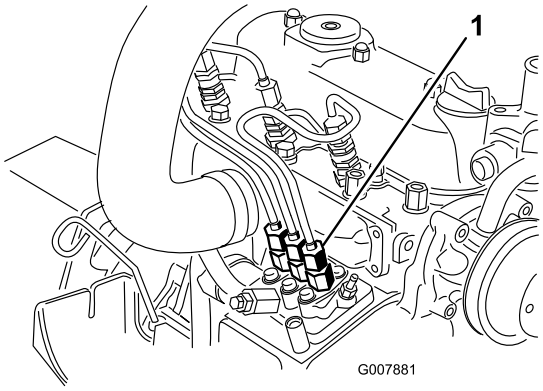

g007881

Figur 42

1. Rørforbindelsen fra innsprøytningspumpen til injektormunnstykke nummer 1.

2. Sett gassen til HURTIG-stilling.
3. Vri tenningsnøkkelen til START, og se at drivstoffet renner rundt koblingen.

   ⚠ FORSIKTIG

   Motoren kan starte under denne prosedyren. Bevegelige vifter og remmer i en motor som er i gang kan forårsake alvorlig personskade.

   Hold hender, fingre, løse klesplagg/pyntegjenstander og hår unna maskinens vifter og remmer under denne prosedyren.

4. Stram rørforbindelsen forsvarlig når strømmen blir jevn.
5. Vri nøkkelen til AV-stilling.
6. Gjenta denne prosedyren for de gjenværende munnstykkene.

Vedlikehold av elektrisk system

Sikkerhet for elektrisk system

- Koble fra batteriet før du reparerer maskinen. Koble kabelen fra den negative polen først, og deretter den andre kabelen fra den positive polen. Koble til den positive polen først og den negative polen sist.
- Lad opp batteriet på et åpent sted med god ventilasjon og borte fra gnister eller åpen ild. Koble laderen fra strømuttaket før du kobler den til eller fra batteriet. Ha på deg beskyttelsesklær og bruk verktøy som er isolert.

ADVARSEL

CALIFORNIA
Proposition 65-advarsel

Batteripoler, klemmer og tilknyttet tilbehør inneholder bly og blyforbindelser: kjemikalier som er kjente i staten California for å føre til kreft og forplantningsskader. Vask hendene etter at du har håndtert et batteri.

Vedlikeholde batteriet

Serviceintervall: Hver 50. driftstime

Dersom maskinen oppbevares på et sted der temperaturen er ekstremt høy, tappes batteriet raskere enn dersom den oppbevares på et kjølig sted.

Hold toppen av batteriet ren ved å vaske den regelmessig med en børste dyppet i ammoniakk eller en oppløsning med natriumbikarbonat. Skyll overflaten med vann etter rengjøring.

Viktig: Ikke ta av påfyllingslokkene mens du rengjør batteriet.

For å oppnå god elektrisk kontakt, må batterikablene sitte fast på batteripolene.

Hvis det er rust på polene, kobler du fra kablene, den negative (-) kabelen først, og skraper av klemmene og polene hver for seg. Koble kablene til igjen, den positive (+) kabelen først, og smør deretter vaselin på polene.

⚠ ADVARSEL

Batteripolene eller metallverktøy kan kortslutte mot metallkomponenter og forårsake gnister. Gnistene kan føre til at batterigassene eksploderer, noe som kan forårsake personskade.

- **Når du fjerner eller monterer batteriet, må du passe på at batteripolene ikke berører metalldeler på maskinen.**
- **La ikke metallverktøy kortslutte mellom batteripolene og metalldeler på maskinen.**

⚠ ADVARSEL

Feilaktig ruting av batterikabler kan skade maskinen og kablene, og forårsake gnister. Gnistene kan føre til at batterigassene eksploderer, noe som kan forårsake personskade.

- **Koble alltid fra den negative (svarte) batterikabelen før du kobler fra den positive (røde) kabelen.**
- **Koble alltid til den positive (røde) batterikabelen før du setter på den negative (svarte) kabelen.**

Lagre batteriet

Hvis maskinen lagres i mer enn 30 dager, skal batteriet fjernes og fullades. Lagre det enten på en hylle eller på maskinen. Ikke koble til kablene hvis du lagrer det på maskinen. Oppbevar maskinen et kjølig sted for å unngå at batteriet tappes raskt. Pass på at batteriet er fulladet for å forhindre at det fryser. Egenvekten til et fulladet batteri er mellom 1,265 og 1,299.

Sjekke sikringene

Sikringene er plassert under kontrollpanelet. Tilgang gjennom sidepaneldekselet (Figur 43). For å åpne sidepaneldekselet, åpne de to låsene og dra det ut.

Hvis maskinen stopper eller har andre problemer med det elektriske systemet, sjekk sikringene. Sjekk hver sikring etter tur og fjern dem én om gangen for å se om noen av dem er gått.

Viktig: Hvis du må erstatte en sikring, bruk alltid samme type og av samme strømstyrke som den du skal erstatte, ellers kan du skade det elektriske systemet. Se merket plassert ved siden av sikringene for et diagram over hver sikring og tilhørende strømstyrke (Figur 44).

Merk: Hvis en sikring går ofte, har du antageligvis en kortslutning i det elektriske systemet og burde få en kvalifisert fagmann til å utføre service på den.

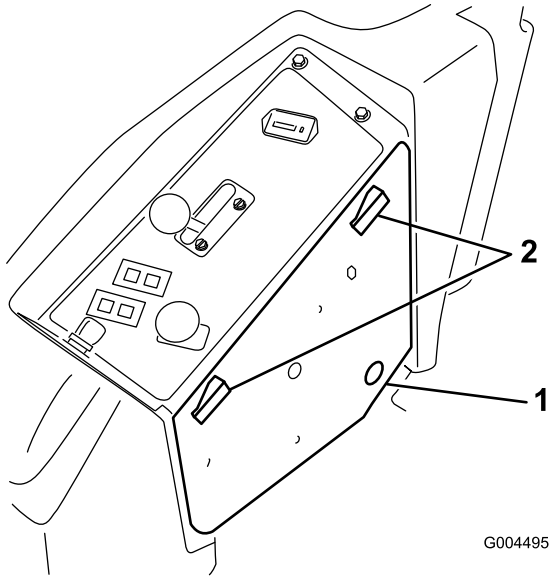

g004495

Figur 43

1. Sidepaneldeksel
2. Lås

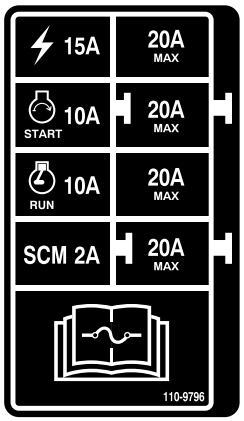

decal110-9796nc

Figur 44

Vedlikehold av drivsystem

Kontrollere trykket i dekkene

Serviceintervall: Hver 50. driftstime

Kontroller trykket etter hver 50 driftstime eller én gang i måneden, avhengig av hva som kommer først (Figur 45).

Oppretthold lufttrykket i for- og bakhjulene. Det korrekte lufttrykket er 1,24 bar i bakhjulene og 1,03 bar i styrehjulene. Forskjellig trykk i hjulene kan føre til ujevn klipping. Sjekk dekkene når de er kalde for å få en mest mulig nøyaktig avlesning av trykket.

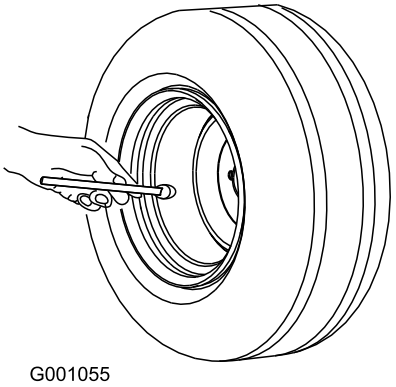

g001055

Figur 45

Skifte styrehjulene og lagrene

1. Skaff nye styrehjul, konuslager og lagerpakninger fra din autoriserte Toro-distributør.
2. Fjern låsemutteren fra bolten (Figur 46).

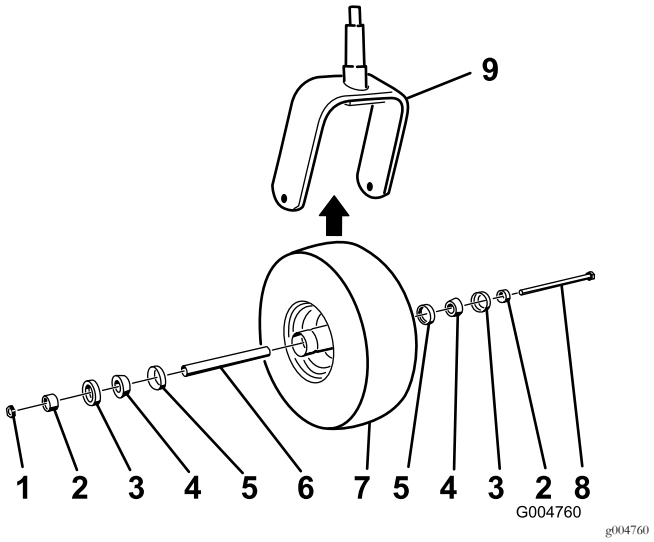

Figur 46

1. Låsemutter
2. Lageravstandsstykke
3. Ytre lagerpakning
4. Konuslager
5. Indre lagerpakning
6. Avstandsstykke
7. Styrehjul
8. Akselbolt
9. Styregaffel

3. Ta tak i styrehjulet og skyv bolten ut av gaffelen eller svingarmen.
4. Kast det gamle styrehjulet og lagrene.
5. Sett på plass styrehjulet ved å skyve konuslagrene og pakningene, fylt med smøringsfett, inn i hjulnavet, plassert som vist i Figur 46.
6. Skyv avstandsstykket inn i hjulnavet gjennom lagrene, slik at avstandsstykket inni hjulnavet har to lageravstandsstykker.

   Viktig: Kontroller at pakningskantene ikke er brettet innover.
7. Sett på plass styringshjulet i styregaffelen, og fest det med bolten og låsemutteren.
8. Stram låsemutteren til hjulet ikke lenger ruller fritt, skru så forsiktig opp til punktet hvor hjulet begynner å rulle fritt.
9. Fest en fettsprøyte til smøreniplene på styrehjulet, og fyll den med litiumbasert smørefett nr. 2.

Vedlikehold av kjølesystem

Kjølesystemsikkerhet

- **Du kan bli forgiftet av å svelge motorkjølevæske. Oppbevares utilgjengelig for barn og kjæledyr.**
- Utslipp av varm kjølevæske under trykk, eller berøring av en varm radiator og omsluttende deler, kan føre til alvorlige brannsår.
  - La alltid motoren kjøle seg ned i minst 15 minutter før du fjerner radiatorlokket.
  - Bruk en klut når du åpner radiatorlokket. Åpne det forsiktig, slik at dampen kan slippe ut.

Kontrollere kjølesystemet

Serviceintervall: For hver bruk eller daglig

Kjølesystemet er fylt med halvt om halvt med vann og permanent frostvæske med etylenglykol. Kapasiteten til kjølesystemet er 7,5 liter.

1. Kontroller kjølevæskenivået i ekspansjonstanken (Figur 47).

   Merk: Kjølevæskenivået skal være mellom merkene på siden av tanken.

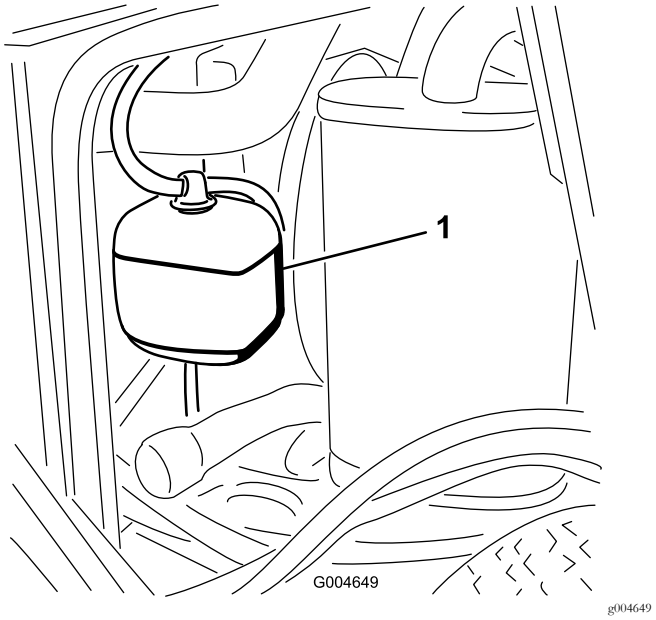

Figur 47

1. Ekspansjonstank

2. Hvis kjølemiddelnivået er lavt, tar du av lokket på ekspansjonstanken og etterfyller systemet.

   Viktig: Ikke fyll på for mye.
3. Sett på ekspansjonstanklokket.

Rengjøre radiatoren

Serviceintervall: For hver bruk eller daglig

Hver 1500. driftstime—Skift bevegelige slanger.

Hver 200. driftstime—Kontroller slangene og klemmene til kjølesystemet. Bytt ut hvis de er sprukne eller revet.

Annet hvert år—Tøm og fyll på ny væske i kjølesystemet.

Rengjør radiatoren for å unngå at motoren overopphetes.

Merk: Hvis klippeenheten eller motoren slår seg av på grunn av overoppheting, kontrollerer du om det er mye rusk på radiatoren.

Rengjør radiatorene på følgende måte:

1. Åpne panseret.
2. Start fra viftesiden av radiatoren og blås ut rusk med luft med et lavt trykk på 3,45 bar. Gjenta fra forsiden av radiatoren og den andre viftesiden.

   Viktig: Ikke bruk vann.
3. Når radiatoren er grundig rengjort, fjerner du rusk som kan ha samlet seg i kanalen ved foten av radiatoren.
4. Lukk panseret.

Vedlikehold av bremser

Justere sperrebryteren for parkeringsbremsen

1. Stopp maskinen, flytt bevegelseskontrollbryteren for klippeenheten til NØYTRAL, LÅST stilling, aktiver parkeringsbremsen, og ta nøkkelen ut av tenningen.
2. Fjern boltene som fester frontpanelet og fjern panelet (Figur 48).

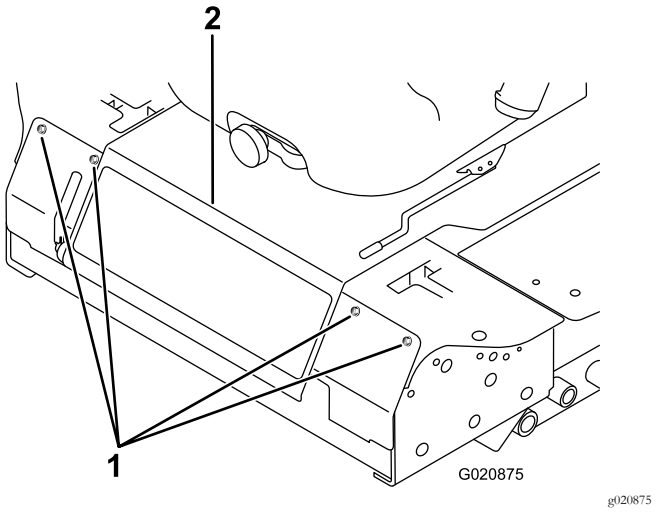

Figur 48

1. Bolt
2. Kontrollpanel

3. Løsne de to låsemutrene som fester sperrebryteren for parkeringsbremsen til monteringsbraketten.

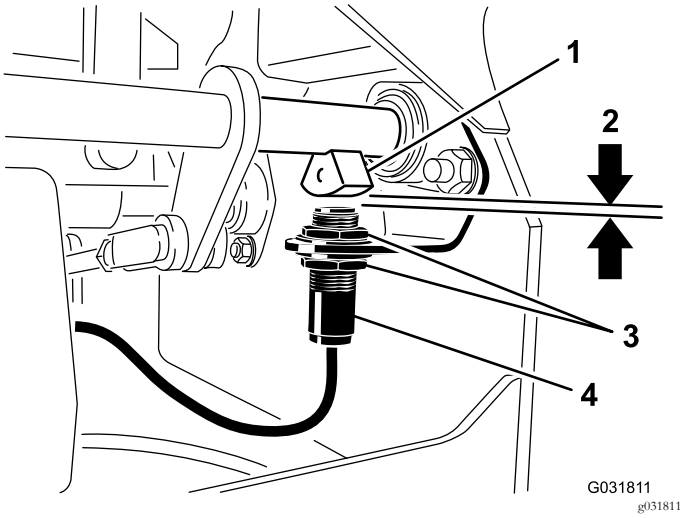

Figur 49

1. Bremseakselsensor
2. 4 mm
3. Låsemutter
4. Sperrebryter for parkeringsbremse

4. Flytt bryteren opp eller ned på braketten til avstanden mellom bremseakselsensoren og brytertappen er 4 mm som vist i Figur 49.

   Merk: Kontroller at bremseakselsensoren ikke er i kontakt med brytertappen.

5. Stram bryterens låsemutre.
6. Test justeringen på følgende måte:
   A. Påse at parkeringsbremsen er på og at du ikke sitter på setet, start deretter motoren.
   B. Flytt kontrollspakene ut av NØYTRAL LÅSESTILLING.

      Merk: Motoren skal nå stoppe. Hvis den ikke stopper, sjekk justeringene du foretok av bryteren.
7. Monter frontpanelet.

Vedlikehold av remmer

Kontrollere spenningen til generatorremmen

Serviceintervall: Hver 100. driftstime

1. Benytt 4,5 kg kraft til generatorremmen midt mellom lederullene.
2. Hvis du ikke kan trykke den ned 10 mm, løsner du monteringsboltene for generatoren (Figur 50).

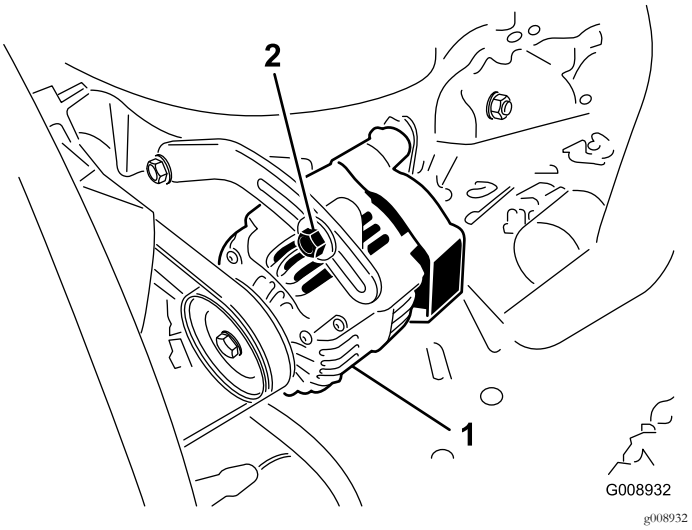

Figur 50

1. Monteringsbolt
2. Generator

3. Øk eller reduser spenningen til generatorremmen.
4. Stram monteringsboltene.
5. Kontroller hvor langt ned du kan trykke beltet, for å kontrollere at spenningen er riktig.

Vedlikehold av kontrollsystem

Justere nøytralsperrebryteren for kontrollspakene

1. Stopp maskinen, flytt bevegelseskontrollbryteren for klippeenheten til NØYTRAL, LÅST stilling, aktiver parkeringsbremsen, og ta nøkkelen ut av tenningen.
2. Fjern boltene som fester frontpanelet og fjern panelet (Figur 51).

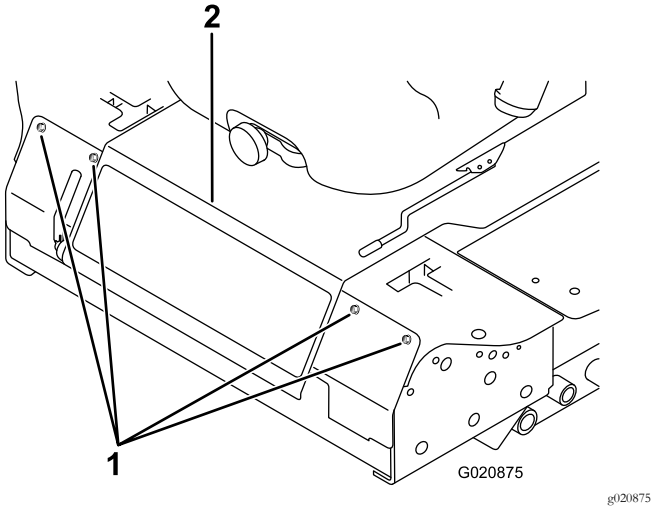

Figur 51

1. Bolt
2. Kontrollpanel

3. Løsne de to skruene som fester sperrebryteren (Figur 52).

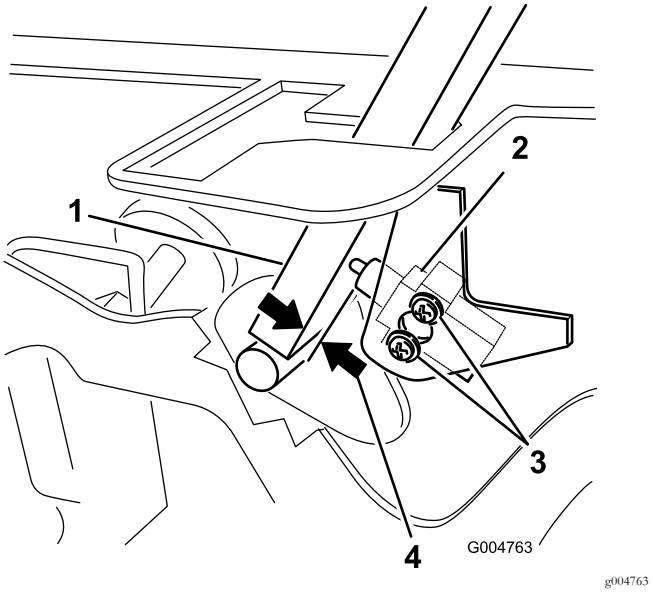

Figur 52

1. Kontrollspak
2. Nøytralsperrebryter
3. Skrue
4. 0,4 til 1 mm

4. Mens du holder kontrollspaken mot rammen, flytt bryteren mot spaken til avstanden mellom spaken og bryterhuset er 0,4 til 1 mm, som vist i Figur 52.
5. Fest bryteren.
6. Gjenta trinn 3 til 5 for den andre spaken.
7. Monter frontpanelet.

Justere nøytral retur for kontrollspakene

Hvis bevegelseskontrollspakene ikke er innrettet med de nøytrale sporene når de slippes fra REVERS-stillingen, må de justeres. Juster hver spak, fjær og stang separat.

1. Koble fra kraftuttaket, flytt kontrollspakene til NØYTRAL, LÅST stilling, og aktiver parkeringsbremsen.
2. Flytt gasspaken til SAKTE-stillingen, stopp motoren, ta ut nøkkelen og vent til alle bevegelige deler har stanset før du reiser deg.
3. Fjern boltene som fester frontpanelet og fjern panelet (Figur 53).

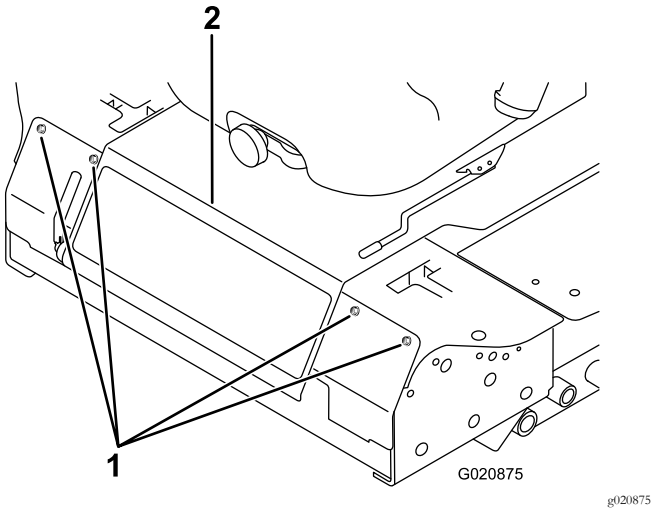

Figur 53

1. Bolt
2. Kontrollpanel

4. Flytt kontrollspaken til den NØYTRALE, men **ikke den låste** stillingen (Figur 55).
5. Trekk spaken tilbake inntil ringstiften (på armen over svingakselen) er i kontakt med endene på sporet (begynner så vidt å legge press på fjæren) som vist i Figur 54.

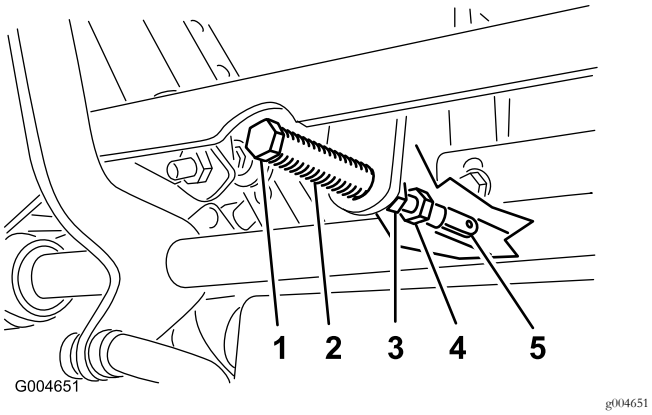

Figur 54

1. Splittpinne
2. Slisse
3. Låsemutter
4. Justeringsbolt
5. Stang

6. Kontroller hvor det er mulig at kontrollspaken treffer hakket i konsollen (Figur 55).

   Merk: Den bør sentreres for å gi den mulighet til å svinge utover til den NØYTRALE LÅSESTILLINGEN.

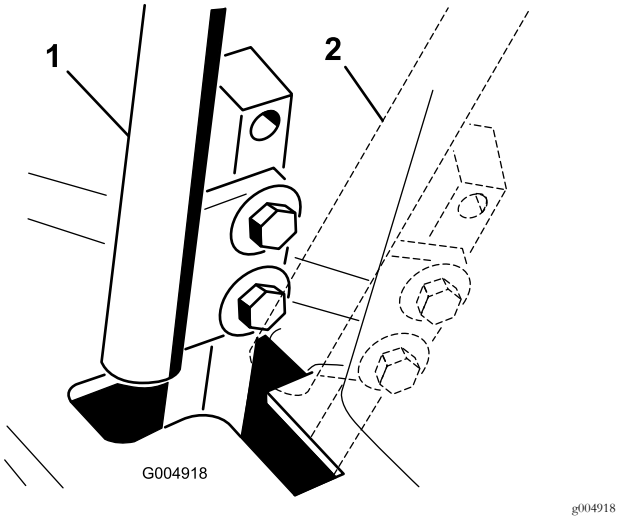

Figur 55

1. NØYTRAL stilling
2. NØYTRAL LÅSESTILLING

7. Hvis det er nødvendig med justering, må du løsne på mutteren og låsemutteren mot stangen (Figur 54).
8. Legg på lett trykk bakover på bevegelseskontrollspakene, vri hodet på justeringsbolten i korrekt retning inntil kontrollspaken er sentrert i den NØYTRALE LÅSESTILLINGEN (Figur 54).

   Merk: Trykk bakover på spaken holder pinnen på enden av slissen og gjør det mulig for justeringsbolten å flytte spaken til korrekt stilling.
9. Stram mutteren og låsemutteren (Figur 54).
10. Gjenta trinn 4 til og med 9 for den andre spaken.
11. Monter frontpanelet.

Justere trekkdrivet for fri

Utfør denne justeringen mens hjulene svinger.

⚠ FARE

Mekaniske eller hydrauliske jekker kan kanskje ikke støtte maskinen og dermed føre til alvorlige skader.

- **Bruk jekkstøtter når du støtter maskinen.**
- **Ikke bruk hydrauliske jekker.**

⚠ ADVARSEL

Motoren må gå for at du skal kunne utføre denne justeringen. Kontakt med bevegelige deler eller varme overflater kan føre til personskade.

Hold klær, hender, føtter, ansikt og andre kroppsdeler borte fra knivbladene, roterende deler, lyddemperen og andre varme overflater.

1. Hev rammen opp på jekkstøtter slik at kjørehjulene kan rulle seg fritt.

2. Flytt setet fremover, frigjør det og sving det opp og fremover.
3. Koble fra den elektriske konnektoren fra setets sikkerhetsbryter.
4. Installer midlertidig en kaldstartledning over terminalene i ledningssatskonnektoren.
5. Start motoren, sørg for at gasspaken er midt mellom HURTIG- og SAKTE-stillingen og frigjør parkeringsbremsen.

   Merk: Bevegelseskontrollspakene må være i den NØYTRALE LÅSESTILLINGEN når justeringer blir gjort.
6. Juster lengden på pumpestangen på én side ved å dreie på sekskantakselen i korrekt retning inntil det aktuelle hjulet ikke beveger seg eller kryper noe i revers (Figur 56).

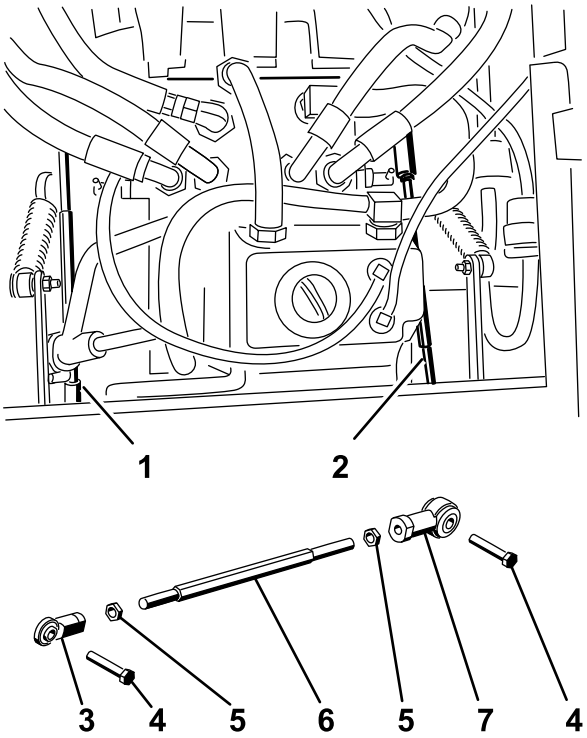

Figure 56

g004488

Figur 56

1. Høyre pumpestang
2. Venstre pumpestang
3. Kuleledd
4. Bolt
5. Låsemutter
6. Sekskantaksel
7. Kuleledd

7. Flytt kontrollspaken fremover og i revers, deretter tilbake til nøytral stilling.

   Merk: Hjulet må ikke bevege seg eller krype noe i revers.
8. Flytt gasspaken til HURTIG-stillingen.

   Merk: Pass på at hjulet fortsatt ikke beveger seg eller kryper lett i revers. Juster ved behov.
9. Gjenta trinn 6 til 8 på motsatt side av maskinen.
10. Stram til låsemutrene ved kuleleddene (Figur 54).
11. Flytt gasspaken til SAKTE-stillingen og slå av motoren.
12. Fjern kaldstartsledningen fra ledningssatskonnektoren og koble konnektoren inn i setebryteren.

⚠ ADVARSEL

Det elektriske systemet vil ikke utføre korrekt sikkerhetsavstengning hvis kaldstartledningen er montert.

- **Fjern kaldstartsledningen fra ledningssatskonnektoren og koble konnektoren inn i setebryteren når du fullfører justeringen.**
- **Bruk aldri denne maskinen med en kaldstartsledning montert og setebryteren frakoblet.**

13. Senk setet på plass.
14. Ta bort jekkstøttene.

Justere maksimal bakkehastighet

1. Koble fra kraftuttaket, flytt bevegelseskontrollspakene til NØYTRAL, LÅST stilling, og sett på parkeringsbremsen.
2. Flytt gasspaken til SAKTE-stillingen, stopp motoren, ta ut nøkkelen og vent til alle bevegelige deler har stanset før du reiser deg.
3. Fjern boltene som fester frontpanelet og fjern panelet (Figur 57).

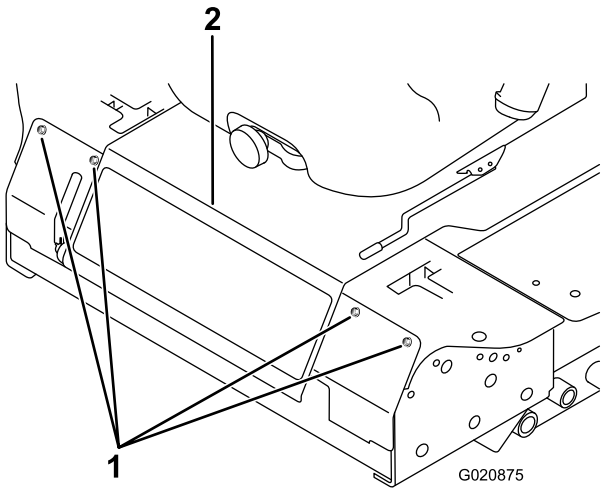

g020875

Figur 57

1. Bolt
2. Kontrollpanel

4. Løsne låsemutteren på stoppebolten for en kontrollspak (Figur 58).

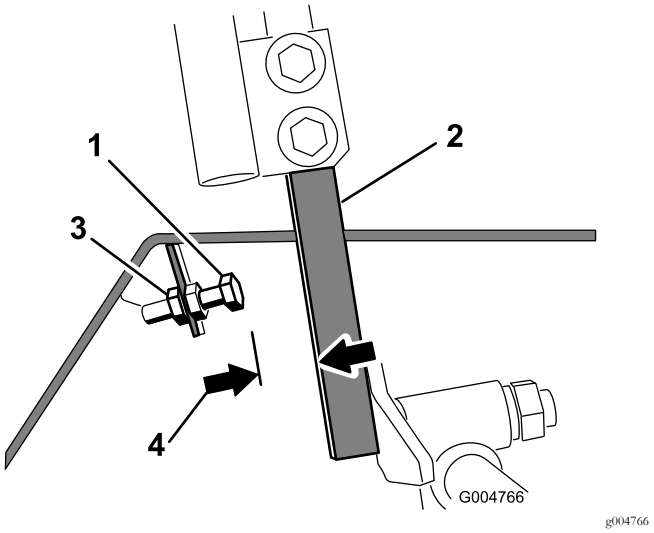

Figur 58

1. Stoppebolt
2. Kontrollspak
3. Låsemutter
4. 1,5 mm

5. Tre stoppebolten helt inn (vekk fra kontrollspaken).
6. Skyv kontrollspaken helt frem til den stopper, og hold den der.
7. Tre stoppebolten ut (mot kontrollspaken) til det er en avstand på 1,5 mm mellom hodet på stoppebolten og kontrollspaken.

   Merk: Hvis du vil redusere maskinens maksimumshastighet, sett så hver stoppebolt tilbake en lik mengde mot kontrollspaken helt til du når den maksimale hastigheten du ønsker. Du må kanskje teste justeringene dine flere ganger.
8. Trekk til låsemutteren for å feste stoppebolten på plass.
9. Gjenta trinn 4 til og med 8 for den andre spaken.
10. Monter frontpanelet.
11. Påse at maskinen kjører rett fremover og ikke svinger når begge kontrollspakene skyves helt frem.

    Merk: Hvis maskinen svinger, har du ikke satt stoppeboltene jevnt og du må justere dem mer nøyaktig.

Justere sporingen

1. Koble fra kraftuttaket, flytt bevegelseskontrollspakene til NØYTRAL, LÅST stilling, og sett på parkeringsbremsen.
2. Flytt gasspaken til SAKTE-stillingen, slå av motoren, ta ut nøkkelen og vent til alle bevegelige deler har stanset før du reiser deg.
3. Løsne boltene som fester kontrollspakene (Figur 59).

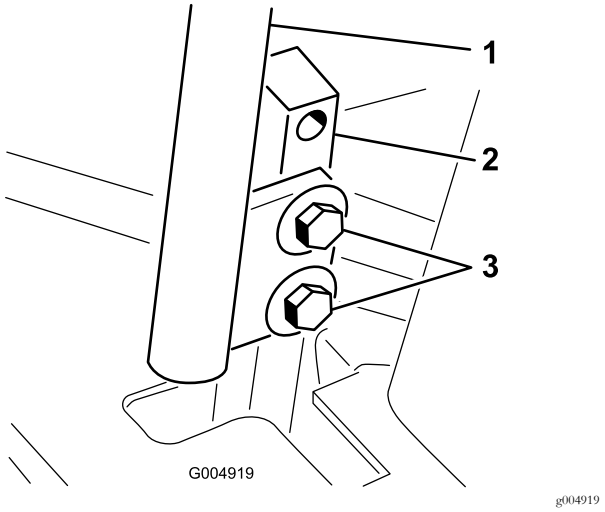

Figur 59

1. Kontrollspak
2. Kontrollspakstang
3. Bolter

4. Få noen til å skyve kontrollspakstengene (ikke kontrollspakene) helt frem til maksimal hastighet-posisjonen og holde dem der.
5. Juster kontrollspakene slik at de står på linje og stram til boltene for å feste spakene til stengene (Figur 60).

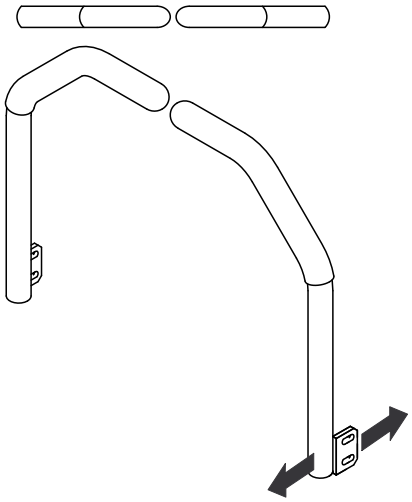

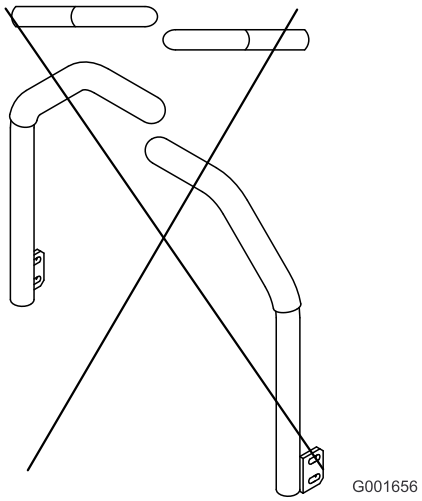

g001656

Figur 60

Vedlikehold av hydraulisk system

Beholderen fylles på fabrikken med omtrent 4,7 l girolje/hydraulikkvæske av høy kvalitet. Anbefalte erstatningsvæsker er:

> **Toro Premium Transmission/Hydraulic Tractor Fluid** (Tilgjengelig i spann på 19 liter eller fat på 208 liter. Se delekatalogen eller kontakt Toro-distributør for å få oppgitt delenumre.)

Alternative oljer: Hvis Toro-oljen ikke er tilgjengelig, kan man bruke Mobil® 424 hydraulisk olje.

Merk: Toro tar ikke ansvar for skade skjedd på grunn av uegnede erstatninger.

Merk: Mange hydrauliske væsker er nesten fargeløse, noe som gjør det vanskelig å oppdage lekkasjer. Et rødt fargestoff for den hydrauliske systemvæsken er tilgjengelig i flasker på 20 ml. Én flaske er nok til 15–22 l med hydraulikkvæske. Bestill delenr. 44-2500 fra en autorisert Toro-forhandler.

Sikkerhet for hydraulisk system

- **Kontroller at alle hydraulikkslanger og ledninger er i god stand, og at alle hydrauliske koblinger og beslag er tette, før det hydrauliske systemet settes under trykk.**
- **Hold kropp og hender borte fra hull eller dyser som sprøyter ut hydraulisk olje under høyt trykk.**
- **Bruk kartong eller papir til å finne lekkasjer.**
- **Før du utfører vedlikehold eller reparasjoner på det hydrauliske systemet, må du forsiktig slippe ut alt trykket.**
- **Oppsøk legehjelp øyeblikkelig hvis olje kommer i direkte kontakt med huden. Innsprøytet væske må fjernes kirurgisk innen få timer av en lege.**

Kontrollere det hydrauliske systemet

Serviceintervall: For hver bruk eller daglig

Kontroller nivået på hydraulikkvæsken før du starter maskinen for første gang, og deretter hver dag.

1. Sett maskinen på en jevn flate.
2. Flytt bevegelseskontrollspakene til den NØYTRALE LÅSESTILLINGEN og start motoren.

   Merk: Kjør motoren på lavest mulig turtall for å blåse ut luft av systemet.

   Viktig: Koble ikke til kraftuttaket.
3. Hev klippeenheten for å trekke ut løftesylindrene, slå av motoren og ta ut nøkkelen.

4. Hev setet for å få tilgang til hydraulikkvæsketanken.
5. Fjern det hydrauliske oljelokket fra påfyllingshalsen (Figur 61).

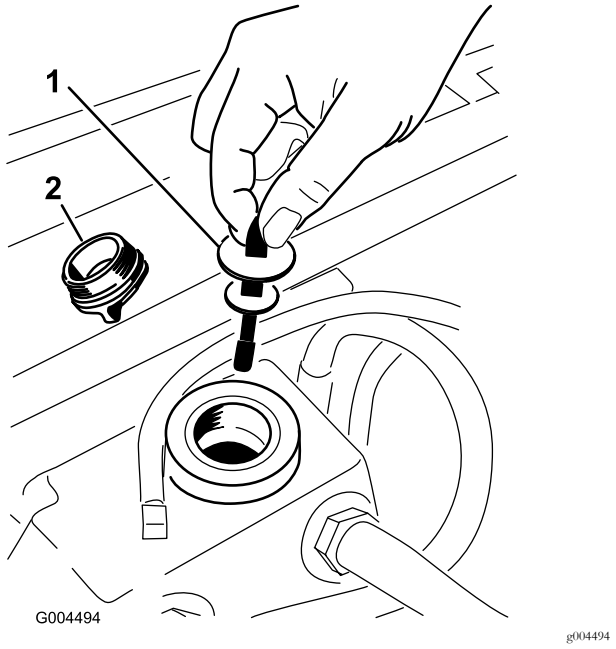

Figur 61

1. Peilestav
2. Påfyllingslokk

6. Ta ut peilestaven og tørk den med en ren fille (Figur 61).
7. Plasser peilestaven i påfyllingshalsen før du tar den ut og kontroller væskenivået (Figur 61).

   Merk: Hvis nivået ikke er innenfor det merkede området på peilestaven, fyller du på mer hydraulikkvæske av høy kvalitet til nivået når opp til det merkede området.

   Viktig: Ikke fyll på for mye.
8. Sett tilbake peilestaven og tre påfyllingslokket fast på påfyllingshalsen med fingrene.
9. Kontroller om det er lekkasjer i slangene og beslagene.

Skifte hydraulikkvæske og filter

Serviceintervall: Etter de 200 første timene

Hver 800. driftstime

1. Koble fra kraftuttaket, flytt bevegelseskontrollspakene til NØYTRAL, LÅST stilling, og sett på parkeringsbremsen.
2. Flytt gasspaken til SAKTE-stillingen, stopp motoren, ta ut nøkkelen og vent til alle bevegelige deler har stanset før du reiser deg.
3. Plasser et stort tappefat under den hydrauliske beholderen og girkassen og fjern pluggene, all hydraulikkvæske blir da tappet (Figur 62).

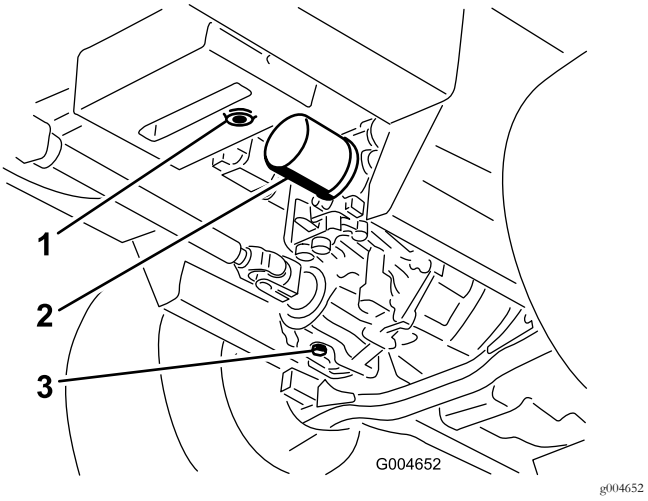

Figur 62

1. Tappeplugg for hydrauliske beholderen
2. Filter
3. Tappeplugg for girkasse

4. Rengjør rundt hydraulikkvæskefilteret, og fjern filteret (Figur 62).
5. Sett inn et nytt hydraulikkvæskefilter umiddelbart.
6. Monter hydraulikkvæsketanken slik og tappepluggene for girkassehuset.
7. Fyll beholderen opp til riktig nivå (ca. 5.7 l). Se Kontrollere det hydrauliske systemet (side 50).
8. Start motoren, og se etter oljelekkasjer. La motoren gå i ca. fem minutter, og slå den deretter av.
9. Etter to minutter kan du kontrollere hydraulikkvæskenivået. Se Kontrollere det hydrauliske systemet (side 50).

Rengjøring

Rengjøre under klippeenheten

Serviceintervall: For hver bruk eller daglig

1. Koble fra kraftuttaket, flytt bevegelseskontrollspakene til NØYTRAL, LÅST stilling, og sett på parkeringsbremsen.
2. Flytt gasspaken til SAKTE-stillingen, stopp motoren, ta ut nøkkelen og vent til alle bevegelige deler har stanset før du reiser deg.
3. Hev klippeenheten til transportstilling.
4. Hev den fremre delen av maskinen med jekkstøtter.
5. Rengjør grundig gressklipperens underside med vann.

Avhending av avfall

Motorolje, batterier, hydraulikkvæske og motorkjølemiddel er forurensende. Avhend disse i henhold til nasjonale eller lokale regelverk.

Lagring

Maskin

1. Rengjør maskinen, klippeenheten og motoren grundig, og vær spesielt oppmerksom på disse områdene:
   - Radiator og radiatorskjerm
   - Under klippeenheten
   - Under klippeenhetens remdeksler
   - Motvektsfjærene
   - PTO-akselenhet
   - Alle smørepunkt og omdreiningspunkt
   - Inni reléskapet
   - Under seteplaten og oppå drivverket
2. Kontroller og juster trykket i for- og bakhjulene. Se Kontrollere trykket i dekkene (side 42).
3. Ta av, slip og balanser klippeknivene. Monter knivene og trekk til knivboltene med et moment på 115–149 N·m.
4. Kontroller alle festene. Stram dem om nødvendig. Trekk til de seks boltene som fester klippeenhetsrammen til trekkenheten (Figur 63) med et moment på 359 N·m.

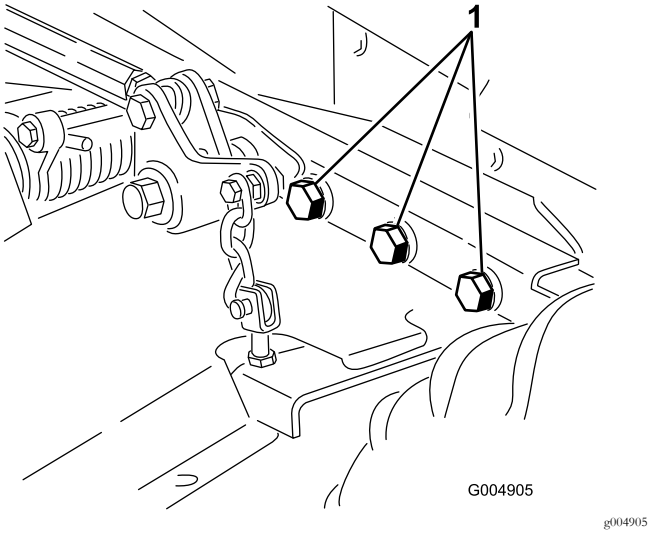

Figur 63
Høyre side vises ikke.

1. Bolter

5. Smør alle smørenipler og omdreiningspunkt, og drivverkets omløpspinne. Tørk opp overflødig smøremiddel.
6. Bruk litt sandpapir på og mal malte områder som har fått riper eller rust. Reparer alle hakk i metallet.
7. Overhal batteriet og kablene:
   A. Ta batteriklemmene av batteripolene.
   B. Rengjør batteriet, klemmene og polene med en stålbørste og en oppløsning av natron.

C. Smør batteripolene og kabelklemmene med Grafo 112X (Toro-delenummer 505-47) eller vaselin for å forhindre korrosjon.

D. Lad batteriet sakte opp i 24 timer hver 60. dag for å forhindre blysulfatering av batteriet.

Motor

1. Tøm motoroljen fra bunnpannen, og sett tappepluggen tilbake.
2. Skift ut oljefilteret.
3. Fyll motoren med den anbefalte motoroljen.
4. Start motoren, og la den gå på tomgang i to minutter.
5. Tøm drivstofftanken, drivstoffslangene, pumpen, filteret og utskilleren fullstendig for alt drivstoff. Spyl drivstofftanken med rent, ferskt dieseldrivstoff, og kople sammen alle drivstoffslangene.
6. Rengjør og overhal luftrenseren grundig.
7. Forsegl inntaket til luftrenseren og eksosåpningen med værbestandig maskeringsbånd.
8. Kontroller at oljelokket og drivstofftanklokket er godt skrudd til.

Notat:

Europeisk personvernerklæring

Informasjonen Toro samler inn
Toro Warranty Company (Toro) respekterer ditt personvern. For at vi skal kunne behandle ditt garantikrav og kontakte deg ved en eventuell produkttilbakekalling, ber vi deg om å dele enkelte personopplysninger med oss, enten direkte eller gjennom din lokale Toro-bedrift eller -forhandler.

Toros garantisystem finnes på vertsservere i USA, hvor personvernlovgivningen kanskje ikke gir samme beskyttelse som i ditt eget land.

VED Å DELE DIN PERSONLIGE INFORMASJON MED OSS, SAMTYKKER DU I BEHANDLINGEN AV DIN PERSONLIGE INFORMASJON SOM BESKREVET I DENNE PERSONVERNERKLÆRINGEN.

Måten Toro bruker informasjon på
Toro kan bruke din personlige informasjon til å behandle garantikrav, til å kontakte deg ved en eventuell produkttilbakekalling og av andre hensyn som vi vil fortelle deg om. Toro kan dele din informasjon med Toros datterselskaper, forhandlere eller andre forretningspartnere i forbindelse med disse aktivitetene. Vi vil ikke selge din personlige informasjon til andre selskaper. Vi forbeholder oss retten til å oppgi personlig informasjon for samsvar med gjeldende lovgivning og på forespørsel fra passende myndighet, for å kunne drive våre systemer korrekt eller for vår egen eller andre brukeres beskyttelse.

Oppbevaring av personlig informasjon
Vi vil oppbevare din personlige informasjon så lenge vi har behov for den, av hensynene de opprinnelig ble samlet inn for eller av andre legitime hensyn (som f.eks. samsvar med regelverk), eller som påkrevd av gjeldende lovgivning.

Toros erklæring om sikker lagring av dine personlige opplysninger
Vi tar rimelige forholdsrelger for å beskytte sikkerheten til dine personlige opplysninger. Vi tar også forholdsregler for å vedlikeholde de personlige opplysningenes nøyaktighet og gjeldende status.

Tilgang og korrigering av personlig informasjon
Hvis du vil gjennomgå eller korrigere din personlige informasjon, kontakt oss per e-post på legal@toro.com.

Australsk forbrukerlov

Australske kunder vil finne opplysninger angående australsk forbrukerlov enten inni boksen eller hos din lokale Toro-forhandler.

Toro-garantien

En begrenset toårsgaranti

Betingelser og inkluderte produkter

The Toro Company og datterselskapet Torp Warranty Company, i henhold til en avtale mellom dem, garanterer i fellesskap at ditt kommersielle Toro-produkt (”produktet”) er uten feil i materialer eller håndverk i to år eller 1500 driftstimer*, avhengig av hva som inntreffer først. Denne garantien gjelder alle produkter, med unntak av luftemaskiner (se separate garantierklæringer for disse produktene). Der det finnes berettigede forhold, vil vi reparere produktet uten ekstra kostnad for deg, inkludert diagnostikkutstyr, arbeid, deler og transport. Denne garantien tar effekt på den dato som produktet leveres til kunden.
* Produkt utstyrt med timeteller.

Instruksjoner for å innhente garantitjenester

Du er ansvarlig for å underrette distributøren eller den autoriserte forhandleren av kommersielle produkter om hvem du kjøpte produktet av, straks du tror at det foreligger et berettiget forhold. Hvis du trenger hjelp med å finne en distributør eller autorisert forhandler av kommersielle produkter, eller hvis du har spørsmål ang. dine garantirettigheter eller ansvar, kan du kontakte:

Toros serviceavdeling for kommersielle produkter
Toro Warranty Company
8111 Lyndale Avenue South
Bloomington, MN 55420-1196, USA

+1–952–888–8801 eller +1–800–952–2740
E-post: commercial.warranty@toro.com

Eierens ansvar

Som eier av produktet, er du ansvarlig for nødvendig vedlikehold og justeringer som beskrives i *brukerhåndboken*. Hvis du ikke utfører nødvendig vedlikehold og justeringer, kan dette føre til at garantien blir ugyldig.

Elementer og betingelser som ikke inkluderes

Ikke all produktsvikt eller feilfunksjon som finner sted i løpet av garantiperioden er et resultat av defekter i materialene eller håndverket. Denne garantien dekker ikke følgende:

- Produktsvikt som er et resultat av at man ikke har brukt originale Toro-deler ved utskiftninger, eller fra montering og bruk av tilleggsutstyr eller endret tilbehør som ikke kommer fra Toro. En separat garanti kan gis av produsenten for disse artiklene.
- Produktsvikt som er et resultat av at man ikke har utført anbefalt vedlikehold og/eller justeringer. Hvis du ikke vedlikeholder Toro-produktet i henhold til anbefalt vedlikehold som oppgitt i *brukerhåndboken*, kan dette føre til at garantikrav blir avslått.
- Produktsvikt som er et resultat av at man har brukt produktet på en grov, uaktsom eller uforsiktig måte.
- Deler som anses som forbruksdeler, bortsett fra om de er defekte. Eksempler på deler som anses som forbruksdeler, eller som brukes opp, under normal drift av produktet er, men er ikke begrenset til, bremseklosser og bremsebelegg, clutchbelegg, knivblad, spoler, valser og lagre (tettet eller smurt), motstål, tennplugger, styrehjul og lagre, dekk, filtre, remmer og enkelte sprøytedeler som diafragma, munnstykker, kontrollventiler o.l.
- Feil som er et resultat av utenforliggende krefter. Tilstander som anses å være utenforliggende krefter inkluderer, men er ikke begrenset til, vær, lagringsprosedyrer, ikke-godkjent bruk av kjølemidler, smøremidler, tilsetningsstoffer, gjødsel, vann eller kjemikalier o.l.
- Feil eller ytelsesproblemer på grunn av drivstoffbruk (f.eks. bensin, diesel eller biodiesel) som ikke samsvarer med de respektive bransjestandardene.
- Normal støy, vibrasjon, slitasje og forringelse.
- ”Vanlig slitasje” inkluderer, men er ikke begrenset til, skade på seter pga. slitasje eller slipevirkning, slitte, lakkerte overflater, oppskrapte merker eller vinduer osv.

Deler

Deler som skal skiftes ut som en del av nødvendig vedlikehold, er garantert for perioden opptil tidspunktet for utskiftingen av delen. Deler som skiftes ut under garantien, dekkes i gyldighetsperioden for garantien til originalproduktet og blir Toros eiendom. Toro vil ta den siste avgjørelsen om å reparere eventuelle eksisterende deler eller montere eller erstatte den. Toro kan bruke fabrikkreparerte deler for garantireparasjoner.

Garanti for dypsyklus- og litiumionbatterier:

Dypsyklus- og litiumionbatterier har et begrenset antall kilowattimer de kan levere i løpet av levetiden. Bruks-, lade- og vedlikeholdsteknikker kan forlenge eller forkorte den totale levetiden til batteriet. Etter hvert som batteriene i dette produktet brukes, vil mengden med faktisk arbeid mellom ladeintervallene minke sakte, men sikkert til batteriet er helt brukt opp. Skifte ut oppbrukte batterier, på grunn av normalt forbruk, er produkteiers ansvar. Batteriene må kanskje skiftes ut i løpet av den ordinære produktgarantiperioden for eierens regning. Merk: (kun litiumionbatteri): Et litiumionbatteri har en proporsjonsmessig delegaranti som begynner tredje året og gjelder til og med femte året, avhengig av driftstid og kilowattimer brukt. Les *brukerhåndboken* for mer informasjon.

Vedlikehold foretas for eiers regning

Trimming av motor, smøring, rengjøring og lakkering, utskifting av filtre, kjølevæske og utføring av anbefalt vedlikehold, er noen av de normale tjenestene som Toro-produkter forutsetter må foretas for eiers regning.

Generelle betingelser

Reparasjon av en autorisert Toro-distributør eller -forhandler, er ditt eneste rettsmiddel under denne garantien.

Verken Toro Company eller Toro Warranty Company er ansvarlig for indirekte, tilfeldig eller betingede skader i forbindelse med bruken av Toro-produkter som dekkes av denne garantien, inkludert eventuelle kostnader eller utgifter med å erstatte utstyr eller tjenester i løpet av rimelige perioder med feilfunksjon eller uten bruk i påvente av fullføring av reparasjoner under denne garantien. Bortsett fra utslippsgarantien som det vises til nedenfor, hvis den gjelder, er det ingen andre uttrykkelige garantier. Alle impliserte garantier om salgbarhet og egnethet til bruk er begrenset til varigheten av denne uttrykkelig garantien.

Noen stater tillater ikke utelatelse av tilfeldige eller betingede skader eller begrensninger på hvor lenge en implisert garanti varer, så ovenfor nevnte utelatelse og begrensninger gjelder kanskje ikke for deg. Denne garantien gir deg spesielle rettigheter i henhold til loven, og du kan kanskje også ha andre rettigheter som varierer fra stat til stat.

Merknad ang. motorgaranti:

Systemet for utslippskontroll på ditt produkt dekkes kanskje også av en separat garanti som overholder kravene som ble etablert av det amerikanske Environmental Protection Agency (EPA) og/eller California Air Resources Board (CARB). Timebegrensningene som fastsettes ovenfor, gjelder ikke for garantien for systemer for utslippskontroll. Du finner mer informasjon om dette i garantierklæringen for motorutslippskontroll i brukerhåndboken eller i dokumentasjonen fra motorprodusenten.

Andre land enn USA og Canada

Kunder som har kjøpt Toro-produkter som er eksportert fra USA eller Canada bør ta kontakt med sin Toro-distributør (forhandler) for å få garantipoliser for ditt land, din provins eller din delstat. Hvis du av en noen grunn er misfornøyd med din forhandlers tjenester eller har vanskeligheter med å skaffe deg informasjon om garantien, ta kontakt med importøren av Toro-produktene.