Form No. 3409-740 Rev A

TORO®

Count on it.

Podręcznik operatora

Kosiarka Greensmaster® 800, 1000 oraz 1600

Model nr 04054—Numer seryjny 400000000 i wyższe
Model nr 04055—Numer seryjny 400000000 i wyższe
Model nr 04056—Numer seryjny 400000000 i wyższe

Zarejestruj produkt pod adresem www.Toro.com.
Tłumaczenie oryginału (PL)

CE

3409-740 A

Opisywane urządzenie jest zgodne ze wszystkimi obowiązującymi dyrektywami Unii Europejskiej; szczegółowe informacje zamieszczone są w odpowiedniej deklaracji zgodności, w oddzielnym arkuszu.

⚠ OSTRZEŻENIE

KALIFORNIA
Propozycja 65 ostrzeżenie

Ten produkt zawiera jeden lub więcej związków chemicznych uznanych w Stanie Kalifornia za wywołujące raka, uszkodzenia płodu lub działające szkodliwie dla rozrodczości.

Układ wydechowy tego urządzenia zawiera substancje chemiczne, które mogą być przyczyną powstawania raka, chorób układu oddechowego i innych schorzeń.

Stosowanie lub eksploatowanie w obszarach zalesionych, zakrzewionych lub trawiastych silnika bez działającego tłumika z iskrochronem według punktu 4442 kodeksu dotyczącego ochrony dóbr publicznych stanu Kalifornia lub silnika zaprojektowanego z myślą o ochronie przeciwpożarowej i odpowiednio wyposażonego oraz utrzymywanego jest naruszeniem punktu 4442 lub 4443 tegoż kodeksu.

System zapłonu iskrowego jest zgodny z normą kanadyjską ICES-002.

W przypadku eksploatacji tego urządzenia na wysokości od 1500 do 2500 metrów nad poziomem morza konieczne będzie zastosowanie zestawu wysokościowego. Należy skontaktować się ze swoim autoryzowanym sprzedawcą Toro.

Aby skorzystać z serwisu, zakupić oryginalne części Toro lub uzyskać dodatkowe informacje, skontaktuj się z przedstawicielem autoryzowanego serwisu lub biurem obsługi klienta firmy Toro, a także przygotuj numer modelu i numer seryjny urządzenia. Model i numery seryjne znajdują się na tabliczce znamionowej na tylnej ramie. Należy zapisać je w przewidzianym do tego miejscu.

Model nr _____

Numer seryjny _____

Niniejsza instrukcja zawiera opis potencjalnych zagrożeń, a zawarte w niej ostrzeżenia zostały oznaczone symbolem ostrzegawczym (Rysunek 1), który sygnalizuje niebezpieczeństwo mogące spowodować poważne obrażenia lub śmierć w razie zlekceważenia zalecanych środków ostrożności.

g000502

Rysunek 1

1. Symbol ostrzegawczy

W niniejszej instrukcji występują 2 słowa podkreślające wagę informacji. **Ważne** zwraca uwagę na szczególne informacje techniczne, a **Uwaga** podkreśla informacje ogólne wymagające uwagi.

Wprowadzenie

Urządzenie to jest pchaną, wirnikową kosiarką do trawy przeznaczoną do użytku przez profesjonalnych operatorów do zastosowań komercyjnych. Jest ono przeznaczone głównie do cięcia trawy w dobrze utrzymanych trawnikach w parkach, polach golfowych, boiskach sportowych oraz na terenach komercyjnych. Nie jest ono przeznaczone do cięcia zarośli, koszenia trawy i innej roślinności wzdłuż dróg ani do zastosowań rolniczych.

Przeczytaj uważnie poniższe informacje, aby poznać zasady właściwej obsługi i konserwacji urządzenia, nie uszkodzić go i uniknąć obrażeń ciała. Odpowiedzialność za prawidłowe i bezpieczne użytkowanie produktu spoczywa na Tobie.

Aby uzyskać informacje na temat urządzenia i akcesoriów, znaleźć dealera lub zarejestrować swoje urządzenie, skontaktuj się bezpośrednio z firmą Toro za pomocą witryny internetowej www.Toro.com.

© 2016—The Toro® Company
8111 Lyndale Avenue South
Bloomington, MN 55420

Napisz do nas pod adres www.Toro.com.
Wydrukowano w Stanach Zjednoczonych
Wszelkie prawa zastrzeżone

Spis treści

Bezpieczeństwo 4
Ogólne zasady bezpieczeństwa 4
Przygotowanie 4
Obsługa 4
Konserwacja i przechowywanie 5
Transport 5
Bezpieczeństwo użytkowania kosiarki Toro 5
Naklejki informacyjne i ostrzegawcze 6
Montaż 9
1 Montaż i regulacja uchwytu 10
2 Montaż podpórki (modele 04054 i 04056) 11
3 Montaż wałów kół transportowych (modele 04055 i 04056) 11
4 Montaż kół transportowych (opcjonalne) 12
5 Regulacja zespołu tnącego 12
6 Montaż kosza na trawę 12
Przegląd produktu 13
Elementy sterowania 13
Specyfikacje 15
Osprzęt/akcesoria 15
Działanie 16
Bezpieczeństwo to podstawa 16
Sprawdzanie poziomu oleju w silniku 16
Uzupełnianie paliwa 16
Docieranie urządzenia 17
Sprawdzenie działania wyłącznika blokady 18
Uruchamianie i zatrzymywanie silnika 18
Transport urządzenia 18
Przygotowania do koszenia 18
Koszenie 19
Rady związane z posługiwaniem się urządzeniem 19
Konserwacja 20
Zalecany harmonogram konserwacji 20
Lista kontrolna codziennych czynności konserwacyjnych 21
Smarowanie 22
Smarowanie urządzenia 22
Konserwacja silnika 23
Wymiana oleju silnikowego 23
Konserwacja filtra powietrza 24
Wymiana świecy zapłonowej 25
Konserwacja układu paliwowego 25
Czyszczenie filtra paliwa 25
Konserwacja instalacji elektrycznej 26
Serwisowanie wyłącznika blokady 26
Konserwacja hamulców 26
Regulacja hamulca roboczego/postojowego 26
Konserwacja pasków napędowych 28
Regulacja pasków 28
Wymiana paska mechanizmu różnicowego 30
Konserwacja elementów sterowania 31
Regulacja elementu sterującego jazdą 31
Konserwacja zespołu tnącego 32
Poziomowanie tylnego bębna względem wirnika 32
Regulacja noża dolnego względem wirnika 32
Regulacja wysokości cięcia. 33
Regulacja wysokości osłony trawy 34
Regulacja noża odcinającego 34
Identyfikacja noża dolnego 35
Regulacja urządzenia względem uwarunkowań murawy 36
Serwisowanie noża dolnego 37
Ostrzenie wsteczne wirnika 38
Przechowywanie 39

Bezpieczeństwo

Opisywana maszyna została zaprojektowana z uwzględnieniem wymagań normy CEN EN ISO 5395:2013 oraz specyfikacji ANSI B71.4-2012 obowiązujących na dzień jej produkcji, gdy zainstalowany jest zestaw kontroli obecności operatora, część nr 112-9282.

Ogólne zasady bezpieczeństwa

Produkt ten jest w stanie spowodować amputację dłoni i stóp oraz wyrzucać obiekty. Aby uniknąć poważnych obrażeń ciała, zawsze przestrzegaj wszystkich instrukcji dotyczących bezpieczeństwa.

Używanie produktu w celach niezgodnych z jego przeznaczeniem może okazać się niebezpieczne dla operatora i osób postronnych.

- Przed pierwszym uruchomieniem silnika należy zapoznać się z niniejszą *instrukcją obsługi*.
- Nie zbliżać dłoni ani stóp do ruchomych części maszyny.
- Zabronione jest używanie maszyny bez założonych i działających wszystkich osłon oraz innych urządzeń ochronnych.
- Nie zbliżać się do wyrzutnika. Osoby postronne i zwierzęta powinny znajdować się w bezpiecznej odległości od maszyny.
- Nie zezwalać dzieciom na podchodzenie w pobliże obszaru pracy. Nigdy nie pozwalaj dzieciom obsługiwać maszyny.
- Przed serwisowaniem, dolewaniem paliwa lub odblokowywaniem tunelu wyrzutowego należy zatrzymać maszynę i wyłączyć silnik.

Niewłaściwe użytkowanie lub konserwacja maszyny może spowodować obrażenia ciała. Aby zmniejszyć ryzyko urazu, należy postępować zgodnie z tymi instrukcjami bezpieczeństwa i zawsze zwracać uwagę na symbol dotyczący bezpieczeństwa, który oznacza UWAGA, OSTRZEŻENIE lub NIEBEZPIECZEŃSTWO – instrukcja dotycząca bezpieczeństwa osobistego. Nieprzestrzeganie powyższych zasad może doprowadzić do obrażeń ciała lub śmierci.

Przygotowanie

- Należy stosować odpowiedni ubiór, w tym ochronę oczu, pełne obuwie robocze z podeszwą antypoślizgową i ochronniki słuchu. Zwiąż włosy, jeśli są długie, zabezpiecz luźne ubranie, i nie noś biżuterii.
- Sprawdź obszar, w którym zamierzasz używać maszyny, i usuń wszelkie obiekty, które mogłyby zostać podrzucone przez maszynę.
- Wymieniaj uszkodzone tłumiki.
- Dokonaj oceny terenu, aby określić, jakie akcesoria i osprzęt będą niezbędne w celu prawidłowego i bezpiecznego wykonania pracy.
- Używaj wyłącznie akcesoriów i osprzętu zatwierdzonych przez firmę Toro®.
- Sprawdź, czy elementy sterujące obecności operatora, wyłączniki bezpieczeństwa i osłony zostały zamontowane i działają prawidłowo.

Obsługa

- Nie uruchamiaj silnika w przestrzeni zamkniętej, gdzie istnieje możliwość nagromadzenia się oparów tlenku węgla i innych składników gazów spalinowych.
- Korzystaj z urządzenia tylko przy dobrej widoczności i odpowiednich warunkach pogodowych. Nie używaj maszyny, jeżeli występuje ryzyko wystąpienia wyładowań atmosferycznych.
- Przed podjęciem próby uruchomienia silnika, odłącz wszystkie sprzęgła przyrządu tnącego, ustaw urządzenie w tryb neutralny i włącz hamulec postojowy.
- Uważaj na dziury, koleiny, garby, kamienie lub inne ukryte obiekty. Praca na nierównym terenie może spowodować ześlizgnięcie się i upadek.
- Nie przechylaj maszyny o więcej niż 45 stopni.
- Rozglądaj się podczas przejeżdżania przez jezdnię lub poruszania się w jej pobliżu.
- Zatrzymuj ostrza zanim dojedziesz do nawierzchni innych niż trawiaste.
- Nie zmieniaj ustawień regulatora silnika ani nie stosuj nadmiernej prędkości obrotowej. Obsługa urządzenia ze zbyt dużą prędkością może zwiększyć niebezpieczeństwo doznania obrażeń.
- Wyłącz silnik i odłącz napęd osprzętu:
  - Przed opuszczeniem stanowiska operatora
  - Przed uzupełnieniem paliwa
  - przed zdemontowaniem kosza na trawę,
  - przed regulacją wysokości, jeśli nie można jej dokonać z pozycji operatora,
  - przed usunięciem niedrożności,
  - przed przeprowadzeniem przeglądu, czyszczenia lub czynności konserwacyjnych
  - po uderzeniu obiektu obcego lub w przypadku pojawienia się nieprawidłowych wibracji. Sprawdź kosiarkę pod kątem uszkodzeń i napraw uszkodzone elementy przed jej ponownym uruchomieniem i przystąpieniem do jej użytkowania.

  Odłącz napęd od osprzętu podczas transportu lub w przypadku, gdy z niego nie korzystasz.
- Zredukuj ustawienie przepustnicy przed wyłączeniem silnika i – jeżeli silnik jest wyposażony w zawór odcinający dopływ paliwa – wyłącz zawór na koniec koszenia.

- Zwolnij i zachowaj ostrożność podczas skręcania oraz przejeżdżania przez drogi i chodniki. Zatrzymaj wirniki podczas przerwy w koszeniu.
- Nie używaj kosiarki będąc chorym, zmęczonym, pod wpływem alkoholu lub narkotyków.
- Zachowaj szczególną ostrożność, zbliżając się do zakrętów z ograniczoną widocznością, krzewów, drzew lub innych obiektów, które mogą ograniczać widoczność.

Konserwacja i przechowywanie

- W celu zapewnienia bezpiecznej pracy sprzętu sprawdzaj, czy wszystkie nakrętki, śruby i wkręty są dokręcone.
- Nie wolno przechowywać maszyny lub kanistra na paliwo w pobliżu otwartego ognia, iskier lub lamp kontrolnych, takich jak montowane na podgrzewaczu wody lub innych urządzeniach.
- Przed przechowywaniem maszyny w jakimkolwiek pomieszczeniu zaczekaj, aż silnik ostygnie.
- Sprawdzaj często elementy wychwytywacza trawy i wymieniaj w razie potrzeby na części zalecane przez producenta.
- Utrzymuj wszystkie części w dobrym stanie roboczym, a cały osprzęt i armaturę hydrauliczną prawidłowo dokręcone. Wymieniaj wszystkie zużyte lub uszkodzone części i naklejki.
- W razie konieczności opróżnienia zbiornika paliwa, wykonaj tę czynność na zewnątrz.
- Zachowaj ostrożność podczas regulacji maszyny, aby zapobiec uwięzieniu palców pomiędzy ruchomymi ostrzami i nieruchomymi częściami urządzenia.
- Odłącz napędy, jednostki tnące, załącz hamulec postojowy, wyłącz silnik i odłącz przewód świecy zapłonowej. Przed wykonaniem regulacji, czyszczenia lub naprawy należy zaczekać, aż wszystkie elementy ruchome zatrzymają się.
- Oczyść jednostkę tnącą, napędy, tłumiki, osłony elementów chłodzących i silnik z trawy i innych pozostałości, aby zapobiec ewentualnym pożarom. Usuwaj rozlany olej lub paliwo.
- Ostrożnie uwalniaj ciśnienie z podzespołów magazynujących energię.
- Przed dokonaniem jakichkolwiek napraw odłącz akumulator i przewód świecy zapłonowej. W pierwszej kolejności odłącz zacisk ujemny, a następnie dodatni. Przy ponownym podłączaniu najpierw podłącz przewód dodatni, a na koniec przewód ujemny.
- Zachowaj ostrożność podczas sprawdzania wirnika. Używaj rękawic i zachowaj ostrożność podczas sprawdzania ich działania.

Transport

- Zachowaj ostrożność podczas umieszczania maszyny na przyczepie lub zjeżdżania z niej.
- Zabezpiecz maszynę przed stoczeniem się.

Bezpieczeństwo użytkowania kosiarki Toro

- Należy dowiedzieć się, jak szybko wyłączyć silnik.
- Z paliwem obchodź się ostrożnie. Usuwaj wycieki.
- Podczas uruchamiania i obsługi urządzenia zawsze stój za uchwytem.
- przejeżdżając przez jezdnię lub będąc w jej pobliżu, zawsze ustępuj pierwszeństwa przejazdowi.
- Podczas koszenia kosz na trawę powinien być zamontowany na swoim miejscu w celu zapewnienia maksymalnego bezpieczeństwa. Przed opróżnieniem kosza należy wyłączyć silnik.
- Nie dotykaj silnika, tłumika ani rury wydechowej, gdy silnik jest włączony lub krótko po jego zatrzymaniu, ponieważ elementy te mogą być na tyle gorące, aby spowodować oparzenia.

Konserwacja i przechowywanie

- Regularnie sprawdzaj dokładność montażu i stopień zużycia wszystkich przewodów paliwowych. W razie potrzeby dokręć je i napraw.
- Jeżeli wykonanie czynności konserwacyjnej wymaga podtrzymania pracy silnika, dłonie, stopy, odzież oraz inne części ciała powinny znajdować się z dala od zespołu tnącego, osprzętu i wszystkich części ruchomych. Utrzymuj wszystkie osoby z dala od urządzenia.
- W celu zapewnienia bezpieczeństwa i precyzji zleć autoryzowanemu przedstawicielowi firmy Toro sprawdzenie maksymalnej wartości obrotów silnika za pomocą tachometru. Maksymalna prędkość obrotowa silnika powinna wynosić między 3190 a 3340 obr./min.
- W razie konieczności przeprowadzenia poważnych napraw lub uzyskania pomocy skontaktuj się z autoryzowanym przedstawicielem Toro.
- Dla zagwarantowania wydajnej i bezpiecznej pracy maszyny należy stosować wyłącznie części zamienne/akcesoria zalecane przez firmę Toro. Części zamienne i akcesoria wykonane przez innych producentów mogą być niebezpieczne. Stosowanie ich mogłoby unieważnić gwarancję na produkt.

Naklejki informacyjne i ostrzegawcze

Etykiety dotyczące bezpieczeństwa oraz instrukcje są wyraźnie widoczne dla operatora i znajdują się w pobliżu wszystkich miejsc potencjalnego zagrożenia. Uszkodzone i brakujące etykiety należy wymienić.

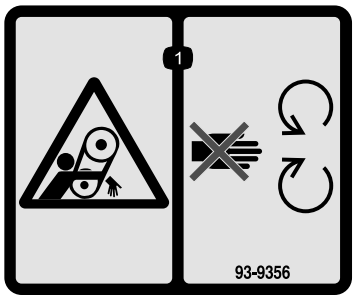

decal93-9356

93-9356

1. Niebezpieczeństwo wplątania – trzymaj się z dala od części ruchomych.

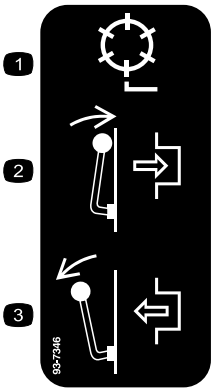

decal93-7346

93-7346

1. Napęd wirnika
2. Załącz
3. Odłącz

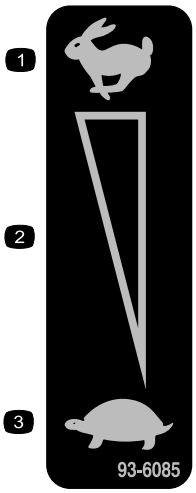

decal93-6085

93-6085

1. Szybko
2. Płynna regulacja przekładni
3. Wolno

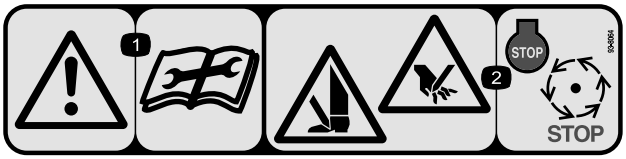

decal93-8064

93-8064

1. Ostrzeżenie – przed serwisowaniem lub wykonywaniem czynności konserwacyjnych należy przeczytać instrukcje.
2. Niebezpieczeństwo przecięcia lub odcięcia ręki lub nogi – zatrzymaj silnik i odczekaj, aż wszystkie części ruchome się zatrzymają.

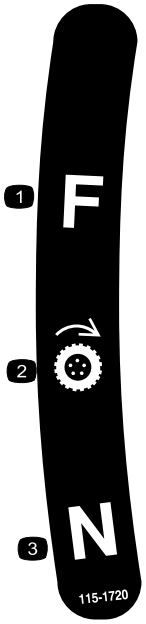

decal115-1720

115-1720

1. Jazda do przodu
2. Koło napędowe
3. Bieg jałowy

CALIFORNIA SPARK ARRESTER WARNING
Operation of this equipment may create sparks that can start fires around dry vegetation. A spark arrester may be required. The operator should contact local fire agencies for laws or regulations relating to fire prevention requirements. 117-2718

decal117-2718

117–2718

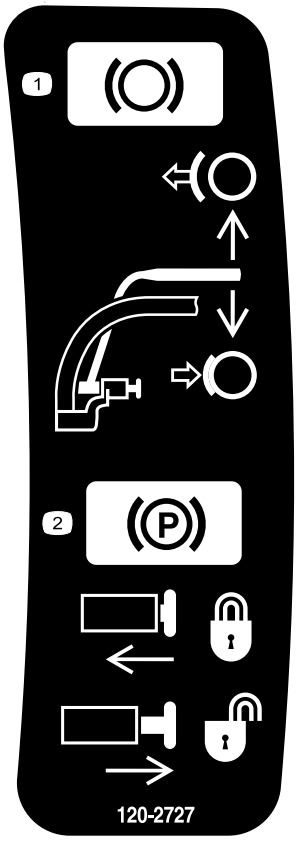

decal120-2727

120-2727

1. Hamulec – w celu włączenia, pociągnij dźwignię w kierunku uchwytu; w celu wyłączenia, zwolnij dźwignię.
2. Hamulec postojowy – aby zablokować, pociągnij dźwignię w kierunku uchwytu, wciśnij przycisk i zwolnij dźwignię w kierunku przycisku blokującego; aby zwolnić, pociągnij dźwignię w kierunku uchwytu, aż nastąpi zwolnienie przycisku, i zwolnij dźwignię.

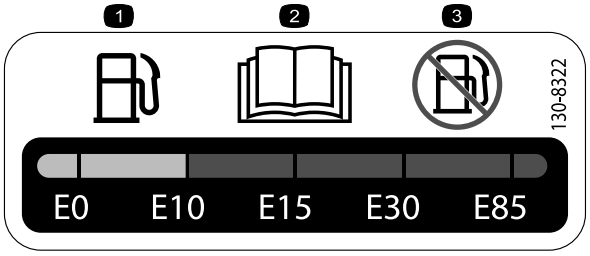

decal130-8322

130-8322

1. Używaj wyłącznie paliwa zawierającego nie więcej niż 10% etanolu objętościowo (E10).
2. Przeczytaj *Instrukcję obsługi*.
3. Nie używaj paliw o zawartości etanolu przekraczającej 10% objętościowo (E10).

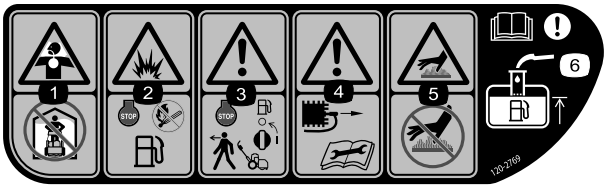

decal120-2769

120–2769

1. Zagrożenie wdychaniem gazu toksycznego – nie użytkować w pomieszczeniach zamkniętych.
2. Zagrożenie wybuchem – zatrzymaj silnik i zachowaj bezpieczną odległość od otwartych płomieni podczas uzupełniania paliwa.
3. Ostrzeżenie – przed pozostawieniem urządzenia należy wyłączyć silnik i odciąć dopływ paliwa.
4. Ostrzeżenie – przed serwisowaniem lub przystąpieniem do czynności konserwacyjnych należy odłączyć przewód świecy zapłonowej i przeczytać instrukcję.
5. Gorąca powierzchnia / ryzyko oparzenia – nie dotykać gorących powierzchni.
6. Ostrzeżenie – przeczytaj *instrukcję obsługi*; w trakcie uzupełniania paliwa w zbiorniku, napełniaj tylko do poziomu dna rurki wlewu paliwa.

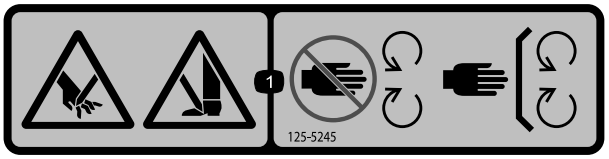

decal125-5245

125-5245

1. Niebezpieczeństwo skaleczenia/odcięcia dłoni lub stopy – należy zachować bezpieczną odległość od ruchomych części oraz stosować wszystkie osłony i zabezpieczenia.

decal120-2761

120-2761

1. Ostrzeżenie – przeczytaj *Instrukcję obsługi*.
2. Ostrzeżenie – Nie używaj maszyny, jeśli nie zostałeś odpowiednio przeszkolony.
3. Ostrzeżenie – korzystaj z ochraniaczy słuchu.
4. Niebezpieczeństwo wyrzucania przedmiotów – osoby postronne nie mogą przebywać w pobliżu maszyny.
5. Ostrzeżenie – zabrania się zbliżania do ruchomych części; wszystkie osłony muszą być prawidłowo zainstalowane.

Montaż

Elementy luzem

Za pomocą poniższego zestawienia sprawdź, czy zostały dostarczone wszystkie elementy.

Procedura	Opis	Ilość	Sposób użycia
1	Uchwyt Opaska zaciskowa	1 4	Zainstaluj uchwyt.
2	Zespół podpórki Sprężyna	1 1	Zamontuj podpórkę.
3	Prawy wał koła Lewy wał koła	1 1	Zamontuj wały kół transportowych.
4	Koło transportowe (opcjonalne)	2	Zamontuj koła transportowe (opcjonalne).
5	Nie są potrzebne żadne części	–	Wyreguluj zespół tnący.
6	Kosz na trawę	1	Zamontuj kosz na trawę.

Nośniki i dodatkowe części

Opis	Ilość	Sposób użycia
Instrukcja obsługi Instrukcja obsługi silnika Katalog części Materiał szkoleniowy z zakresu obsługi Certyfikat zgodności	1 1 1 1 1	Przeczytaj lub przejrzyj te pozycje przed przystąpieniem do eksploatacji maszyny.

Informacja: Określ lewą i prawą stronę maszyny ze standardowego stanowiska operatora.

1

Montaż i regulacja uchwytu

Części potrzebne do tej procedury:

1	Uchwyt
4	Opaska zaciskowa

Instalacja uchwytu

1. Zdemontuj śruby, nakrętki zabezpieczające i podkładki mocujące spód ramion uchwytu do każdej strony maszyny (Rysunek 2).

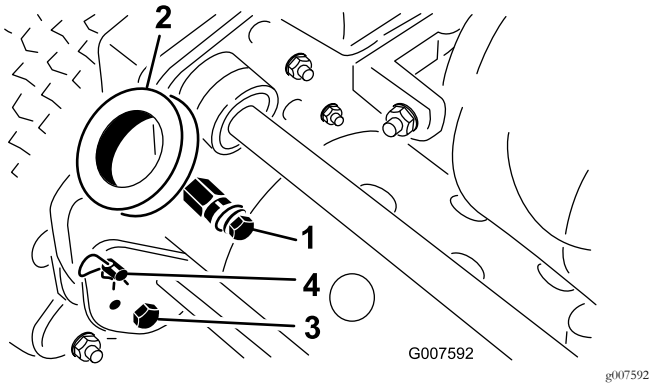

Rysunek 2

1. Trzpienie mocujące
2. Ramiona uchwytu
3. Śruba i przeciwnakrętka
4. Zawleczka i trzpień pierścieniowy

2. Zdemontuj zawleczki i trzpienie pierścieniowe mocujące ramiona uchwytu do tylnej części ramy (Rysunek 2).
3. Wsuń końce uchwytu w otwory w ramionach uchwytu i wyrównaj otwory za pomocą trzpieni mocujących (Rysunek 2).
4. Ściśnij końce uchwytu do wewnątrz i zamontuj je na trzpieniach mocujących (Rysunek 3).

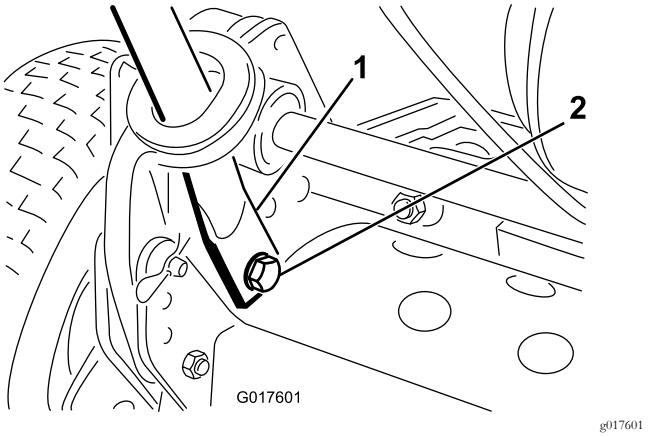

Rysunek 3

1. Końcówka uchwytu
2. Śruba, podkładka i podkładka blokująca

5. Zamocuj końce uchwytu do trzpieni mocujących przy pomocy wcześniej usuniętych śrub, podkładek i podkładek blokujących (Rysunek 3).
6. Zamocuj ramiona uchwytu do tylnej części ramy za pomocą wcześniej usuniętych zawleczek i trzpieni pierścieniowych (Rysunek 3).
7. Przymocuj kable i wiązkę przewodów do uchwytu za pomocą opasek kablowych (Rysunek 4).

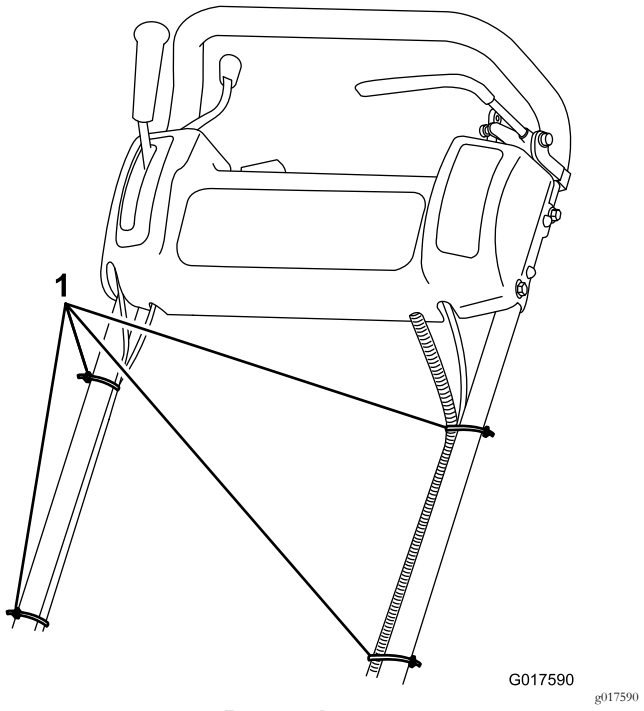

Rysunek 4

1. Opaski zaciskowe

Regulacja uchwytu

1. Zdejmij zawleczki z trzpieni pierścieniowych po każdej stronie kosiarki (Rysunek 2).
2. Podtrzymując uchwyt, usuń trzpienie pierścieniowe z każdej strony i podnieś lub opuść uchwyt w wymagane położenie robocze (Rysunek 2).
3. Zamocuj trzpienie pierścieniowe i zawleczki.

2

Montaż podpórki (modele 04054 i 04056)

Części potrzebne do tej procedury:

1	Zespół podpórki
1	Sprężyna

Procedura

Informacja: W stanie dostawy, elementy mocujące są luźno zamontowane na zespole podpórki.

1. **Tylko w przypadku modelu 04056**, połącz sworzeń sprężynowy z podpórką po prawej stronie (Rysunek 5) za pomocą dostarczonej śruby, podkładki i nakrętki kołnierzowej.

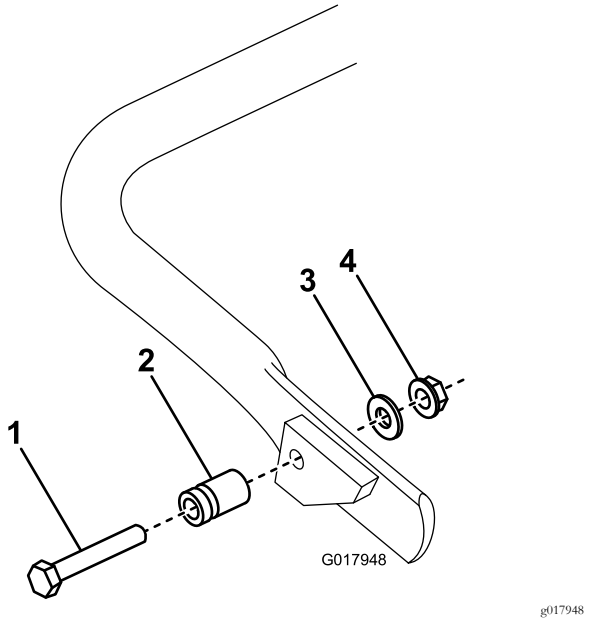

Rysunek 5

1. Śruba
2. Sworzeń sprężynowy
3. Podkładka
4. Nakrętka kołnierzowa

2. Zahacz sprężynę w otworze we wsporniku sprężynowym oraz w sworzniu sprężynowym, wyosiowując równocześnie podpórkę względem otworów montażowych w tylnej części ramy (Rysunek 6).

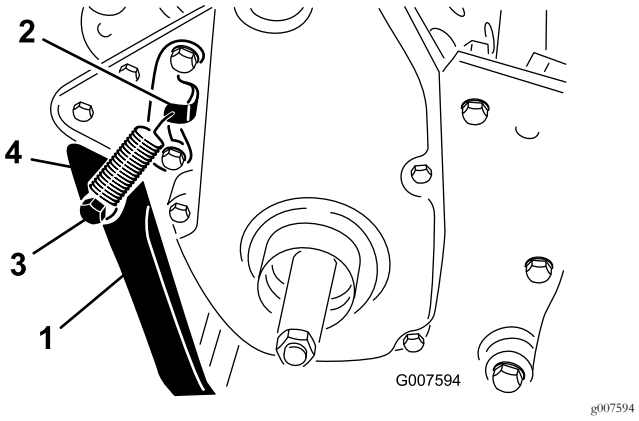

Rysunek 6

1. Podpórka
2. Wspornik sprężynowy
3. Sworzeń sprężynowy
4. Sprężyna

3. Zamocuj podpórkę do obu stron ramy za pomocą śruby, elementu dystansowego, podkładki płaskiej i nakrętki zabezpieczającej (Rysunek 6).

   Informacja: Ustaw element dystansowy w otworze montażowym podpórki.

3

Montaż wałów kół transportowych (modele 04055 i 04056)

Części potrzebne do tej procedury:

1	Prawy wał koła
1	Lewy wał koła

Procedura

1. Używając stopy, popchnij podpórkę w dół i podciągnij za uchwyt w górę, aby oprzeć kosiarkę na podpórce.
2. Nałóż klej do zabezpieczania gwintów na gwinty wałów kół.
3. Wkręć prawy wał koła w pasowe koło napędowe po prawej stronie urządzenia (Rysunek 7).

   Informacja: Prawy wał koła posiada gwinty lewostronne.

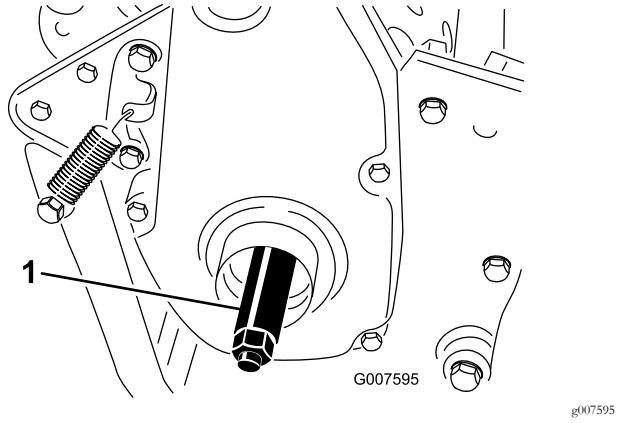

Rysunek 7

1. Prawy wał koła

4. Dokręć wał z momentem od 88 do 102 N·m.
5. Powtórz tę czynność dla lewej strony.

4

Montaż kół transportowych (opcjonalne)

Części potrzebne do tej procedury:

2	Koło transportowe (opcjonalne)

Procedura

1. Wsuń koło na oś (Rysunek 8).
2. Odwróć zacisk blokujący koło od środka koła, umożliwiając jego dalsze wsunięcie na oś (Rysunek 8).

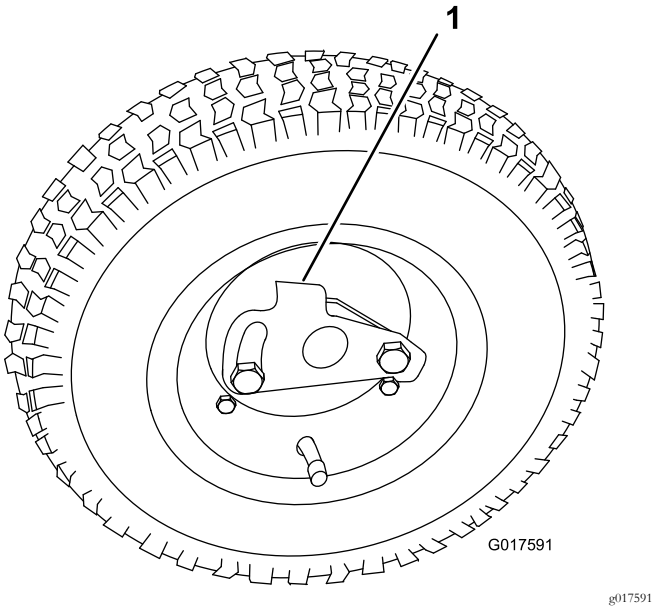

Rysunek 8

1. Zacisk blokujący

3. Obracaj koło do przodu i do tyłu, aż zostanie wsunięte do oporu na oś, a zacisk blokujący zostanie unieruchomiony w rowku na wale osi.
4. Powtórz tę procedurę po przeciwnej stronie urządzenia.
5. Napompuj wszystkie opony do ciśnienia 0,83-1,03 bar.

5

Regulacja zespołu tnącego

Nie są potrzebne żadne części

Procedura

Przed przystąpieniem do obsługi urządzenia wykonaj następujące regulacje:

- Poziomowanie tylnego bębna względem wirnika (Strona 32)
- Regulacja noża dolnego względem wirnika (Strona 32)
- Regulacja wysokości cięcia. (Strona 33)
- Regulacja wysokości osłony trawy (Strona 34)
- Regulacja noża odcinającego (Strona 34)

6

Montaż kosza na trawę

Części potrzebne do tej procedury:

1	Kosz na trawę

Procedura

Chwyć kosz za górną krawędź i zsuń go na drążki mocujące kosz (Rysunek 9).

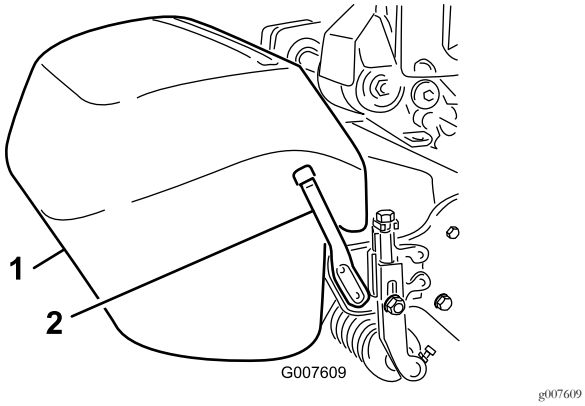

Rysunek 9

1. Kosz na trawę
2. Drążek mocujący kosz

Informacja: Dotyczy tylko modelu 04056 – Podczas cięcia przy wyższych wysokościach można obniżyć kosz poprzez usunięcie każdego z drążków mocowania kosza i zainstalowanie ich po przeciwnej stronie maszyny.

Przegląd produktu

Elementy sterowania

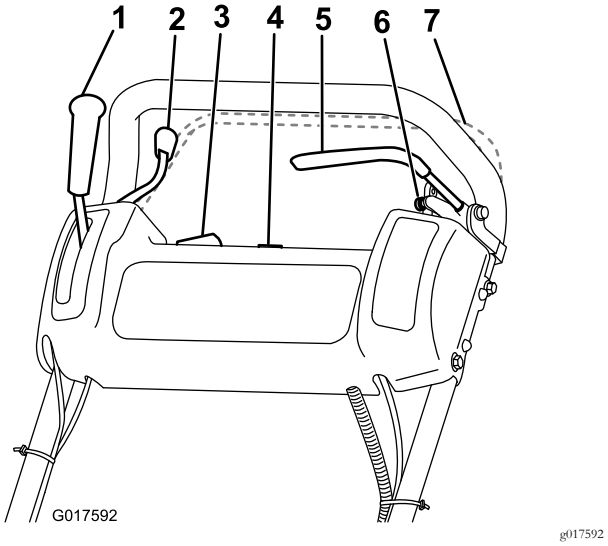

Rysunek 10

1. Dźwignia napędu jezdnego
2. Sterowanie przepustnicą
3. Przełącznik On/Off (wł./wył.)
4. Licznik godzin
5. Hamulec roboczy
6. Hamulec postojowy
7. Czujnik obecności operatora (opcjonalny)

Element sterujący przepustnicą

Element sterujący przepustnicą (Rysunek 10) znajduje się w prawej tylnej części panelu sterowania. Dźwignia jest połączona z i steruje przepustnicą połączoną z gaźnikiem. Ustawianie prędkości obrotowej opisano w Specyfikacje (Strona 15).

Dźwignia napędu jezdnego

Dźwignia napędu jazdy (Rysunek 10) znajduje się w prawej przedniej części panelu sterowania. Posiada ona 2 położenia: NEUTRAL (neutralne) i FORWARD (jazda do przodu). Ustawienie dźwigni w położeniu jazda do przodu powoduje załączenie napędu jazdy.

Hamulec roboczy

Hamulec roboczy (Rysunek 11) znajduje się w górnej lewej przedniej stronie panelu sterowania. Można użyć hamulca, aby zwolnić lub zatrzymać urządzenie.

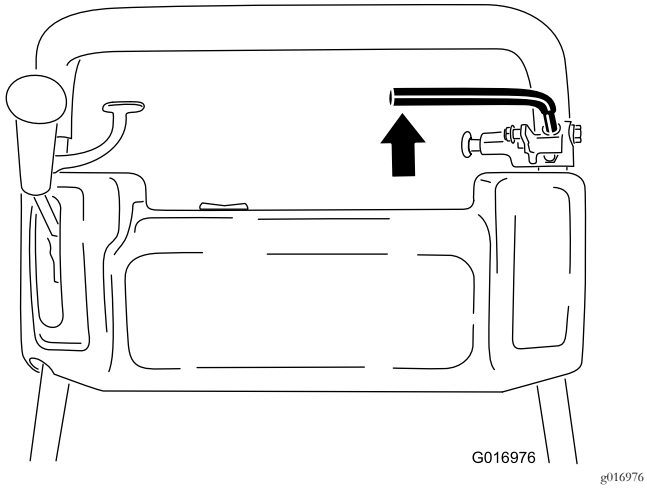

Rysunek 11

Hamulec postojowy

Hamulec postojowy (Rysunek 12) znajduje się u podstawy hamulca roboczego. Całkowicie załącz hamulec roboczy i dociśnij pokrętło hamulca postojowego, aby hamulec roboczy mógł oprzeć się na trzpieniu hamulca postojowego. Włącz hamulec roboczy, aby zwolnić hamulec postojowy. Aby załączyć napęd jezdny, konieczne jest zwolnienie hamulca.

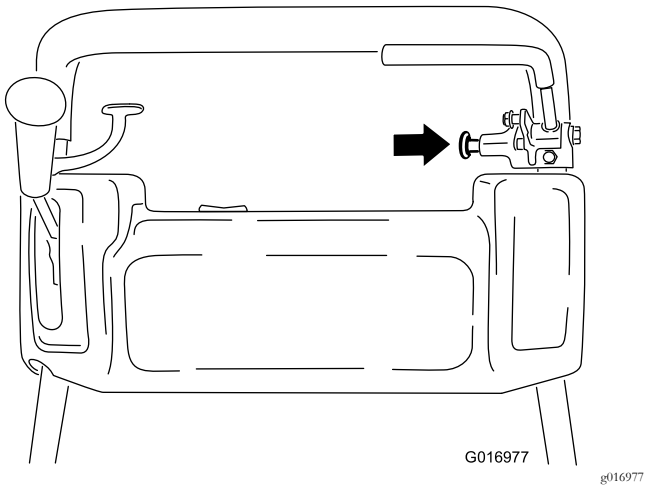

Rysunek 12

Przełącznik On/Off (wł./wył.)

Przełącznik wł./wył. (Rysunek 10) znajduje się w górnej części panelu sterowania. Ustaw przełącznik w położenie ON (wł.), aby uruchomić silnik, lub w położenie OFF (wył.), aby wyłączyć silnik.

Element sterujący obecności operatora (opcjonalny)

Element sterujący obecności operatora (Rysunek 10), o ile znajduje się na wyposażeniu, znajduje się w tylnej części uchwytu. Popchnij element sterujący obecności operatora w kierunku uchwytu. Element sterujący obecności operatora, o ile znajduje się na wyposażeniu, musi zostać włączony przed zmianą położenia dźwigni napędu jazdy; w przeciwnym razie silnik wyłączy się.

Dźwignia napędu wirnika

Dźwignia napędu wirnika (Rysunek 13) znajduje się w prawym przednim rogu urządzenia. Dźwignia posiada 2 położenia: ZAŁĄCZONE i ODŁĄCZONE. Przesuń dźwignię w prawo w celu załączenia wirnika lub w lewo w celu odłączenia wirnika.

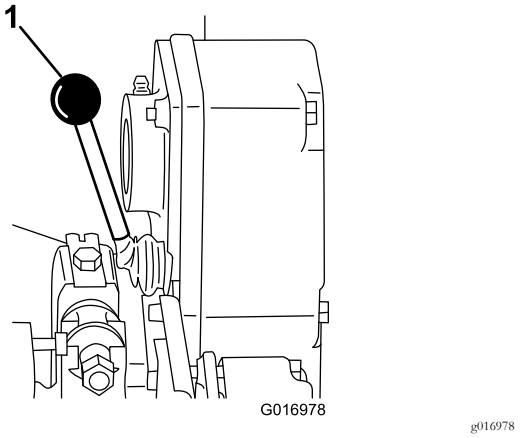

Rysunek 13

1. Dźwignia napędu wirnika

Dźwignia ssania

Dźwignia ssania (Rysunek 14) znajduje się w lewej przedniej części silnika. Dźwignia posiada 2 położenia: RUN (praca) i CHOKE (ssanie). Podczas uruchamiania zimnego silnika ustaw dźwignię w położeniu SSANIA. Po uruchomieniu silnika ustaw dźwignię w położeniu PRACA.

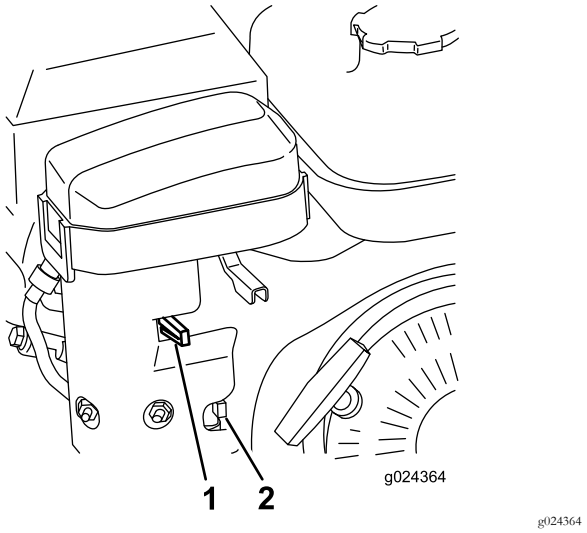

Rysunek 14

1. Dźwignia ssania
2. Zawór odcinający paliwo

Zawór odcięcia paliwa

Zawór odcinający paliwo (Rysunek 14) znajduje się w lewej przedniej części silnika w pobliżu dźwigni ssania. Zawór posiada 2 położenia: CLOSED (zamknięty) i OPEN (otwarty). Podczas przechowywania lub transportowania urządzenia ustaw dźwignię do góry w położeniu zamkniętym. Otwórz zawór przed uruchomieniem silnika poprzez przekręcenie dźwigni w dół.

Uchwyt rozrusznika linkowego

Pociągnij uchwyt rozrusznika mechanicznego (Rysunek 15) w celu uruchomienia silnika.

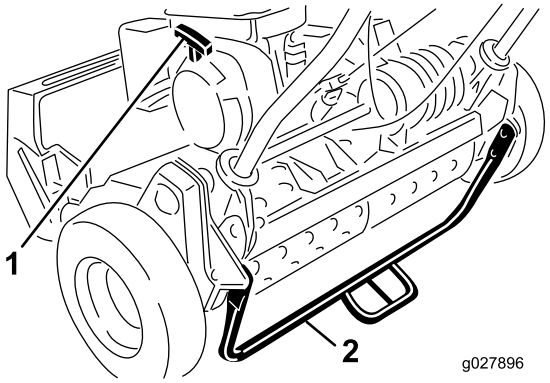

g027896

Rysunek 15

1. Uchwyt rozrusznika linkowego
2. Podpórka

Podpórka

Podpórka (Rysunek 15) jest zamontowana w tylnej części urządzenia i służy do unoszenia tylnej części urządzenia w celu zamontowania lub zdemontowania kół transportowych.

Specyfikacje

	Model 04054	Model 04055	Model 04056
Szerokość	84 cm	91 cm	104 cm
Wysokość	114 cm	114 cm	122 cm
Długość z koszem	122 cm	122 cm	150 cm
Masa sucha (z koszem i rolką Wiehle; bez kół i wirnika zamiatającego)	97 kg	100 kg	105 kg
Szerokość cięcia	46 cm	53 cm	66 cm
Wysokość cięcia	od 1,6 do 31,8 mm	od 1,6 do 31,8 mm	od 3,1 do 31,7 mm
Przycinanie	3,3 mm	4,3 mm	5,8 mm
Prędkość silnika	Niskie obroty biegu jałowego – 1565± 150 obr./min., wysokie obroty biegu jałowego – 3375±10 0 obr./min.	Niskie obroty biegu jałowego – 1565± 150 obr./min., wysokie obroty biegu jałowego – 3375±10 0 obr./min.	Niskie obroty biegu jałowego – 1565± 150 obr./min., wysokie obroty biegu jałowego – 3375±10 0 obr./min.

Osprzęt/akcesoria

Dostępna jest gama osprzętu i akcesoriów zatwierdzonych przez firmę Toro przeznaczonych do stosowania z urządzeniem i zwiększających jego możliwości. Skontaktuj się ze swoim autoryzowanym punktem serwisowym lub dystrybutorem, lub odwiedź stronę www.Toro.com, aby uzyskać listę zatwierdzonego osprzętu i zatwierdzonych akcesoriów.

Działanie

Informacja: Określ lewą i prawą stronę maszyny ze standardowego stanowiska operatora.

Bezpieczeństwo to podstawa

Prosimy o uważne przeczytanie wszystkich instrukcji bezpieczeństwa oraz etykiet w sekcji dotyczącej bezpieczeństwa. Pomoże to uniknąć obrażeń operatora lub osób postronnych.

⚠ OSTROŻNIE

Poziom hałasu wytwarzany przez maszynę może doprowadzić do utraty słuchu.

Podczas eksploatacji maszyny należy korzystać z ochraniaczy słuchu.

Zaleca się stosowanie sprzętu ochrony indywidualnej, takiego jak: ochrona oczu, słuchu, rąk i nóg oraz kask.

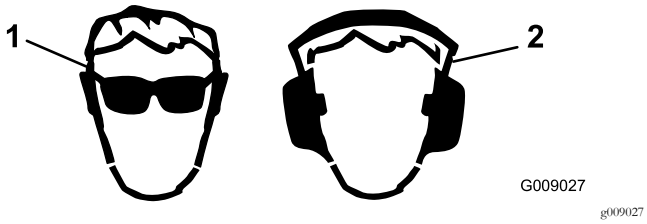

Rysunek 16

1. Należy nosić okulary ochronne.
2. Noś ochronniki słuchu.

Sprawdzanie poziomu oleju w silniku

Sprawdzaj poziom oleju silnikowego przed każdym użyciem lub co 8 godzin pracy, patrz Sprawdzanie poziomu oleju w silniku (Strona 23).

Uzupełnianie paliwa

Informacja: Pojemność zbiornika paliwa wynosi 2,7 litra.

- Aby uzyskać najlepsze rezultaty, używaj tylko czystej, świeżej (poniżej 30 dni) benzyny bezołowiowej o liczbie oktanowej 87 lub wyższej (metoda klasyfikacji [R+M)/2]).
- **Etanol**: Benzyna o zawartości do 10% etanolu (gazohol) lub 15% MTBE (etyl metylowo-tert-butylowy) zgodnie z objętością jest dopuszczalna. Etanol i MTBE to nie to samo. Benzyna o zawartości 15% etanolu (E15) nie może być stosowana. **Zabrania się stosowania benzyny o zawartości powyżej 10% etanolu (zgodnie z objętością),** na przykład E15 (zawiera 15% etanolu), E20 (zawiera 20% etanolu) lub E85 (zawiera do 85% etanolu). Zastosowanie nieprawidłowego rodzaju benzyny może skutkować problemami z wydajnością i/lub uszkodzeniem silnika, które może nie być objęte gwarancją.
- **Nie** używaj benzyny zawierającej metanol.
- **Zabrania się** przechowywania paliwa w zbiorniku lub kanistrach przez okres zimowy, o ile nie zastosowano stabilizatora paliwa.
- **Nie dolewaj oleju** do benzyny.

⚠ NIEBEZPIECZEŃSTWO

W określonych warunkach paliwo jest łatwopalne i silnie wybuchowe. Zapłon lub wybuch paliwa może poparzyć operatora i osoby postronne oraz spowodować straty materialne.

- **Uzupełniaj zbiornik paliwa na zewnątrz, na otwartej przestrzeni, gdy silnik jest zimny. Wytrzyj paliwo, które się rozlało.**
- **Nigdy nie uzupełniaj zbiornika paliwa, gdy urządzenie jest umieszczone w zabudowanej naczepie.**
- **Nie uzupełniaj zbiornika paliwa do pełna. Uzupełniaj paliwo w zbiorniku paliwa do poziomu od 6 do 13 mm poniżej dolnej krawędzi szyjki wlewu. Wolna przestrzeń w zbiorniku umożliwia rozszerzanie się paliwa.**
- **Nigdy nie pal papierosów podczas przelewania paliwa i przebywaj w bezpiecznej odległości od otwartego płomienia lub miejsc, gdzie opary paliwowe mogą zapalić się od iskry.**
- **Przechowuj paliwo w atestowanym kanistrze, poza zasięgiem dzieci. Zapas paliwa nigdy nie powinien starczać na więcej niż 30 dni.**
- **Nie należy rozpoczynać pracy bez przygotowania i sprawdzenia układu wydechowego.**

⚠ NIEBEZPIECZEŃSTWO

W niektórych sytuacjach podczas uzupełniania paliwa może nastąpić wyzwolenie się elektryczności statycznej, powstanie iskry i zapłon oparów. Zapłon lub wybuch paliwa może poparzyć operatora i osoby postronne oraz spowodować straty materialne.

- **Przed napełnieniem zawsze stawiaj kanistry z paliwem na podłożu, w bezpiecznej odległości od pojazdu.**
- **Nie napełniaj kanistrów na paliwo wewnątrz pojazdu lub na przyczepie. Wewnętrzne wykładziny albo inne osłony mogą spowolnić rozładowywanie się elektryczności statycznej zgromadzonej na pojemniku, odizolowując go.**
- **Jeśli to możliwe, zdejmij urządzenie z ciężarówki lub przyczepy i uzupełnij paliwo, gdy stoi na ziemi. Jeśli to niemożliwe, zatankuj urządzenie za pomocą przenośnego kanistra, a nie za pomocą pistoletu dystrybutora paliwa.**
- **Jeśli musisz zatankować, używając pistoletu, zwróć uwagę na to, aby przez cały czas tankowania jego dysza dotykała krawędzi otworu zbiornika lub kanistra.**

⚠ OSTRZEŻENIE

W przypadku połknięcia paliwo jest szkodliwe dla zdrowia i może prowadzić do śmierci. Długotrwałe wystawienie na działanie oparów może wywołać poważne obrażenia i choroby.

- **Unikaj długotrwałego wdychania oparów paliwa.**
- **Trzymaj głowę z dala od otworu dyszy, zbiornika paliwa lub butli ze środkiem uszlachetniającym.**
- **Unikaj kontaktu ze skórą; rozlane paliwo należy usunąć za pomocą wody z mydłem.**

1. Oczyść obszar wokół korka wlewu paliwa i odkręć korek (Rysunek 17).

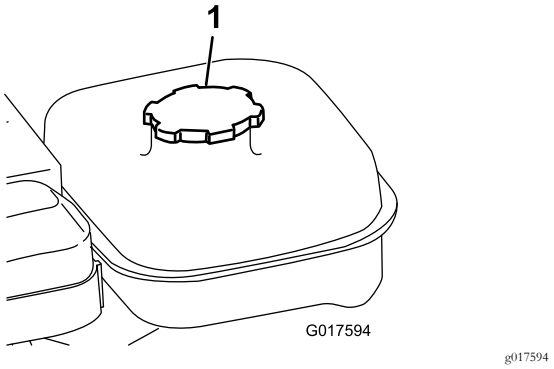

Rysunek 17

1. Korek zbiornika paliwa

2. Używając benzyny bezołowiowej, napełnij zbiornik paliwa do wysokości nie wyższej niż poziom dna sita filtra.

   Informacja: Ta przestrzeń pozwoli na rozszerzenie się benzyny. **Nie napełniaj całego zbiornika.**

3. Zamocuj korek zbiornika paliwa i usuń rozlaną benzynę.

Docieranie urządzenia

Informacje na temat wymiany oleju i procedur konserwacyjnych zalecanych w okresie docierania zawiera instrukcja silnika dostarczona wraz z urządzeniem.

Okres docierania wymaga jedynie 8 godzin koszenia.

Ze względu na to, że pierwsze godziny eksploatacji mają zasadnicze znaczenie dla przyszłej bezawaryjności urządzenia, obserwuj dokładnie jej funkcje i sprawność, tak aby można było zauważyć i skorygować drobne problemy, które mogłyby prowadzić do poważnych trudności. W okresie docierania często kontroluj urządzenie pod kątem oznak wycieku oleju, poluzowanych elementów mocujących i innych usterek.

Aby zapewnić optymalną wydajność układu hamulcowego, doszlifuj (dotrzyj) hamulce przed przystąpieniem do użytkowania urządzenia. Aby doszlifować hamulce, mocno zahamuj i przejedź urządzeniem z prędkością koszenia do momentu, aż hamulce staną się gorące, na co wskaże ich zapach. Po dotarciu konieczna może być regulacja hamulców; patrz Regulacja hamulca roboczego/postojowego (Strona 26).

Sprawdzenie działania wyłącznika blokady.

⚠ OSTROŻNIE

Rozłączone lub uszkodzone wyłączniki blokad bezpieczeństwa mogą spowodować nieprzewidziane działanie urządzenia prowadzące do obrażeń ciała.

- **Nie manipuluj przy wyłącznikach blokad.**
- **Codziennie przed przystąpieniem do obsługi urządzenia sprawdzaj działanie wyłączników blokad i wymieniaj wszystkie uszkodzone wyłączniki.**

1. Używając stopy, popchnij podpórkę w dół i pociągnij uchwyt w górę i wstecz, aby unieść koła nad ziemię.
2. Ustaw dźwignię jazdy w położeniu ZAŁĄCZONYM, a elementy sterujące silnikiem w położeniu uruchomienia.
3. Spróbuj uruchomić silnik.

   Silnik nie powinien się uruchomić. Jeżeli następuje uruchomienie silnika, wyłącznik blokady wymaga serwisowania. Rozwiąż problem przed przystąpieniem do obsługi.
4. Ostrożnie podnieś uchwyt, aby zwolnić podpórkę.

Uruchamianie i zatrzymywanie silnika

Informacja: Ilustracje i opisy elementów sterowania, do których nawiązuje niniejszy rozdział instrukcji, znajdują się w sekcji Elementy sterowania (Strona 13).

Uruchamianie silnika

Informacja: Upewnij się, że przewód świecy zapłonowej jest założony na świecę zapłonową.

1. Upewnij się, że dźwignie jazdy i napędu wirnika są w położeniu DISENGAGED (odłączonym).

   Informacja: Silnik się nie uruchomi, jeżeli dźwignia jazdy jest w położeniu ZAŁĄCZONYM.
2. Otwórz zawór odcinający paliwo przy silniku.
3. Ustaw włącznik silnika w położeniu WŁĄCZONYM.
4. Przesuń dźwignię przepustnicy do położenia SZYBKIEJ JAZDY.
5. Podczas uruchamiania zimnego silnika ustaw dźwignię ssania w połowie odległości między położeniami ON (wł.) a OFF (wył.). Jeżeli silnik jest rozgrzany, ssanie może nie być wymagane.
6. Pociągnij za uchwyt rozrusznika mechanicznego aż dojdzie do pozytywnego załączenia, następnie pociągnij go energicznie w celu uruchomienia silnika.

   Ważne: Nie wyciągaj linki do końca ani nie puszczaj uchwytu po maksymalnym wysunięciu linki, gdyż linka może się zerwać lub może dojść do uszkodzenia zespołu rozrusznika.
7. W trakcie rozgrzewania się silnika ustaw dźwignię ssania w położeniu OFF (wyłączone).

Zatrzymywanie silnika

1. Ustaw elementy sterujące jazdą i napędem wirnika w położeniu DISENGAGED (odłączone), element sterujący przepustnicą w położeniu SLOW (wolno), a przełącznik On/Off (wł./wył.) w położeniu OFF (wył.).
2. Wyciągnij przewód świecy zapłonowej, aby zapobiec przypadkowemu uruchomieniu przed rozpoczęciem przechowywania urządzenia.
3. Zamknij zawór odcinający paliwo przed rozpoczęciem przechowywania lub transportu maszyny wewnątrz pojazdu.

Transport urządzenia

1. Jeżeli maszyna jest wyposażona w opcjonalne koła transportowe, używając stopy popchnij podpórkę w dół i podciągnij uchwyt, aby podnieść tył maszyny i zainstalować koła transportowe.
2. Aby zwolnić podpórkę, wyciągnij uchwyt, popchnij maszynę do przodu, a następnie opuść tył kosiarki na koła transportowe.
3. Upewnij się, że dźwignie jazdy i napędu wirnika znajdują się w położeniu DISENGAGED (odłączone) i uruchom silnik.
4. Ustaw element sterujący przepustnicy w położeniu SLOW (wolno), lekko unieś przód urządzenia, stopniowo załącz napęd jazdy i powoli zwiększ prędkość silnika.
5. Ustaw przepustnicę tak, aby uzyskać pożądaną prędkość jazdy kosiarki i przetransportuj kosiarkę do docelowej lokalizacji.
6. Ustaw ponownie dźwignię sterowania jazdą w położeniu DISENGAGE (odłącz), przepustnicę w położeniu SLOW (wolno) i zatrzymaj silnik.

Przygotowania do koszenia

1. Jeżeli urządzenie jest wyposażone w opcjonalne koła transportowe, używając stopy, popchnij podpórkę w dół i pociągnij uchwyt w górę i do tyłu, aby unieść koła nad ziemię.
2. Wysuń zaciski blokujące na koła z rowków w wałach.
3. Wysuń koła z wałów.
4. Opuść maszynę z podpórki.

Koszenie

Prawidłowe użytkowanie urządzenia pozwoli uzyskać możliwie najgładsze cięcie murawy. W celu poznania podstawowych wskazówek pozwalających uzyskać możliwie najlepszą efektywność pracy kosiarki, skorzystaj również z Rady związane z posługiwaniem się urządzeniem (Strona 19).

Ważne: Nadmiernie intensywna eksploatacja zespołu tnącego przy braku ścinków trawy (środka smarnego) może uszkodzić zespół tnący.

1. Uruchom silnik, ustaw przepustnicę na zredukowaną prędkość, naciśnij uchwyt do dołu w celu uniesienia zespołu tnącego, przesuń dźwignię jazdy w położenie ENGAGED (załączone) i przetransportuj maszynę na obszar zieleni.
2. Ustaw dźwignię jazdy w położeniu DISENGAGED (odłączona), a dźwignię napędu wirnika w położeniu ENGAGED (załączona).
3. Przesuń dźwignię jazdy w położenie ENGAGED (załączenia), zwiększ prędkość przepustnicy do momentu, gdy kosiarka będzie jechała z pożądaną prędkością, wjedź kosiarką na obszar zieleni, opuść przód kosiarki i rozpocznij pracę.
4. Po zakończeniu koszenia zjedź z zieleni, przesuń dźwignię napędu jezdnego w położenie DISENGAGED (odłączone), wyłącz silnik i popchnij dźwignię napędu wirnika w położenie DISENGAGED (odłączone).
5. Opróżnij kosz na trawę ze ścinków, zamontuj kosz na trawę i rozpocznij czynność transportowania.

Rady związane z posługiwaniem się urządzeniem

Przed koszeniem

- Upewnij się, że kosiarka jest dokładnie wyregulowana i ustawiona równomiernie po obu stronach wirnika. Efekty nieprawidłowej regulacji kosiarki są zwielokrotniane i odzwierciedlają się w wyglądzie przyciętej murawy.
- Przed koszeniem usuń z murawy wszelkie obiekty obce.
- Dopilnuj, aby nikt, zwłaszcza dzieci i zwierzęta domowe, nie znajdował się na obszarze roboczym.

Techniki koszenia

- Trawę należy kosić w kierunku prostopadłym do przodu i do tyłu.
- Unikaj koszenia kołowego lub zawracania kosiarką na obszarach zielonych z uwagi na ryzyko zdarcia murawy. Skręcaj kosiarką poza obszarem zieleni, podnosząc wirnik tnący (popychając uchwyt w dół) oraz załączając bęben jezdny.
- Koś z zachowaniem normalnej prędkości chodu. Duża prędkość przynosi bardzo małą oszczędność czasu i pogarsza jakość koszenia.

Konserwacja

Informacja: Określ lewą i prawą stronę maszyny ze standardowego stanowiska operatora.

Zalecany harmonogram konserwacji

Częstotliwość serwisowania	Procedura konserwacji
Po pierwszych 20 godzinach	• Wymień olej silnikowy.
Przed każdym użyciem lub codziennie	• Sprawdź działanie wyłącznika blokady. • Sprawdź poziom oleju w silniku.
Co 25 godzin	• Smaruj maszynę (wtłaczaj smar przez smarowniczki natychmiast po każdym myciu, niezależnie od podanej częstotliwości).
Co 50 godzin	• Wymień olej silnikowy (Częściej w warunkach zapylenia lub zabrudzenia). • Oczyść i nasmaruj olejem gąbkowy wkład filtra powietrza (częściej w warunkach o znacznym zanieczyszczeniu lub zapyleniu).
Co 100 godzin	• Wymień papierowy wkład filtra powietrza (częściej w warunkach o znacznym zanieczyszczeniu lub zapyleniu). • Sprawdź świecę zapłonową.
Co 500 godzin	• Sprawdź zawory dolotowe i wydechowe. W razie potrzeby dokonaj ich regulacji. • Oczyść gaźnik.
Co 1000 godzin	• Wymień przewód paliwowy. • Wymień przewód odpowietrznika. • Sprawdź paski napędowe przekładni. • Sprawdź łożyska przekładni.

Ważne: **Dodatkowe procedury konserwacyjne zostały podane w instrukcji obsługi silnika.**

Lista kontrolna codziennych czynności konserwacyjnych

Ważne: **Skopiuj te stronę, aby wykorzystać ją do rutynowych czynności kontrolnych.**

Sprawdzany element	Tydzień:						
	Pn.	Wt.	Śr.	Czw.	Pt.	Sb.	Nd.
Sprawdź działanie blokady bezpieczeństwa.							
Sprawdź działanie hamulca postojowego.							
Sprawdź poziom paliwa.							
Sprawdź poziom oleju w silniku.							
Sprawdź filtr powietrza.							
Oczyść żeberka chłodzące silnika.							
Sprawdź, czy z silnika nie dobiegają nietypowe odgłosy.							
Sprawdź, czy podczas eksploatacji nie słychać żadnych nietypowych odgłosów.							
Sprawdź regulację wirnika względem noża dolnego.							
Sprawdź ustawienie wysokości cięcia.							
Nasmaruj wszystkie elementy mocujące.							
Zamaluj miejsca z uszkodzonym lakierem.							

Wytyczne dotyczące obszarów wymagających szczególnej uwagi

Osoba przeprowadzająca przegląd:		
Pozycja	**Data**	**Informacje**

Smarowanie

Smarowanie urządzenia

Okres pomiędzy przeglądami: Co 25 godzin

Wtłocz smar nr 2 na bazie litu do 12 smarowniczek maszyny. W celu uzyskania najlepszych rezultatów zaleca się stosowanie smarownicy ręcznej.

Lokalizacje smarowniczek są następujące:

- 2 na przedniej rolce (Rysunek 18)
- 2 na tylnych łożyskach (Rysunek 18)
- 2 na osiach bębnowych (Rysunek 19)
- 3 na mechanizmie różnicowym (Rysunek 19)
- 2 na łożyskach wału pośredniego wirnika (Rysunek 20)
- 1 na łożysku wału napędowego (Rysunek 21).

1. Przetrzyj każdą smarowniczkę czystą szmatką.
2. Wpompuj smar do każdej smarowniczki do momentu, aż pompowanie smarownicy stanie się trudne.

   Ważne: Nie zwiększaj nadmiernie ciśnienia, gdyż może to spowodować trwałe uszkodzenie uszczelek smarnych.

3. Usuń nadmiar smaru.

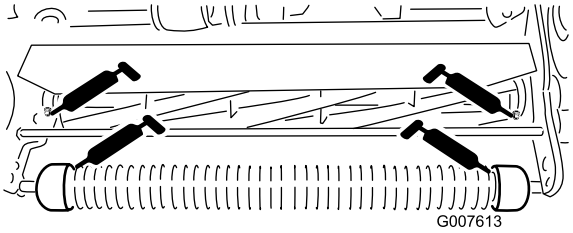

g007613

Rysunek 18

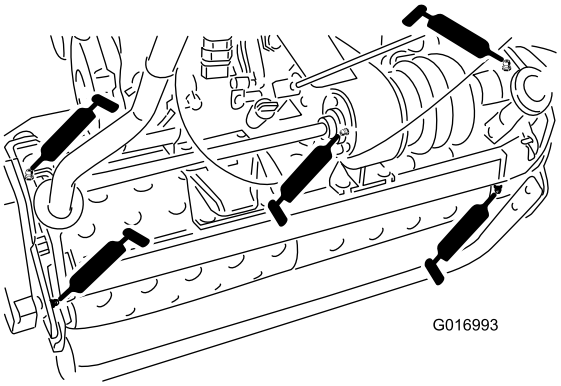

g016993

Rysunek 19

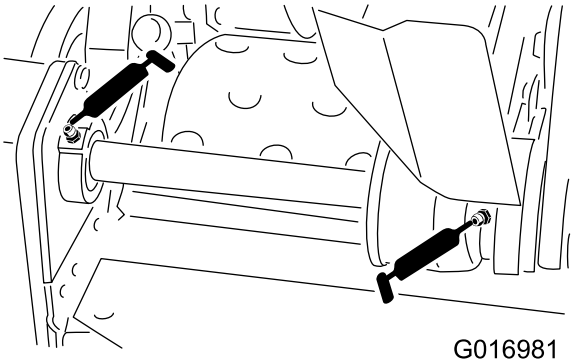

g016981

Rysunek 20

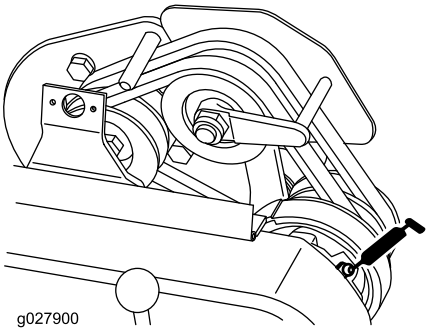

g027900

Rysunek 21

Konserwacja silnika

Wymiana oleju silnikowego

Okres pomiędzy przeglądami: Po pierwszych 20 godzinach—Wymień olej silnikowy.

Przed każdym użyciem lub codziennie—Sprawdź poziom oleju w silniku.

Co 50 godzin—Wymień olej silnikowy (Częściej w warunkach zapylenia lub zabrudzenia).

Przed rozpoczęciem pracy należy do skrzyni korbowej maszyny wlać około 0,62 litra oleju o właściwej lepkości. Silnik jest przystosowany do oleju wysokiej jakości posiadającego klasyfikację roboczą wg API SF lub wyższą. Patrz Rysunek 22 i użyj oleju o lepkości odpowiadającej temperaturze otoczenia.

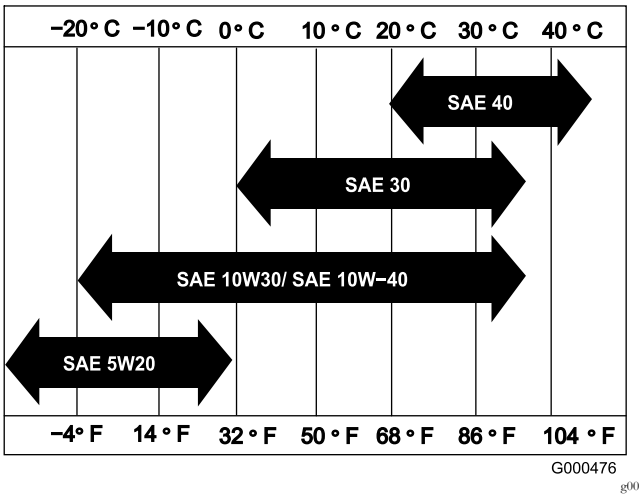

Rysunek 22

Informacja: Zastosowanie olejów uniwersalnych (5W-20, 10W-30 oraz 10W-40) zwiększy zużycie oleju. Stosując je, znacznie częściej sprawdzaj poziom oleju.

Sprawdzanie poziomu oleju w silniku

1. Ustaw kosiarkę tak, aby silnik był wypoziomowany, i oczyść obszar wokół wskaźnika poziomu oleju (Rysunek 23).

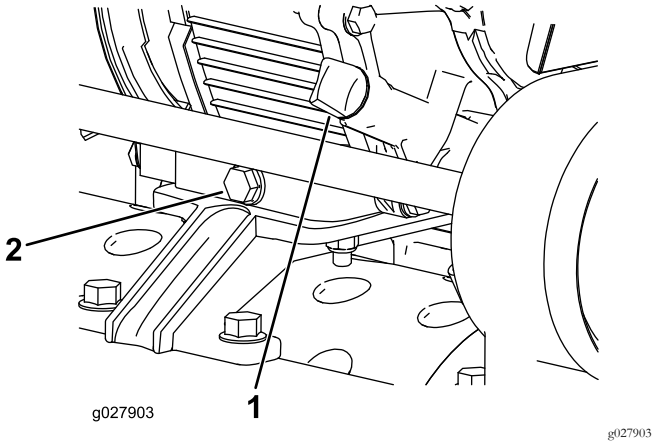

Rysunek 23

1. Wskaźnik poziomu oleju 2. Korek spustowy

2. Usuń wskaźnik poziomu oleju poprzez obrócenie go w kierunku przeciwnym do kierunku ruchu wskazówek zegara.
3. Przetrzyj wskaźnik poziomu oleju do czysta i włóż go do otworu wlewu, jednak **nie wkręcaj go** w złącze.
4. Wyjmij wskaźnik i sprawdź poziom oleju.
5. Jeżeli poziom jest niski, dodaj tylko tyle oleju, ile potrzeba do podniesienia poziomu tak, aby znalazł się on pomiędzy oznaczeniami kreskowymi na wskaźniku (Rysunek 24).

Ważne: Nie należy wlewać nadmiernej ilości oleju do skrzyni korbowej.

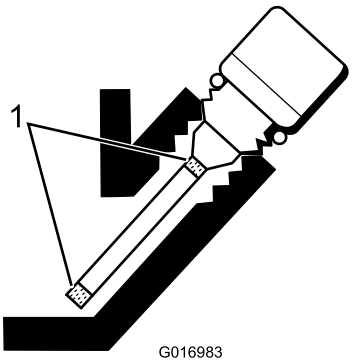

Rysunek 24

1. Oznaczenia kreskowe

6. Dokręć wskaźnik poziomu oleju i usuń rozlany olej.

Wymiana oleju silnikowego

1. Uruchom silnik na kilka minut, aby rozgrzać olej silnikowy.
2. Umieść miskę spustową z tyłu urządzenia, pod korkiem spustowym (Rysunek 23).
3. Zdejmij korek spustowy.
4. Naciśnij uchwyt w dół w celu przechylenia kosiarki i silnika do tyłu, umożliwiając spłynięcie większej ilości oleju do miski spustowej.
5. Wkręć korek spustowy i ponownie napełnij skrzynię korbową odpowiednim olejem; patrz: Wymiana oleju silnikowego (Strona 23).

Konserwacja filtra powietrza

Okres pomiędzy przeglądami: Co 50 godzin—Oczyść i nasmaruj olejem gąbkowy wkład filtra powietrza (częściej w warunkach o znacznym zanieczyszczeniu lub zapyleniu).

Co 100 godzin—Wymień papierowy wkład filtra powietrza (częściej w warunkach o znacznym zanieczyszczeniu lub zapyleniu).

Ważne: Konserwuj filtr powietrza z większą częstością w warunkach zabrudzenia lub zapylenia

1. Dopilnuj, aby przewód był odłączony od świecy zapłonowej.
2. Usuń nakrętkę motylkową mocującą pokrywę filtra powietrza i zdejmij pokrywę (Rysunek 25).

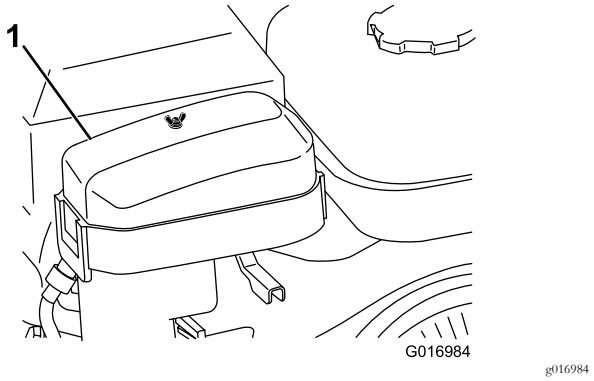

Rysunek 25

1. Pokrywa filtra powietrza

3. Dokładnie oczyścić pokrywę.
4. Jeżeli wkład piankowy jest zabrudzony, usuń go z wkładu papierowego (Rysunek 26) i dokładnie oczyść w następujący sposób:
   A. Umyj wkład piankowy w roztworze ciepłej wody i mydła w płynie. Ściśnij go, aby usunąć zabrudzenia, ale nie wykręcaj go, gdyż może dojść do przerwania pianki.
   B. Osusz wkład piankowy poprzez owinięcie go w czystą tkaninę. Ściśnij tkaninę i wkład piankowy w celu osuszenia, ale nie wykręcaj.
   C. Nasącz wkład piankowy czystym olejem silnikowym. Ściśnij wkład w celu dokładnego rozprowadzenia oleju i usunięcia jego nadmiaru. Wskazane jest użycie wilgotnego wkładu olejowego.

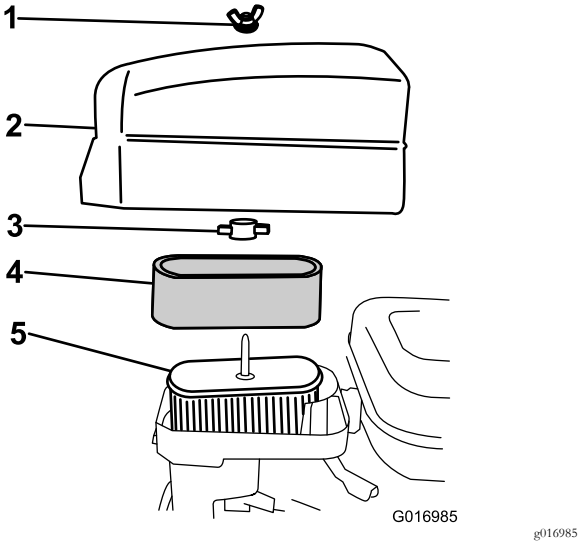

Rysunek 26

1. Nakrętka motylkowa
2. Pokrywa filtra powietrza
3. Nakrętka motylkowa z tworzywa sztucznego
4. Wkład piankowy
5. Wkład papierowy

5. Sprawdź stan wkładu papierowego. Oczyść go poprzez delikatne ostukanie i, w razie potrzeby, wymień.

   Ważne: Nie stosuj sprężonego powietrza do czyszczenia wkładu papierowego.

6. Zamontuj wkład piankowy, wkład papierowy i pokrywę filtra powietrza.

   Ważne: Nie uruchamiaj silnika bez wkładu filtra powietrza, ponieważ może to spowodować poważne zużycie i uszkodzenie silnika.

Wymiana świecy zapłonowej

Okres pomiędzy przeglądami: Co 100 godzin

Należy korzystać ze świec zapłonowych NGK BR6HS lub ich zamiennika. Prawidłowa szczelina powietrza wynosi od 0,6 do 0,7 mm.

1. Wyciągnij moduł przewodu ze świecy zapłonowej (Rysunek 27).

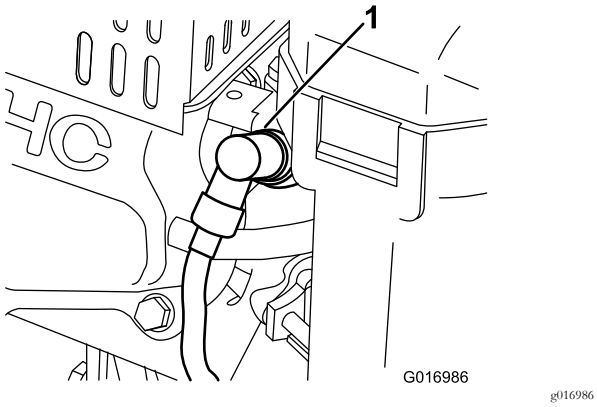

Rysunek 27

1. Przewód świecy zapłonowej

2. Oczyść obszar wokół świecy zapłonowej i wyjmij ją z głowicy cylindra.

   Ważne: Wymień, jeśli świeca jest pęknięta lub zanieczyszczona. Nie piaskuj, nie oskrobuj ani nie czyść elektrod, gdyż piach wnikający do cylindra może uszkodzić silnik.

3. Upewnij się, że szczelina powietrza jest prawidłowa (Rysunek 28).

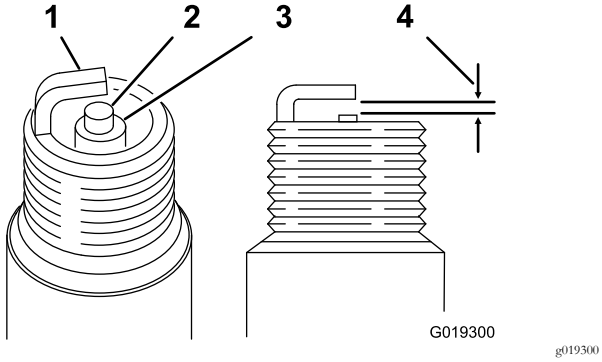

Rysunek 28

1. Elektroda boczna
2. Elektroda środkowa
3. Izolator
4. Odstęp 0,6 do 0,7 mm

4. Zamontuj świecę zapłonową o prawidłowej wielkości szczeliny i dokręć ją z momentem o wartości 23 N·m.
5. Zamocuj przewód świecy zapłonowej na świecy zapłonowej.

Konserwacja układu paliwowego

Czyszczenie filtra paliwa

1. Zamknij zawór odcinający paliwo i odkręć miskę osadową z korpusu gaźnika (Rysunek 29).

   Informacja: Użycie klucza z dwunastokątną nasadką 17 mm nałożonego na miskę osadową od spodu pozwoli zapobiec jej uszkodzeniu.

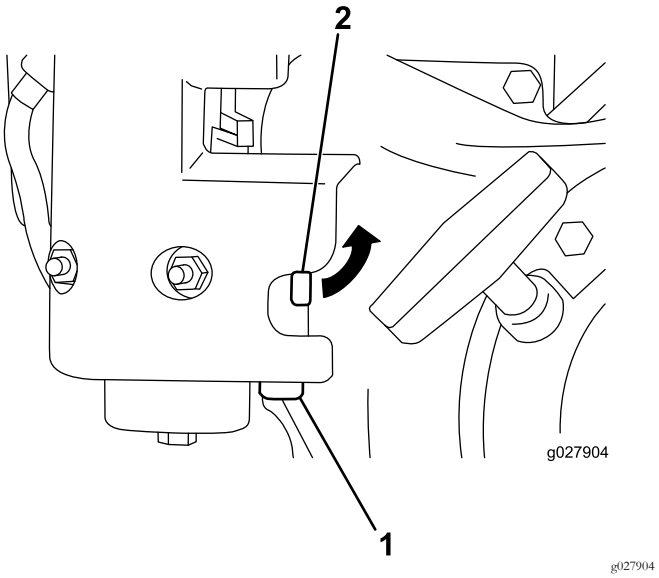

Rysunek 29

1. Miska osadowa
2. Zawór odcinający paliwo

2. Oczyść miskę i filtr w czystej benzynie i zamontuj go.

Konserwacja instalacji elektrycznej

Serwisowanie wyłącznika blokady

Jeżeli wyłącznik wymaga regulacji lub wymiany, zastosuj następującą procedurę.

1. Upewnij się, że silnik jest wyłączony, a dźwignia jazdy odłączona i ustawiona w położeniu zatrzymania neutralnego (Rysunek 30).

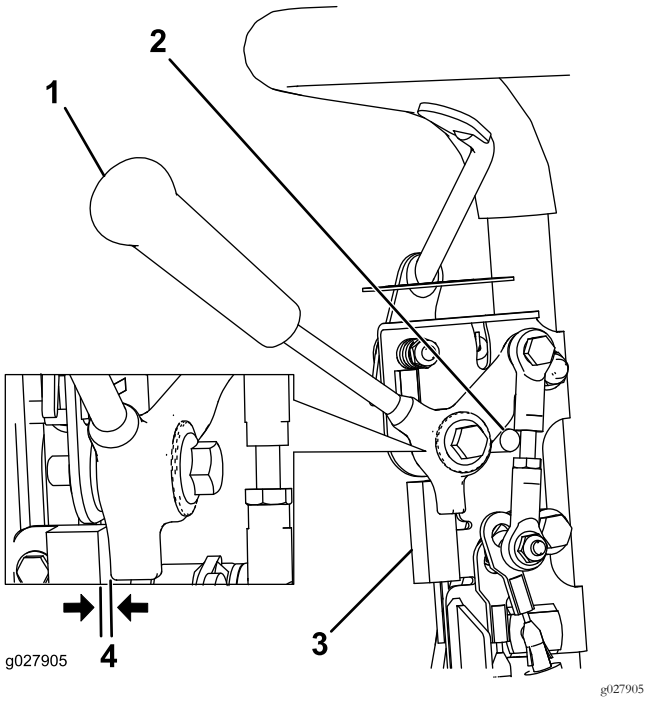

Rysunek 30

1. Dźwignia jazdy
2. Zatrzymanie neutralne
3. Wyłącznik blokady
4. Odstęp 0,8 mm

2. Poluzuj elementy mocujące wyłącznika blokady (Rysunek 30).
3. Umieść podkładkę o grubości 0,8 mm między dźwignią jazdy a włącznikiem blokady (Rysunek 30).
4. Dokręć elementy złączne mocujące włącznik blokady i ponownie sprawdź odstęp.

   Informacja: Dźwignia jazdy nie może stykać się z wyłącznikiem.

5. Załącz dźwignię jazdy i upewnij się, że wyłącznik stracił ciągłość.

   Informacja: W razie konieczności, wymień wyłącznik.

Konserwacja hamulców

Regulacja hamulca roboczego/postojowego

Jeżeli hamulec roboczy/postojowy ześlizguje się w trakcie obsługi, konieczna jest regulacja.

1. Włącz hamulec roboczy, naciśnij pokrętło hamulca postojowego i pozwól, aby hamulec roboczy mógł oprzeć się na trzpieniu hamulca postojowego (Rysunek 31).

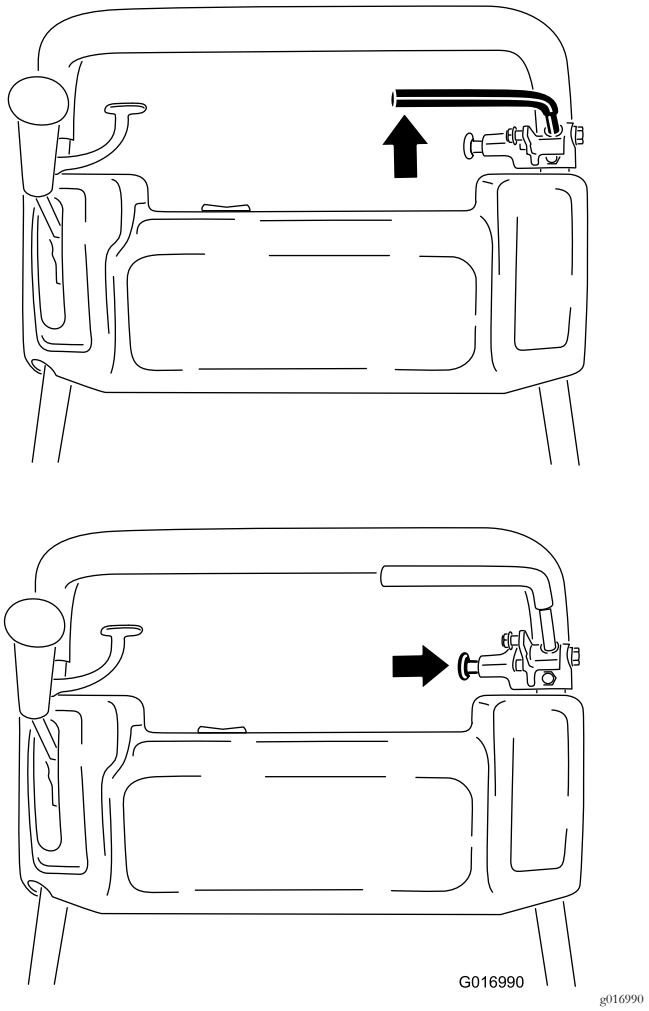

Rysunek 31

2. Używając wagi sprężynowej, naciśnij wstecz dźwignię hamulca roboczego (Rysunek 32). Zwolnienie hamulca postojowego powinno nastąpić wówczas, gdy osiągnięta zostanie siła pomiędzy 13,5 a 18 kg. Jeżeli zwolnienie hamulca postojowego następuje przed przyłożeniem siły o wartości pomiędzy 13,5 a 18 kg, należy wyregulować linkę hamulca. Przejdź do kroku 3.

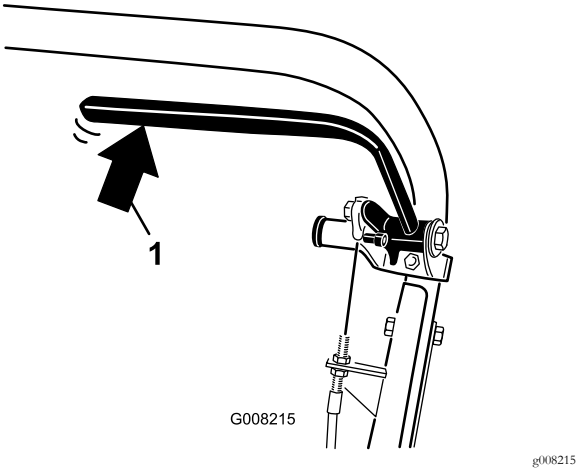

Rysunek 32

1. Tylny nacisk na dźwignię hamulca roboczego

3. Poluzuj element ustalający mocujący pokrywę paska klinowego i otwórz pokrywę poprzez jej obrócenie (Rysunek 33).

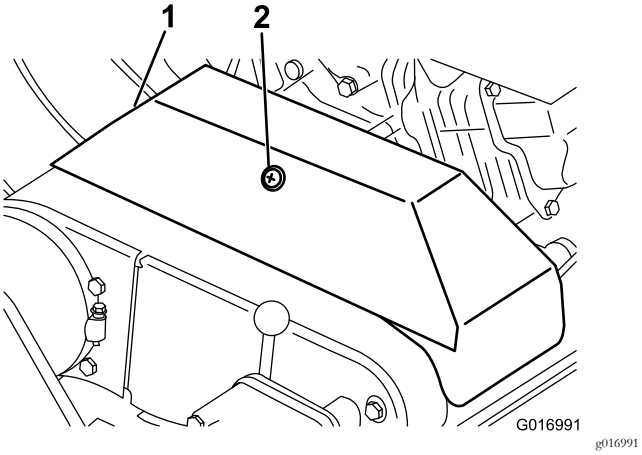

Rysunek 33

1. Pokrywa paska klinowego 2. Element ustalający

4. Aby wyregulować napięcie linki hamulca, postępuj w następujący sposób.
   - Aby zmniejszyć napięcie linki, poluzuj przednią przeciwnakrętkę linki i dokręć tylną przeciwnakrętkę (Rysunek 34). W razie potrzeby powtórz kroki 1 i 2 i ponownie wyreguluj napięcie.
   - Aby zwiększyć napięcie linki, dokręć przednią przeciwnakrętkę linki i poluzuj tylną przeciwnakrętkę (Rysunek 34). W razie potrzeby powtórz kroki 1 i 2 i ponownie wyreguluj napięcie.

     Informacja: Regulację można wykonać na lince przy wspornikach przeciwnakrętek przy panelu sterowania lub przy wsporniku u podstawy silnika.

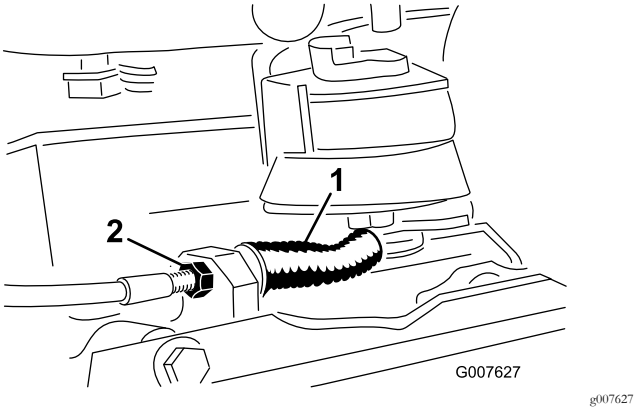

Rysunek 34

1. Linka hamulca roboczego/postojowego 2. Przeciwnakrętka przednia

5. Zamknij pokrywę i zamocuj element ustalający.

Konserwacja pasków napędowych

Regulacja pasków

Dopilnuj, żeby paski były odpowiednio napięte, aby zapewnić prawidłową pracę maszyny i zapobiec niepotrzebnemu zużyciu. Często sprawdzaj paski.

Regulacja paska napędu wirnika

1. Usuń elementy mocujące pokrywę paska oraz pokrywę paska w celu jego odsłonięcia (Rysunek 35).

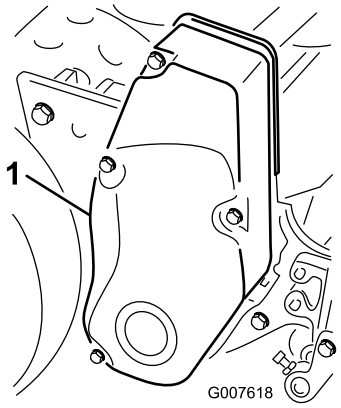

g007618

Rysunek 35

1. Pokrywa pasa

2. Sprawdź napięcie, naciskając pasek w połowie rozpiętości między kołami (Rysunek 36) z siłą od 18 do 22 N. Ugięcie paska powinno wynosić 6 mm.

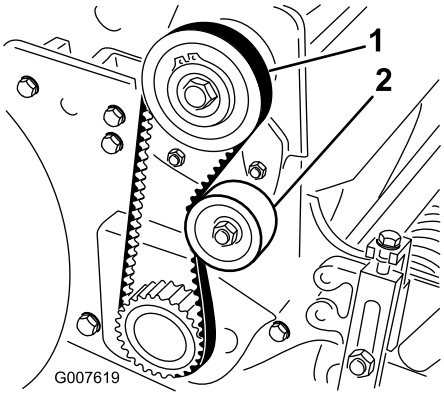

g007619

Rysunek 36

1. Pasek napędu wirnika
2. Koło pasowe luźne

3. Wykonaj następujące czynności w celu wyregulowania napięcia paska:
   A. Poluzuj nakrętkę mocującą koło pasowe luźne i obróć je w kierunku zgodnym z kierunkiem ruchu wskazówek zegara w stronę tylnej części paska aż do uzyskania wymaganego napięcia paska (Rysunek 36).

      Ważne: **Nie napinaj paska zbyt mocno.**

   B. Dokręć nakrętkę w celu zablokowania regulacji.
4. Zamontuj pokrywę paska poprzez umieszczenie jej na swoim miejscu.
5. Zachowując niewielką szczelinę między uszczelką pokrywy a płytą boczną, zamontuj każdą śrubę mocującą, aż gwinty złapią wkładkę.

   Informacja: Szczelina umożliwia wizualne wyrównanie śrub do gwintowanych wkładek.
6. Po zamontowaniu wszystkich śrub, dokręć je do momentu, aż kołki wewnątrz pokrywy zetkną się z płytą boczną.

   Informacja: Nie dokręcaj śrub zbyt mocno.

Regulacja paska napędu jezdnego

1. Usuń elementy mocujące pokrywę paska oraz pokrywę paska w celu jego odsłonięcia (Rysunek 37).

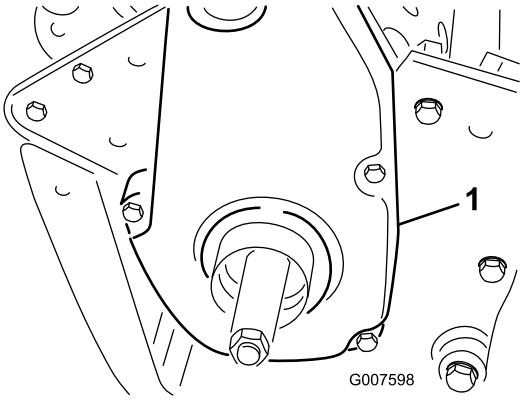

g007598

Rysunek 37

1. Pokrywa paska napędu jezdnego

2. Sprawdź napięcie, naciskając pas w połowie rozpiętości między kołami (Rysunek 38) z siłą od 18 do 22 N.

   Informacja: Ugięcie paska powinno wynosić 6 mm.

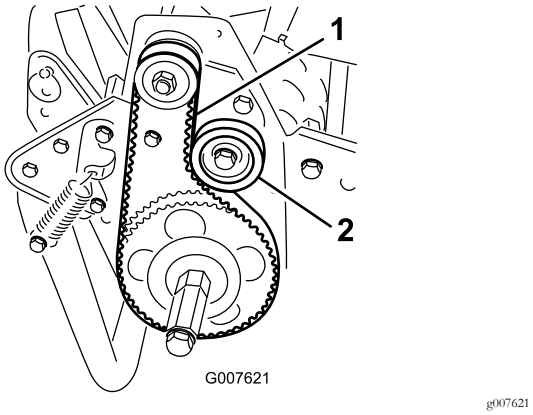

Rysunek 38

1. Pasek napędu jezdnego
2. Koło pasowe luźne

3. Wykonaj następujące czynności w celu wyregulowania napięcia paska:
   A. Poluzuj nakrętkę mocującą koło pasowe luźne i obróć je w kierunku zgodnym z kierunkiem ruchu wskazówek zegara w stronę tylnej części paska aż do uzyskania wymaganego napięcia paska (Rysunek 38).

      Ważne: Nie napinaj paska zbyt mocno.

   B. Dokręć nakrętkę w celu zablokowania regulacji.
4. Zamontuj pokrywę paska poprzez umieszczenie jej na swoim miejscu.
5. Zachowując niewielką szczelinę między uszczelką pokrywy a płytą boczną, zamontuj każdą śrubę mocującą, aż gwinty złapią wkładkę.

   Informacja: Szczelina umożliwia wizualne wyrównanie śrub do gwintowanych wkładek.
6. Po zamontowaniu wszystkich śrub, dokręć je do momentu, aż kołki wewnątrz pokrywy zetkną się z płytą boczną.

   Informacja: Nie dokręcaj śrub zbyt mocno.

Regulacja paska mechanizmu różnicowego

1. Usuń śruby mocujące przednie i tylne sekcje pokrywy mechanizmu różnicowego do obudowy mechanizmu różnicowego i rozsuń sekcje pokrywy, aby odsłonić pasek.
2. Sprawdź napięcie, wywierając nacisk na pasek w połowie rozpiętości między kołami (Rysunek 39) o sile w zakresie od 22 do 26 N.

   Informacja: Ugięcie paska powinno wynosić 6 mm.

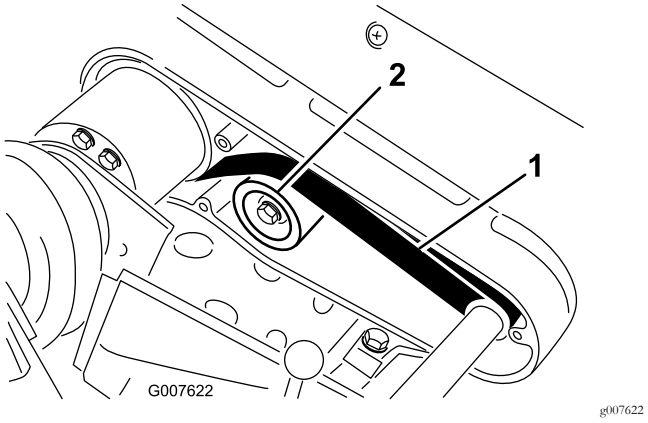

Rysunek 39

1. Pasek mechanizmu różnicowego
2. Koło pasowe luźne

3. Wykonaj następujące czynności w celu wyregulowania napięcia paska:
   A. Poluzuj nakrętkę mocującą koło pasowe luźne i obróć je w kierunku zgodnym z kierunkiem ruchu wskazówek zegara w stronę tylnej części paska aż do uzyskania wymaganego napięcia paska (Rysunek 39).

      Ważne: Nie napinaj paska zbyt mocno.

   B. Dokręć nakrętkę w celu zablokowania regulacji.
4. Zamontuj pokrywę paska poprzez umieszczenie jej na swoim miejscu.
5. Zachowując niewielką szczelinę między uszczelką pokrywy a płytą boczną, zamontuj każdą śrubę mocującą, aż gwinty złapią wkładkę. Szczelina umożliwia wizualne wyrównanie śrub do gwintowanych wkładek.
6. Po zamontowaniu wszystkich śrub, dokręć je do momentu, aż kołki wewnątrz pokrywy zetkną się z płytą boczną. Nie dokręcaj śrub zbyt mocno.

Regulacja głównych pasków klinowych

1. Aby wyregulować napięcie głównych pasków klinowych, najpierw sprawdź regulację sterowania jazdy, patrz Regulacja elementu sterującego jazdą (Strona 31). Jeżeli nie jesteś w stanie przyłożyć siły w zakresie od 2,75 do 3,25 kg wymaganej w trakcie regulacji dźwigni jazdy, przejdź do kolejnego kroku.
2. Poluzuj element ustalający mocujący pokrywę paska klinowego i otwórz pokrywę poprzez jej obrócenie (Rysunek 40).

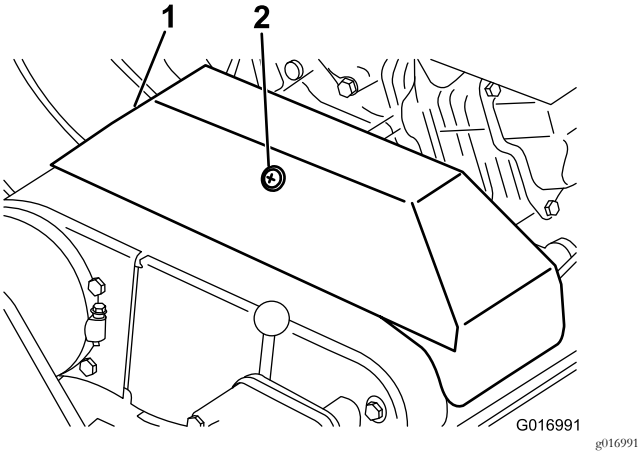

Rysunek 40

1. Pokrywa paska klinowego
2. Element ustalający

3. Aby zwiększyć napięcie paska, poluzuj śruby mocujące silnik i przesuń silnik do tyłu w szczelinach.

   Ważne: Nie napinaj paska zbyt mocno.
4. Dokręć śruby mocujące.

   Informacja: Po zainstalowaniu nowych pasów klinowych odległość między środkami koła napędowego a koła napędzanego powinna wynosić około 12,85 cm.
5. Po napięciu głównych pasków klinowych, sprawdź wyosiowanie koła wału odbiorczego silnika oraz koła wału pośredniego do prostej krawędzi.
6. Jeżeli koła nie są wzajemnie wyrównane, poluzuj śruby mocujące podstawę silnika do ramy maszyny i przesuń silnik z jednej strony w drugą aż do wyrównania kół z dokładnością do 0,7 cm.

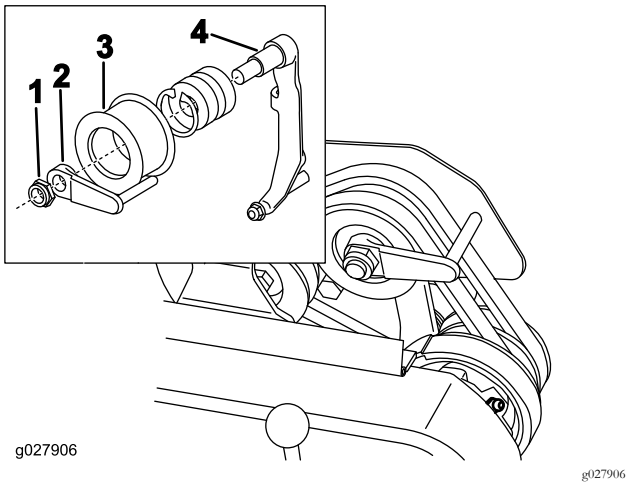

Rysunek 41

1. Nakrętka zabezpieczająca
2. Prowadnica paska
3. Koło pasowe luźne
4. Ramię koła pasowego luźnego

7. Dokręć śruby mocujące i sprawdź wyosiowanie.
8. Aby móc łatwiej popchnąć lub pociągnąć urządzenie bez uruchamiania silnika, wyreguluj prowadnicę paska (Rysunek 41, odsadzenie) w sposób następujący:
   A. Załącz sprzęgło.
   B. Poluzuj przeciwnakrętkę mocującą koło pasowe luźne i prowadnicę paska do ramienia koła pasowego luźnego.
   C. Przekręć prowadnicę paska w kierunku zgodnym z ruchem wskazówek zegara aż do uzyskania szczeliny wynoszącej około 1,5 mm między palcem prowadnicy a tylną stroną pasków napędowych.
   D. Dokręć przeciwnakrętkę mocującą koło pasowe luźne i prowadnicę paska do ramienia koła pasowego luźnego.
9. Zamknij pokrywę i zamocuj element ustalający.

Wymiana paska mechanizmu różnicowego

1. Wykręć śruby mocujące pokrywy pasków napędu jezdnego i napędu wirnika do prawej płyty, a następnie zdejmij pokrywy pasków.
2. Poluzuj nakrętkę mocującą koło pasowe luźne na każdym kole pasowym luźnym i obróć każde je w kierunku przeciwnym do kierunku ruchu wskazówek zegara od tyłu każdego paska w celu zwolnienia napięcia paska.
3. Usuń paski.
4. Usuń śruby mocujące przednie i tylne sekcje pokrywy mechanizmu różnicowego do obudowy mechanizmu różnicowego i rozsuń sekcje pokrywy, aby odsłonić pasek (Rysunek 42).

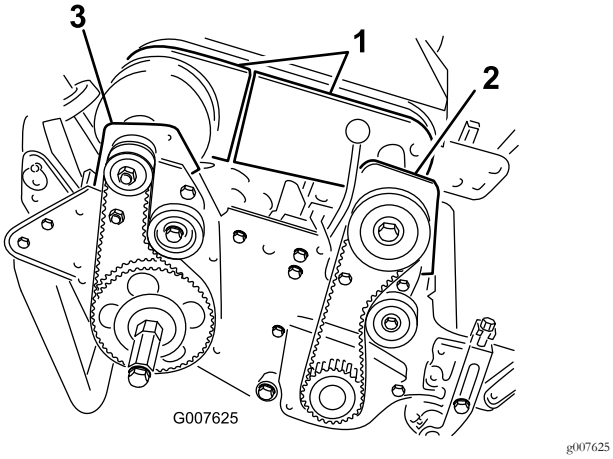

Rysunek 42

1. Sekcje pokrywy mechanizmu różnicowego
2. Obudowa sprzęgła przedniego
3. Obudowa prawego łożyska tylnego

5. Poluzuj nakrętkę mocującą koło pasowe luźne na kole pasowym luźnym mechanizmu różnicowego i obróć je w kierunku przeciwnym do kierunku ruchu wskazówek zegara od tyłu paska w celu zwolnienia napięcia paska.
6. Zdemontuj 2 śruby i przeciwnakrętki mocujące obudowę przedniego sprzęgła do płyty bocznej (Rysunek 42).
7. Obróć obudowę o 180°, tak aby spód obudowy był skierowany do góry.
8. Usuń 2 śruby i przeciwnakrętki mocujące obudowę tylnego prawego łożyska do płyty bocznej (Rysunek 42).
9. Obróć obudowę o 180°, tak aby spód obudowy był skierowany do góry.
10. Usuń stary pasek.
11. Nasuń nowy pasek poprzez obrócone pokrywy obudowy i sekcje pokrywy mechanizmu różnicowego na koła pasowe mechanizmu różnicowego.
12. Dopilnuj, aby koło pasowe luźne było ustawione naprzeciw tylnej strony paska.
13. Obróć obie obudowy z powrotem do położenia pionowego i zamocuj je do płyty bocznej za pomocą wcześniej zdemontowanych śrub i nakrętek.
14. Wyreguluj napięcie paska mechanizmu różnicowego; patrz Regulacja paska mechanizmu różnicowego (Strona 29).
15. Wyreguluj napięcie pasków napędowych jazdy i napędowych wirnika; patrz Regulacja paska napędu jezdnego (Strona 28) oraz Regulacja paska napędu wirnika (Strona 28).
16. Zamontuj pokrywy mechanizmu różnicowego, napędu jezdnego i napędu wirnika.

Konserwacja elementów sterowania

Regulacja elementu sterującego jazdą

Jeżeli element sterujący jazdą nie załącza się lub ślizga w czasie pracy, należy go wyregulować.

1. Ustaw element sterujący jazdą w położeniu DISENGAGED (odłączono).
2. Poluzuj element ustalający mocujący pokrywę paska klinowego i otwórz pokrywę poprzez jej obrócenie (Rysunek 40).
3. Aby zwiększyć napięcie linki, poluzuj przednią nakrętkę zabezpieczającą linki i dokręć tylną nakrętkę linki (Rysunek 43) aż do uzyskania siły o wartości od 2,75 do 3,25 kg wymaganej do załączenia napędu jezdnego.

   Informacja: Zmierz siłę przy pokrętle sterowania.

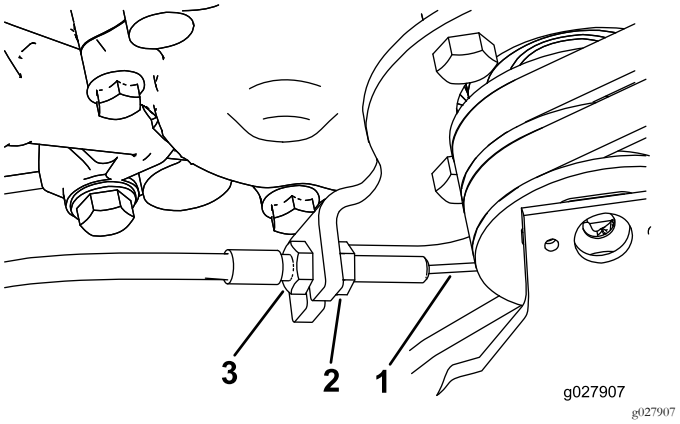

Rysunek 43

1. Linka sterowania jazdy
2. Przeciwnakrętka przednia
3. Tylna nakrętka zabezpieczająca

4. Dokręć przednią przeciwnakrętkę linki.
5. Zamknij pokrywę i zamocuj element ustalający.
6. Sprawdź działanie elementu sterującego jazdą.

Konserwacja zespołu tnącego

Poziomowanie tylnego bębna względem wirnika

1. Ustaw urządzenie na płaskiej, poziomej powierzchni; jeśli to możliwe – na roboczym stalowym blacie do prac precyzyjnych.
2. Umieść płaski pasek stalowy o rozmiarze 0,6 x 2,5 cm, o długości wynoszącej około 73,6 cm pod nożami wirnika i naprzeciw przedniej krawędzi noża dolnego, aby zapobiec opieraniu się noża dolnego o powierzchnię roboczą.
3. Podnieś rolkę przednią tak, aby tylko tylny bęben i wirnik znajdowały się na powierzchni.
4. Mocno naciśnij na urządzenie ponad wirnikiem, tak aby wszystkie noże wirnika zetknęły się ze stalowym paskiem.
5. Naciskając w dół na wirnik, wsuń szczelinomierz pod jeden koniec bębna, a następnie sprawdź drugi koniec bębna.

   Informacja: Jeżeli między bębnem a powierzchnią roboczą występuje szczelina większa niż 0,25 mm na którymkolwiek końcu, wyreguluj bęben (postępuj według kroku 6). Jeżeli szczelina jest mniejsza niż 0,25 mm, regulacja nie jest konieczna.
6. Zdemontuj pokrywę paska tylnego z prawej strony urządzenia (Rysunek 44).

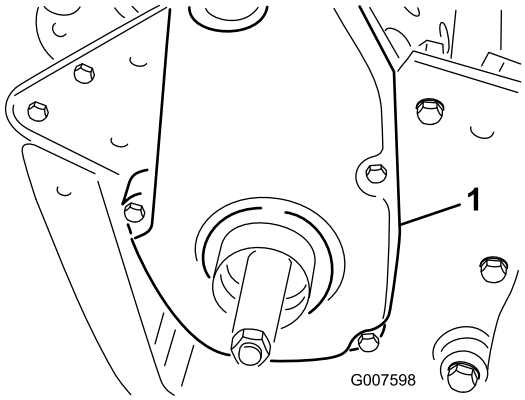

g007598

Rysunek 44

1. Pokrywa paska napędu jezdnego

7. Obróć koło napędzane do momentu, aż nastąpi zrównanie otworów z 4 śrubami kołnierzowymi łożyska rolki (Rysunek 45).

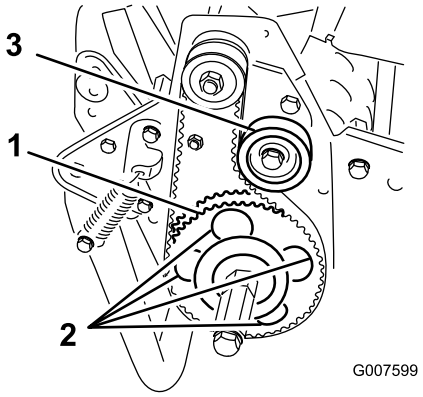

g007599

Rysunek 45

1. Koło pasowe napędzone
2. 4 otwory
3. Koło pasowe luźne

8. Poluzuj 4 śruby łożyska rolki oraz śrubę mocującą koło pasowe luźne.
9. Unieś lub obniż prawą stronę zespołu rolki tak, aby szczelina była mniejsza niż 0,25 mm.
10. Dokręć śruby łożyska rolki.
11. Wyreguluj napięcie paska i dokręć śrubę mocującą koło pasowe luźne (Rysunek 45).

Regulacja noża dolnego względem wirnika

Informacja: Zastosuj tę procedurę po szlifowaniu, ostrzeniu na obrotach wstecznych lub demontażu. Procedura ta nie powinna być stosowana jako codzienna metoda regulacji.

1. Ustaw urządzenie na płaskiej, poziomej powierzchni roboczej.
2. Przechyl maszynę do tyłu na uchwycie, aby odsłonić nóż dolny i wirnik.

   Ważne: Nie przechylaj urządzenia do tyłu o więcej niż 60 stopni, aby nie dopuścić do wycieku paliwa.
3. Obróć wirnik, aby ostrze przechodziło między łbami pierwszej i drugiej śruby noża dolnego po prawej stronie zespołu tnącego (Rysunek 46).

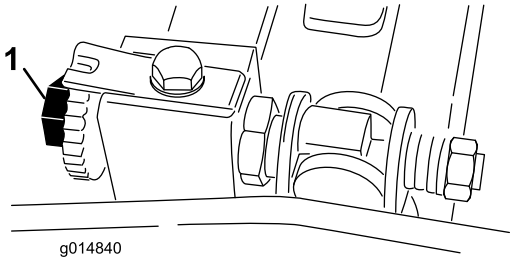

g014840

Rysunek 46

1. Śruba regulacji listwy noża dolnego

4. Obróć wirnik, aby ostrze przechodziło między łbami pierwszej i drugiej śruby noża dolnego po prawej stronie zespołu tnącego.
5. Wsuń podkładkę o wymiarze 0,05 mm między oznaczone ostrze a krawędź noża dolnego w punkcie, w którym oznaczone ostrze przechodzi przez krawędź noża dolnego.
6. Obróć prawą śrubę regulacyjną listwy noża dolnego do momentu, aż poczujesz lekki opór (tj. ściąganie) na podkładce poprzez przesuwanie jej z jednej strony na drugą (Rysunek 46).
7. Zdemontuj podkładkę.
8. Odnośnie do lewej strony zespołu tnącego, powoli obróć wirnik tak, aby najbliższe ostrze przechodziło przez krawędź noża dolnego między łbami pierwszej i drugiej śruby.
9. Powtórz kroki od 4 do 7 dla lewej strony zespołu tnącego i lewej śruby regulacyjnej listwy noża dolnego.
10. Powtórz kroki od 5 do 7 aż do osiągnięcia lekkiego oporu ruchu zarówno po prawej jak i lewej stronie zespołu tnącego z wykorzystaniem tych samych punktów stycznych.
11. Aby uzyskać lekką styczność między wirnikiem a nożem dolnym, obróć każdą śrubę regulacyjną noża dolnego w prawo o 3 kliknięcia.

    Informacja: Każde kliknięcie śruby regulacyjnej listwy noża dolnego przesuwa nóż dolny o 0,018 mm. Obracanie w kierunku zgodnym z kierunkiem ruchu wskazówek zegara przesuwa krawędź noża dolnego bliżej wirnika, a obracanie w kierunku przeciwnym do kierunku ruchu wskazówek zegara odsuwa krawędź noża dalej od wirnika.
12. Przetestuj efektywność cięcia poprzez wsunięcie długiego paska papieru do testu cięcia między wirnik a nóż dolny, prostopadle do noża dolnego (Rysunek 47). Powoli obracaj wirnik do przodu; powinien on przeciąć papier.

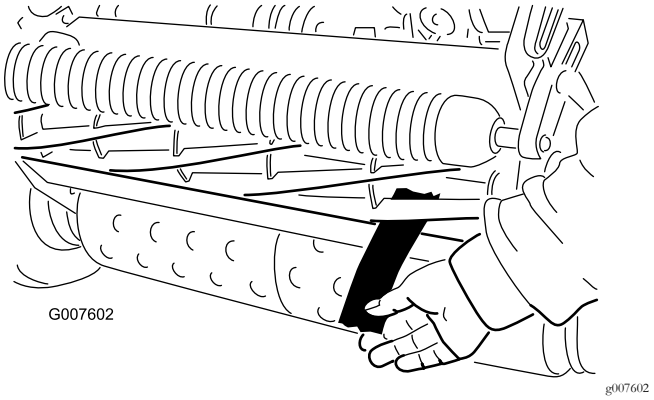

Rysunek 47

Informacja: Jeżeli wyraźnie występuje nadmiernie intensywna styczność / ściąganie wirnika, konieczne będzie ostrzenie wsteczne, zlicowanie przedniej części noża dolnego lub oszlifowanie zespołu tnącego w celu uzyskania ostrych krawędzi koniecznych do uzyskania precyzji cięcia.

Regulacja wysokości cięcia.

1. Sprawdź, czy tylna rolka jest wypoziomowana oraz czy styczność noża dolnego i wirnika jest prawidłowa. Przechyl maszynę do tyłu na uchwycie, aby odsłonić przednią i tylną rolkę oraz nóż dolny.
2. Poluzuj przeciwnakrętki mocujące ramiona wysokości cięcia do wsporników wysokości cięcia (Rysunek 48).

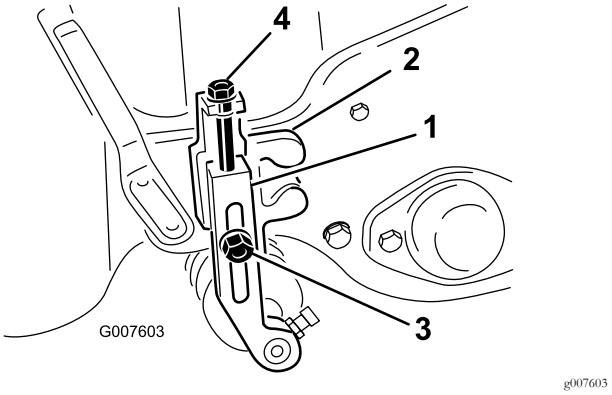

Rysunek 48

1. Ramię wysokości cięcia
2. Wspornik wysokości cięcia
3. Nakrętka zabezpieczająca
4. Śruba regulacyjna

3. Poluzuj nakrętkę na pręcie wskaźnika (Rysunek 49) i ustaw śrubę regulacyjną na wymaganą wysokość cięcia. Odległość między spodem łba śruby a czołem pręta stanowi wysokość cięcia.

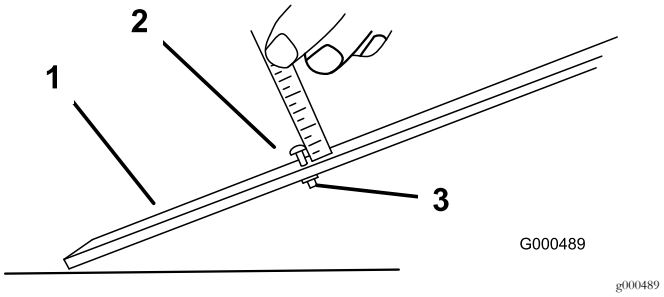

Rysunek 49

1. Drążek wskaźnika
2. Śruba regulacji wysokości
3. Nakrętka

4. Zahacz łeb śruby o krawędź tnącą noża dolnego i oprzyj tylny koniec drążka na rolce tylnej (Rysunek 50).

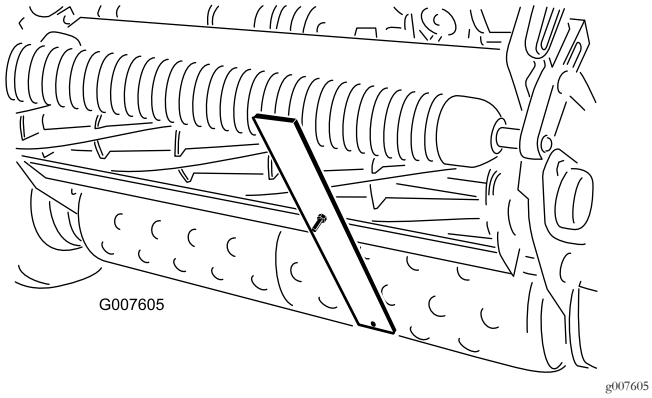

Rysunek 50

5. Obróć śrubę regulacyjną aż do uzyskania styczności rolki z przednią częścią drążka wskaźnika.
6. Wyreguluj oba końce rolki aż do uzyskania równoległości całej rolki względem noża dolnego.

   Ważne: Przy prawidłowym ustawieniu rolki tylna i przednia będą się stykać z drążkiem wskaźnika, a śruba będzie dopasowana do noża dolnego. To gwarantuje, że wysokość cięcia jest identyczna po obu końcach noża dolnego.
7. Dokręć nakrętki w celu zablokowania regulacji.

   Ważne: Aby zapobiec efektowi zdzierania falistej murawy, upewnij się, że wsporniki rolki są ustawione do tyłu (rolka znajdująca się bliżej wirnika).

   Informacja: Rolka przednia może być ustawiona w trzech różnych położeniach (Rysunek 51), zależnie od zastosowania i potrzeb użytkownika.

   - W przypadku zamontowania szczotki, zastosuj położenie przednie.
   - Gdy szczotka nie występuje, zastosuj położenie środkowe.
   - W przypadku skrajnej falistości murawy, zastosuj położenie trzecie.

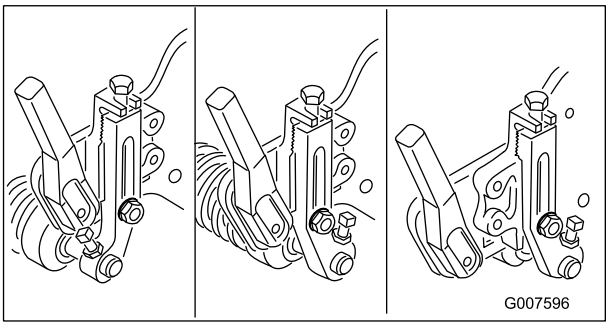

Rysunek 51

Regulacja wysokości osłony trawy

Wyreguluj osłonę, aby zapewnić właściwy wyrzut ścinków trawy do kosza.

1. Zmierz odległość od góry przedniego drążka wsporczego do przedniej krawędzi osłony na obu końcach zespołu tnącego (Rysunek 52).

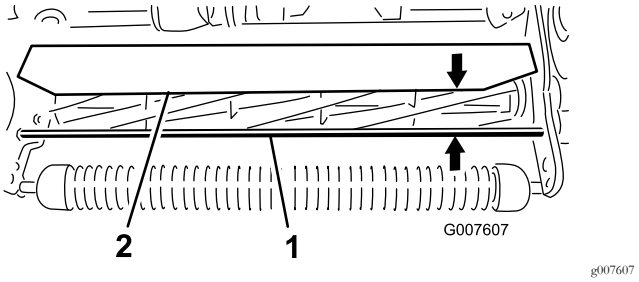

Rysunek 52

1. Drążek wsporczy
2. Osłona

2. Wysokość osłony względem drążka wsporczego w normalnych warunkach cięcia powinna wynosić 10 cm. Poluzuj śruby i nakrętki mocujące każdy koniec osłony do płyty bocznej i wyreguluj osłonę do uzyskania prawidłowej wysokości.
3. Dokręć elementy mocujące.

   Informacja: Osłonę można obniżyć w warunkach zwiększonej suchości (ścinki przelatują ponad koszem) lub podwyższyć, aby uwzględnić specyfikę ciężkiej i mokrej trawy (ścinki gromadzą się w tylnej części kosza).

Regulacja noża odcinającego

Wyreguluj nóż odcinający tak, aby zapewnić równy strumień wyrzutu ścinków z obszaru wirnika.

1. Poluzuj śruby mocujące belkę górną (Rysunek 53) do zespołu tnącego.

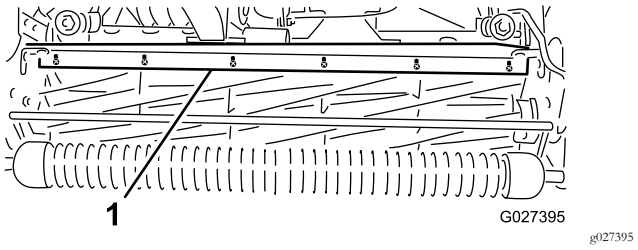

Rysunek 53

1. Nóż odcinający

2. Wsuń szczelinomierz o wymiarze 1,5 mm między górną część wirnika a listwę noża i dokręć śruby.
3. Upewnij się, że nóż i wirnik znajdują się w równej odległości od siebie na długości całego wirnika.

Informacja: Nóż można regulować w celu dostosowania do zmian w ukształtowaniu murawy. W przypadku gdy murawa jest szczególnie mokra, przybliż nóż do wirnika. I odwrotnie, w przypadku gdy murawa jest sucha, oddal nóż od wirnika. Aby zapewnić optymalną efektywność, nóż powinien być równoległy do wirnika. Wyreguluj nóż za każdym razem po regulacji wysokości osłony lub po ostrzeniu wirnika na szlifierce do wirników.

Identyfikacja noża dolnego

W celu ustalenia, czy nóż dolny działa w sposób standardowy, czy agresywny, sprawdź lewe ucha mocowania noża dolnego. Jeżeli ucha mocujące są zaokrąglone, jest to nóż dolny standardowy. Jeżeli ucha mocujące posiadają wewnątrz nacięcie, jest to nóż dolny agresywny (Rysunek 54).

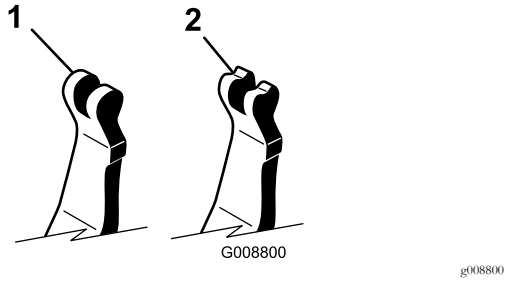

Rysunek 54

1. Standardowy nóż dolny
2. Agresywny nóż dolny

Regulacja urządzenia względem uwarunkowań murawy

Aby ustawić urządzenie według uwarunkowań murawy, zastosuj następującą tabelę.

Matryca regulacji zespołu tnącego Greensmower				
Noże dolne: standardowy i opcjonalny				
Numer części	**Opis**	**Kosiarka**	**Agresywność**	**Uwagi**
120-2682-03	Standard	Greensmaster 800	Mniej	Standard Greensmaster 800
112-9281-01	Standard	Greensmaster 1000	Mniej	Standard Greensmaster 1000
112-9279-03	Agresywna	Greensmaster 1000	Więcej	
112-9280-01	Standard	Greensmaster 1600	Mniej	Standard Greensmaster 1600
110-9278-03	Agresywna	Greensmaster 1600	Więcej	
Noże dolne: standardowy i opcjonalny				
Numer części	**Opis**	**Kosiarka**	**Zakres wysokości cięcia**	**Uwagi**
98-7261	Microcut	Greensmaster 800	1,57–3,1 mm	
117-1530	EdgeMax Microcut	Greensmaster 800	1,57–3,1 mm	Standard Greensmaster 800
98-7260	Tournament	Greensmaster 800	3,1–6,0 mm	
117-1532	EdgeMax Tournament	Greensmaster 800	3,1–6,0 mm	Dłuższe zużycie
110-2300	Extended Microcut (rozszerzony Microcut)	Greensmaster 800	1,57–3,1 mm	Mniej agresywna
110-2301	Niskie cięcie	Greensmaster 800	6,0 mm i więcej	
93-4262	Microcut	Greensmaster 1000	1,57–3,1 mm	
115-1880	EdgeMax Microcut	Greensmaster 1000	1,57–3,1 mm	Standard Greensmaster 1000
93-4263	Tournament	Greensmaster 1000	3,1–6,0 mm	
115-1881	EdgeMax Tournament	Greensmaster 1000	3,1–6,0 mm	Dłuższe zużycie
93-4264	Niskie cięcie	Greensmaster 1000	6,0 mm i więcej	
108-4303	Extended Microcut (rozszerzony Microcut)	Greensmaster 1000	1,57–3,1 mm	Mniej agresywna
112-9275	Microcut	Greensmaster 1600	Mniej niż 3,1 mm	
94-5885	Tournament	Greensmaster 1600	3,1–6,0 mm	
104-2646	Wysokie cięcie	Greensmaster 1600	6,0 mm i więcej	Tees

93-9015	Niskie cięcie	Greensmaster 1600	6,0 mm i więcej	Standard Greensmaster 1600
117-1548	EdgeMax Microcut	Greensmaster 1600	od 1,52 do 3,1 mm	Zwiększona trwałość – Standard Greensmaster 1610

Rolki: standardowa i opcjonalna				
Numer części	**Opis**	**Kosiarka**	**Średnica/materiał**	**Uwagi**
99-6240	Narrow Wiehle (wąska Wiehle)	Greensmaster 800	50,8 mm/aluminium	Standardowy, odstęp co 0,20 cala
99-6241	Narrow Wiehle (wąska Wiehle)	Greensmaster 1000	50,8 mm/aluminium	Standardowy, odstęp co 0,20 cala
88-6790	Wide Wiehle (szeroka Wiehle)	Greensmaster 1000	50,8 mm/aluminium	Więcej penetracji, odstęp co 0,43 cala
104-2642	Pełna rolka	Greensmaster 1000	50,8 mm/stal	Najmniejszy stopień penetracji
71-1550	Rolka Wiehle	Greensmaster 1000	50,8 mm/żeliwo	Więcej penetracji, odstęp co 0,43 cala
93-9045	Rolka Wiehle	Greensmaster 1000	63,5 mm/aluminium	O szerokości 24 cali dla wsparcia krawędzi
52-3590	Rolka kształtowa	Greensmaster 1000	63,5 mm/aluminium	
93-9039	Narrow Wiehle (wąska Wiehle)	Greensmaster 1600	63,5 mm/aluminium	Standard
95-0930	Pełna rolka	Greensmaster 1600	63,5 mm/stal	Najmniejszy stopień penetracji

Tabela długości przycinania dla kosiarek ręcznych samojezdnych o stałej wysokości cięcia												
Model	Standard			Zestaw do przycinania 65-9000			Zespół trakcyjny 115-1886			Zespoły do przycinania i zespoły trakcyjne		
	Wirnik standardowy	Wirnik opcjonalny		Wirnik standardowy	Wirnik opcjonalny		Wirnik standardowy	Wirnik opcjonalny		Wirnik standardowy	Wirnik opcjonalny	
04054	14 ostrzy 3,3 mm	11 ostrzy 4,1 mm		14 ostrzy 4,8 mm	11 ostrzy 6,4 mm		14 ostrzy 3,0 mm	11 ostrzy 3,8 mm		14 ostrzy 4,3 mm	11 ostrzy 5,6 mm	
04055	11 ostrzy 4,1 mm	14 ostrzy 3,3 mm	8 ostrzy 5,8 mm	11 ostrzy 6,4 mm	14 ostrzy 4,8 mm	8 ostrzy 8,6 mm	11 ostrzy 3,8 mm	14 ostrzy 3,0 mm	8 ostrzy 5,1 mm	11 ostrzy 5,6 mm	14 ostrzy 4,3 mm	8 ostrzy 7,6 mm
04056	8 ostrzy 5,8 mm	11 ostrzy 4,1 mm		8 ostrzy 8,6 mm	11 ostrzy 6,4 mm		8 ostrzy 5,1 mm	11 ostrzy 3,8 mm		8 ostrzy 7,6 mm	11 ostrzy 5,6 mm	
Prędkość jazdy	5,39 km/h						4,80 km/h					

Serwisowanie noża dolnego

Demontaż noża dolnego

1. Obróć śrubę regulacyjną listwy noża dolnego w lewo, aby odsunąć nóż dolny od wirnika (Rysunek 55).

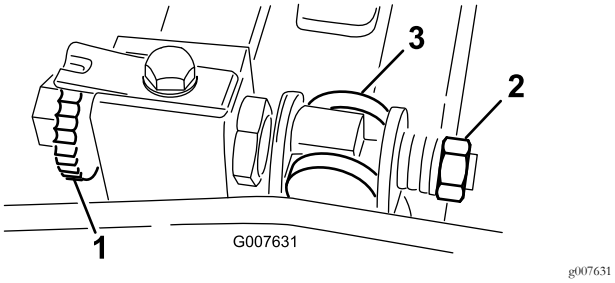

Rysunek 55

1. Śruba regulacji listwy noża dolnego
2. Nakrętka naciągu sprężyny
3. Nóż dolny

2. Odkręcaj nakrętkę naciągu sprężyny do momentu, gdy podkładka nie będzie już dociśnięta do listwy noża dolnego (Rysunek 55).
3. Po każdej stronie urządzenia poluzuj przeciwnakrętkę mocującą śrubę listwy noża dolnego (Rysunek 56).

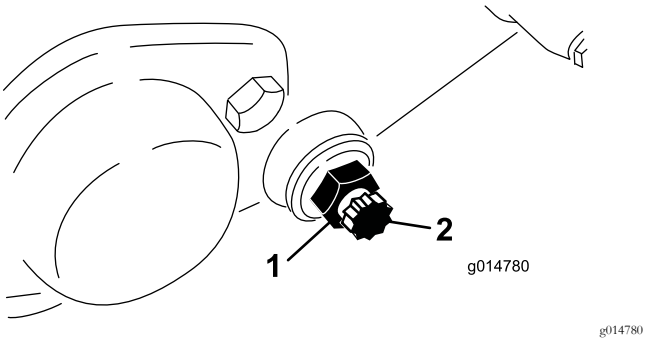

Rysunek 56

1. Przeciwnakrętka
2. Śruba noża dolnego

4. Zdemontuj każdą śrubę noża dolnego, umożliwiając tym samym usunięcie i demontaż noża dolnego z urządzenia. Pozostaw 2 nylonowe i 2 tłoczone stalowe podkładki na każdym końcu noża dolnego (Rysunek 56).

Montaż noża dolnego

1. Zamontuj nóż dolny, ustawiając ucha mocujące między podkładką a regulatorem noża dolnego.
2. Zamocuj nóż dolny do każdej płyty bocznej za pomocą śrub noża dolnego (przeciwnakrętki na śrubach) i 8 podkładek.

   Informacja: Załóż podkładkę nylonową na każdej stronie wypukłości płyty bocznej. Załóż podkładkę stalową na zewnątrz każdej z podkładek nylonowych.
3. Dokręć śruby z momentem od 27 do 36 N·m.
4. Dokręć przeciwnakrętki do momentu, gdy zewnętrzne podkładki oporowe będą się swobodnie obracać.
5. Dokręć nakrętkę regulacyjną naprężenia sprężyny do momentu ściśnięcia sprężyny, a następnie cofnij ją o ½ obrotu.
6. Wyreguluj nóż dolny; patrz Regulacja noża dolnego względem wirnika (Strona 32).

Ostrzenie wsteczne wirnika

1. Zdemontuj zatyczkę w prawej pokrywie napędu wirnika (Rysunek 57).

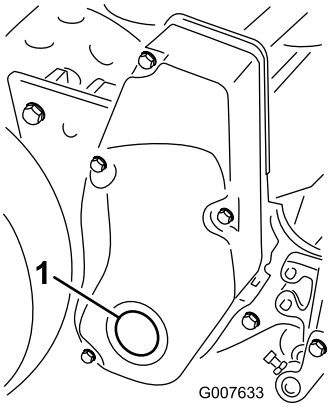

Rysunek 57

1. Zatyczka pokrywy

2. Wsuń pręt przedłużający ½-calowy, połączony z maszyną do ostrzenia wstecznego, w kwadratowy otwór pośrodku koła pasowego wirnika.
3. Wykonaj ostrzenie wsteczne zgodnie z procedurą zawartą w *Instrukcji ostrzenia kosiarek wirnikowych i obrotowych Toro*, Formularz nr 80-300 PT.

⚠ NIEBEZPIECZEŃSTWO

Kontakt z głowicami tnącymi oraz innymi częściami tnącymi może spowodować obrażenia ciała.

- **Podczas ostrzenia wstecznego trzymaj się z dala od wirnika.**
- **Nigdy nie używaj do ostrzenia wstecznego pędzla malarskiego na krótkim uchwycie. Kompletny zespół uchwytu, część nr 29-9100, jest dostępny – jako komplet lub jako poszczególne części – u najbliższego autoryzowanego dystrybutora Toro.**

Informacja: Aby uzyskać lepszą jakość krawędzi tnącej, przejedź pilnikiem w poprzek przedniej powierzchni noża dolnego, gdy czynność ostrzenia zostanie zakończona. Pozwoli to usunąć wszelkie zadziory lub chropowatości krawędzi, które mogły powstać na krawędzi tnącej.

4. Po zakończeniu tej operacji zamontuj zatyczkę w pokrywie.

Przechowywanie

1. Usuń skoszoną trawę i zabrudzenia z zewnętrznych części urządzenia, a w szczególności z silnika. Usuń zabrudzenia i ścinki z zewnętrznych części żeberek głowicy cylindra i obudowy dmuchawy.

   Ważne: Urządzenie można myć łagodnym detergentem i wodą. Nie myć urządzenia wodą pod wysokim ciśnieniem. Należy unikać zbyt długiego kontaktu z wodą, szczególnie w pobliżu płyty dźwigni zmiany oraz silnika.

2. W przypadku dłuższego przechowywania (powyżej 90 dni) należy wlać do zbiornika paliwa stabilizator / środek kondycjonujący.

   A. Uruchom silnik w celu rozprowadzenia paliwa ze środkiem kondycjonującym w układzie paliwowym (silnik powinien pracować przez 5 minut).

   B. Wyłącz silnik, odczekaj aż ostygnie, po czym spuść zawartość zbiornika paliwa lub pozostaw silnik uruchomiony aż do jego samoczynnego wyłączenia.

   C. Uruchom silnik i pozwól, aby pracował aż do wyłączenia. Ponownie uruchom silnik z wyłączonym ssaniem, aż uruchomienie silnika nie będzie możliwe.

   D. Odpowiednio zutylizuj paliwo. Utylizacja powinna zostać przeprowadzona zgodnie z obowiązującymi przepisami.

   Informacja: Nie przechowuj stabilizatora/benzyny kondycjonowanej przez okres dłuższy niż 90 dni.

3. Sprawdź i dokręć wszystkie śruby, nakrętki i wkręty. Napraw lub wymień wszystkie uszkodzone lub wadliwe części.

4. Pomaluj wszystkie porysowane lub niepokryte powierzchnie metalowe. Farba jest dostępna u autoryzowanego przedstawiciela serwisowego.

5. Przechowuj urządzenie w czystym, suchym garażu lub magazynie. Przykryj urządzenie w celu jego zabezpieczenia i utrzymania w czystości.

Notatki:

Notatki:

Notatki:

Europejskie powiadomienie dotyczące prywatności

Informacje gromadzone przez firmę Toro
Toro Warranty Company (Toro) szanuje prywatność użytkownika. W celu przetwarzania Twojego zgłoszenia naprawy gwarancyjnej i kontaktowania się z Tobą w przypadku wycofania produktu z rynku, prosimy o udostępnienie nam pewnych danych osobowych, bezpośrednio lub za pośrednictwem lokalnego oddziału firmy Toro lub sprzedawcy.

System gwarancji firmy Toro jest utrzymywany na serwerach znajdujących się w Stanach Zjednoczonych, których prawa dotyczące prywatności nie mogą nie zapewniać takiego samego poziomu ochrony, jak w kraju użytkownika.

UDOSTĘPNIAJĄC NAM DANE OSOBOWE UŻYTKOWNIK WYRAŻA ZGODĘ NA PRZETWARZANIE DANYCH OSOBOWYCH W SPOSÓB OPISANY W POWIADOMIENIU DOTYCZĄCYM PRYWATNOŚCI.

Sposób, w jaki Toro wykorzystuje informacje
Firma Toro może używać Twoich danych osobowych do przetwarzania zgłoszeń napraw gwarancyjnych oraz kontaktowania się z Tobą w przypadku wycofania produktu z rynku lub z wszelkich innych powodów, o których Cię informujemy. Firma Toro może w związku z tymi działaniami udostępniać informacje użytkownika firmom od siebie zależnym, przedstawicielom lub innym partnerom biznesowym. Nie sprzedamy Twoich danych osobowych żadnej innej firmie. Zastrzegamy sobie prawo do ujawnienia danych osobowych w celu zapewnienia zgodności z obowiązującymi przepisami i żądaniami właściwych organów władzy, zapewnienia prawidłowego funkcjonowania poszczególnych systemów oraz w celu ochrony własnych interesów lub innych użytkowników.

Przechowywane danych osobowych
Dane osobowe są przechowywane tak długo, jak jest to niezbędne dla celów, do których zostały pierwotnie pozyskane, dla innych zgodnych z prawem celów (takich, jak zgodność z przepisami), lub jest to wymagane przez odpowiednie prawo.

Zobowiązanie firmy Toro dotyczące danych osobowych użytkownika
Podejmujemy uzasadnione środki ostrożności, mające na celu zapewnienie bezpieczeństwa danych osobowych użytkownika. Podejmujemy również kroki mające na celu zachowanie dokładności i aktualności danych osobowych.

Dostęp i poprawianie danych osobowych
Jeśli chcesz sprawdzić lub poprawić swoje dane osobowe, prosimy o kontakt drogą elektroniczną na adres: legal@toro.com.

Australijskie prawo konsumenta

Klienci z Australii mogą znaleźć szczegółowe dane, związane z australijskim prawem konsumenta wewnątrz opakowania lub uzyskać te dane u przedstawiciela firmy Toro.

Gwarancja firmy Toro

Dwuletnia ograniczona gwarancja

Warunki i produkty objęte gwarancją

Toro Company i jej firma zależna, Toro Warranty Company, na mocy zawartego porozumienia wspólnie gwarantują, że Twój produkt komercyjny Toro („Produkt") będzie wolny od wad materiałowych i wykonania przez okres dwóch lat lub 1500 godzin użytkowania, zależnie od tego, który z nich minie wcześniej. Niniejsza gwarancja ma zastosowanie do wszystkich produktów z wyjątkiem aeratorów (patrz osobne klauzule gwarancyjne na te produkty). Jeżeli spełnione są warunki gwarancji, Produkt zostanie przez nas naprawiony bezpłatnie (dotyczy to także diagnostyki, robocizny, części i transportu). Gwarancja rozpoczyna się w dniu dostawy Produktu do pierwszego nabywcy detalicznego.
* Dotyczy Produktów wyposażonych w licznik godzin.

Instrukcja korzystania z serwisu gwarancyjnego

Użytkownik jest odpowiedzialny za natychmiastowe powiadomienie dystrybutora lub sprzedawcy produktów komercyjnych, u którego zakupił Produkt, o istnieniu warunków spełniających wymagania gwarancyjne. Jeśli potrzebujesz pomocy w zlokalizowaniu dystrybutora lub autoryzowanego sprzedawcy albo masz pytania dotyczące praw lub obowiązków gwarancyjnych, możesz skontaktować się z nami:

Toro Commercial Products Service Department
Toro Warranty Company
8111 Lyndale Avenue South
Bloomington, MN 55420-1196

952–888–8801 lub 800–952–2740
E-mail: commercial.warranty@toro.com

Obowiązki właściciela

Jako właściciel Produktu jesteś odpowiedzialny za przeprowadzanie wymaganych czynności konserwacyjnych i regulacyjnych opisanych w *Instrukcji obsługi*. Niewykonywanie wymaganych czynności konserwacyjnych i regulacyjnych może być podstawą do odrzucenia roszczeń gwarancyjnych.

Elementy i sytuacje nie objęte gwarancją

Nie wszystkie uszkodzenia i usterki Produktu, które wystąpią w okresie gwarancyjnym, są wadami materiałowymi lub wykonania. Niniejsza wyrażona gwarancja nie obejmuje:

- Uszkodzeń Produktu wynikających z korzystania z nieoryginalnych części zamiennych Toro, instalacji i korzystania z dodatkowego wyposażenia oraz zmodyfikowanych akcesoriów i produktów marek innych niż Toro. Na te elementy producent może udzielić osobnej gwarancji.
- Uszkodzeń Produktu wynikających z niewykonywania zalecanych czynności konserwacyjnych i/lub regulacyjnych. Brak odpowiedniej konserwacji produktu Toro zgodnie z zalecanymi czynnościami konserwacyjnymi wymienionymi w *Instrukcji obsługi* może spowodować odrzucenie roszczeń gwarancyjnych.
- Uszkodzeń produktu wynikających z użytkowania produktu w sposób agresywny, niedbały lub lekkomyślny.
- Części podlegających zużyciu w następstwie używania, chyba że okażą się wadliwe. Do przykładowych części eksploatacyjnych i zużywających się w trakcie normalnego użytkowania Produktu należą m.in. klocki i okładziny hamulcowe, okładziny sprzęgła, ostrza, bębny i łożyska (z pierścieniem uszczelniającym lub smarowane), przeciwnoże, świece, kółka samonastawne i łożyska, opony, filtry, paski oraz niektóre części spryskiwacza, takie jak membrany, dysze, zawory zwrotne itd.
- Uszkodzeń powstałych w wyniku wpływów zewnętrznych. Do warunków uznawanych za będące poza wpływami zewnętrznymi należą m.in. pogoda, praktyki przechowywania, zanieczyszczenia, stosowanie niedozwolonych paliw/środków chłodzących, smarów, dodatków, nawozów, wody, substancji chemicznych itp.
- Usterki lub problemy z wydajnością związane z zastosowaniem paliwa (benzyna, ON lub biodiesel), które nie są zgodne z odpowiednimi standardami przemysłowymi.
- Normalnego hałasu, wibracji, zużycia i pogorszenia działania.
- Normalne zużycie obejmuje m.in. uszkodzenia foteli w wyniku zużycia lub przetarcia, zużycie powierzchni malowanych, rysy na naklejkach i szybach itp.

Części

Części zaplanowane do wymiany w ramach wymaganej konserwacji są objęte gwarancją przez okres do planowego czasu wymiany dla danej części. Części wymienione w ramach niniejszej gwarancji są objęte okresem gwarancyjnym oryginalnego produktu i stają się własnością Toro. Ostateczna decyzja, czy dana część lub podzespół zostanie naprawiony czy wymieniony, podejmowana jest przez firmę Toro. Do napraw gwarancyjnych firma Toro może używać regenerowanych części.

Gwarancja akumulatorów z możliwością głębokiego rozładowania oraz akumulatorów litowo-jonowych:

Akumulatory z możliwością głębokiego rozładowania oraz akumulatory litowo-jonowe mają określoną ogólną liczbę kilowatogodzin, które mogą dostarczyć w okresie ich eksploatacji. Metody użytkowania, ładowania i konserwacji mogą wydłużyć lub skrócić całkowity okres eksploatacji akumulatora. Jako że akumulatory w tym produkcie zużywają się, ilość pracy użytecznej pomiędzy ładowaniami będzie powoli zmniejszać się, aż akumulator całkowicie się zużyje. Wymiana akumulatorów zużytych w trakcie normalnej eksploatacji jest obowiązkiem właściciela produktu. W czasie normalnego okresu gwarancyjnego na produkt potrzebna może być wymiana akumulatora na koszt właściciela.
Uwaga: (wyłącznie akumulatory litowo-jonowe): Akumulator litowo-jonowy jest objęty częściową, proporcjonalną gwarancją rozpoczynającą się od 3 do 5 roku, w oparciu o czas eksploatacji oraz liczbę wykorzystanych kilowatogodzin. Patrz *Instrukcja obsługi*, aby uzyskać więcej informacji.

Konserwacja na koszt właściciela

Regulacje silnika, smarowanie, czyszczenie i polerowanie, wymiana filtrów, chłodziwa i wykonywanie zalecanych działań konserwacyjnych to tylko niektóre z normalnych czynności serwisowych produktów Toro, wykonywanych na koszt właściciela.

Warunki ogólne

Urządzenia objęte niniejszą gwarancją mogą być naprawiane wyłącznie przez autoryzowanych dystrybutorów i sprzedawców produktów Toro.

Firmy The Toro Company i Toro Warranty Company nie ponoszą odpowiedzialności za pośrednie, przypadkowe lub wynikowe szkody związane z użytkowaniem produktów Toro objętych tą gwarancją, w tym za jakiekolwiek koszty czy wydatki związane z zapewnieniem maszyn lub usług zastępczych w uzasadnionych okresach występowania usterek lub nieużywania w oczekiwaniu na naprawę w ramach gwarancji. Oprócz gwarancji emisji zanieczyszczeń, o których mowa poniżej, w stosownych przypadkach nie ma innych wyraźnych gwarancji. Wszelkie domniemane gwarancje dotyczące wartości handlowej i przydatności do określonych zastosowań są ograniczone do okresu objętego niniejszą gwarancją.

Niektóre kraje nie zezwalają na wyłączenie szkód przypadkowych lub wynikowych lub ograniczeń dotyczących okresu trwania domniemanych gwarancji, więc powyższe wyłączenia i ograniczenia mogą nie mieć zastosowania. Niniejsza gwarancja udziela określonych praw, a w zależności od kraju właścicielowi mogą przysługiwać także inne prawa.

Uwaga dotycząca gwarancji na silnik:

Układ kontroli emisji spalin w Produkcie może być objęty osobną gwarancją spełniającą wymagania ustalone przez amerykańską Agencję Ochrony Środowiska (Environmental Protection Agency; EPA) i/lub Kalifornijską Radę Ochrony Czystości Powietrza (California Air Resources Board; CARB). Ograniczenia określone powyżej nie mają zastosowania do gwarancji na układ kontroli emisji spalin. Szczegółowe informacje można znaleźć w warunkach gwarancyjnych układu kontroli emisji spalin w silniku dostarczonych z Instrukcją obsługi lub dokumentacją producenta silnika.

Wszystkie kraje oprócz USA i Kanady

Klienci, którzy nabyli produkt Toro eksportowany ze Stanów Zjednoczonych lub Kanady, powinni skontaktować się z lokalnym dystrybutorem lub sprzedawcą produktów Toro w celu uzyskania informacji o warunkach gwarancyjnych obowiązujących w danym kraju. Jeśli z jakichkolwiek powodów nie jesteś zadowolony z obsługi świadczonej przez dystrybutora lub masz trudności z uzyskaniem informacji o warunkach gwarancyjnych, skontaktuj się z importerem produktów Toro.