Form No. 3410-236 Rev A

Glidersæt

Traktionsenhed med universaltrimmer i Reelmaster® 3000-, 5000- eller 7000-serien

Modelnr. 133-9171

Monteringsvejledning

⚠ ADVARSEL

CALIFORNIEN
Advarsel i henhold til erklæring nr. 65

Dette produkt indeholder et eller flere kemikalier, der ifølge staten Californien er kræftfremkaldende og giver medfødte defekter eller forplantningsskader.

Montering af sættet

1. Parker maskinen på en plan flade, sænk klippeenhederne, aktiver parkeringsbremsen, sluk for motoren, og tag nøglen ud af tændingskontakten.
2. Brug maskinskruen, flangemøtrikken og spændeskiven på venstre side af klippeenheden til at finde den venstre glider på venstre klippehøjdebeslag (Figur 1).

   Bemærk: Stram maskinskruen for at låse den forreste rulle fast i klippehøjdebeslaget. Stram flangemøtrikken for at fastgøre glideren.

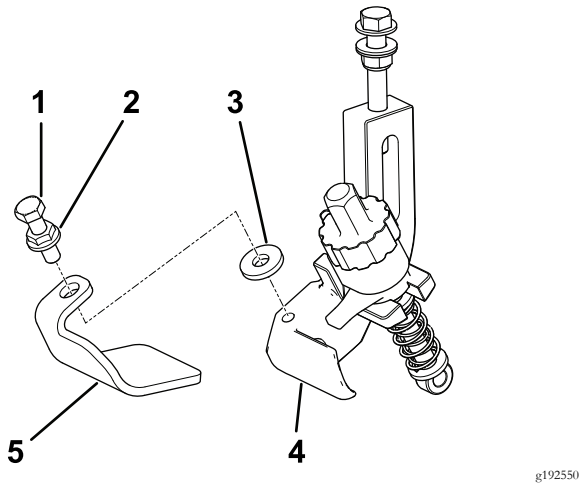

Figur 1
Venstre side

1. Maskinskrue
2. Flangemøtrik
3. Spændeskive
4. Venstre glider
5. Venstre klippehøjdebeslag

3. Brug maskinskruen, flangemøtrikken og spændeskiven på højre side af klippeenheden til at finde den højre glider på højre klippehøjdebeslag (Figur 2).

Bemærk: Stram maskinskruen for at låse den forreste rulle fast i klippehøjdebeslaget. Stram flangemøtrikken for at fastgøre glideren.

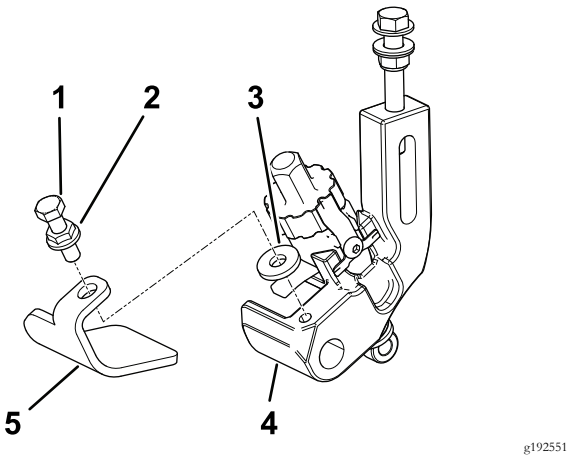

Figur 2
Højre side

1. Maskinskrue
2. Flangemøtrik
3. Spændeskive
4. Højre glider
5. Højre klippehøjdebeslag

© 2017—The Toro® Company
8111 Lyndale Avenue South
Bloomington, MN 55420

Registrer dit produkt på www.Toro.com.

CE

Oversættelse af original (DA)
Trykt i USA
Alle rettigheder forbeholdes

3410-236 A