Form No. 3410-237 Rev A

Kufen

Zugmaschine der Serie Reelmaster® 3000, 5000 oder 7000 mit Universalgroomer

Modellnr. 133-9171

Installationsanweisungen

⚠ WARNUNG:

KALIFORNIEN
Warnung zu Proposition 65

Dieses Produkt enthält eine Chemikalie oder Chemikalien, die laut den Behörden des Staates Kalifornien krebserregend wirken, Geburtsschäden oder andere Defekte des Reproduktionssystems verursachen.

Montieren des Kits

1. Parken Sie die Maschine auf einer ebenen Fläche, senken die Schneideinheiten ab, aktivieren die Feststellbremse, stellen den Motor ab und ziehen Sie den Schlüssel aus Zündschloss.
2. Verwenden Sie an der linken Seite der Schneideinheit die Kopfschraube, Bundmutter und Scheibe, um die linke Kufe an der linken Schnitthöhenhalterung zu ermitteln (Bild 1).

   Hinweis: Ziehen Sie die Kopfschraube an, um die Frontrolle in der Schnitthöhenhalterung zu arretieren. Ziehen Sie die Bundmutter an, um die Kufe zu befestigen.

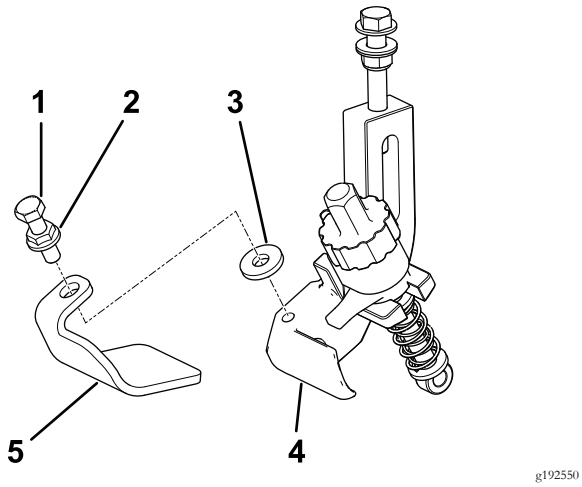

g192550

Bild 1
Linke Seite

1. Kopfschraube
2. Bundmutter
3. Scheibenwaschanlage
4. Linke Kufe
5. Linke Schnitthöhenhalterung

3. Verwenden Sie an der rechten Seite der Schneideinheit die Kopfschraube, Bundmutter und Scheibe, um die linke Kufe an der rechten Schnitthöhenhalterung zu ermitteln (Bild 2).

   Hinweis: Ziehen Sie die Kopfschraube an, um die Frontrolle in der Schnitthöhenhalterung zu arretieren. Ziehen Sie die Bundmutter an, um die Kufe zu befestigen.

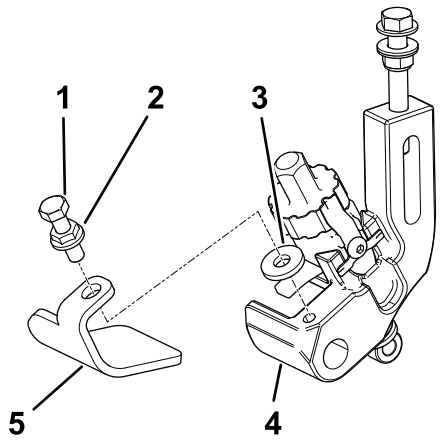

g192551

Bild 2
Rechte Seite

1. Kopfschraube
2. Bundmutter
3. Scheibenwaschanlage
4. Rechte Kufe
5. Rechte Schnitthöhenhalterung

© 2017—The Toro® Company
8111 Lyndale Avenue South
Bloomington, MN 55420

Registrieren Sie Ihr Produkt unter www.Toro.com.

CE

Originaldokuments (DE)
Druck: USA
Alle Rechte vorbehalten

3410-237 A