Form No. 3410-238 Rev A

Kit de patín

Unidad de tracción Reelmaster® Serie 3000, 5000, o 7000 con Groomer Universal

Nº de modelo 133-9171

Instrucciones de instalación

⚠ ADVERTENCIA

CALIFORNIA
Advertencia de la Propuesta 65

Este producto contiene una o más sustancias químicas que el Estado de California considera causantes de cáncer, defectos congénitos o trastornos del sistema reproductor.

Instalación del kit

1. Aparque la máquina en una superficie nivelada, baje las unidades de corte, ponga el freno de estacionamiento, apague el motor y retire la llave del interruptor de encendido.
2. En el lado izquierdo de la unidad de corte, utilice el tornillo, la tuerca con arandela prensada y la arandela para posicionar el patín izquierdo en el soporte de altura de corte izquierdo (Figura 1).

   Nota: Apriete el tornillo de caperuza para bloquear el rodillo delantero en el soporte de altura de corte. Apriete la tuerca con arandela prensada para sujetar el patín.

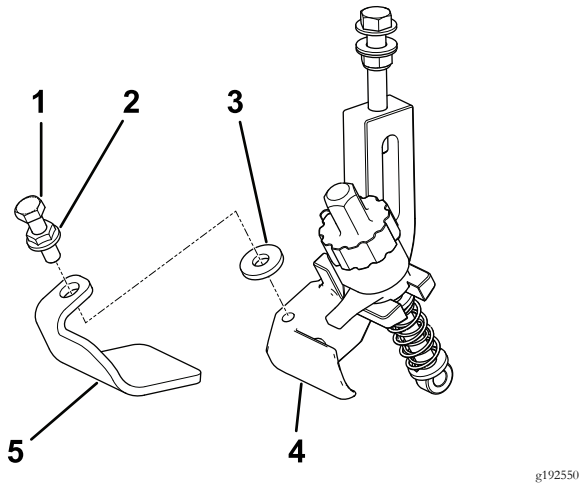

Figura 1
Lado izquierdo

1. Tornillo
2. Tuerca con arandela prensada
3. Arandela
4. Patín izquierdo
5. Conjunto de soporte de altura de corte izquierdo

3. En el lado derecho de la unidad de corte, utilice el tornillo, la tuerca con arandela prensada y la arandela para posicionar el patín derecho en el soporte de altura de corte derecho (Figura 2).

   Nota: Apriete el tornillo de caperuza para bloquear el rodillo delantero en el soporte de altura de corte. Apriete la tuerca con arandela prensada para sujetar el patín.

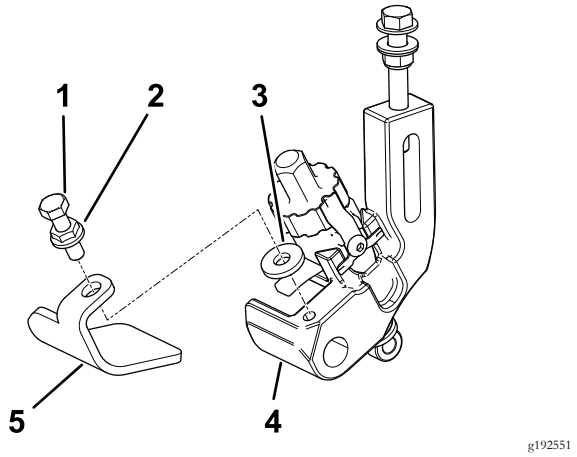

Figura 2
Lado derecho

1. Tornillo
2. Tuerca con arandela prensada
3. Arandela
4. Patín derecho
5. Conjunto de soporte de altura de corte derecho

© 2017—The Toro® Company
8111 Lyndale Avenue South
Bloomington, MN 55420

Registre su producto en www.Toro.com.

CE

Traducción del original (ES)
Impreso en EE.UU.
Reservados todos los derechos

3410-238 A