Form No. 3410-239 Rev A

Jalassarja

Reelmaster® 3000/5000/7000 -sarjan ajoyksiköt ja yleistasaaja

Mallinro: 133-9171

Asennusohjeet

⚠ VAARA

KALIFORNIA
Lakiesityksen 65 mukainen varoitus

Tämä tuote sisältää kemikaaleja, jotka Kalifornian osavaltion tietojen mukaan aiheuttavat syöpää, synnynnäisiä epämuodostumia tai lisääntymiseen liittyvää haittaa.

Sarjan asennus

1. Pysäköi kone tasaiselle alustalle, laske leikkuuyksiköt, kytke seisontajarru, sammuta moottori ja irrota avain virtalukosta.
2. Leikkuuyksikön vasen puoli: asenna vasen jalas vasemmanpuoleiseen leikkuukorkeuden kannatinkokoonpanoon kantaruuvilla, laippamutterilla ja aluslaatalla (Kuva 1).

   Huomaa: Lukitse eturulla leikkuukorkeuden kannatinkokoonpanoon kiristämällä kantaruuvi. Kiinnitä jalas kiristämällä laippamutteri.

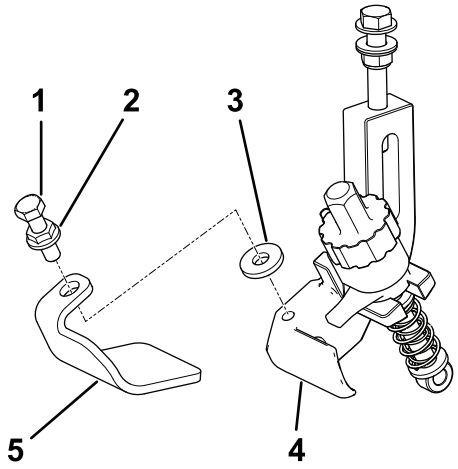

g192550

Kuva 1
Vasen puoli

1. Kantaruuvi
2. Laippamutteri
3. Aluslaatta
4. Vasen jalas
5. Vasemmanpuoleinen leikkuukorkeuden kannatinkokoonpano

3. Leikkuuyksikön oikea puoli: asenna oikea jalas oikeanpuoleiseen leikkuukorkeuden kannatinkokoonpanoon kantaruuvilla, laippamutterilla ja aluslaatalla (Kuva 2).

   Huomaa: Lukitse eturulla leikkuukorkeuden kannatinkokoonpanoon kiristämällä kantaruuvi. Kiinnitä jalas kiristämällä laippamutteri.

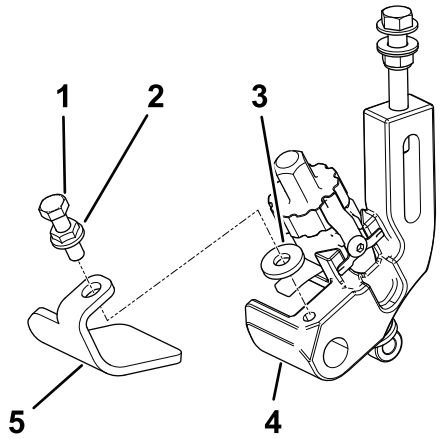

g192551

Kuva 2
Oikea puoli

1. Kantaruuvi
2. Laippamutteri
3. Aluslaatta
4. Oikea jalas
5. Oikeanpuoleinen leikkuukorkeuden kannatinkokoonpano

© 2017—The Toro® Company
8111 Lyndale Avenue South
Bloomington, MN 55420

Rekisteröi tuotteesi osoitteessa www.Toro.com.

CE

Käännös alkuperäisestä tekstistä (FI)

Painettu Yhdysvalloissa
Kaikki oikeudet pidätetään

3410-239 A