Form No. 3410-240 Rev A

Kit patins

Groupe de déplacement Reelmaster® série 3000, 5000 ou 7000 avec groomer universel

N° de modèle 133-9171

Instructions de montage

⚠ ATTENTION

CALIFORNIE
Proposition 65 - Avertissement

Ce produit contient une ou des substances chimiques considérées par l'état de Californie comme capables de provoquer des cancers, des anomalies congénitales ou d'autres troubles de la reproduction.

Montage du kit

1. Garez la machine sur une surface plane et horizontale, abaissez les plateaux de coupe, serrez le frein de stationnement, coupez le moteur et enlevez la clé de contact.
2. Sur le côté gauche du plateau de coupe, utilisez la vis, l'écrou à embase et la rondelle pour fixer le patin gauche au support de hauteur de coupe gauche (Figure 1).

   Remarque: Serrez la vis pour bloquer le rouleau avant dans le support de hauteur de coupe. Serrez l'écrou à embase pour fixer le patin.

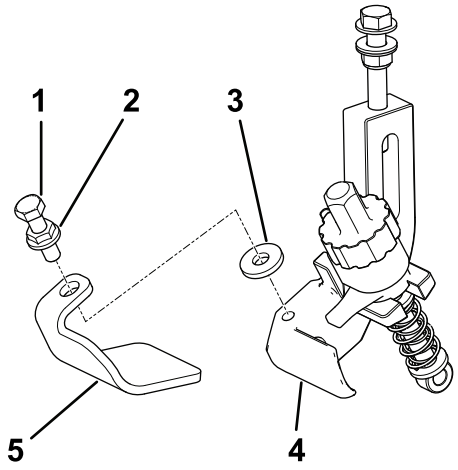

g192550

Figure 1
Côté gauche

1. Vis d'assemblage
2. Écrou à embase
3. Rondelle
4. Patin gauche
5. Support de coupe gauche

3. Sur le côté droit du plateau de coupe, utilisez la vis, l'écrou à embase et la rondelle pour fixer le patin droit au support de hauteur de coupe droit (Figure 2).

Remarque: Serrez la vis pour bloquer le rouleau avant dans le support de hauteur de coupe. Serrez l'écrou à embase pour fixer le patin.

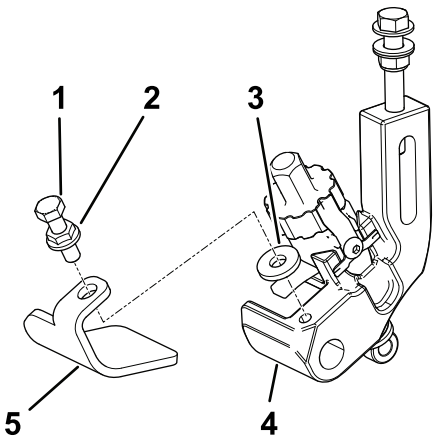

g192551

Figure 2
Côté droit

1. Vis d'assemblage
2. Écrou à embase
3. Rondelle
4. Patin droit
5. Support de coupe droit

© 2017—The Toro® Company
8111 Lyndale Avenue South
Bloomington, MN 55420

Enregistrez votre produit à www.Toro.com.

CE

Traduction du texte d'origine (FR)
Imprimé aux États-Unis
Tous droits réservés

3410-240 A